ГОСУДАРСТВЕННЫЙ КОМИТЕТ ПО ГРАЖДАНСКОМУ СТРОИТЕЛЬСТВУ
И АРХИТЕКТУРЕ ПРИ ГОССТРОЕ СССР

ТИПОВЫЕ КОНСТРУКЦИИ И ДЕТАЛИ ЗДАНИЙ И СООРУЖЕНИЙ

ИИ-04

СБОРНЫЕ ЭЛЕМЕНТЫ ЗДАНИЙ КАРКАСНОЙ КОНСТРУКЦИИ

Серия ИИ-04-2

КОЛОННЫ

Выпуск 12
ЧАСТЬ II

Колонны связевого каркаса сечением 30×30 см
для навески стеновых панелей
в зданиях с высотой этажа 3,6 м

СФ-57-02

РАБОЧИЕ ЧЕРТЕЖИ

ГОСУДАРСТВЕННЫЙ КОМИТЕТ ПО ГРАЖДАНСКОМУ СТРОИТЕЛЬСТВУ
И АРХИТЕКТУРЕ ПРИ ГОССТРОЕ СССР

ТИПОВЫЕ КОНСТРУКЦИИ И ДЕТАЛИ ЗДАНИЙ И СООРУЖЕНИЙ

ИИ-04

СБОРНЫЕ ЭЛЕМЕНТЫ ЗДАНИЙ КАРКАСНОЙ КОНСТРУКЦИИ

Серия ИИ-04-2

КОЛОННЫ

Выпуск 12
часть II

Колонны связевого каркаса сечением 30×30 см
для навески стеновых панелей
в зданиях с высотой этажа 3,6 м

РАБОЧИЕ ЧЕРТЕЖИ

Разработаны
ЦНИИЭП
торгово-бытовых зданий
и туристских комплексов

Утверждены
и введены в действие с 1 октября 1973 г.
Государственным комитетом по
гражданскому строительству и
архитектуре при Госстрое СССР
Приказ № 173 от 13 августа
1973 г.

		№ лист	№ стр
Содержание выпуска			2-3
Пояснительная записка			4
Колонны КВК-336-14-1;	КВК-336-14-1у;	1	5
Колонны КВР-336-14-1;	КВК-336-14-3;	2	6
Колонны КВК-336-14-2;	КВК-336-14-2у;	3	7
Колонны КВР-336-14-2;	КВК-336-14-4;	4	8
Колонны КВК-336-14-3у;	КВР-336-14-3	5	9
Колонны КВК-333-14-4у;	КВР-336-14-4	6	10
Колонны КСР-336-14-1;	КСР-336-17-1;		
КСР-336-23-1;	КСР-336-14-3;	7	11
КСР-336-17-3;	КСР-336-23-3;		
Колонны КСК-336-14-1;	КСК-336-23-	8	12
КСК-333-14-1у;	КСК-336-23-1у;		
Колонны КСК-336-14-2;	-23-2;	9	13
КСК-336-14-2у-23-2у;			
Колонны КСК-336-14-4;	-23-4;	10	14
КСР-366-14-2,	-17-2, -23-2		
Колонны КСК-336-14-3;	КСК-336-23-3;	11	15
КСК-336-14-3у;	КСК-336-23-3у;		
Колонны КСК-336-14-4у;	КСК-336-23-4у;		
КСР-336-14-4;	КСР-336-17-4;		
КСР-336-23-4;		12	16
Колонны КНК-336-14-1;	КНК-336-17-1;		
КНК-336-23-1;	КНК-336-28-1;		
КНК-336-14-3;	КНК-336-17-3;	13	17
КНК-336-23-3;	КНК-336-28-3;		
КНК-336-14-1у;	КНК-336-17-1у;		
КНК-336-23-1у;	КНК-336-28-1у;		
Колонны КНР-335-14-1;	КНР-335-17-1;		
КНР-335-23-1;	КНР-335-28-1;		
КНР-335-14-3;	КНР-335-17-3;	14	18
КНР-335-23-3;	КНР-335-28-1;		
КНР-336-14-2;	КНК-336-17-2;		
КНК-336-23-2;	КНК-336-28-2;		
Колонны КНК-336-14-2у;	КНК-336-17-2у;		
КНК-336-23-2у;	КНК-336-28-2у;	15	19
КНК-335-14-2;	КНК-335-17-2;		
КНР-335-23-2;	КНК-335-28-2;		
Колонны КНК-336-14-3у;	КНК-336-17-3у;		
КНК-333-23-3у;	КНК-336-28-3у;	16	20
КНК-336-14-4;	КНР-336-17-4;		
КНР-336-23-4;	КНР-336-28-4;		
Колонны КНР-336-14-4;	КНР-336-23-4;		
КНР-336-17-4;	КНР-336-28-4	17	21
КНК-336-14-4у,	КНК-336-17-4у		
КНК-336-23-4у;	КНК-336-28-4у;		
Колонны КСР-372-14-1;	КСК-372-17-1;	18	22
Колонны КСК-372-14-1;	КСК-372-17-1;	19	23
Колонны КСК-372-14-1у;	КСК-372-17-1у;	20	24
Колонны КСР-372-14-2;	КСР-372-17-2;	21	25
Колонны КСК-372-14-2;	КСК-372-17-2;	22	26
Колонны КСК-372-14-2у;	КСК-372-17-2у	23	27
Колонны КСР-372-14-3;	КСР-372-17-3	24	28
Колонны КСК-372-14-3;	КСК-372-17-3	25	29
Колонны КСК-372-14-3у;	КСК-372-17-3у	26	30
Колонны КСР-372-14-4;	КСР-372-17-4	27	31
Колонны КСК-372-14-4;	КСК-372-17-4	28	32

ТК	Колонны для навески стеновых панелей.	Серия ИИ-04-2
1973	Содержание выпуска	Выпуск 12 часть II / Лист

Инв. № подл. | Подп. и дата | Взам. инв. № | Инв. № подл. | Подп. и дата | Инв. № дубл. | Подп. и дата

		NN№ лист.	NN№ стр.
Колонны КСК - 372-14-4у;	КСК - 372-17-4у;	29	33
Колонны КР - 336-14-1;	КР - 336-14-3;	30	34
КК - 336-14-1,	КК - 336-14-3;		
Колонны КК - 336-14-1у;	КК - 336-14-2у;	31	35
Колонны КР - 336-14-2;	КК - 336-14-2;	32	36
Колонны КК - 336-14-3у;	КР - 336-14-4;	33	37
Колонны КК - 336-14-4;	КК - 336-14-4у;	34	38
Колонна КВР - 372-14-1;		35	39
Колонна КВК - 372-14-1;		36	40
Колонна КВК - 372-14-1у;		37	41
Колонна КВР - 371-14-2;		38	42
Колонна КВК - 372-14-2;		39	43
Колонна КВК - 372-14-2у;		40	44
Колонна КВР - 372-14-3;		41	45
Колонна КВК - 372-14-3;		42	46
Колонна КВК - 372-14-3у;		43	47
Колонна КВР - 372-14-4;		44	48
Колонна КВК - 372-14-4;		45	49
Колонна КВК - 372-14-4у;		46	50
Колонна КНР - 372-14-17-1;		47	51
Колонна КНК - 372-14-1;		48	52
Колонна КНК - 372-14-1у;		49	53
Колонна КНР - 372-14-17-2;		50	54
Колонна КНК - 372-14-2;		51	55
Колонна КНК - 372-14-2у;		52	56
Колонна КНР - 372-17-3;		53	57

	NN№ лист.	NN№ стр.
Колонна КНК - 372-14-3;	54	58
Колонна КНК - 372-14-3у;	55	59
Колонна КНР - 372-14-17-4;	56	60
Колонна КНК - 372-14-4-4	57	61
Колонна КНК - 372-14-4у;	58	62
Колонна КР - 372-11-1;	59	63
Колонна КК - 372-11-1;	60	64
Колонна КК - 372-11-1у;	61	65
Колонна КР - 372-11-2;	62	66
Колонна КК - 372-11-2;	63	67
Колонна КК - 372-11-2у;	64	68
Колонна КР - 372-11-3;	65	69
Колонна КК - 372-11-3;	66	70
Колонна КК - 372-11-3у;	67	71
Колонна КР - 372-11-4;	68	72
Колонна КК - 372-11-4;	69	73
Колонна КК - 372-11-4у;	70	74
Узел „1"	71	75
Узел „2"	72	76
Узел „3"	73	77
Узел „4"	74	78
Узел „5"	75	79
Узел „6"	76	80
Закладные детали МС-6, МС-7, МС-8, МС-9.	77	81

ТК	Колонны для навески стеновых панелей.	Серия ИИ-04-2
1973	Содержание выпуска	Выпуск 12 Часть II / Лист

Пл. инж. пр. | Руч. пр. инж. | Приложий | Козина

Задания туристских комплексов г. Москва

Пояснительная записка.

Серия ИИ-04-2 выпуск 12 часть II содержит опалубочные чертежи колонн с дополнительными закладными деталями для крепления стеновых панелей из легких и ячеистых бетонов. Колонны сечением 300×300мм с высотой этажа 3.6м.

Типы колонн разработаны применительно к серии ИИ-04-5 выпуск 4 „Стеновые панели из легких и ячеистых бетонов. Материалы для проектир.," где приведены схемы раскладки стеновых панелей в зависимости от высоты этажа и размеров оконного проема.

Для высоты этажа 3.6м. высоты оконных проемов приняты 1.8м и 2.1м. Там же даны примеры раскладки стеновых панелей на глухих участках стен. Для каждой из схем в настоящем альбоме приведены чертежи колонн с размещением дополнительных закладных деталей. На чертежах указан дополнительный расход стали на эти детали, который прибавлен к основному расходу стали на соответствующую колонну по альбому ИИ-042 выпуск 8.

Маркировка колонн в альбоме принята по серии ИИ-04-2 выпуск 3 с добавлением цифрового индекса к основной марке.

Цифровые индексы приняты:

1- для проема 1.8м.

2- для глухих участков стен, сопрягаемых с проемом 1.8м.

3- для проема 2.1м.

4- для глухих участков стен, сопрягаемых с проемом 2.1м.

Для угловых колонн после цифрового индекса добавляется буква „У"-угловая

Пример:

КСР-433-24-1 - рядовая колонна двухконсольная для проема 1.8м.

КСК-433-24-2- рядовая колонна одноконсольная для глухих участков стен, сопрягаемых с проемом 1.8м.

КСК-433-24-3У- угловая колонна при проеме 2.1м.

Все поясные панели над оконным проемом крепятся по низу на расстоянии 600мм. от уровня чистого пола

Толщина пола принята 80мм

Панель высотой Н=1200мм. крепится в двух точках. Панели высотой 1500, 1800 и 2100мм- в трех точках. Третье крепление находится на уровне верха панели.

При применении панели высотой 2100мм. для высоты этажа 3.3м. низ панели совпадает с местом стыка колонн. В этом случае закладные детали должны устанавливаться после соединения арматурных выпусков колонн ванной сваркой до омоноличивания стыка колонн.

В угловых колоннах, устанавливаемых по двум противоположным углам одной разбивочной оси здания, закладные детали располагаются зеркально.

В альбоме приведен только вариант расстановки этих деталей в одной из таких колонн.

При разработке конкретного проекта следует привести и другую марку колонн, соответствующую зеркальному расположению закладных деталей.

При размещении дополнительных закладных деталей, мешающих установке подъемных петель, необходимо давать уточненную привязку подъемных петель для каждого конкретного случая.

Закладные детали должны выполняться с соблюдением требований СН 393-69. „Указания по сварке соединений арматуры и закладных деталей железобетонных конструкций" и ГОСТ 10922-64. Материалы для изготовления закладных деталей: пластины из стали марок ВмСт3 пс3 или ВкСт3 пс3 ГОСТ 380-71, анкера из стали класса А-III марки 25Г2С ГОСТ 5781-61*. Электроды для сварки Э-50А - Ф по ГОСТ 9467-60

Закладные детали для крепления стеновых панелей крепятся к объемному каркасу колонны: МС-1 и МС-4 привариваются непосредственно к рабочим стержням колонн электродуговой сваркой; МС-2 и МС-3 соединяются с каркасами вязальной проволокой.

Закладные детали в колоннах, предназначенные для крепления стеновых панелей, должны покрываться на заводе антикоррозийным защитным покрытием методом металлизации.

При выборе материалов для защитных покрытий следует руководствоваться требованиями главы СНиП I-В 27-71. „Защита строительных конструкций от коррозии. Материалы и изделия, стойкие против коррозий," а также СН 262-67„ Указания по проектированию антикоррозийной защиты строительных конструкций."

Защитное покрытие следует наносить на пластины закладных деталей с обеих сторон, а на анкерные стержни, приваренные к пластинам на длину 50мм. от места приварки.

Толщина слоя защитного покрытия металлизацией должна быть не менее 0.2мм. в промышленных районах и городах с относительно высокой степенью загрязнения атмосферы сернистыми соединениями и не менее 0,1мм. в остальных районах.

Для контроля толщины защитного антикоррозийного покрытия должны применяться магнитные толщиномеры типа ИПМ завода „Эталон" (г. Рига).

В качестве металлизационного покрытия могут применяться:

1. Цинковое — из проволоки или порошка содержащих 99.9% чистого цинка ГОСТ 3640-65* после проведения всех сварочных работ

2. Алюминиевое - из неотожженной проволоки марки А-I диаметром 1.5мм, 2.0мм. и 2.5мм., изготовленной из алюминия А-5, А-6, А-7.

Предельные отклонения в расположении закладных деталей должны приниматься согласно указаниям ГОСТ 13015-67*:
в плоскости изделия 5мм. из плоскости изделия 3мм.

Все закладные детали рассчитаны на вертикальную силу-3900кг и горизонтальную - 1400 кг.

Все ниши после приварки монтажных элементов заделать шпаклевочным раствором на поливинилацетатной эмульсии.

Т.К.	Колонны для навески стеновых панелей	Серия ИИ-04-2
1973	Пояснительная записка.	Выпуск 12 часть II Лист

Шифр | Пурисская комплексная г. Москва | Рук. гр. инж. | Кузина

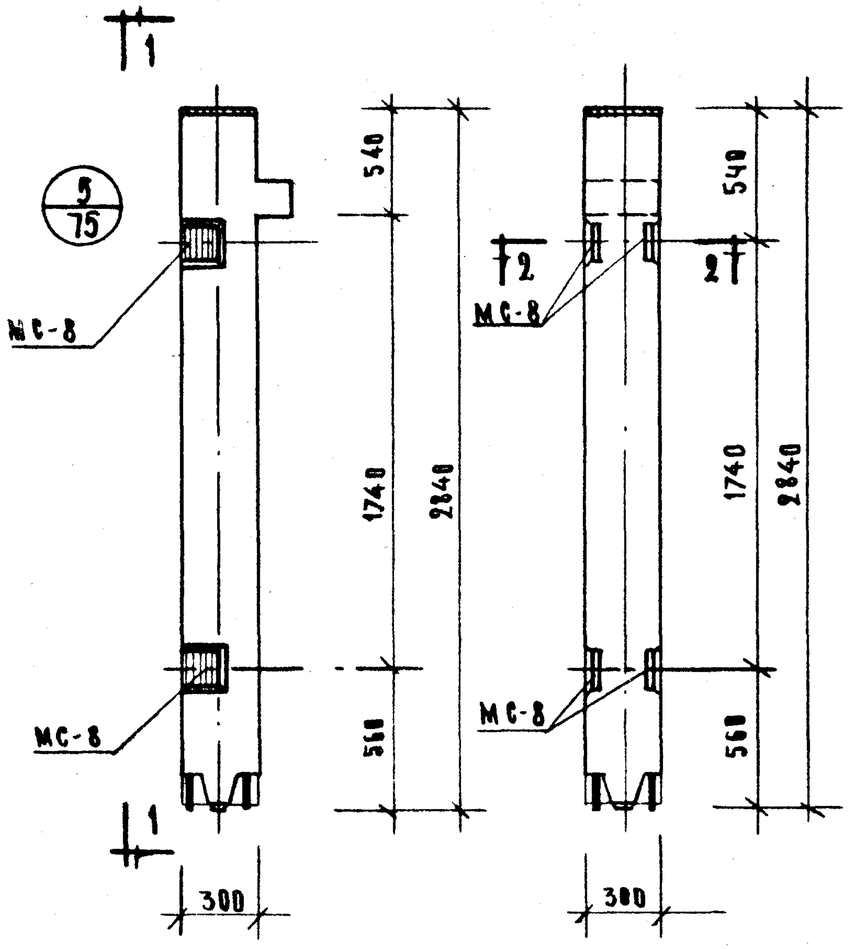

1—1

Колонна КВК-336-14-1

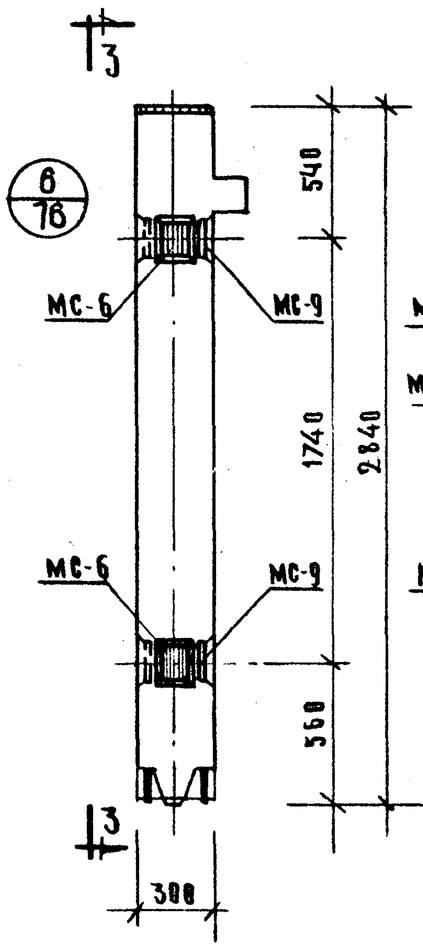

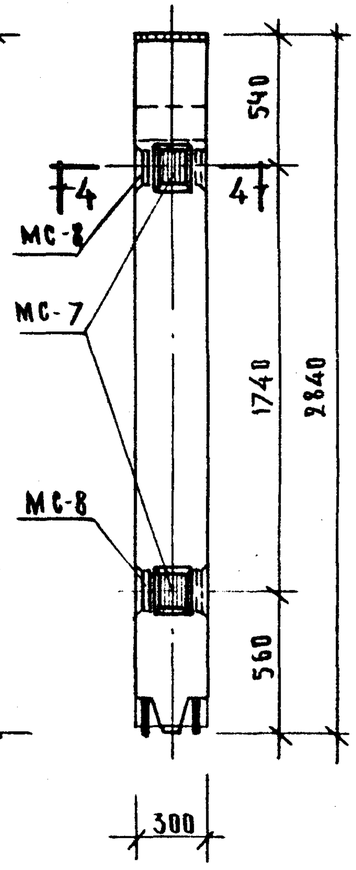

3—3

Колонна КВК-336-14-1у

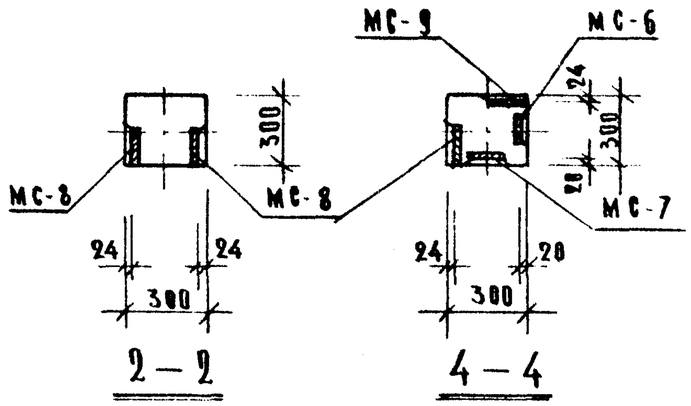

Марка колонны	Марка доп. закладн. деталей	Кол. шт	Вес доп. закладн. деталей, кг. одной дет	всех дет	итого на колонну	Общий расход стали на колонну	Трудоемкость закладн. деталей
КВК-336-14-1	МС-8	4	2,65	10,60	10,60	87,63	77
КВК-336-14-1у	МС-6	2	2,07	4,14	18,88	95,91	77
	МС-7	2	2,07	4,14			
	МС-8	2	2,65	5,30			
	МС-9	2	2,65	5,30			

Примечание:

Опалубка и армирование аналогичны основным маркам колонн, приведенным в альбоме ИИ-04-2 выпуск 8.

ТК	Колонны для навески стеновых панелей.	Серия ИИ-04-2	
1973	Колонны КВК-336-14-1, КВК-336-14-1у.	Выпуск 8 часть II	Лист 1

Хервшилова
Исполнил
г. Москва

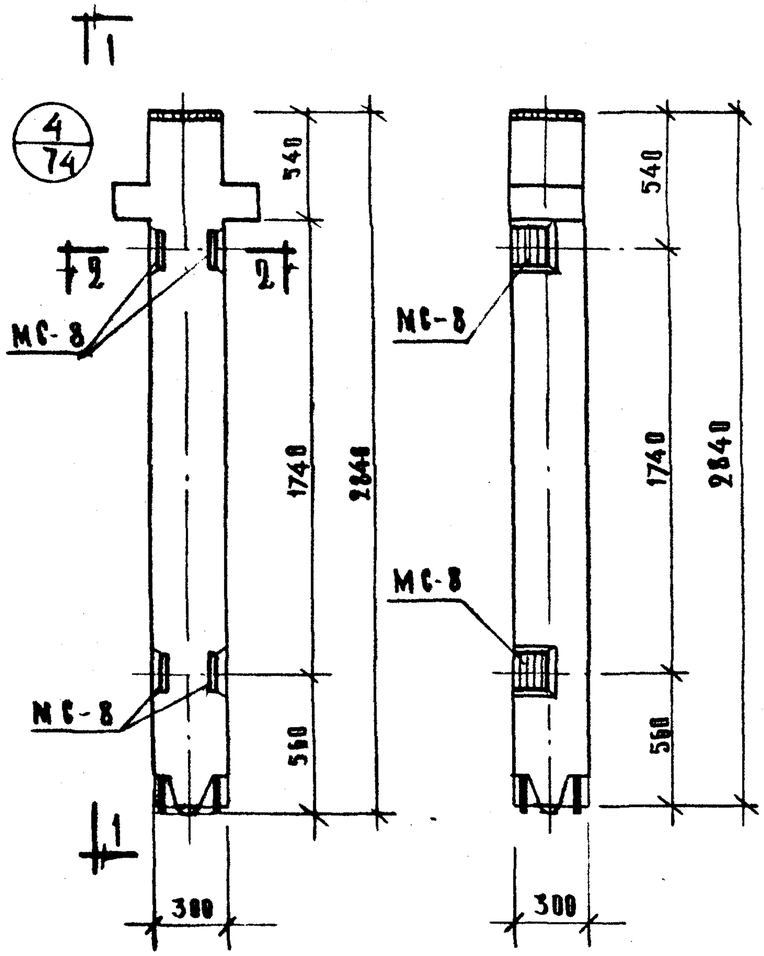

1—1

Колонна КВР—336—14—1

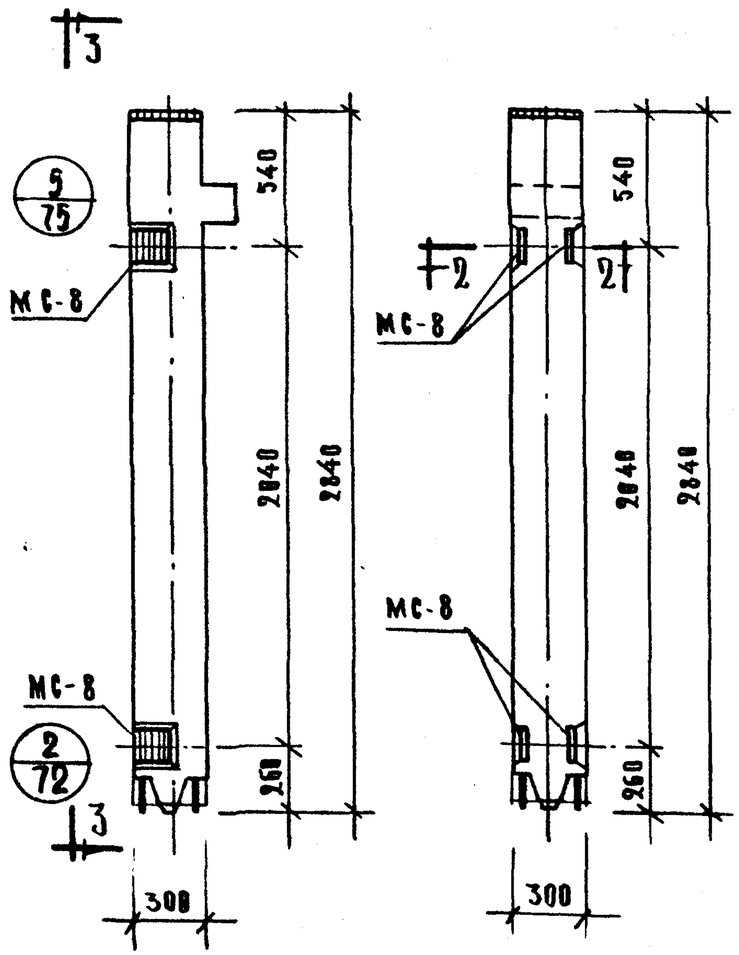

3—3

Колонна КВК—336—14—3

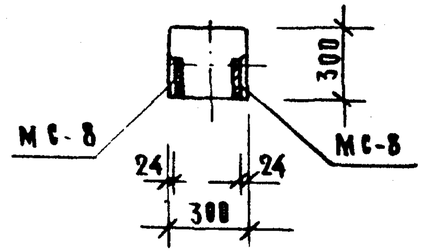

2—2

Марка колонны	Марка доп. закладн. деталей	Кол. шт.	Вес доп. деталей закл. кг. однои дет.	всех дет.	итого на колонну	Общий расход стали на колонну	Из отход чертежа закладн. деталей
КВР-336-14-1	МС-8	4	2,65	10,60	10,60	93,76	77
КВК-336-14-3						87,63	

Примечание:

Опалубка и армирование аналогичны основным маркам колонн, приведенным в альбоме ИИ-04-2 выпуск 8.

Т.К.	Колонны для навески стеновых панелей	Серия ИИ-04-2
1973	Колонны КВР-336-14-1, КВК-336-14-3.	Выпуск 12 Часть I — Лист 2

Инв. № подл. | Подпись и дата | Взам. инв. №

Комплексный г. Москва | Исполнил | Проверил | Гл. инж. | Гл. арх. | Козина | Хорошилова

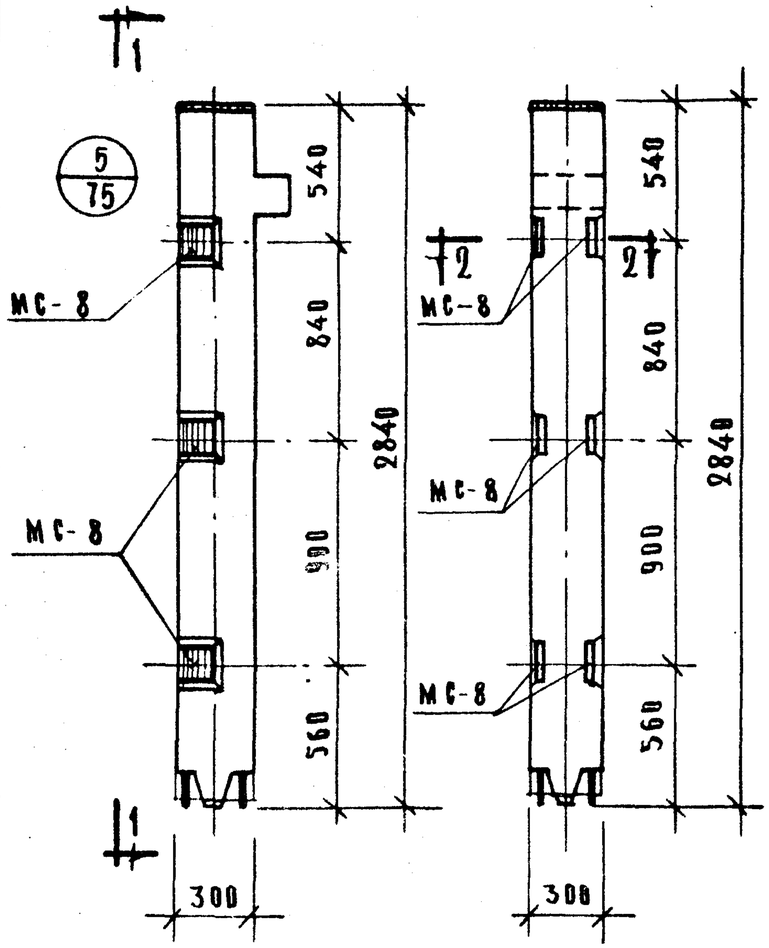

1—1

Колонна КВК-336-14-2

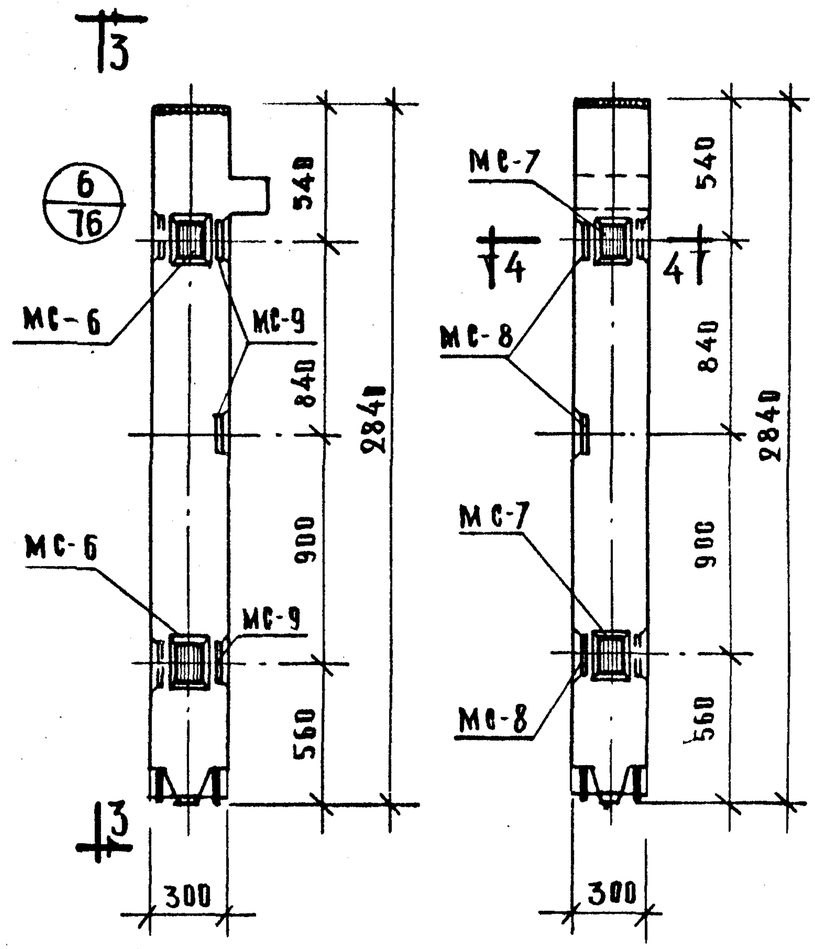

3—3

Колонна КВК-336-14-2у

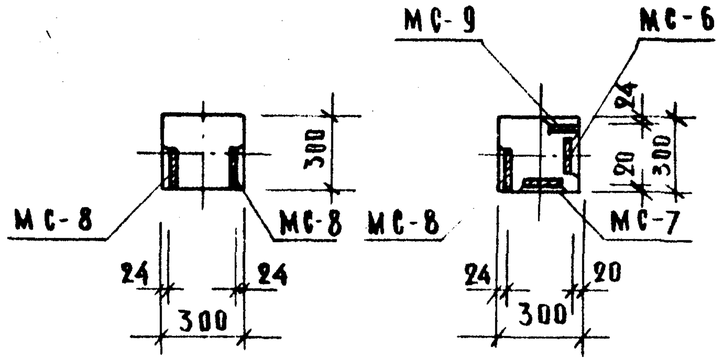

2—2

4—4

Марка колонны	Марка дополнит. закладн. детали	Кол. шт.	Вес дополн. закладн. дет., кг: одной дет.	всех дет.	Итого на колонну	Общий расход стали на колонну	Номер чертежа закладн. детали
КВК-336-14-2	МС-8	6	2,65	15,90	15,90	92,93	77
КВК-336-14-2у	МС-8	2	2,07	4,14	24,18	101,21	77
	МС-7	2	2,07	4,14			
	МС-8	3	2,65	7,95			
	МС-9	3	2,65	7,95			

Примечание:

Вплавка и армирование аналогичны основным маркам колонн, приведенным в альбоме ИИ-04-2. выпуск 8.

т.к. 1973	Колонны для навески стеновых панелей. Колонны КВК-336-14-2, КВК-336-14-2у.	Серия ИИ-04-2. Выпуск 12 часть II. Лист 3

ЦНИИ�II Комплексов г. Москва

Рук. гр. и инж. Козина. Исполнил Хорошилова. Хорошилов

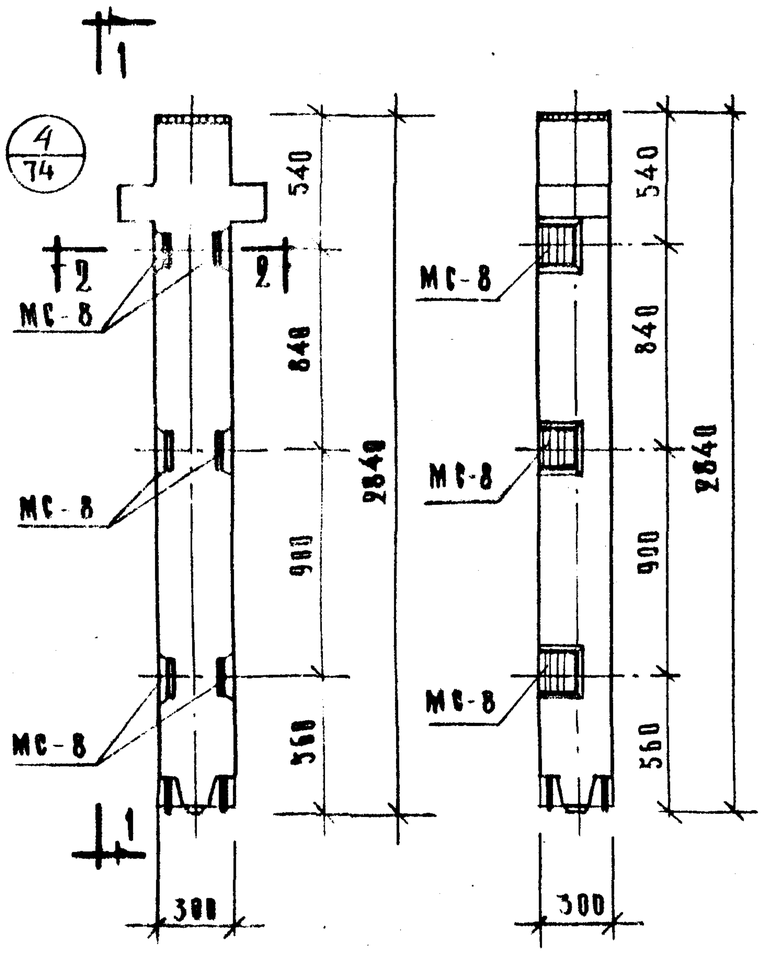

Колонна КВР-336-14-2

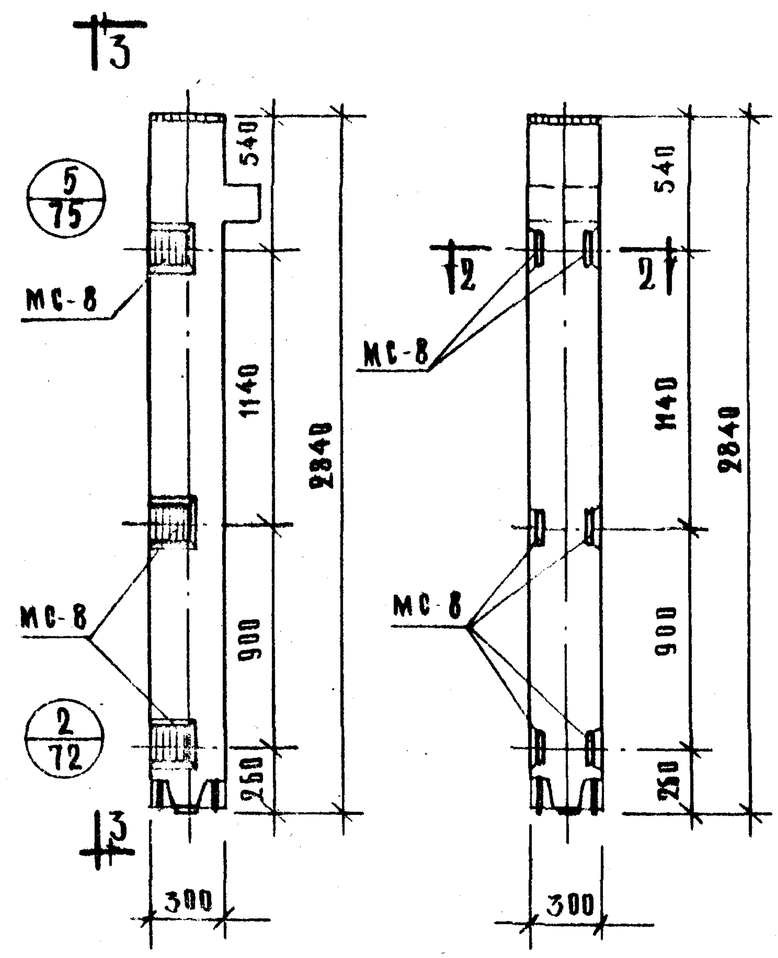

Колонна КВК-336-14-4

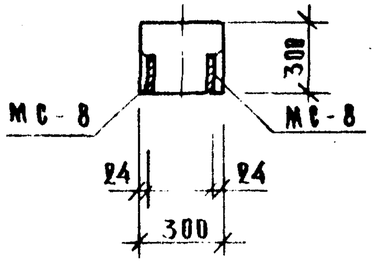

2—2

Марка колонны	Марка дополнит. закладн. детали	Кол. шт	Вес дополнит. закладн. дет., кг.			Общий расход стали на колонну	Н. чертеж. закладн. детали
			одной дет.	всех дет.	итого на колонну		
КВР-336-14-2	МС-8	6	2.65	15.9	15.9	99.06	77
КВК-336-14-4	МС-8	6	2.65	15.9	15.9	92.93	

Примечание:

Опалубка и армирование аналогичны основным маркам колонн, приведенным в альбоме ИИ-04-2. выпуск 8.

т.к.	Колонны для навески стеновых панелей	Серия ИИ-04-2
1973	Колонны КВР-336-14-2, КВК 336-14-4	Выпуск 12 части Лист 4

ЦНИИЭП инженерного оборудования Госстроя СССР
Гл. инж. проекта Козина
Гл. инж. проекта Дорошкевич
Гл. инж. проекта Теплица

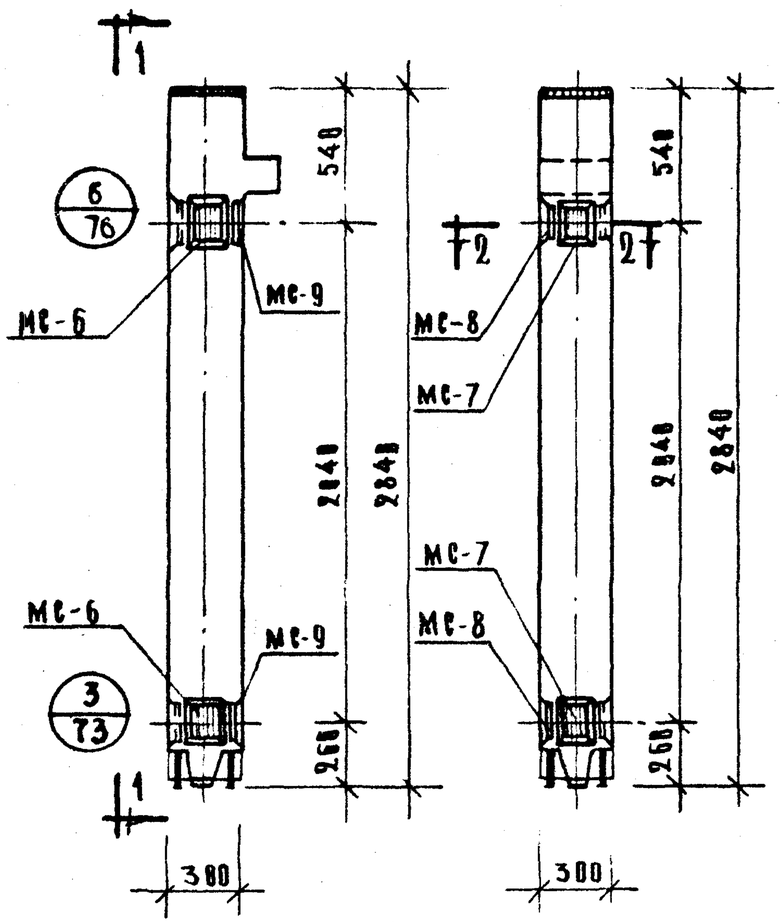

1—1

Колонна КВК-336-14-3у

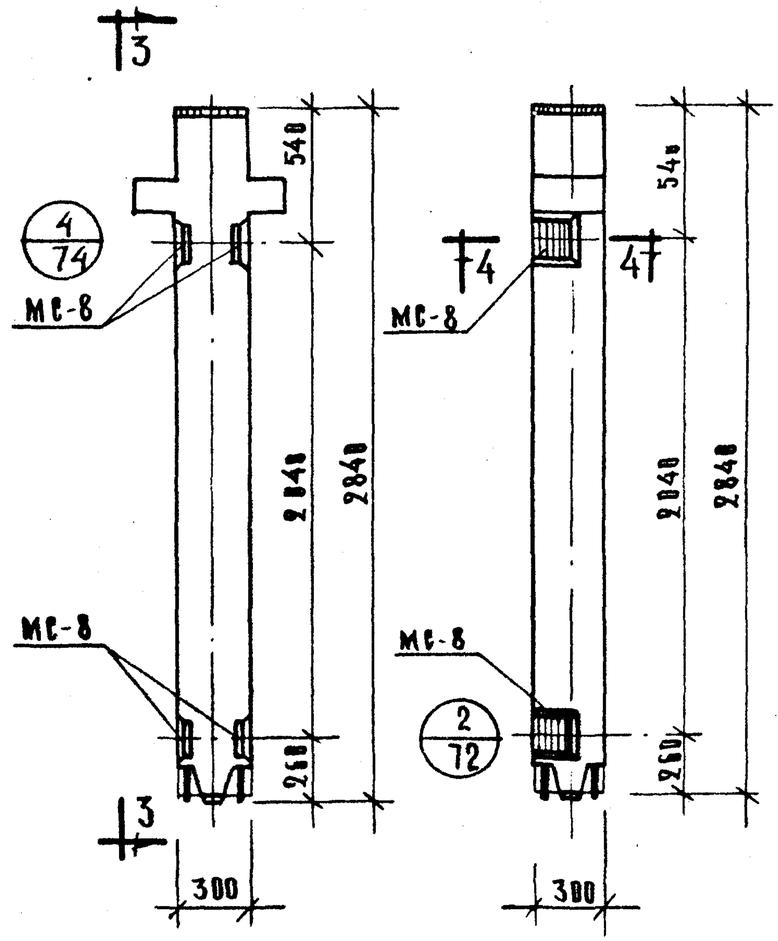

3—3

Колонна КВР-336-14-3

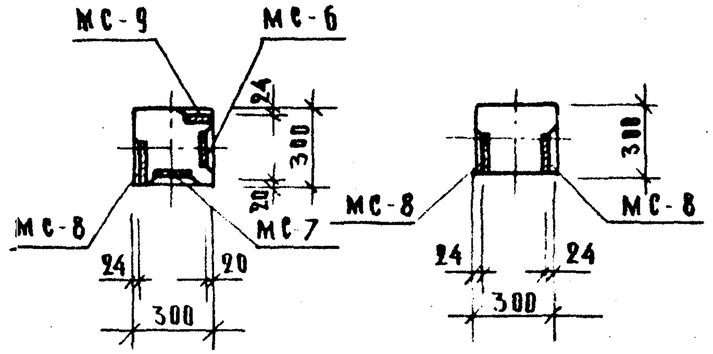

2—2

4—4

Марка колонны	Марка дополнит. закладн. деталей	Кол. шт	Вес дополн. закладн. деталей, кг. одной дет.	всех дет.	итого на колонну	Общий расход стали на кладку	Итого черн. закладн. деталей
КВК-336-14-3у	МС-6	2	2.07	4.14	18.88	95.91	77
	МС-7	2	2.07	4.14			
	МС-8	2	2.65	5.30			
	МС-9	2	2.65	5.30			
КВР-336-14-3	МС-8	4	2.65	10.60	10.60	93.76	77

Примечание

Опалубка и армирование аналогичны основным маркам колонн, приведенным в альбоме ИИ-04-2 выпуск 8.

ТК	Колонны для навески стеновых панелей	Серия ИИ-04-2	
1973	Колонны КВК-336-14-3у, КВР-336-14-3.	Выпуск 12 часть II	Лист 5

г. Москва Спецпроектстальконструкция Хорошилов

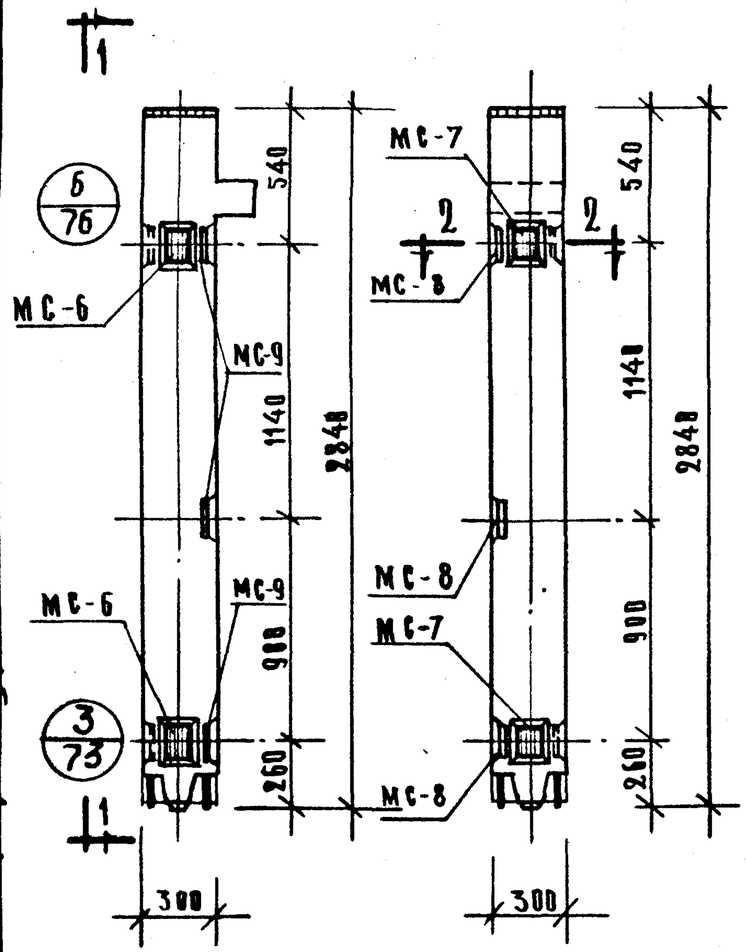

1—1

Колонна КВК-333-14-4у

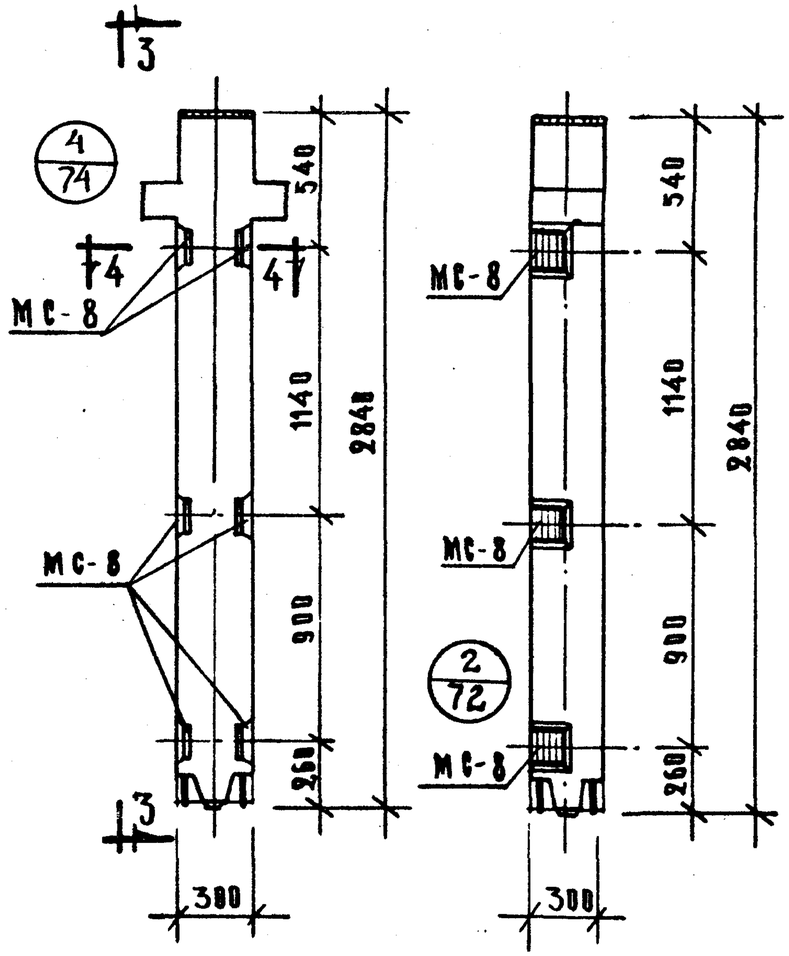

3—3

Колонна КВР-336-14-4

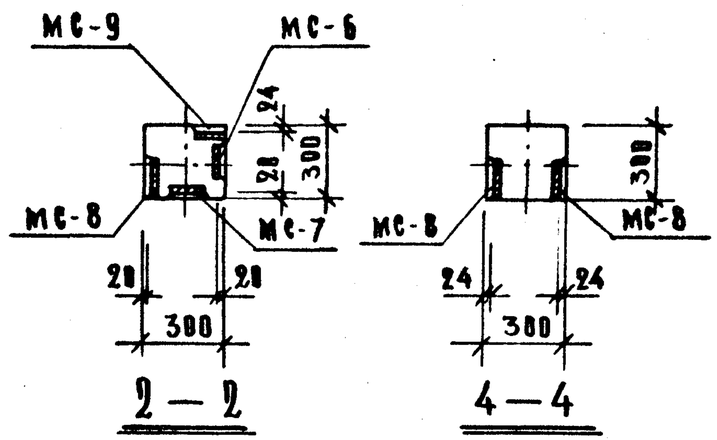

2—2

4—4

Марка колонны	Марка доп. закладн. детали	Кол. шт.	Вес доп. закладн. дет., кг.			Объем расход стали на колонну	Из углерод. черн. закладн.
			Одной дет.	Всех дет.	Итого на колонну		
КВК-336-14-4у	МС-6	2	2.07	4.14	24.18	101,21	77
	МС-7	2	2.07	4.14			
	МС-8	3	2.65	7.95			
	МС-9	3	2.65	7.95			
КВР-336-14-4	МС-8	6	2.65	15.90	15.90	99.06	77

Примечание:

Планировка и армирование аналогичны основным маркам колонн, приведенным в альбоме ИИ-04-2 выпуск 8

ТК	Колонны для навески стеновых панелей	Серия ИИ-04-2	
1973	Колонны КВК-336-14-4у, КВР-336-14-4	Выпуск 12 Часть II	Лист 6

ЦНИИЭП комплексных г. Москва

Гл. инж. проекта	Козина	
Рук. гр. инж.	Хорошилова	
Исполнил		

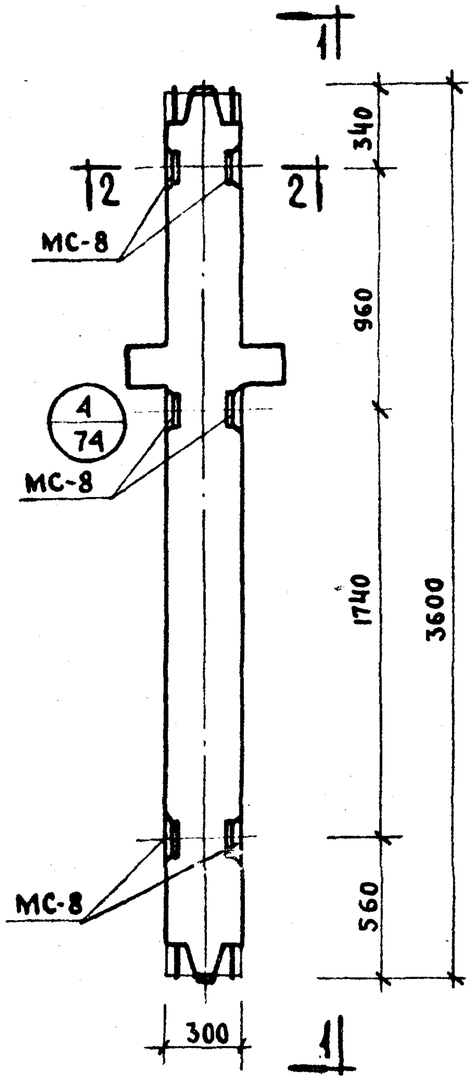

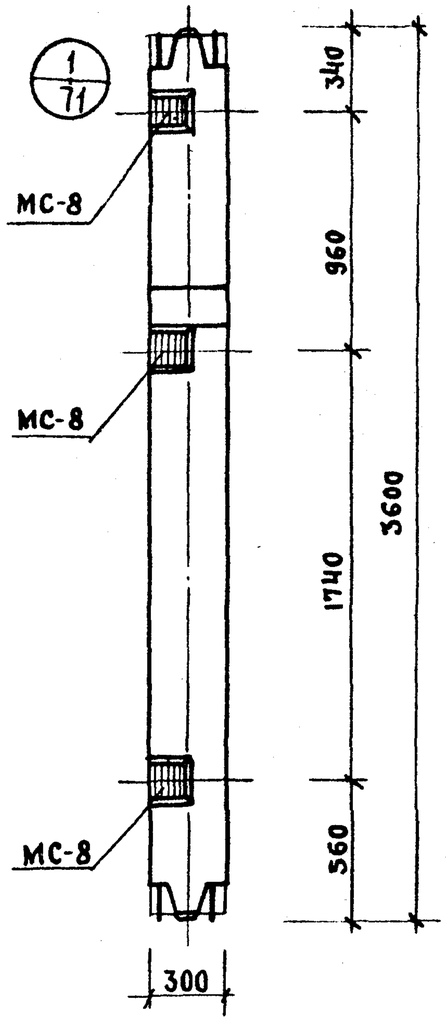

1-1

Колонны

КСР-336-14-1; КСР-336-17-1 · КСР-333-23-1

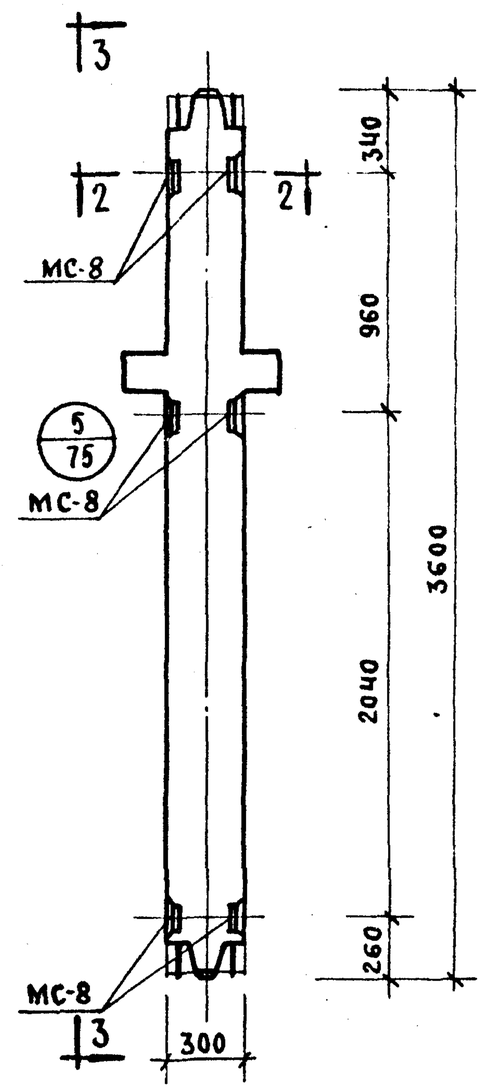

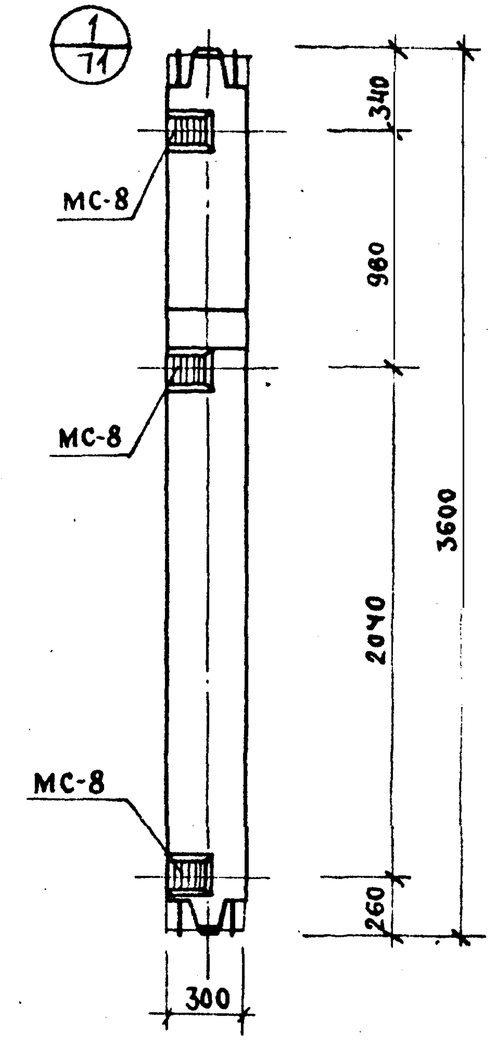

3-3

Колонны

КСР-336-14-3; КСР-336-17-3; КСР-336-23-3.

Марка колонны	Марка дополн. закляд. деталей	Кол. шт.	Вес дополнительных закладных дет-лей, кг: одной дет.	всех дет.	итого на колонну	Общий расход стали на колонну	Изготовит. черт. закляд. деталей
КСР-336-14-1	МС-8	6	2,65	15,90	15,90	91,72	ТТ
КСР-336-17-1						91,72	
КСР-336-23-1						157,72	
КСР-336-14-3						91,72	
КСР-336-17-3						91,72	
КСР-336-23-3						157,72	

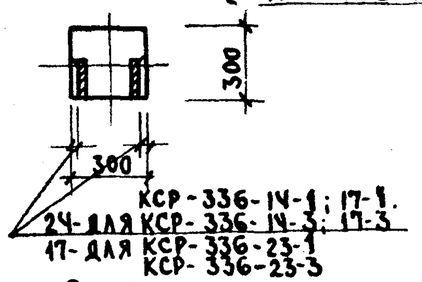

2-2

Примечание:

Опалубка и армирование аналогичны основным маркам колонн, приведённым в альбоме ИИ-04-2 выпуск 8.

ТК	Колонны для навески стеновых панелей.	Серия ИИ-04-2	
1973	Колонны КСР-336-14-1, КСР-336-17-1, КСР-336-23-1 КСР-336-14-3, КСР-336-17-3, КСР-336-23-3	Выпуск 12 часть II	Лист 7

Цигиш I комплексов г. Москва

Рук. гр. инж.		Козина
Исполнил		Хорошилова

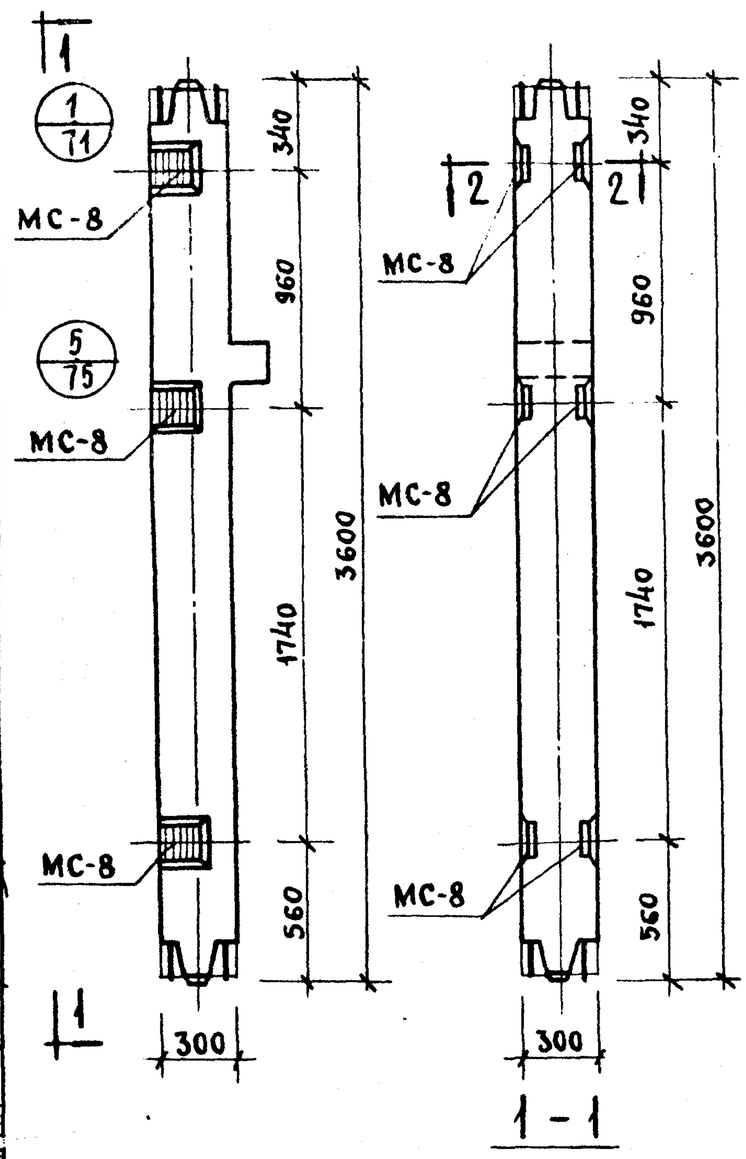

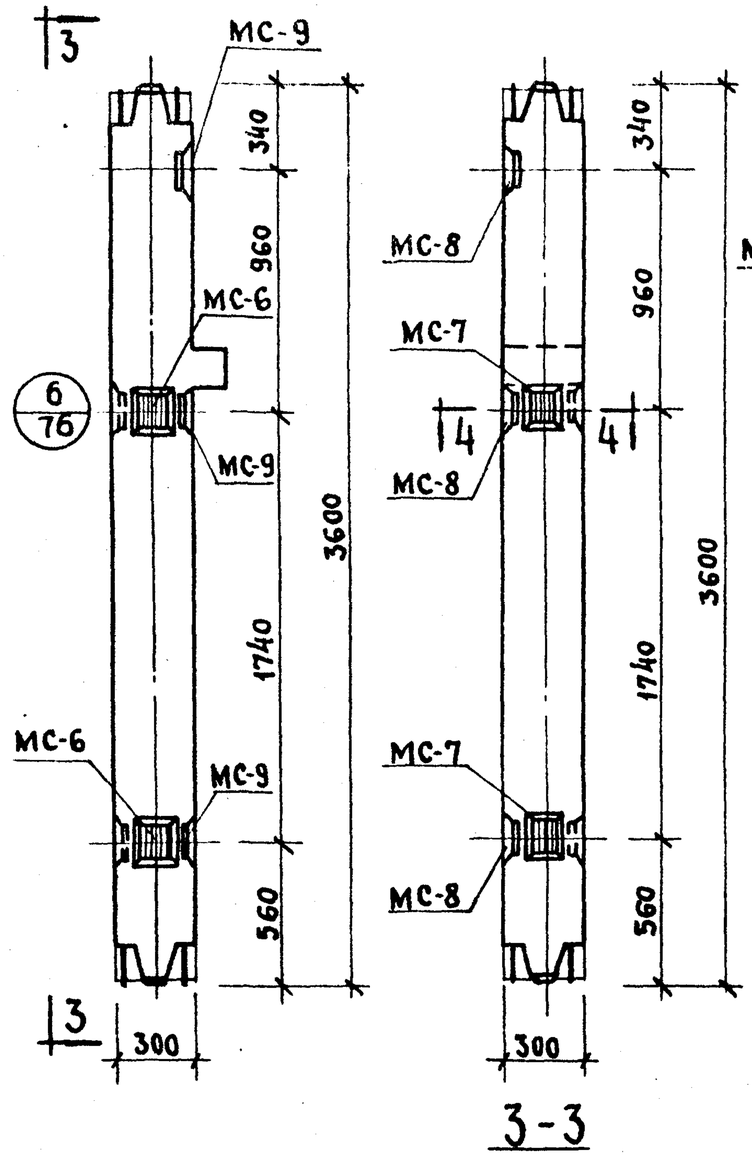

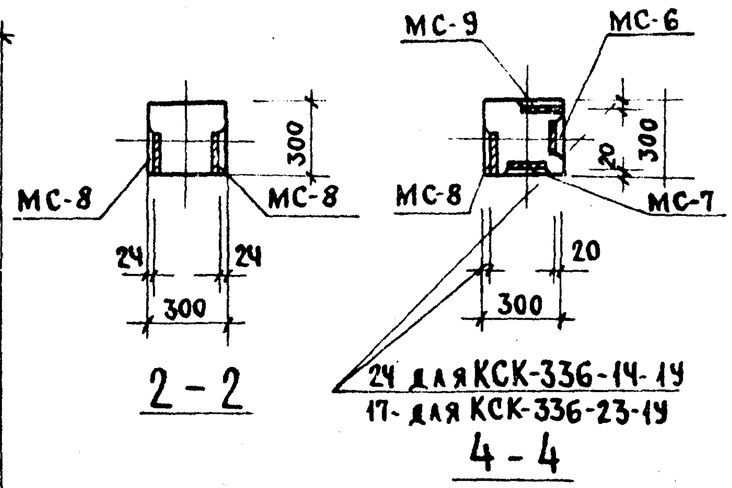

Марка колонны	Марка дополнит. закладн. детали	Кол. шт.	Вес дополнит. закл. дет., кг: одной дет.	всех дет.	итого на колонну	Общий расход стали на колонну	№ заготов. черт. закладн. детали
КСК-336-14-1	МС-8	6	2,65	15,90	15,90	85,59	77
КСК-336-23-1	МС-8	6	2,65	15,90	15,90	151,59	77
КСК-336-14-1У	МС-6	2	2,07	4,14	24,18	93,87	77
	МС-7	2	2,07	4,14			
	МС-8	3	2,65	7,95			
	МС-9	3	2,65	7,95			
КСК-336-23-1У	МС-6	2	2,07	4,14	24,18	159,87	77
	МС-7	2	2,07	4,14			
	МС-8	3	2,65	7,95			
	МС-9	3	2,65	7,95			

Колонны КСК-336-14-1, КСК-336-23-1

Колонны КСК-333-14-1У; КСК-336-23-1У

Примечание:

Опалубка и армирование аналогичны основным маркам колонн, приведённым в альбоме ИИ-04-2 выпуск 8.

ТК	Колонны для навески стеновых панелей.	Серия ИИ-04-2	
1973	Колонны КСК-336-14-1, КСК-336-23-1, КСК-333-14-1У, КСК-336-23-1У	Выпуск 12 часть II	Лист 8

ЦНИИЭП комплексов г. Москва | Рук. гр. и инж. Козина | Исполн. Хорошилова

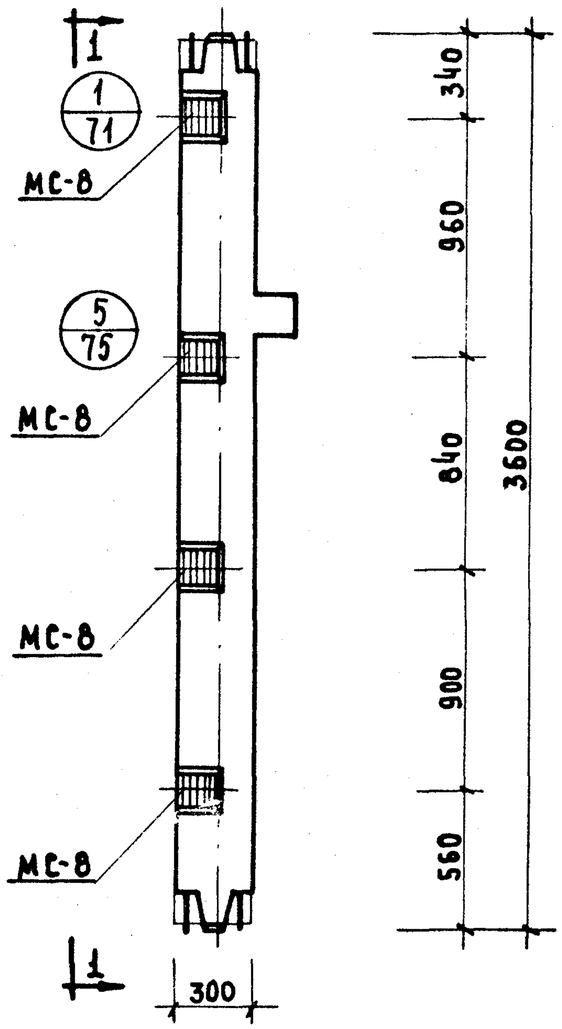

Колонны КСК-336-14-2, КСК-336-23-2

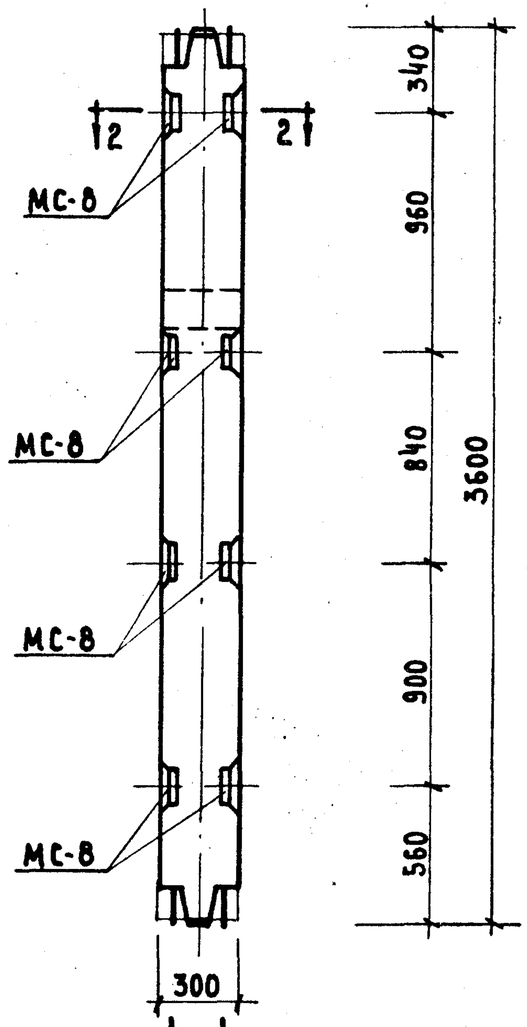

1-1

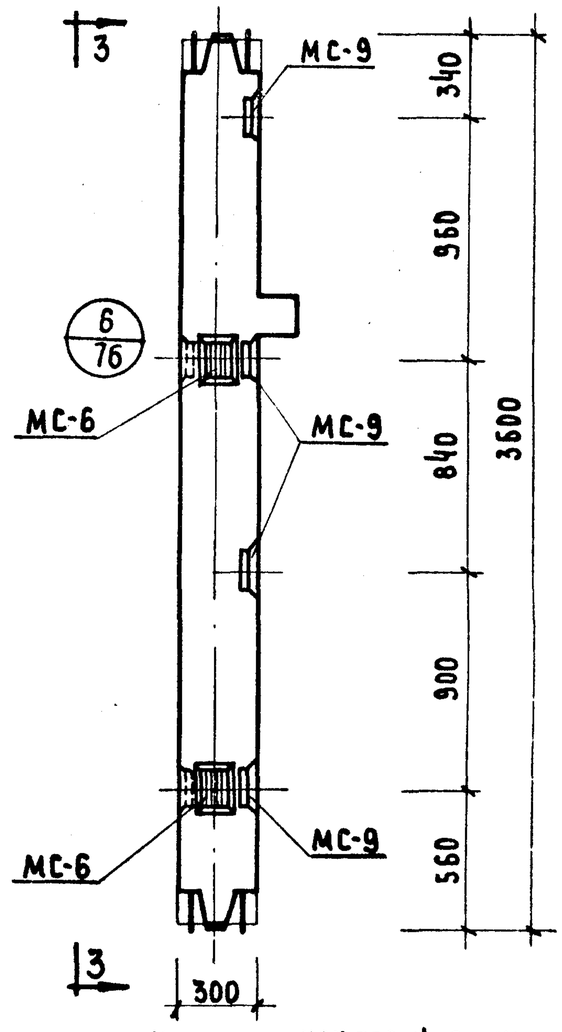

Колонны КСК-336-14-2у, КСК-336-23-2у.

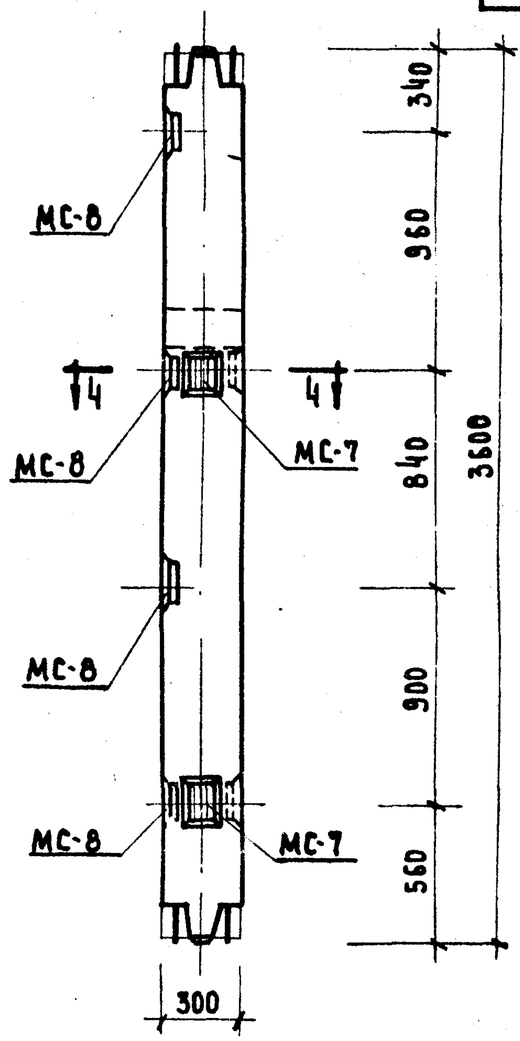

3-3

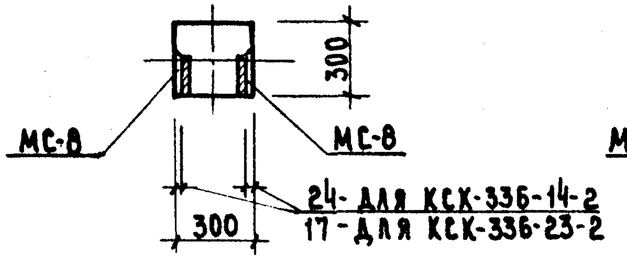

2-2

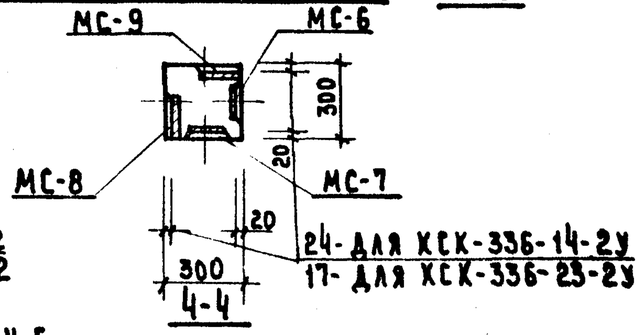

4-4

Примечание

Опалубка и армирование аналогичны основным маркам колонн, приведенным в альбоме ИИ-04-2 выпуск 8.

Марка колонны	Марка дополнит. закладн. детали	[illegible]	Вес дополнительных закладных деталей, кг. одной дет.	всех дет.	Итого на колонну	Общий расход стали на колонну	№ заготовит. черт. закладн. дет.
КСК-336-14-2у	МС-6	2	2,07	4,14	29,48	99,17	77
	МС-7	2	2,07	4,14			
	МС-8	4	2,65	10,60			
	МС-9	4	2,65	10,60			
КСК-336-23-2у	МС-6	2	2,07	4,14	29,48	165,17	77
	МС-7	2	2,07	4,14			
	МС-8	4	2,65	10,60			
	МС-9	4	2,65	10,60			
КСК-336-14-2	МС-8	8	2,65	21,20	21,20	90,89	77
КСК-336-23-2						156,89	

ТК	Колонны для навески стеновых панелей.	Серия ИИ-04-2	
1973	Колонны КСК-336-14-2,-23-2; КСК-336-14-2у-23-2у	Выпуск 12 часть II	Лист 9

Комплексов Т. Москва | Рук. гр. ЦНИЖ. Козина | Исполнил Меркурьев

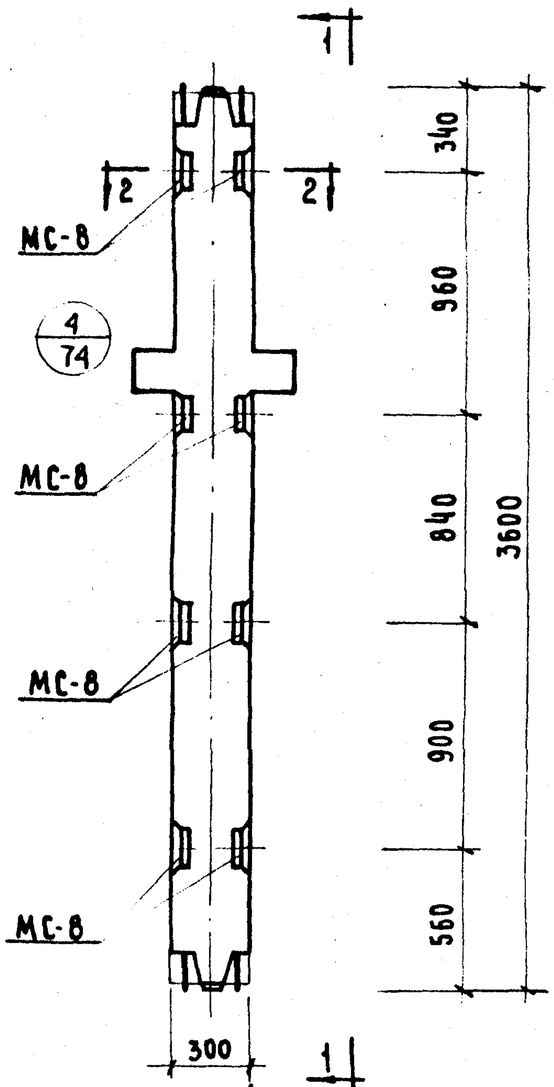

Колонны КСР-366-14-2, КСР-366-17-2, КСР-366-23-2

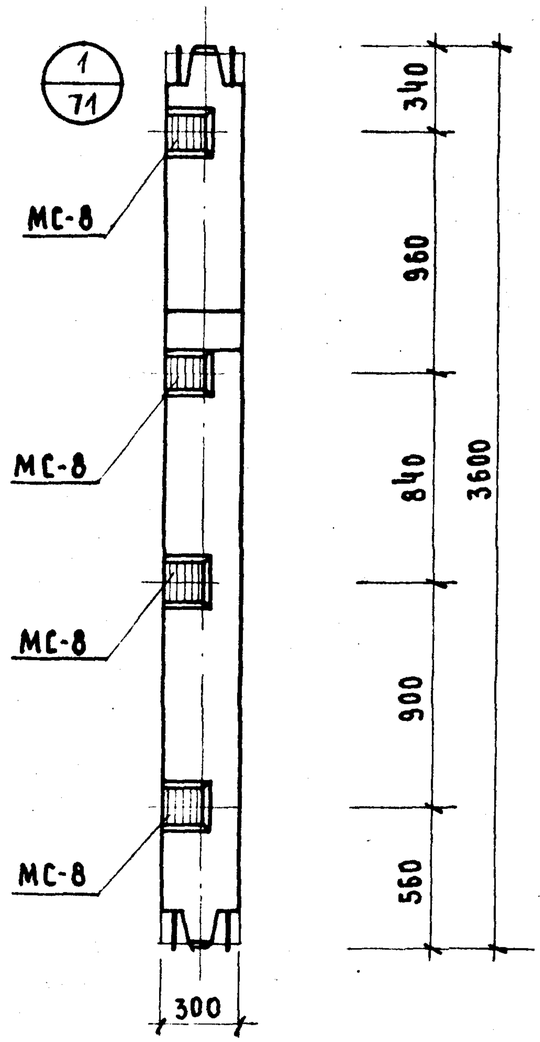

1 – 1

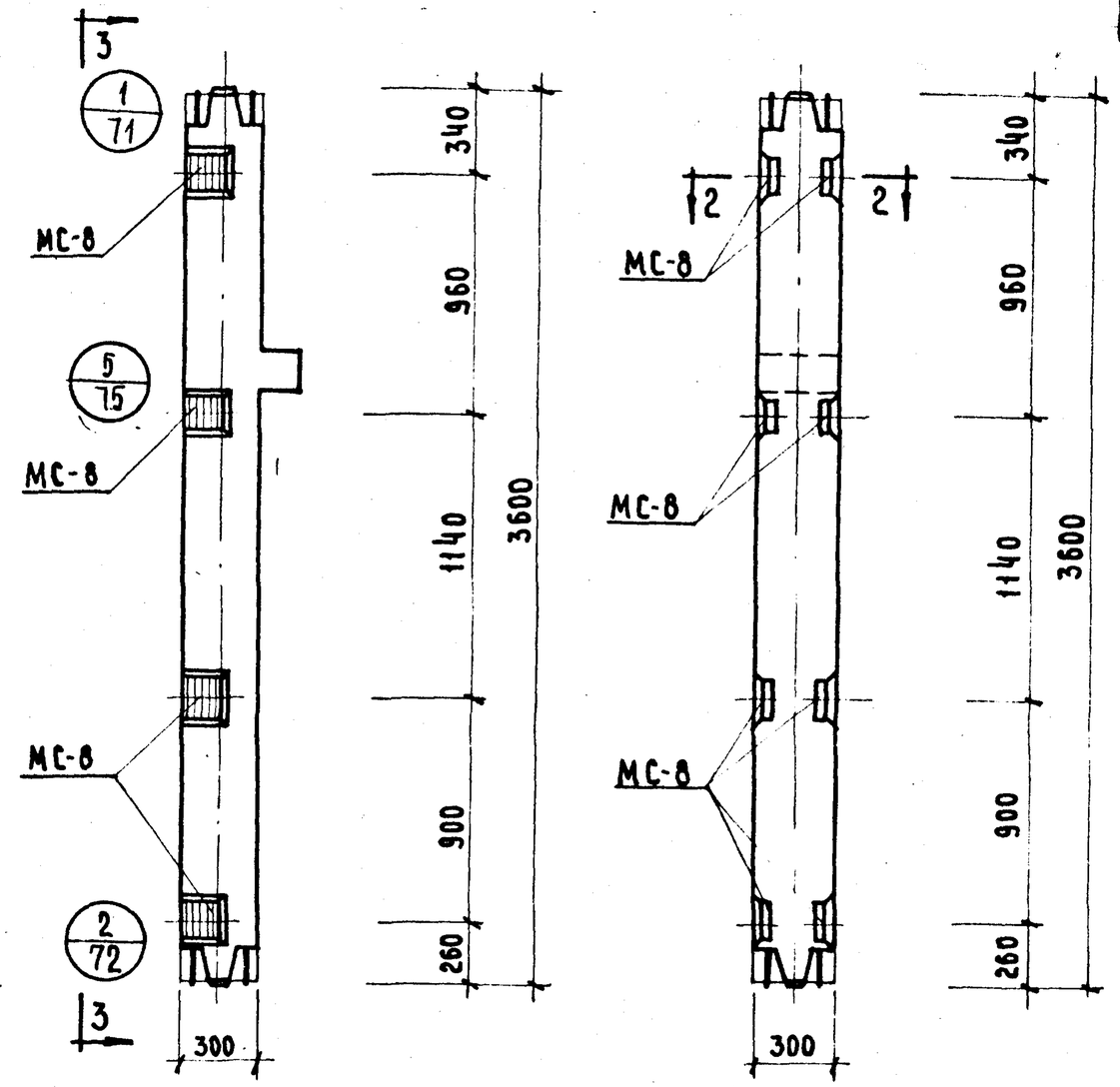

Колонны КСК-336-14-4, КСК-336-23-4

3 – 3

Марка колонны	Марка закладн. дополн. деталей	Кол. шт.	Вес дополнительных закладных деталей, кг. одной дет.	всех дет.	итого на колонну	Общий расход стали на колонну	№ заготовит. черт. закладн. деталей
КСК-336-14-4	МС-8	8	2,65	21,20	21,20	90,89	77
КСК-336-23-4						156,89	
КСР-336-14-2						97,02	
КСР-336-17-2						97,02	
КСР-336-23-2						163,02	

Примечание:

Опалубка и армирование аналогичны основным маркам колонн, приведенным в альбоме ИИ-04-2 выпуск 8

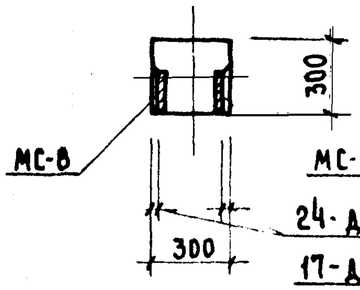

2 – 2

24 - для КСК-336-14-4, КСР-366-14-2, -17-2

17 - для КСК-336-23-4, КСР-366-23-2

ТК	Колонны для навески стеновых панелей	Серия ИИ-04-2	
1973	Колонны КСК-336-14-4, -23-4; КСР-366-14-2, -17-2, -23-2.	Выпуск 12 часть II	Лист 10

ЦНИИЛП туристских комплексов г. Москва

Рук. гр. инж. Козина

Исполнил Меркурьева

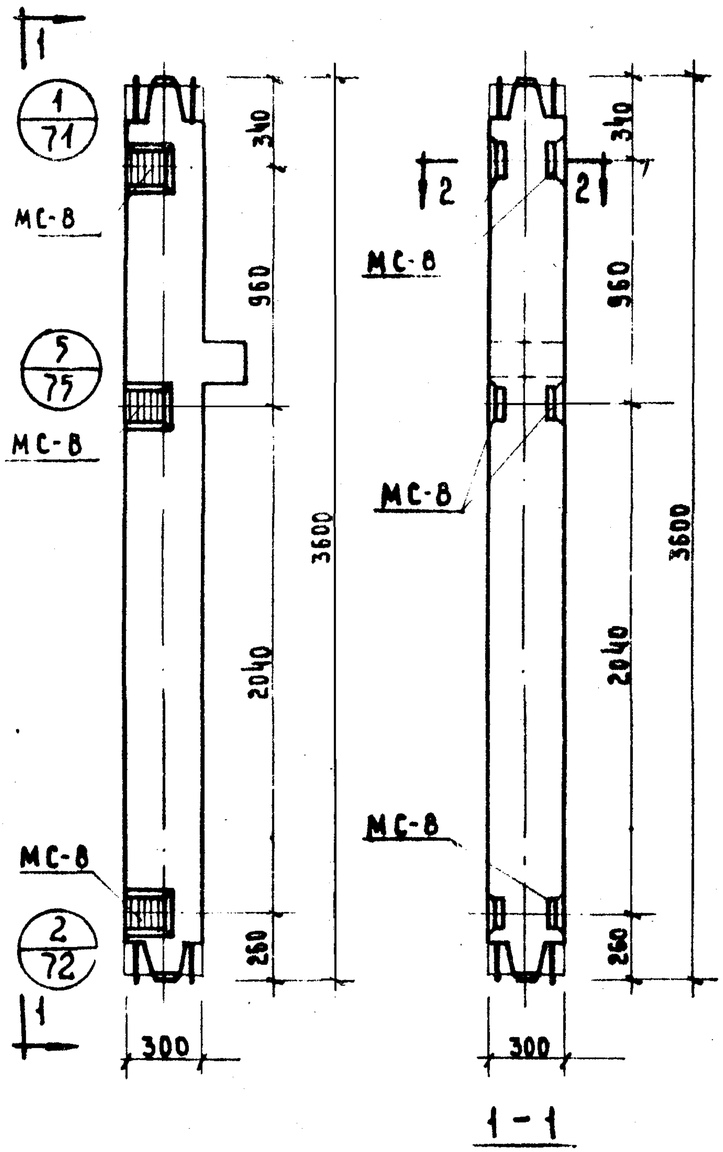

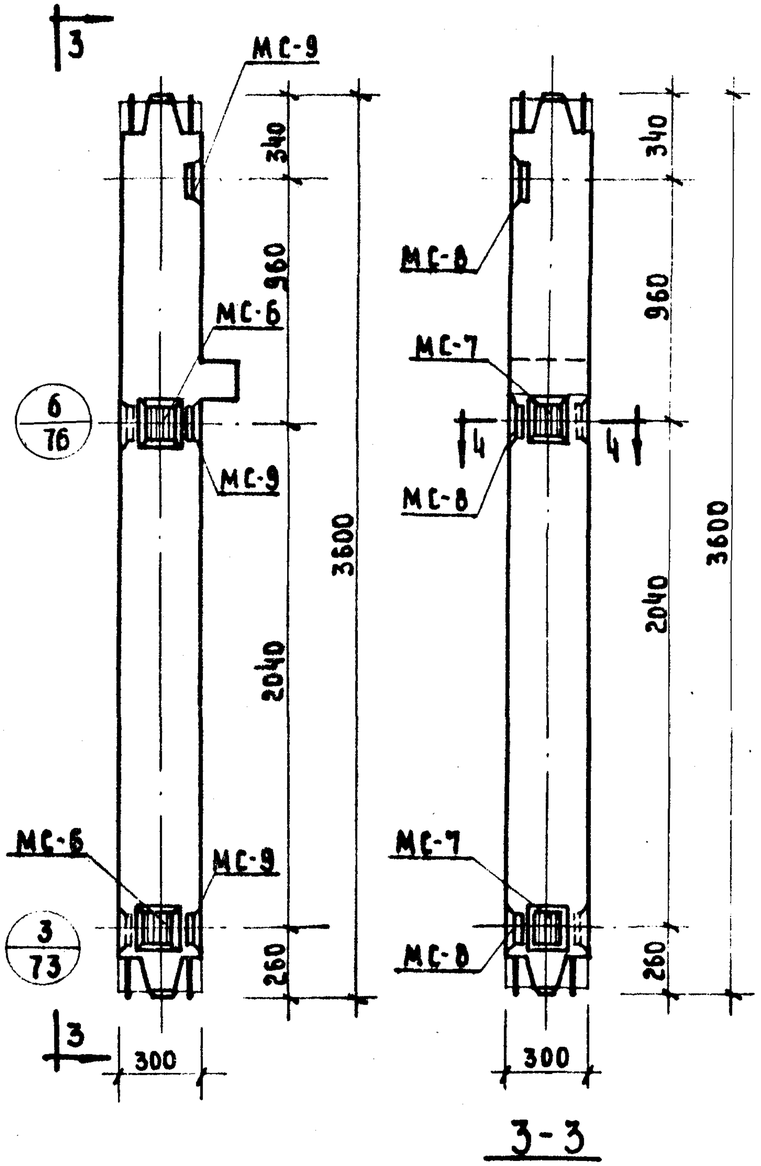

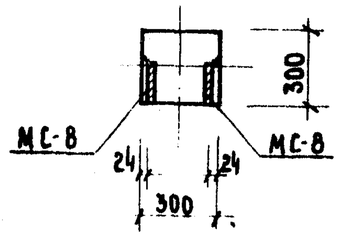

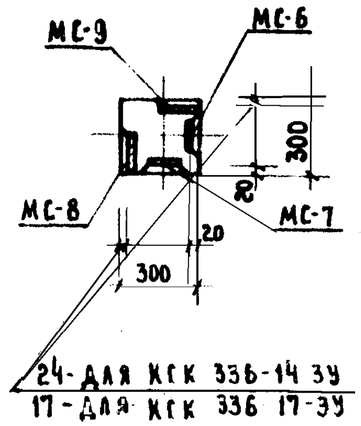

Марка колонны	Марка дополн. закладн. детали	Кол. шт.	Вес дополнительных закладн. деталей кг. Одной дет.	Всех дет.	Итого на колонну	Общий расход стали на колонну	№ заготовит. черт. закл. детали
КСК-336-14-3	МС-8	6	2,65	15,90	15,90	85,59	77
КСК-336-23-3	МС-8	6	2,65	15,90	15,90	151,59	
КСК-336-14-3У	МС-6	2	2,07	4,14	24,18	93,87	
	МС-7	2	2,07	4,14			
	МС-8	3	2,65	7,95			
	МС-9	3	2,65	7,95			
КСК-336-23-3У	МС-6	2	2,07	4,14	24,18	159,87	77
	МС-7	2	2,07	4,14			
	МС-8	3	2,65	7,95			
	МС-9	3	2,65	7,95			

Колонны КСК 336-14-3, КСК-336-23-3

Колонны КСК-336-14-3У, КСК-336-23-3У.

Примечание:

Опалубка и армирование аналогичны основным маркам колонн, приведённым в альбоме ИИ-04-2 выпуск 8.

ТК	Колонны для навески стеновых панелей	Серия ИИ-04-2
1973	Колонны КСК-336-14-3, КСК-336-23-3, КСК-336-14-3У, КСК-336-23-3У	Выпуск 12 часть II; Ал 11

ЦПИИЭП Комплексов Госстроя СССР Москва

Рук. гр. инж. Козина

Исполнил Хорошилова

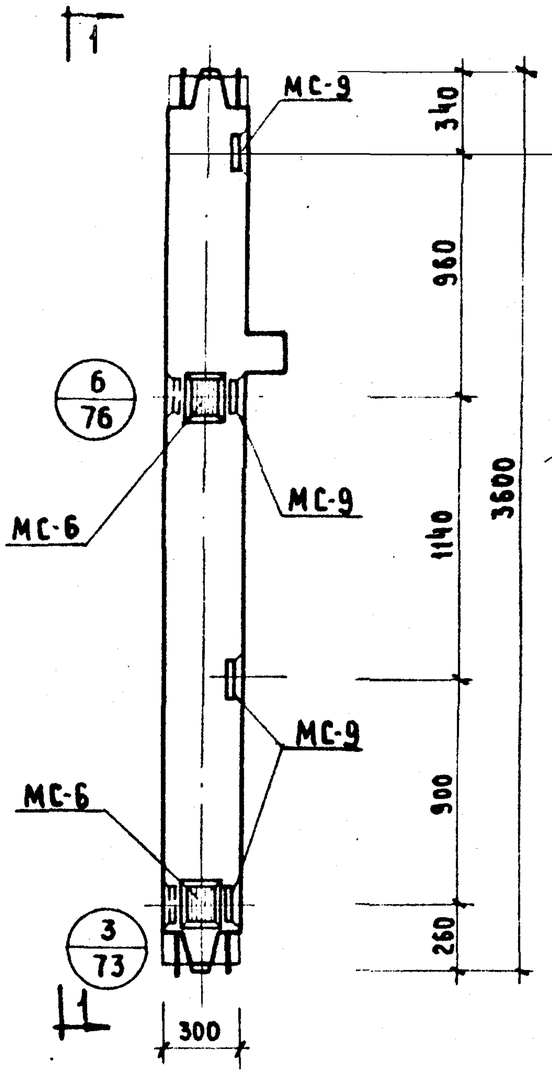

Колонна КСК-336-14-4у, КСК-336-23-4у.

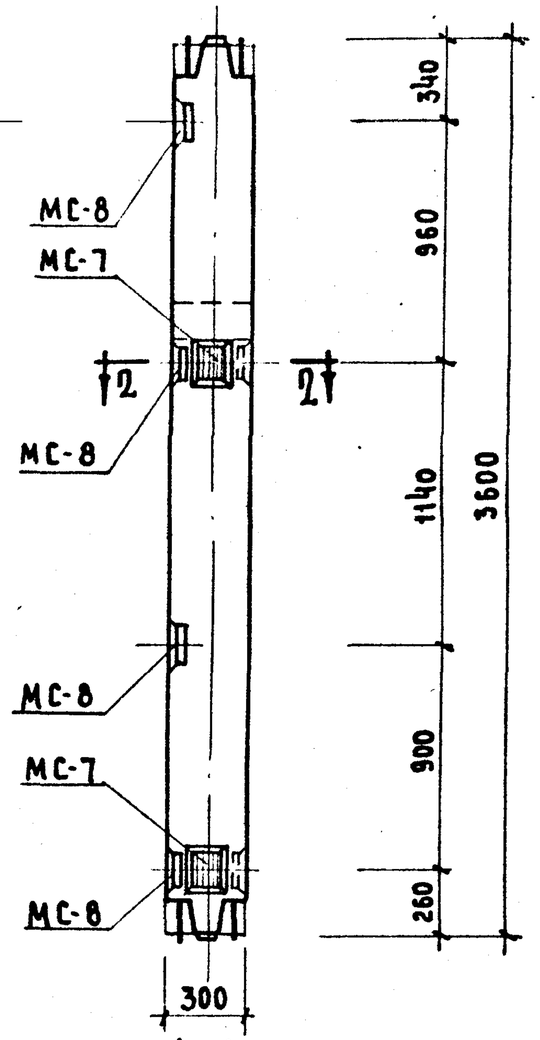

1-1

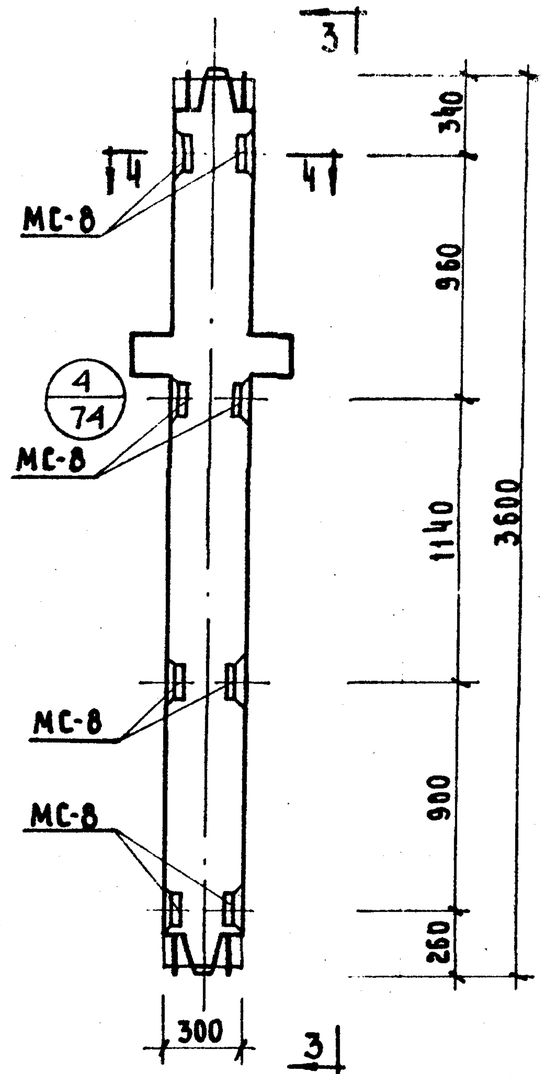

Колонны КСР-336-14-4,-17-4,-23-4.

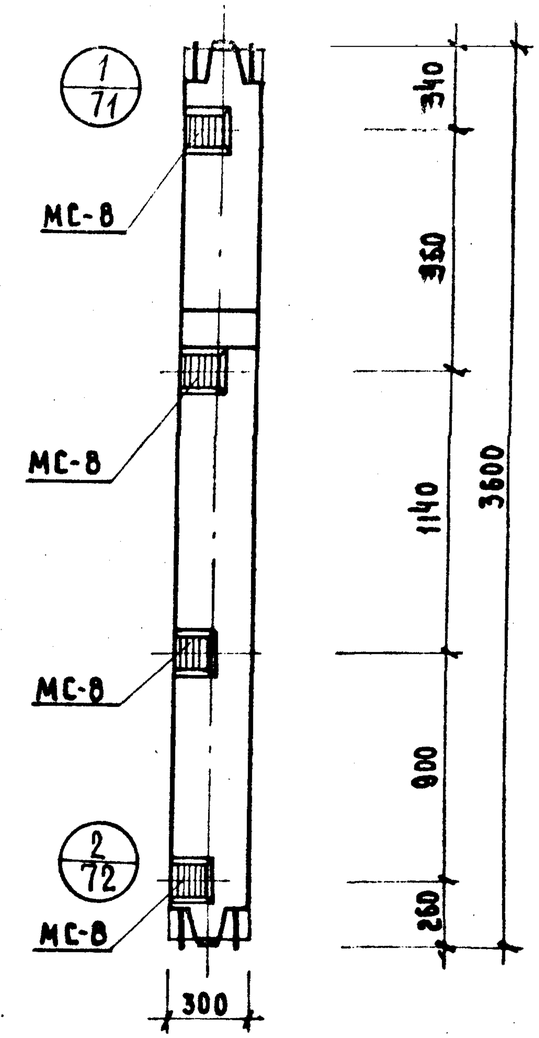

3-3

Марка колонны	Марка дополнит. закладн. деталей	Кол. шт.	Вес дополнительных закладных деталей, кг. одной дет.	всех дет.	итого на колонну	Общий расход стали на колонну	№ заготовит. черт. закладн. дет.
КСК-336-14-4у	МС-6	2	2,07	4,14	29,48	99,17	77
	МС-7	2	2,07	4,14			
	МС-8	4	2,65	10,60			
	МС-9	4	2,65	10,60			
КСК-336-23-4у	МС-6	2	2,07	4,14	29,48	165,17	77
	МС-7	2	2,07	4,14			
	МС-8	4	2,65	10,60			
	МС-9	4	2,65	10,60			
КСР-336-14-4	МС-8	8	2,65	21,20	21,20	97,02	77
КСР-336-17-4						97,02	
КСР-336-23-4						163,02	

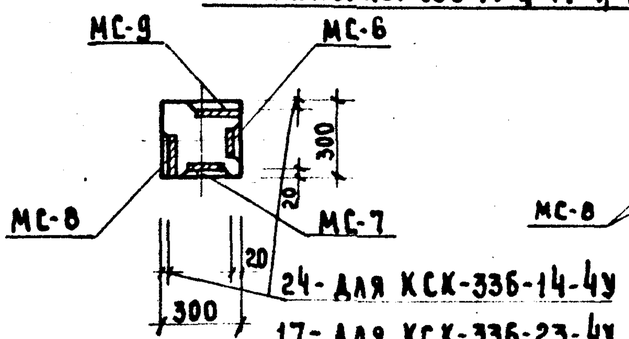

2-2

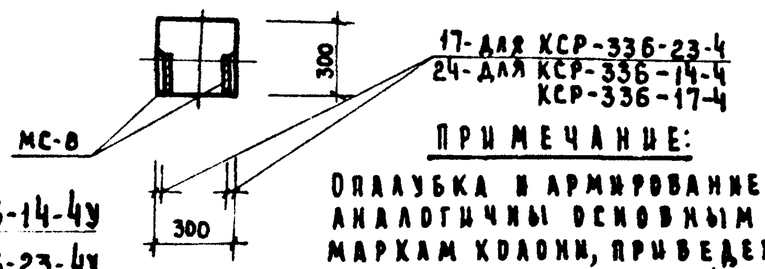

4-4

ПРИМЕЧАНИЕ:

Опалубка и армирование аналогичны основным маркам колонн, приведенным в альбоме ИИ-04-2 выпуск 8.

ТК	Колонны для навески стеновых панелей	Серия ИИ-04-2	
1973	Колонны КСК-336-14-4у; КСК-336-23-4у; КСР-336-14-4; КСР-336-17-4; КСР-336-23-4.	Выпуск 12 часть II	Лист 12

Гипрокоммунстрой г. Москва

Исполнил Меркурьева

Гл. арх. инж. Козина

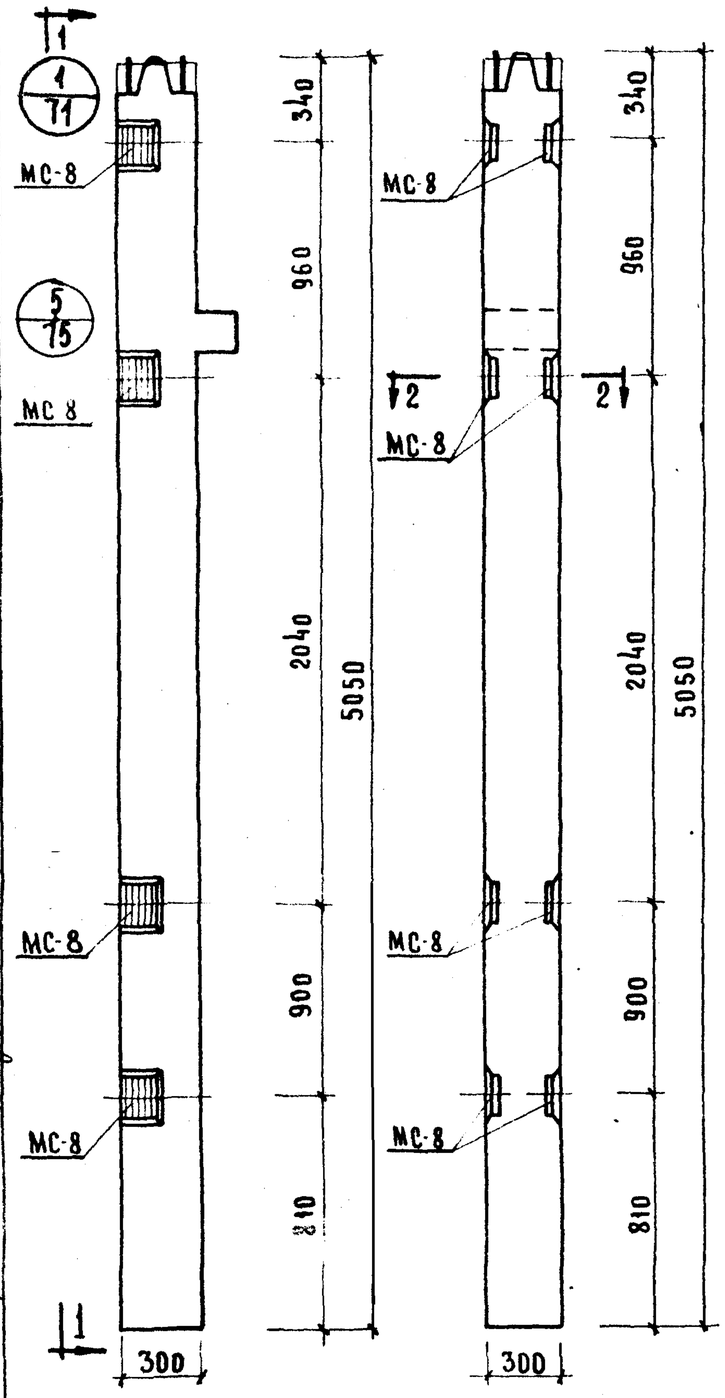

1-1

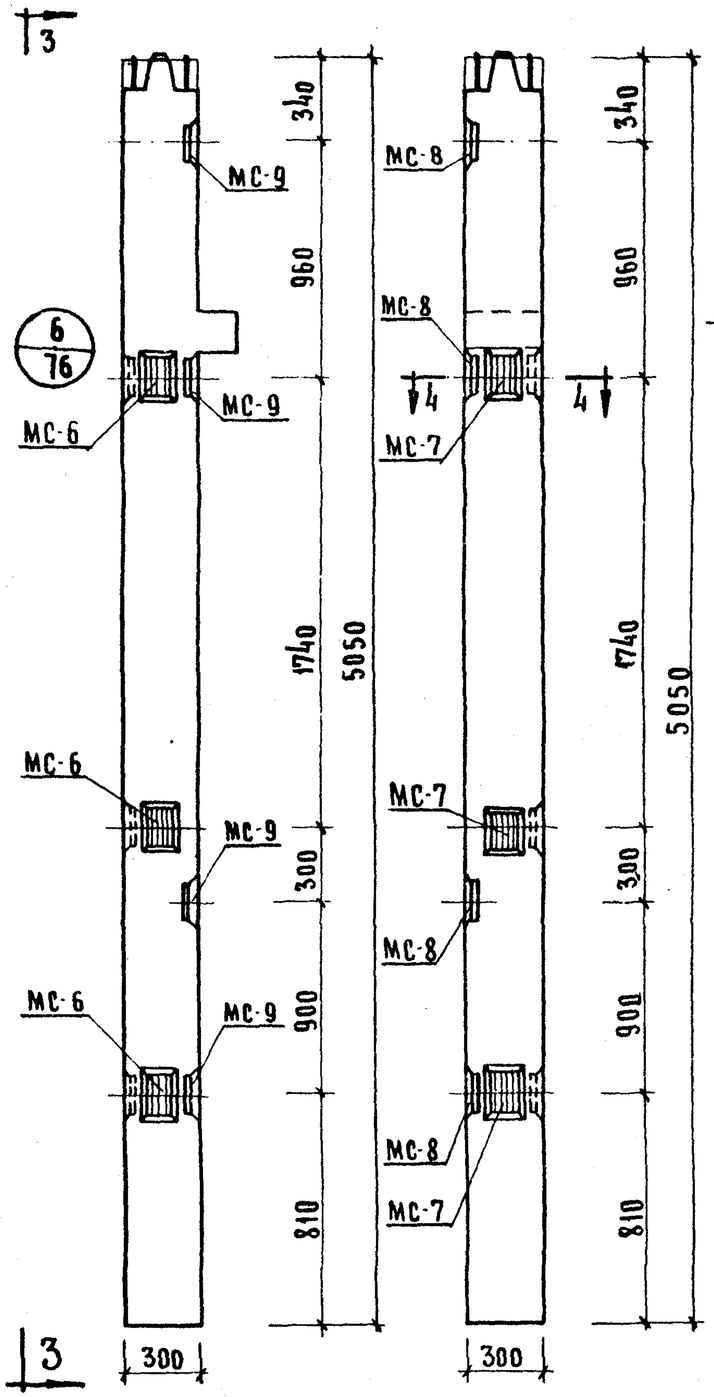

3-3

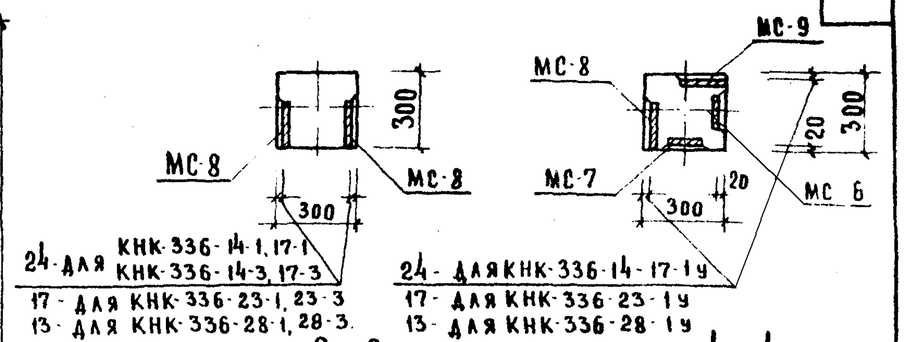

24 - для КНК-336-14-1, 17-1
КНК-336-14-3, 17-3
17 - для КНК-336-23-1, 23-3
13 - для КНК-336-28-1, 28-3.

2 — 2

24 - для КНК-336-14-17-1у
17 - для КНК-336-23-1у
13 - для КНК-336-28-1у

4 — 4

Марка колонны	Марка дополнит. закладн. детали	Код. шт.	Вес дополнительных закладных деталей, кг. одной дет.	всех дет.	итого на колонну	Общий расход стали на колонну	Из заготовит. черт. заклад. дет.
КНК-336-14-1у КНК-336-17-1у	МС-6	3	2.07	6,21	33.62	118,11	77
	МС-7	3	2.07	6,21			
	МС-8	4	2.65	10.60			
	МС-9	4	2.65	10.60			
КНК-336-23-1у	МС-6	3	2.07	6.21	33,62	206,41	77
	МС-7	3	2.07	6.21			
	МС-8	4	2.65	10.60			
	МС-9	4	2.65	10.60			
КНК-336-28-1у	МС-6	3	2.07	6.21	33.62	287,81	77
	МС-7	3	2.07	6.21			
	МС-8	4	2.65	10.60			
	МС-9	4	2.65	10.60			
КНК-336-14-1	МС-8	8	2.65	21.20	21.20	105.69	77
КНК-336-17-1							
КНК-336-23-1						193.99	
КНК-336-28-1						275.39	
КНК-336-14-3	МС-8	8	2.65	21.20	21.20	105,69	77
КНК-336-17-3							
КНК-336-23-3						193,99	
КНК-336-28-3						275.39	

Примечание

Опалубка и армирование аналогичны основным маркам колонн, приведенным в альбоме ИИ-04-2 выпуск 8.

Колонны КНК-336-14-1, КНК-336-17-1, КНК-336-23-1
КНК-336-28-1, КНК-336-14-3, КНК-336-17-3, КНК-336-23-3
КНК 336-28-3

Колонны КНК-336-14-1у, КНК-336-17-1у, КНК-336-23-1у.
КНК-336-28-1у

ЦНИИЭП туристских комплексов г. Москва

Гл. инж. пр.		
Рук. гр. инж.	Козина	Меркурьева
Исполнил		

ТК	Колонны для навески стеновых панелей	Серия ИИ-04-2	
1973	Колонны КНК-336-14-1, КНК-336-17-1, КНК-336-23-1, КНК-336-28-1, КНК-336-14-3, КНК-336-17-3, КНК-336-23-3, КНК-336-28-3, КНК-336-14-1у; КНК-336-17-1у, КНК-336-23-1у, КНК-336-28-1у	Выпуск 12 часть II	Лист 13

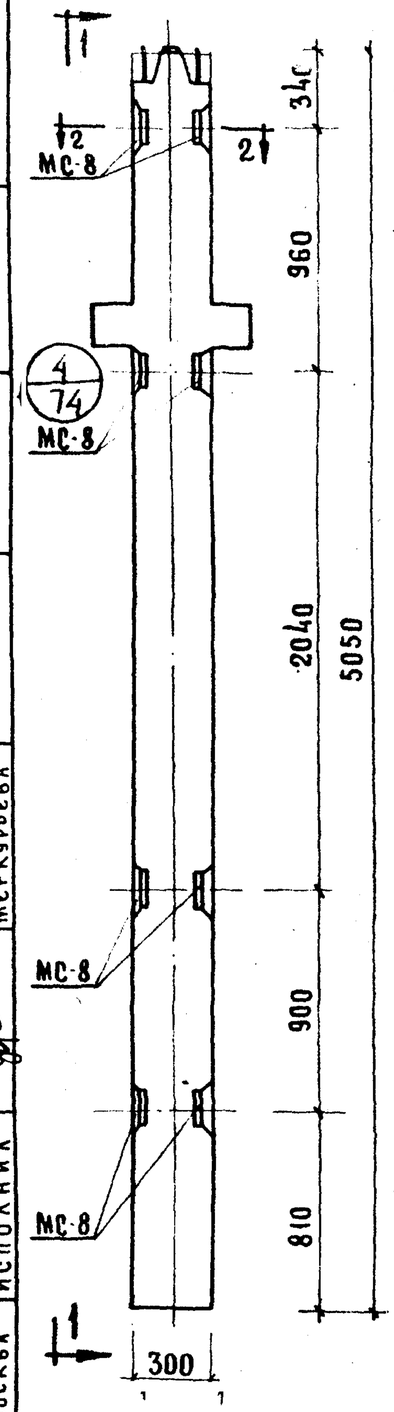

1–1

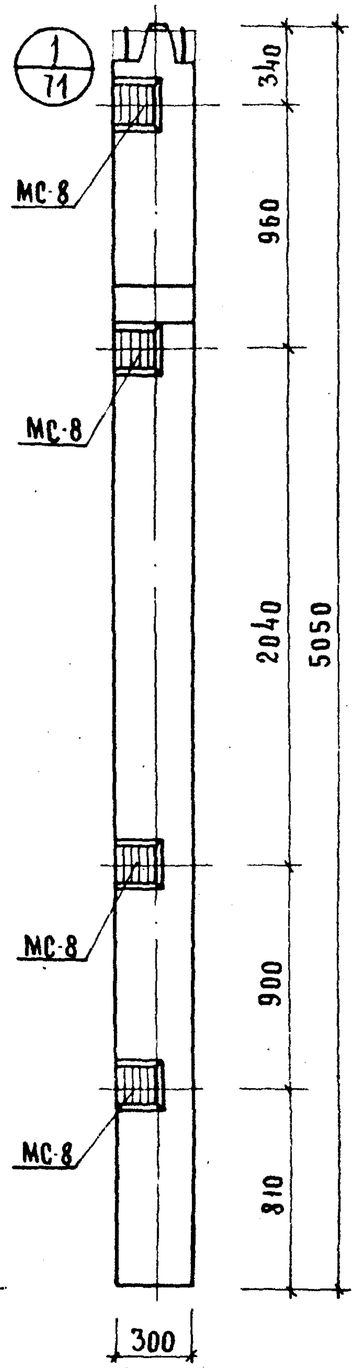

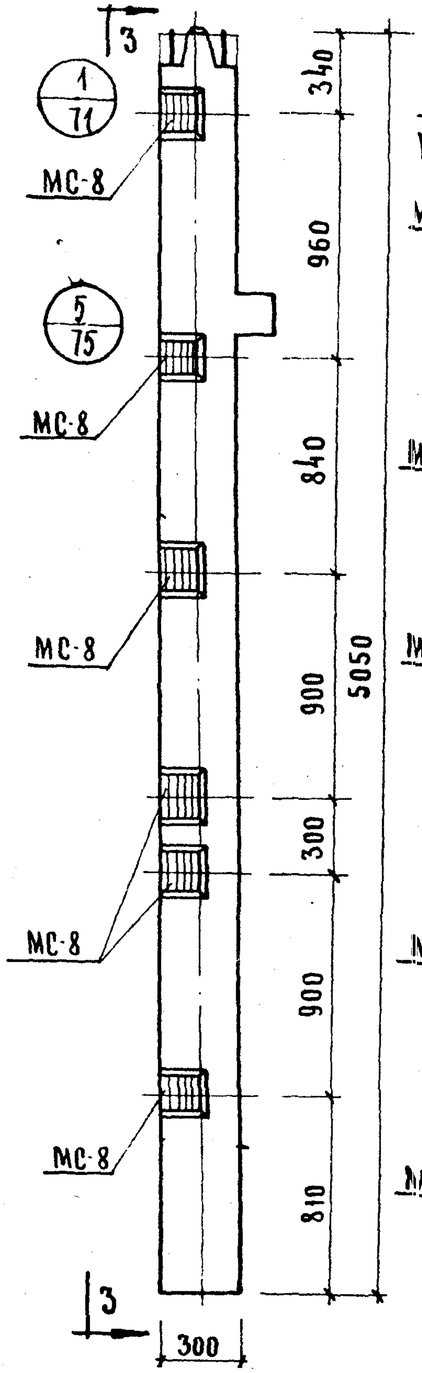

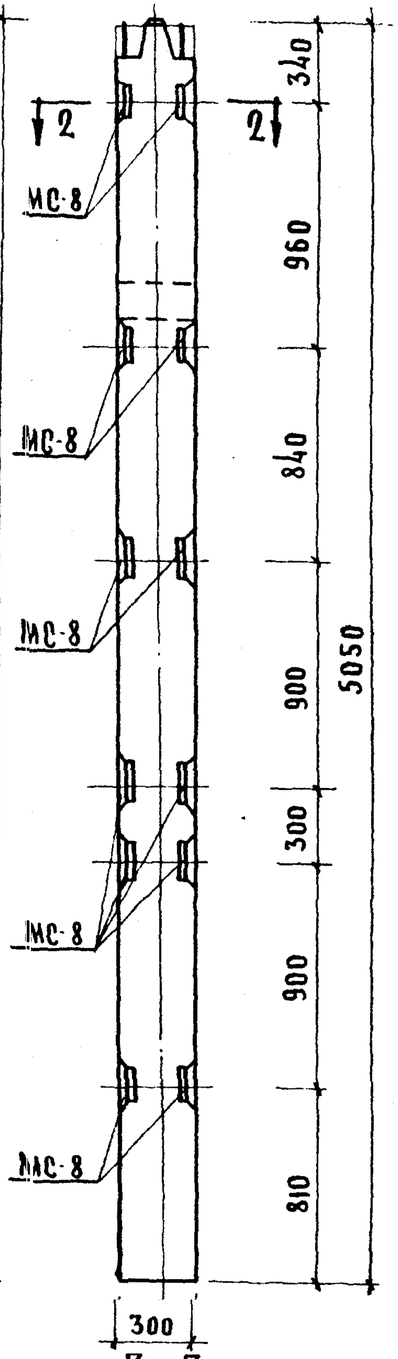

3–3

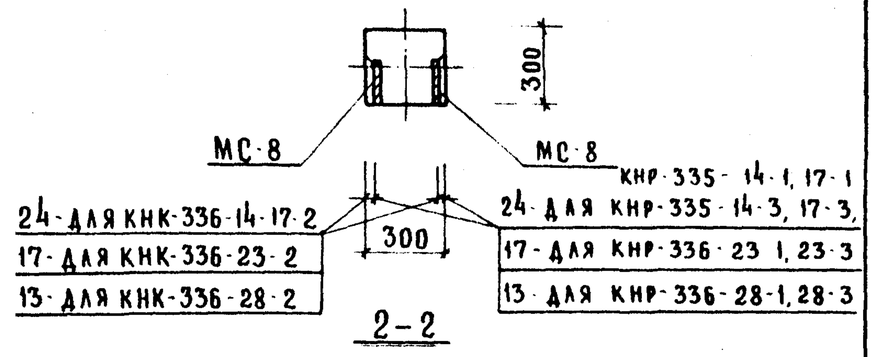

2–2

Марка колонны	Марка дополнит. закладн. детали	Кол. шт.	Вес дополн. закл. деталей, кг. одной дет.	всех дет.	итого на колонну	Общий расход стали на колонну	№ заготов. черт. закладн. детали
КНР-336-14-1	МС-8	8	2.65	21.20	21.20	111.82	77
КНР-336-17-1							
КНР-336-23-1						201.12	
КНР-336-28-1						281.52	
КНР-336-14-3	МС-8	8	2.65	21.20	21.20	111.82	77
КНР-336-17-3							
КНР-336-23-3						201.12	
КНР-336-28-3						281.52	
КНК-336-14-2	МС-8	12	2.65	31.80	31.80	116.29	77
КНК-336-17-2							
КНК-336-23-2						204.59	
КНК-336-28-2						285.99	

Примечание:

Опалубка и армирование аналогичны основным маркам колонн, приведенным в альбоме ИИ-04-2 выпуск 7.

Колонны КНР-335-14-1 КНР-335-17-1 ; КНР-335-23-1 КНР-335-28-1, КНР-335-14-3, КНР-335-17-3, КНР-335-23-3, КНР-335-28-3.

Колонны КНК-336-14-2, КНК-336-17-2, КНК-336-23-2, КНК-336-28-2

ТК	Колонны для навески стеновых панелей	Серия ИИ-04-2	
1973	Колонны КНР-336-14-1, КНР-336-17-1, КНР-336-23-1, КНР-336-28-1, КНР-336-14-3, КНР-336-17-3, КНР-336-23-3, КНР-336-28-1, КНК-336-14-2, КНК-336-17-2, КНК-336-23-2, КНК-336-28-2.	Выпуск 12 часть II	Лист 14

ЦНИИЭП туристских комплексов г. Москва
Рук. гр. инж. Козина
Исполнил Меркурьева
Приложение

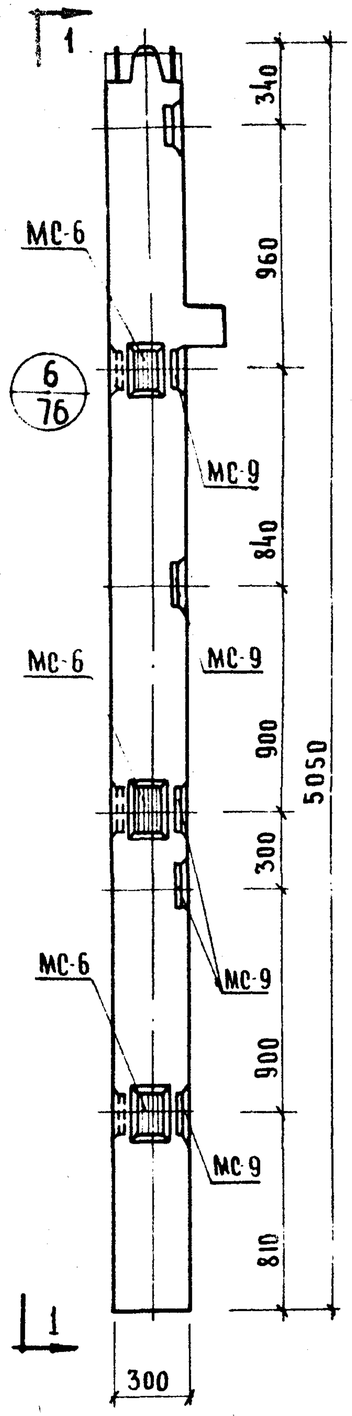

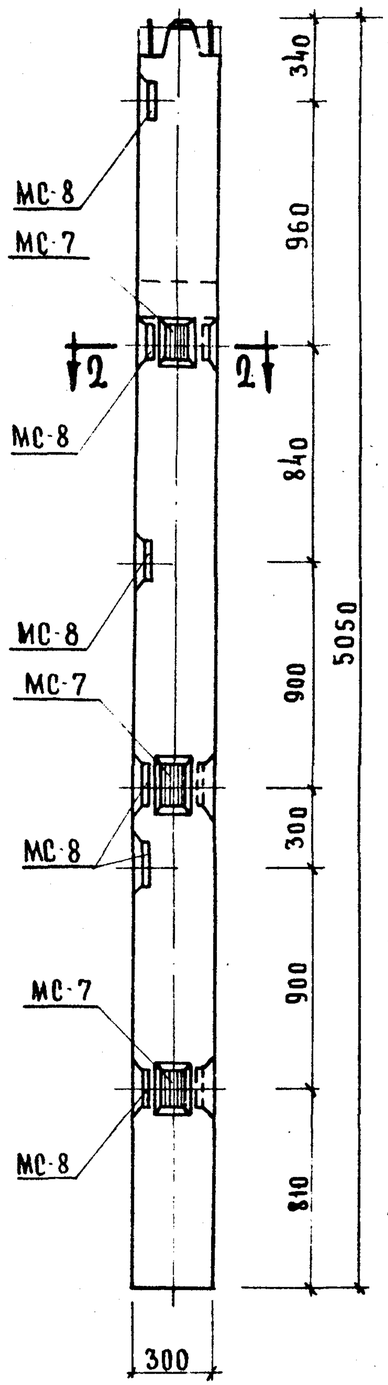

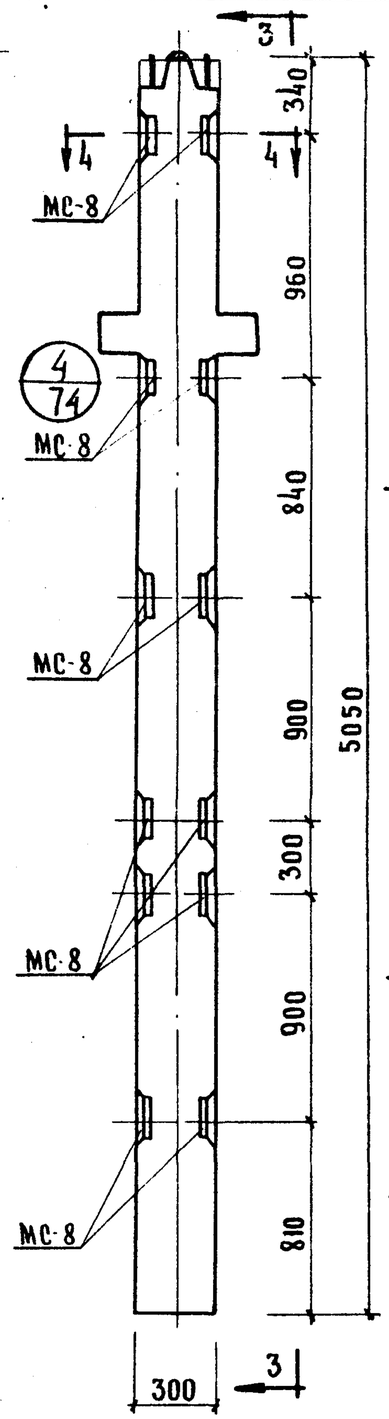

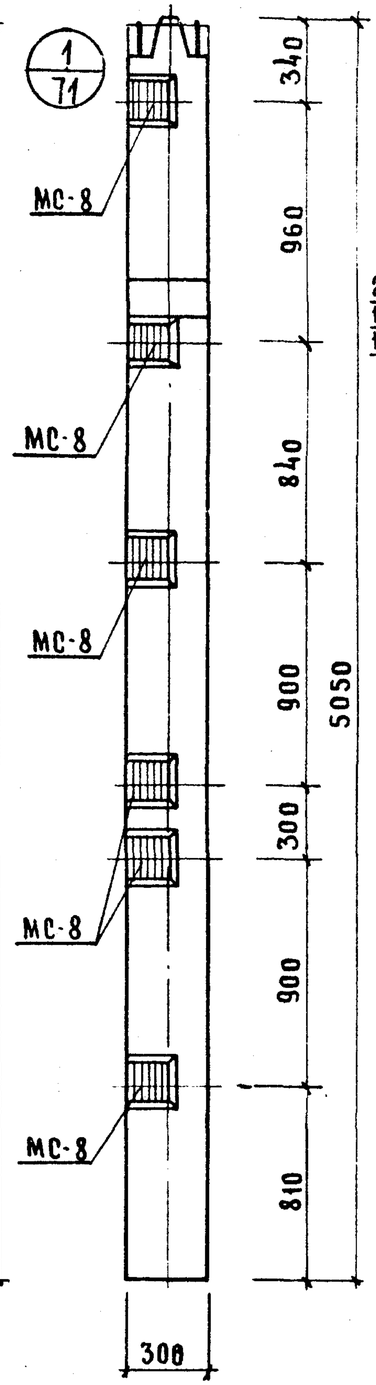

1-1

Колонны КНК-336-14-2у, КНК-336-17-2у
КНК-336-23-2у, КНК-336-28-2у.

3-3

Колонны КНР-335-14-2, КНР-335-17-2,
КНР-335-23-2, КНР-335-28-2

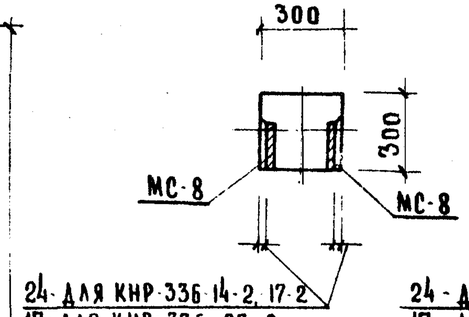

4-4

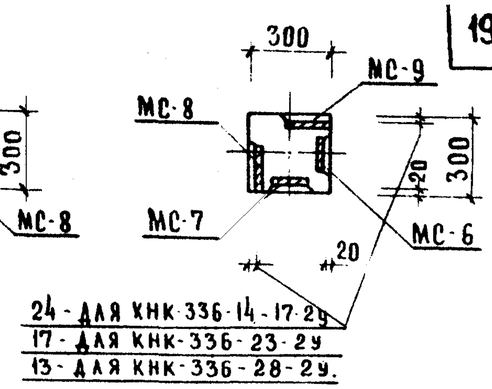

2-2

Марка колонны	Марка дополнит. закладн. детали	Кол шт.	Вес дополнительных закладных дет-лей, кг. одной дет.	всех дет	итого на колонну	Общий расход стали на колонну	№ заготовит. черт. закладн. дет.
КНК-336-14-2у КНК-336-17-2у	МС-6	3	2,07	6,21	44,22	128,71	77
	МС-7	3	2,07	6,21			
	МС-8	6	2,65	15,90			
	МС-9	6	2,65	15,90			
КНК-336-23-2у	МС-6	3	2,07	6,21	44,22	217,01	77
	МС-7	3	2,07	6,21			
	МС-8	6	2,65	15,90			
	МС-9	6	2,65	15,90			
КНК-336-28-2у	МС-6	3	2,07	6,21	44,22	298,41	77
	МС-7	3	2,07	6,21			
	МС-8	6	2,65	15,90			
	МС-9	6	2,65	15,90			
КНР-336-14-2	МС-8	12	2,65	31,80	31,80	122,92	77
КНР-336-17-2							
КНР-336-23-2						211,72	
КНР-336-28-2						292,12	

Примечание:

Опалубка и армирование аналогичны основным маркам колонн, приведенным в альбоме ИИ-04-2 выпуск 8.

ТК	Колонны для навески стеновых панелей	Серия ИИ-04-2	
1973	Колонны КНК-336-14-2у, КНК-336-17-2у, КНК-336-23-2у, КНК-336-28-2у; КНР-335-14-2, КНР-335-17-2, КНР-335-23-2; КНР-335-28-2	Выпуск 12 часть II	Лист 15

ЦНИИЭП КОМПЛЕКСНОЙ ... г. Москва

Исполнил Меркурьева

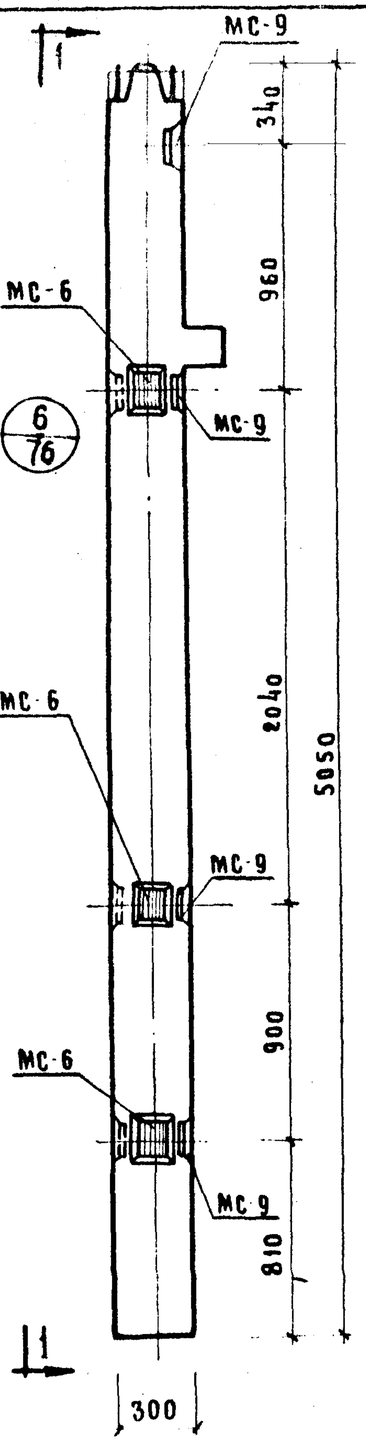

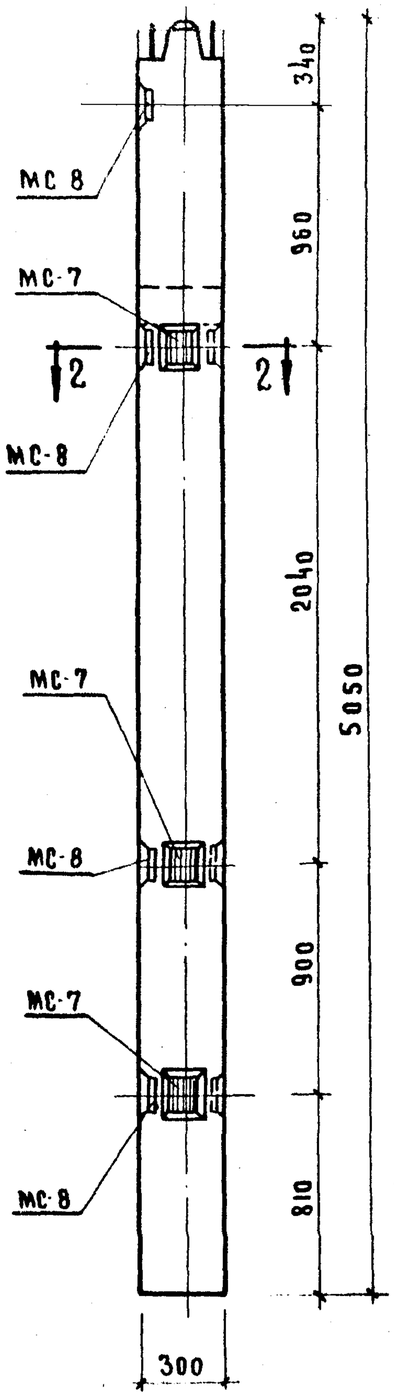

1 — 1

Колонны КНК-336-14-3у, КНК-336-17-3у, КНК-336-23-3у, КНК-336-28-3у.

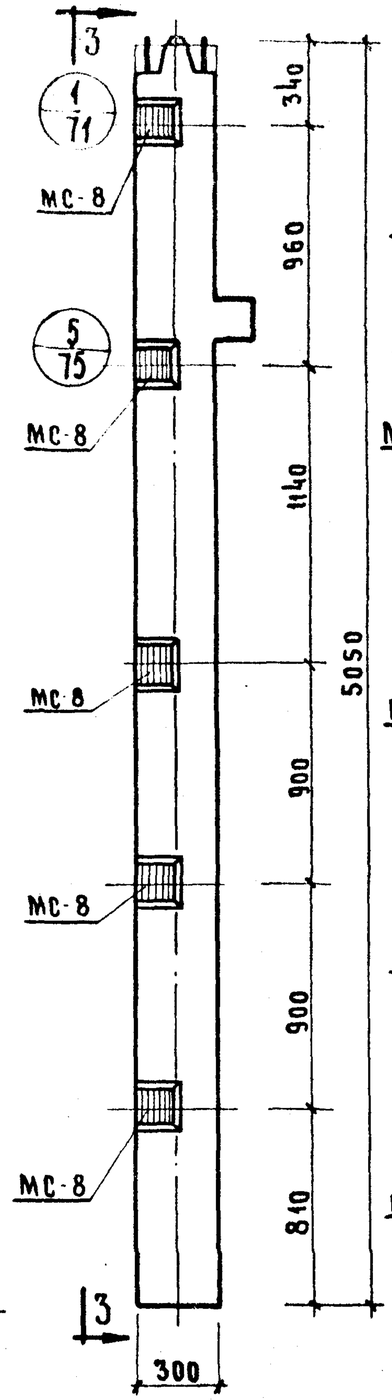

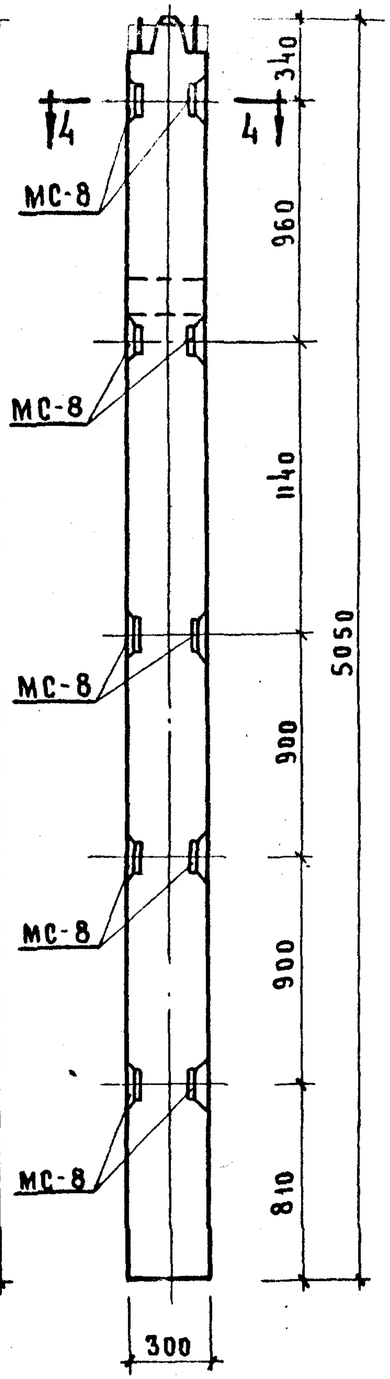

3 — 3

Колонны КНР-336-14-4, КНР-336-17-4, КНР-336-23-4, КНР-336-27-4.

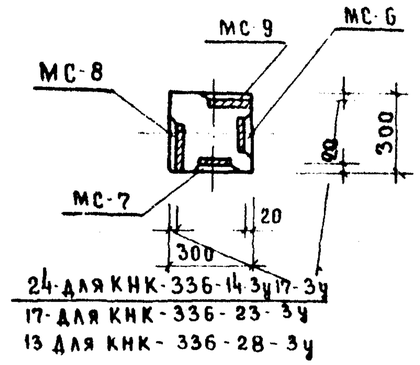

2 — 2

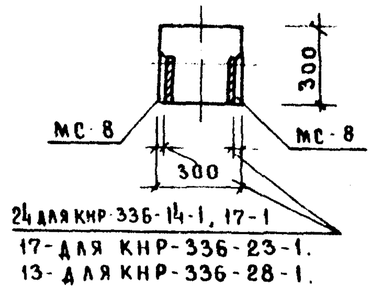

4 — 4

Марка колонны.	Марка дополн. заклад. детали.	Кол. шт.	Вес дополнительных закладных дет-лей, кг: одной дет.	всех дет.	Итого на колонну	Общий расход стали на колонну	№ заготовит. черт. заклад. детали
КНК-336-14-3у КНК-336-17-3у	МС-6	3	2.07	6.21	33.62	118.11	77
	МС-7	3	2.07	6.21			
	МС-8	4	2.65	10.60			
	МС-9	4	2.65	10.60			
КНК-336-23-3у	МС-6	3	2.07	6.21	33.62	206.41	77
	МС-7	3	2.07	6.21			
	МС-8	4	2.65	10.60			
	МС-9	4	2.65	10.60			
КНК-336-28-3у	МС-6	3	2.07	6.21	33.62	287,81	77
	МС-7	3	2.07	6.21			
	МС-8	4	2.65	10.60			
	МС-9	4	2.65	10.60			
КНР-336-14-4 КНР-336-17-4	МС-8	10	2.65	26.50	26.50	117,12	77
КНР-336-23-4						206.42	
КНР-336-28-4						286.82	

Примечание:

Опалубка и армирование аналогичны основным маркам колонн, приведенным в альбоме ИИ-04-2 выпуск 8.

ТК	Колонны для навески стеновых панелей	Серия ИИ-04-2	
1973	Колонны КНК-336-14-3у, КНК-336-17-3у, КНК-333-23-3у, КНК-336-28-3у, КНР-336-14-4, КНР-336-17-4, КНР-336-23-4, КНР-336-28-4.	Выпуск 12 Часть II	Лист 16

ЦНИИЭП комплексных сооружений г. Москва

Козин, Хорошилова, Исполнил

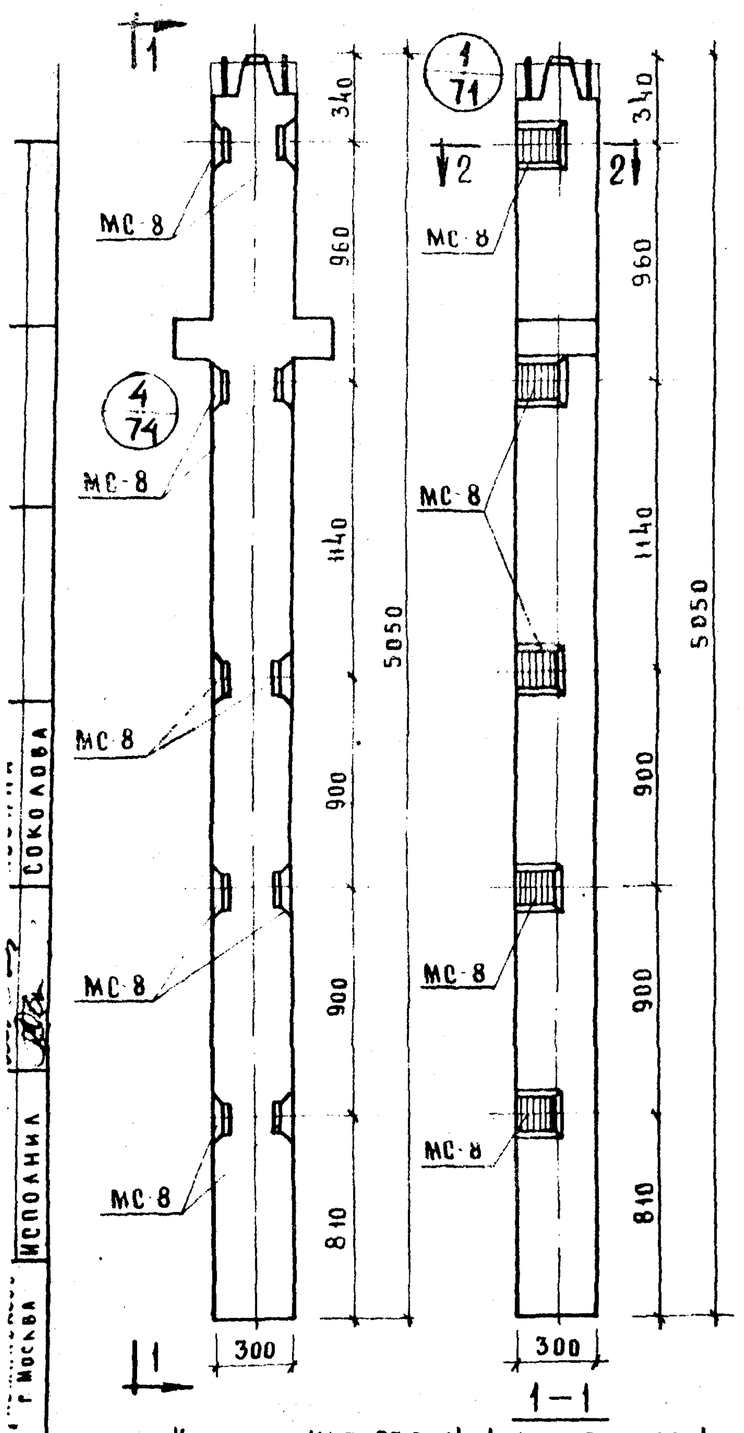

Колонны КНР-336-14-4, КНР-336-23-4
КНР-336-17-4, КНР-336-28-4

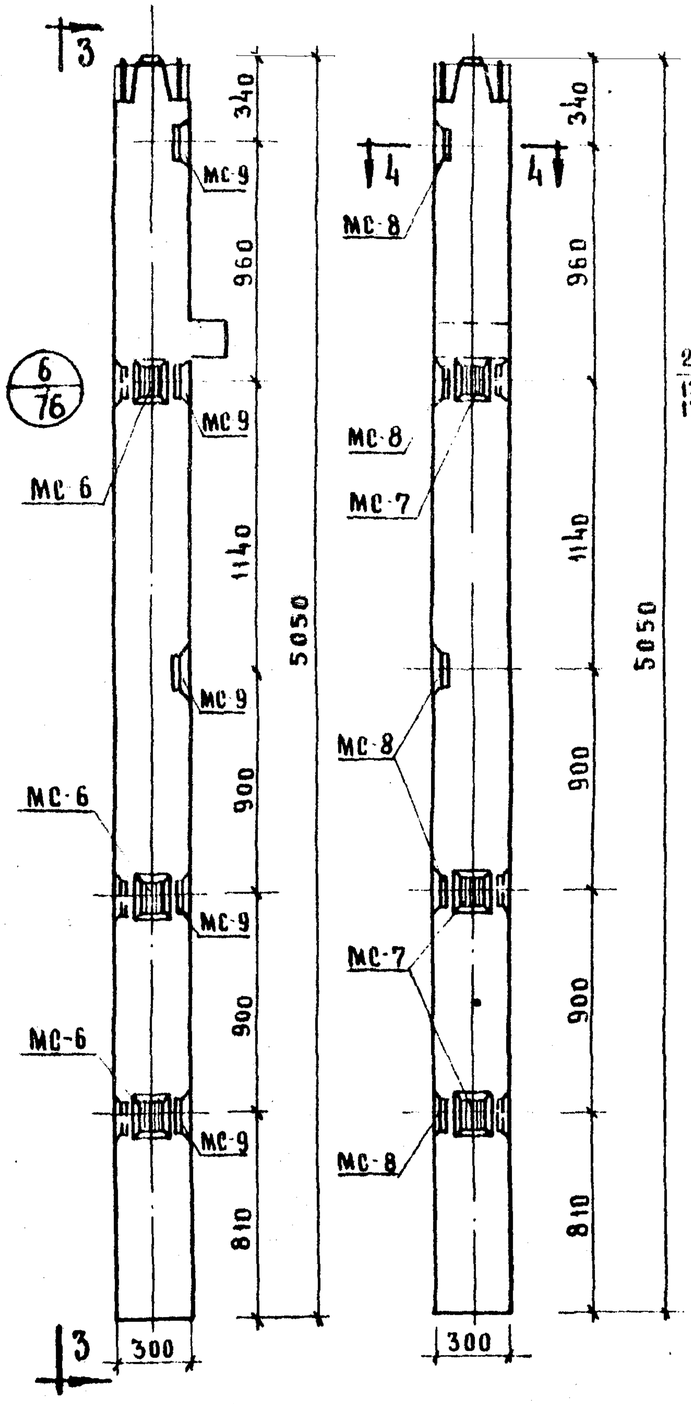

Колонны КНК-336-14-4у, КНК-336-17-4у,
КНК-336-23-4у, КНК-336-28-4у.

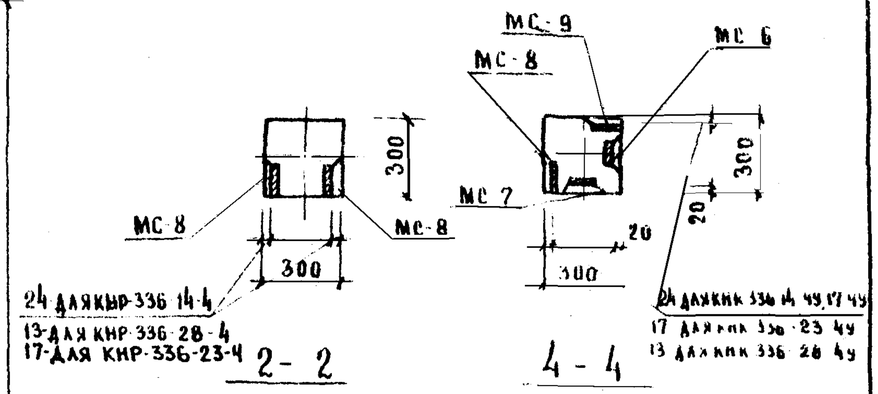

Марка колонны	Марка дополн. закладн. детали	КВА шт.	Вес дополнительных закладных деталей, кг: одной дет.	всех дет.	итого на колонну	Общий расход стали на колонну	N заготовит. черт. закладн. деталей
КНР-336-14-4	МС-8	10	2.65	26.50	26.50	117.12	77
КНР-336-17-4						117.12	
КНР-336-23-4						206.42	
КНР-336-28-4						286.82	
КНК-336-14-4у	МС-6	3	2.07	6.21	38.92	120.41	77
	МС-7	3	2.07	6.21			
КНК-336-17-4у	МС-8	5	2.65	13.25			
	МС-9	5	2.65	13.25			
КНК-336-23-4у	МС-6	3	2.07	6.21	38.92	211.71	77
	МС-7	3	2.07	6.21			
	МС-8	5	2.65	13.25			
	МС-9	5	2.65	13.25			
КНК-336-28-4у	МС-6	3	2.07	6.21	38.92	293.11	77
	МС-7	3	2.07	6.21			
	МС-8	5	2.65	13.25			
	МС-9	5	2.65	13.25			

Примечание:

Опалубка и армирование аналогичны основным маркам колонн, приведенным в альбоме ИИ-04-2 выпуск 8

ТК	Колонны для навески стеновых панелей	Серия ИИ-04-2
1973	Колонны КНР-336-14-4, -17-4, КНР-336-23-4, -28-4, КНК-336-14-4у, КНК-336-17-4у, КНК-336-23-4у, КНК-336-28-4у	Выпуск 8 Часть II / Лист 17

Москва Исполнил Соколова

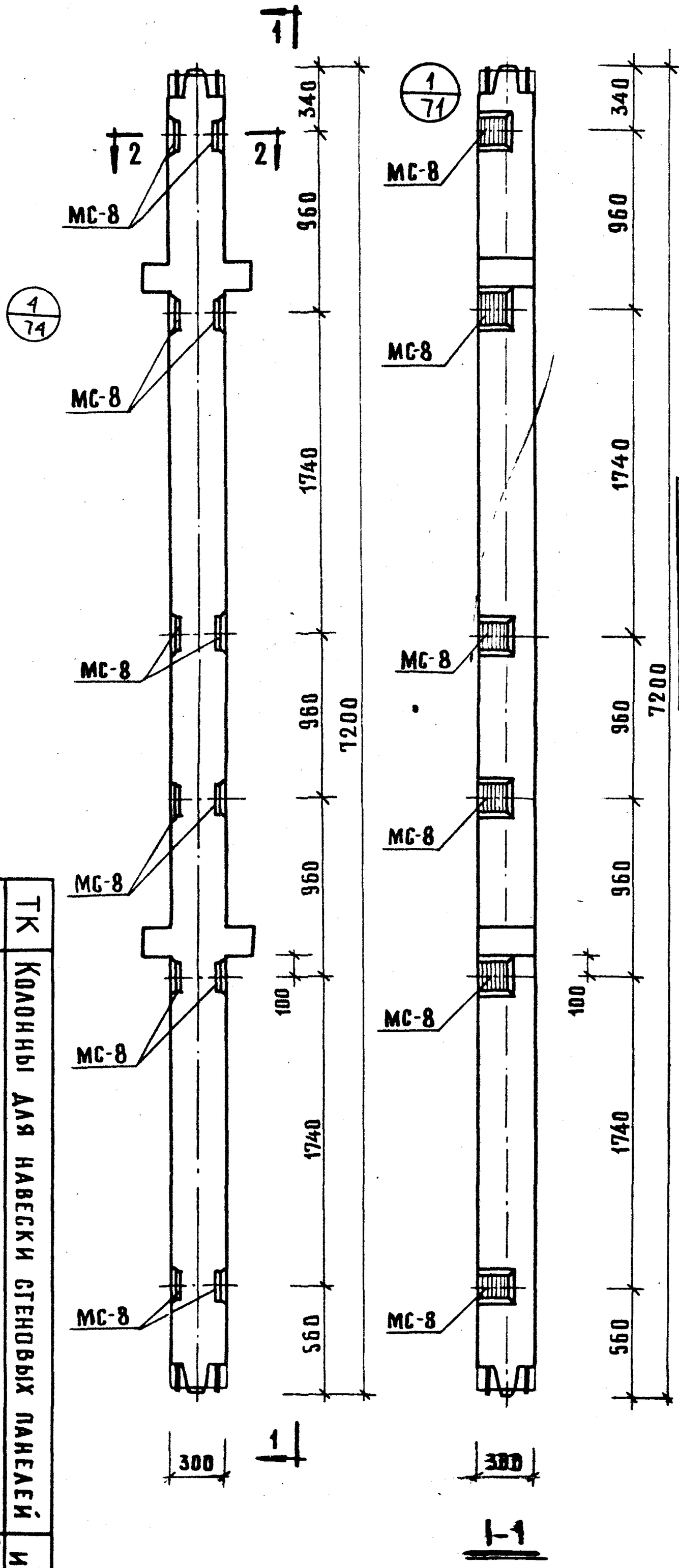

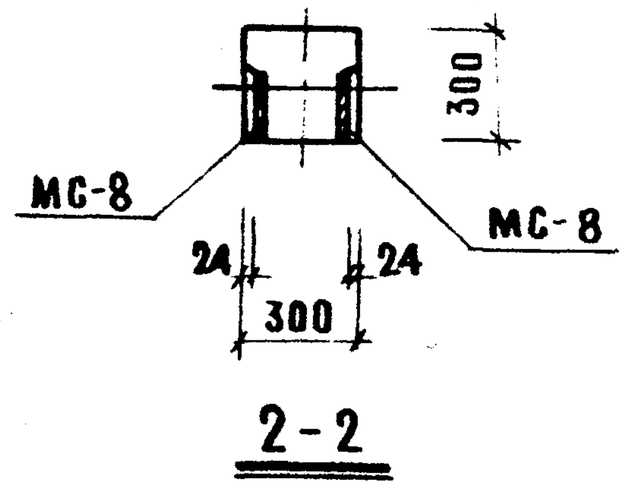

Марка колонны	Марка дополнит. закладн. детали	Кол. шт	Вес дополн. закл. деталей, кг. одной дет.	всех дет.	итого на колонну	Общий расход стали на колонну	№ загот. чертежа закладн. детали
КСР-372-17-1 КСР-372-14-1	МС-8	12	2.65	31.80	31.80	174.04	77
КСР-372-23-1	МС-8	12	2.65	31.80	31.80	300.44	77

Примечание:

Опалубка и армирование аналогичны основной марке колонны, приведенной в альбоме ИИ-04-2 выпуск 8

ТК	Колонны для навески стеновых панелей
1973	Колонна КСР-372-14-1, КСР-372-17-1
	Серия ИИ-04-2 Выпуск 12 Часть II Лист 22

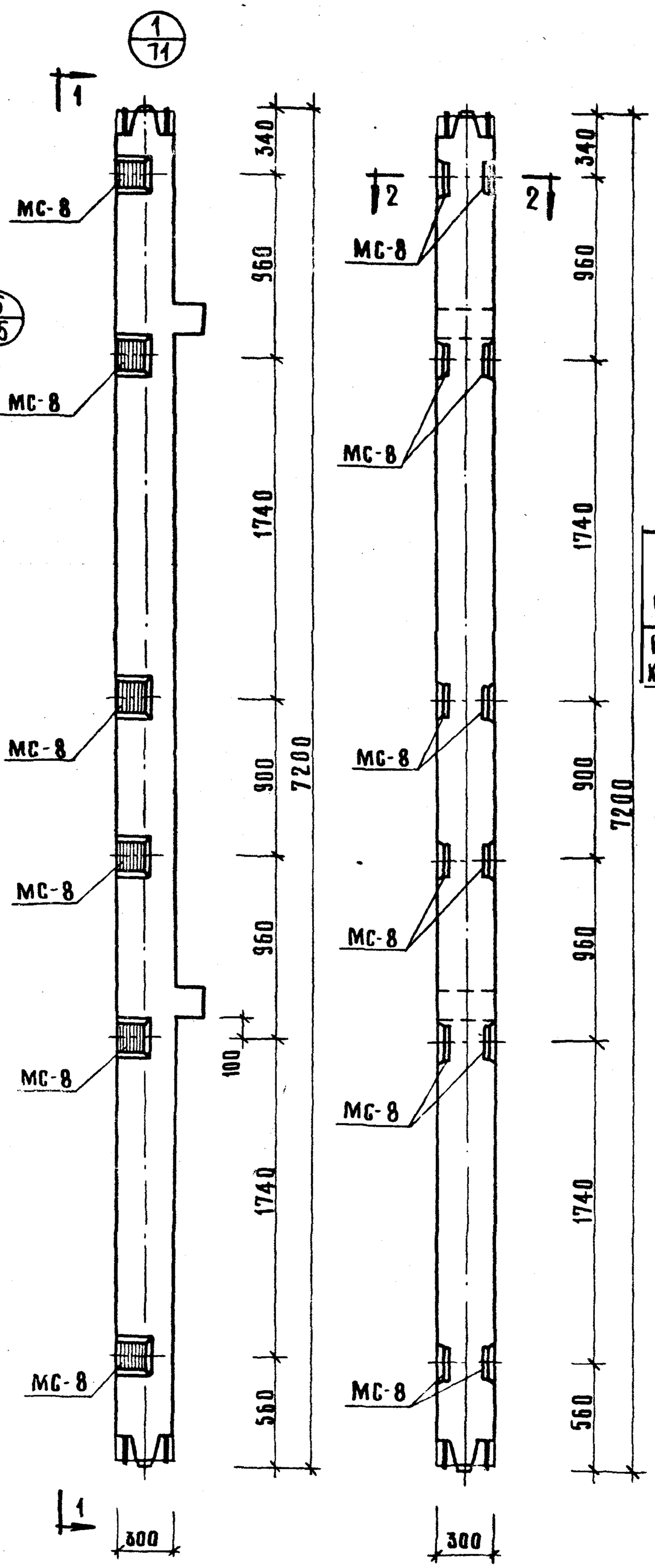

Марка колонны	Марка дополнит. закладн. детали	Кол. шт	Вес дополн. закл. деталей, кг: одной дет.	всех дет.	итого на колонну	Общий расход стали на колонну	№ заготов. черт. закладн. детал.
КСК-372-14-1 КСК-372-17-1	МС-8	12	2.65	31.80	37.80	161.78	77

Примечание:

Опалубка и армирование аналогичны основным маркам колонн, приведенным в альбоме ИИ-04-02 выпуск 8.

ТК 1973	Колонны для навески стеновых панелей Колонны КСК-372-14-1; КСК-372-17-1	Серия ИИ-04-2 Выпуск 12 Часть II	Лист 49

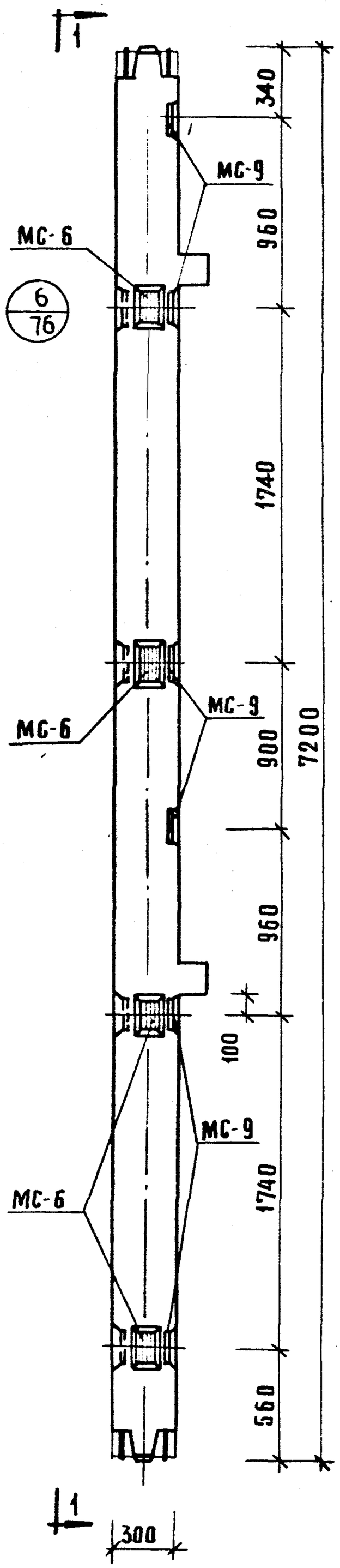

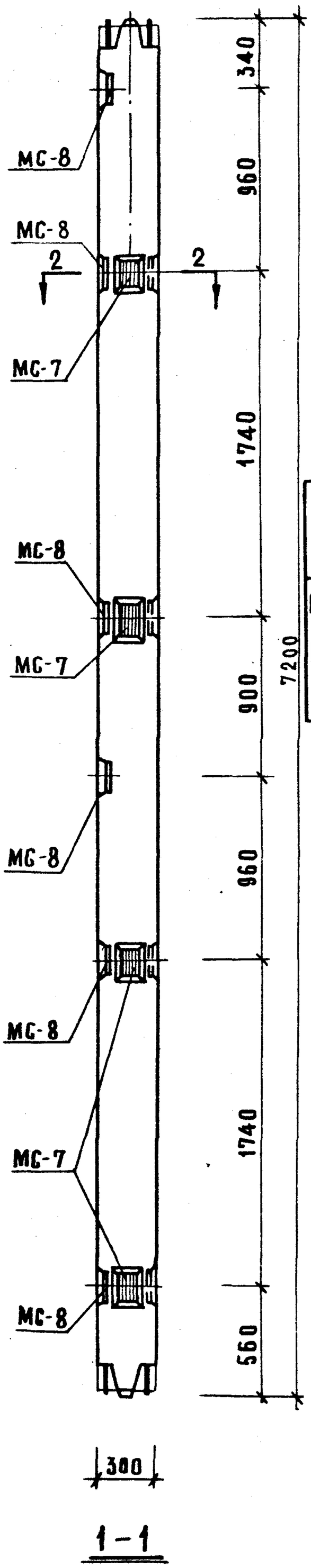

1 – 1

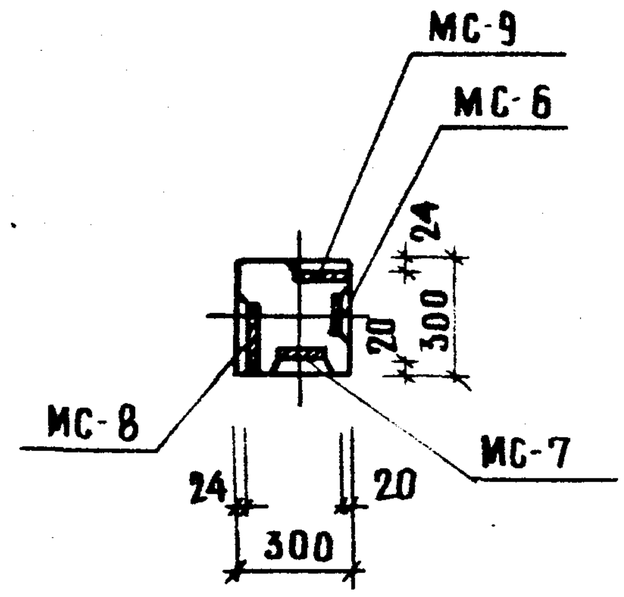

2 – 2

Марка колонны	Марка дополнит. закладн. детали	Кол. шт.	Вес дополн. закладн. деталей, кг. одной дет	Всех дет.	Итого на колонну	Общий расход стали на колонну	№ заготов. чертежа закладн. детали
КСК-372-14-1у	МС-6	4	2.07	8.28	48.36	178.34	77
	МС-7	4	2.07	8.28			
КСК-372-17-1у	МС-8	6	2.65	15.90			
	МС-9	6	2.65	15.90			

Примечание:

Опалубка и армирование аналогичны основным маркам колонн, приведенным в альбоме ИИ-04-2 выпуск 8.

ТК 1973	Колонны для навески стеновых панелей	
Колонны КСК-372-14-1у; КСК-372-17-1у		Серия ИИ-04-2
		Выпуск 12 часть II
		Лист 20

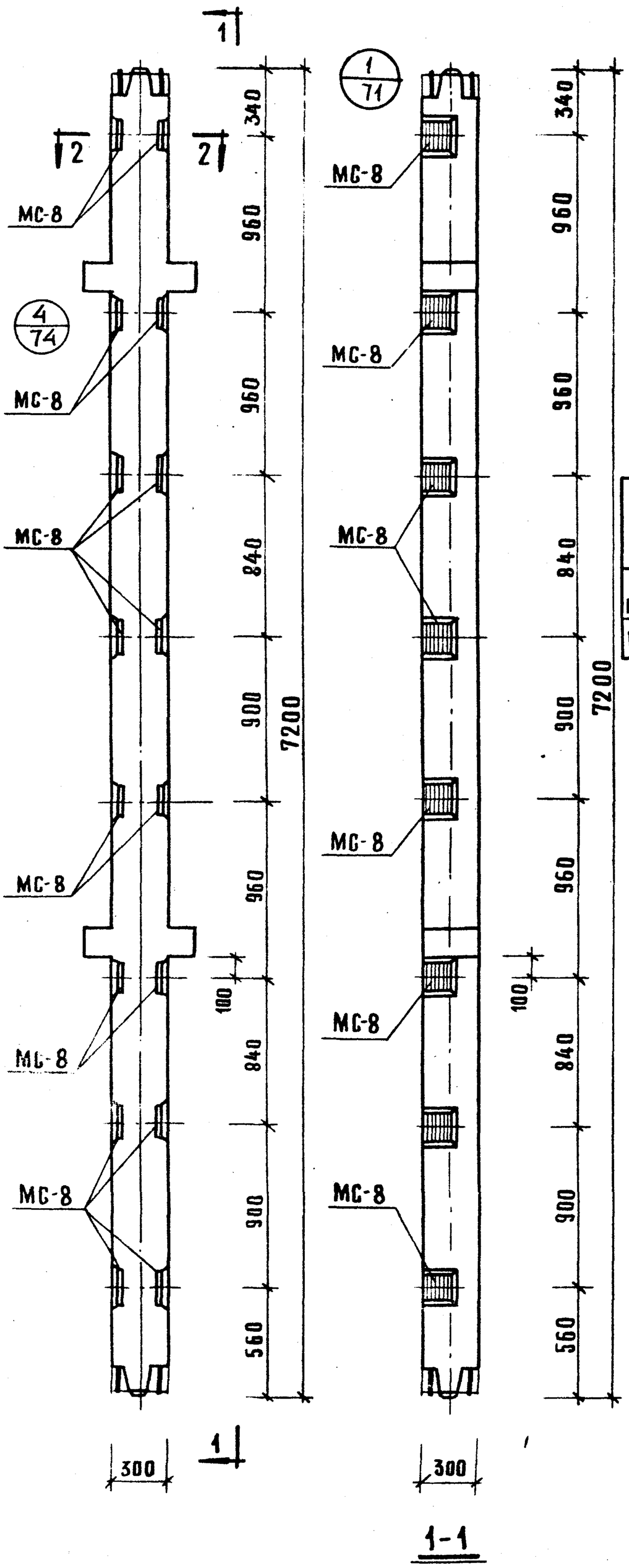

Марка колонны	Марка дополнит. закладн. детали	Кол. шт.	Вес дополн. закл. деталей, кг: одной дет	всех дет.	итого на колонну	Общий расход стали на колонну	№ заготов. чертежа закладн. детали
КСР-372-14-2 КСР-372-17-2	МС-8	16	2.65	42.40	42.40	184.64	77
КСР-372-23-2	МС-8	16	2.65	42,40	42,40	311,04	77

Примечание:

Опалубка и армирование аналогичны основным маркам колонн, приведенным в альбоме ИИ-04-2 выпуск 8.

ТК 1973	Колонны для навески стеновых панелей	Серия ИИ-04-2	
Колонны КСР-372-14-2, КСР-372-17-2		Выпуск 12 часть II	Лист 21

г. МОСКВА | ИСПОЛНИЛ | СОКОЛОВА

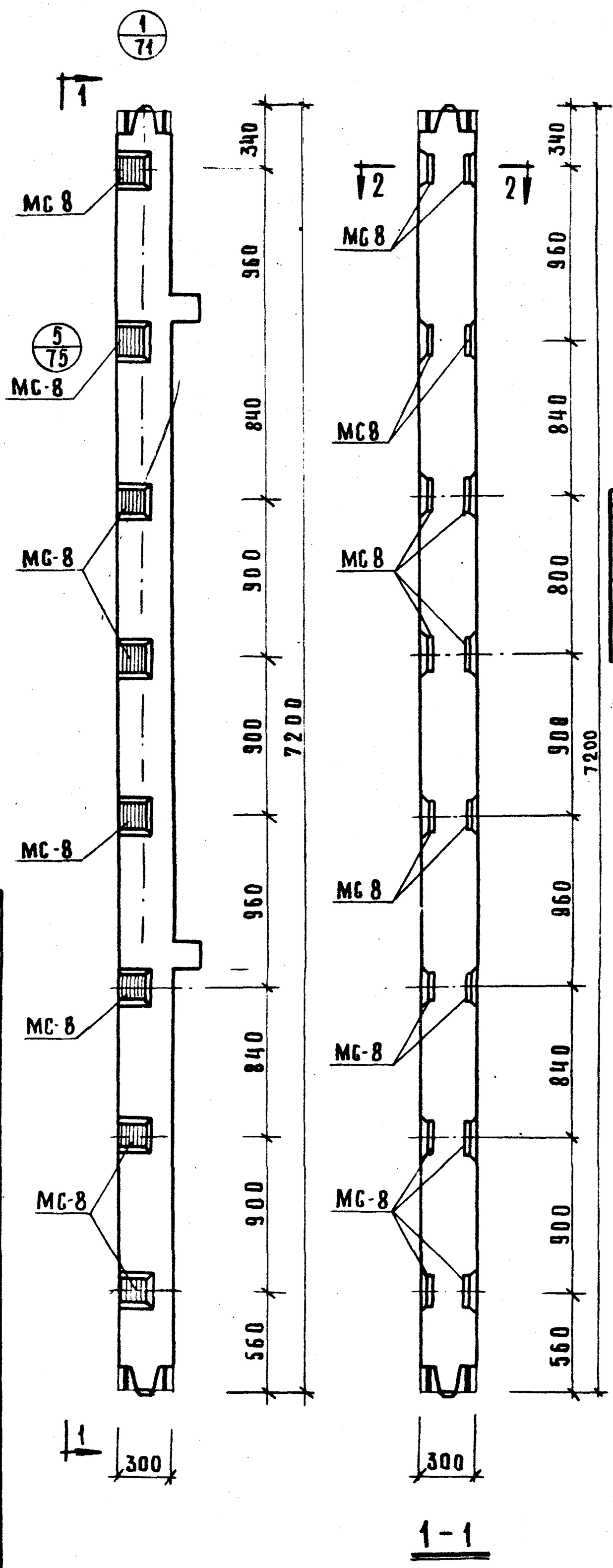

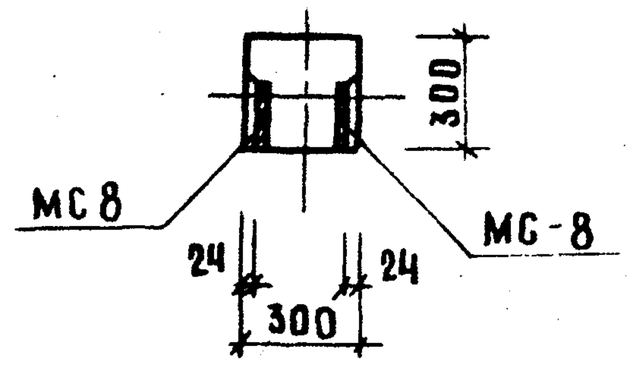

2-2

Марка колонны	Марка дополнит. закладн. детали	Кол. шт	Вес дополн. закл. деталей, кг: одной дет	всех дет.	итого на колонну	Общий расход стали на колонну	Из готов. черт. закладн. детали
КСК-372-14-2 КСК-372-17-2	МС-8	16	2,65	42,40	42,40	172,38	77

Примечание:

Опалубка и армирование аналогичны основным маркам колонн, приведенным в альбоме ИИ-04-2 выпуск 8.

ТК	Колонны для навески стеновых панелей	Серия ИИ-04-2	
1973	Колонны КСК-372-14-2; КСК-372-17-2	Выпуск 12 часть II	Лист 22

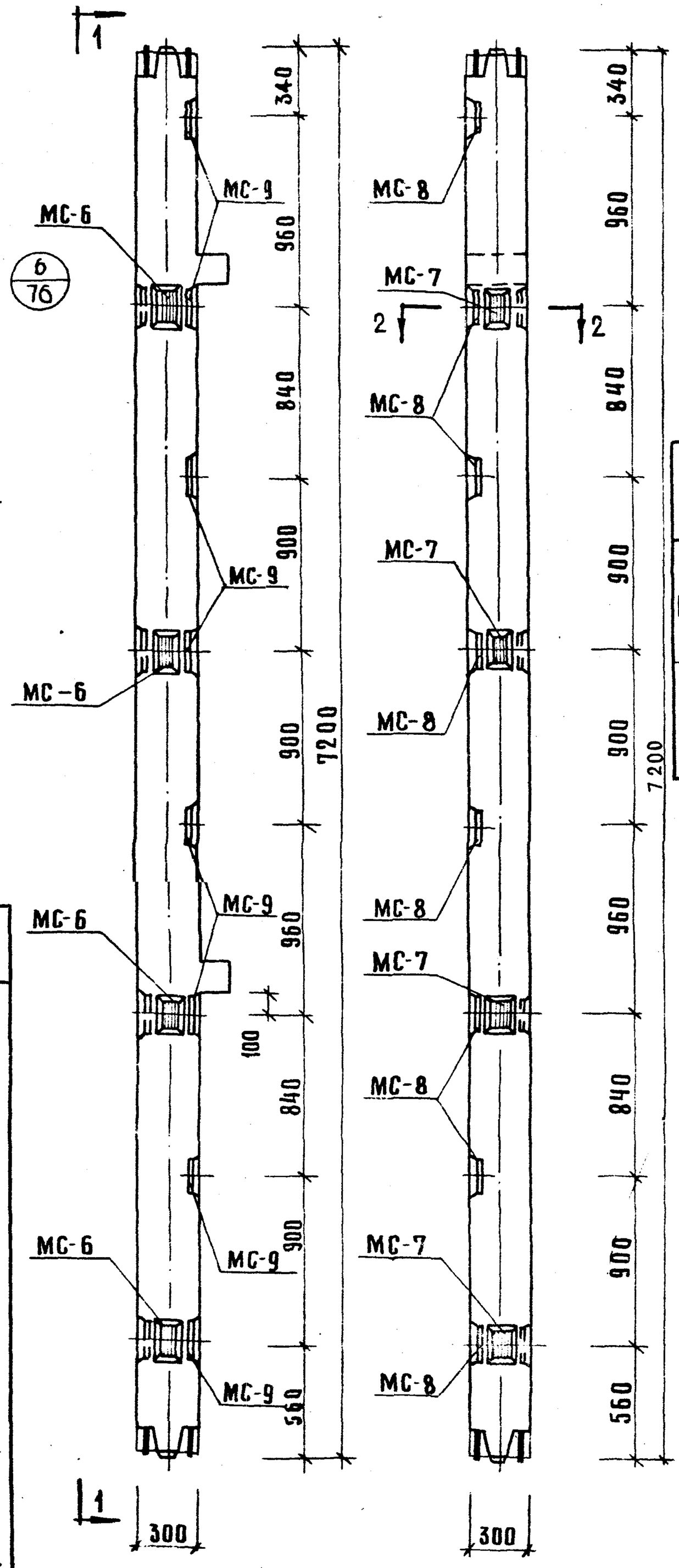

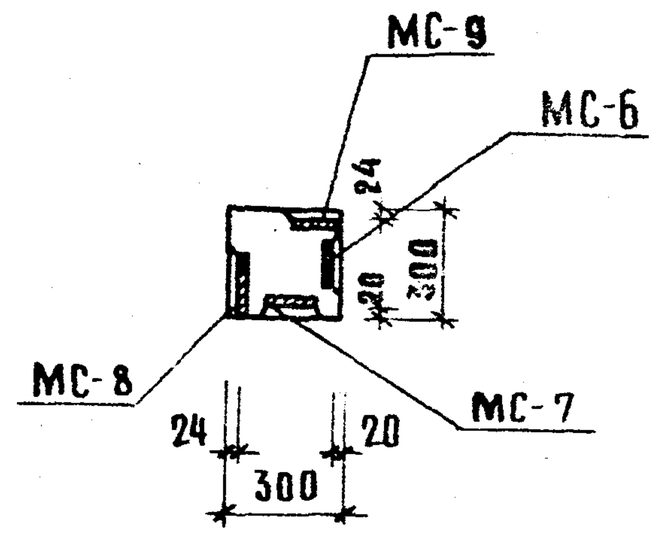

2-2

Марка колонны	Марка дополнит. закладн. деталей	Кол. шт	Вес дополн. закл. деталей, кг: одной дет.	всех дет.	итого на колонну	Общий расход стали на колонну	№ заготов. чертежа закладн. деталей
КСК-372-14-2у	МС-6	4	2,07	8,28	58,96	188,94	77
	МС-7	4	2,07	8,28			
	МС-8	8	2,65	21,20			
	МС-9	8	2,65	21,20			
КСК-372-17-2у	МС-6	4	2,07	8,28	58,96	188,94	77
	МС-7	4	2,07	8,28			
	МС-8	8	2,65	21,20			
	МС-9	8	2,65	21,20			

Примечание:

Опалубка и армирование аналогичны основным маркам колонн, приведенным в альбоме ИИ-04-2 выпуск 8.

ТК 1973	Колонны для навески стеновых панелей. Колонны КСК-372-14-2у; КСК-372-17-2у.	Серия ИИ-04-2 Выпуск 12 часть II	Лист 23

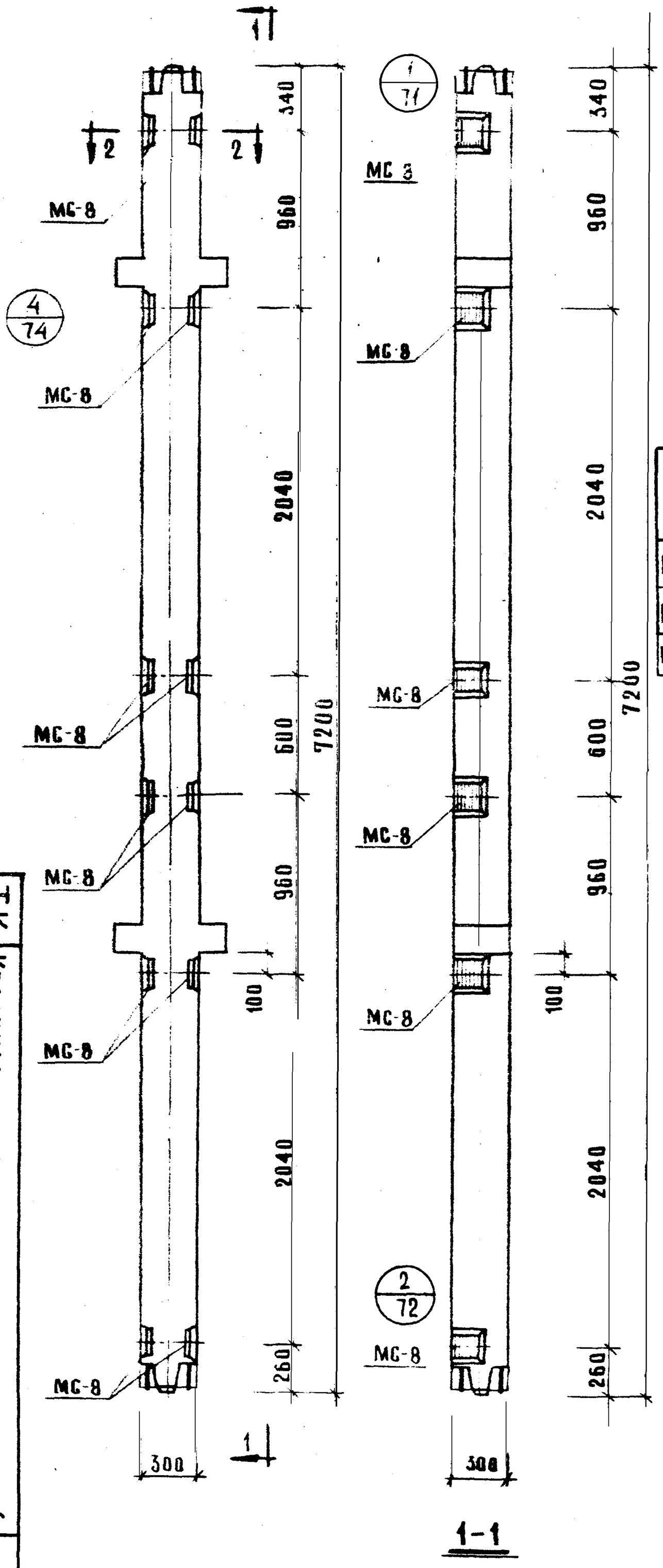

1-1

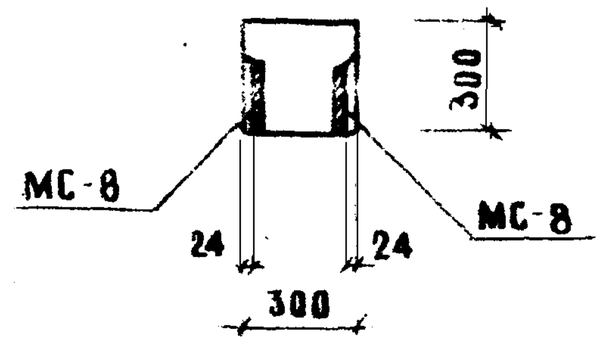

2-2

Марка колонны	Марка дополнит. закладн. детали	Кол. шт.	Вес дополн. закладн. деталей кг: одной дет.	всех дет.	итого на колонну	Общий расход стали на колонну	№ заготов. чертежа закладн. детали
КСР-372-14-3	МС-8	12	2,65	31,80	31,80	174,04	77
КСР-372-17-3	МС-8	12	2,65	31,80	31,80	174,04	77
КСР-372-23-3	МС-8	12	2,65	31,80	31,80	300,44	77

Примечание:

Опалубка и армирование аналогичны основным маркам колонн, приведенным в альбоме ИИ-04-2 выпуск 8.

ТК 1973	Колонны для навески стеновых панелей	Серия ИИ-04-2	
Колонны КСР-372-14-3, КСР-372-17-3		Выпуск 12 часть II	Лист 24

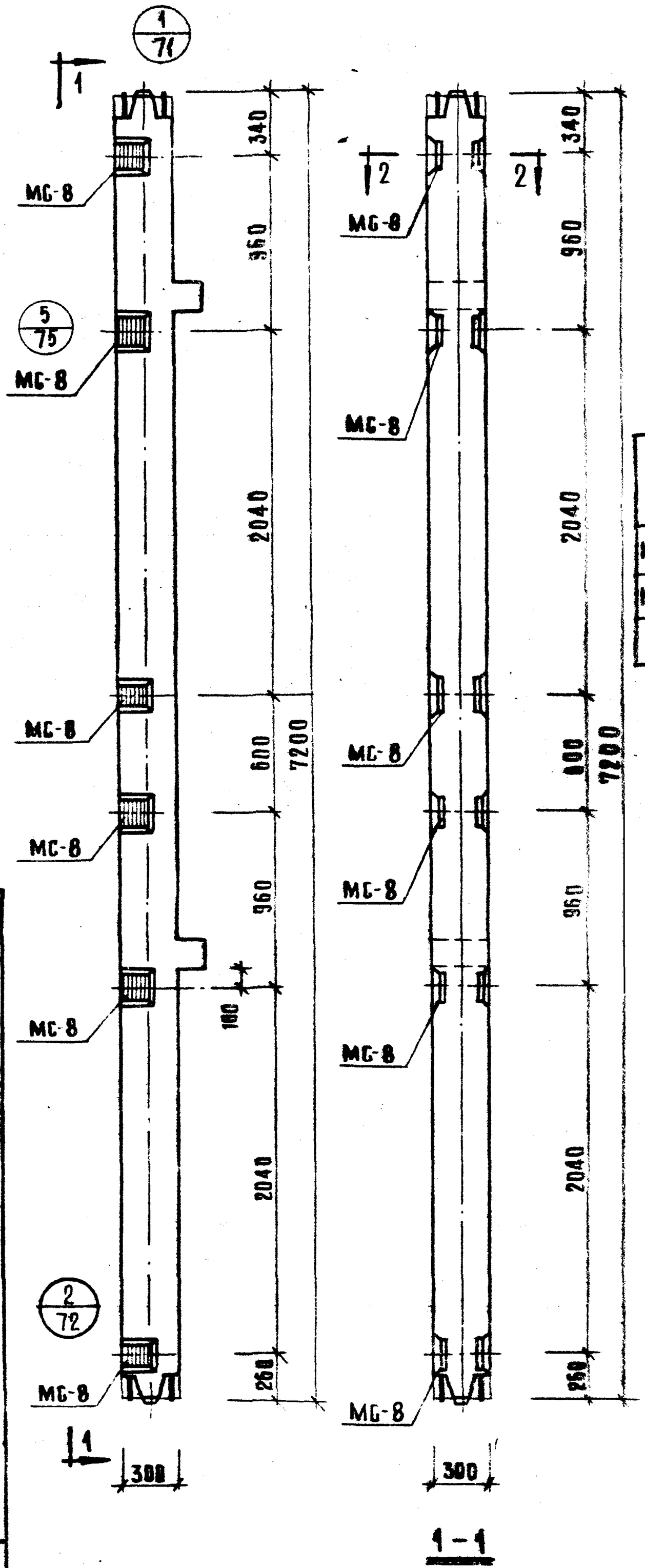

1-1

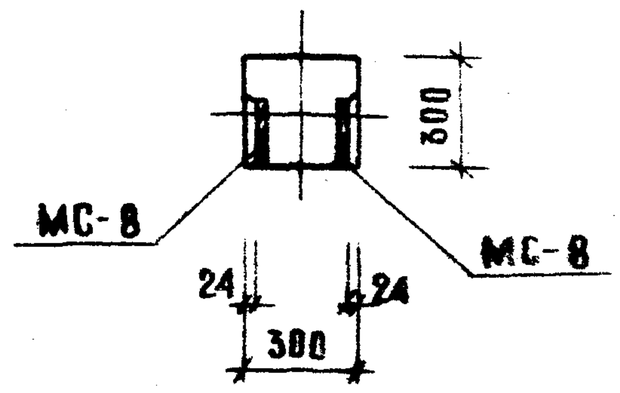

2-2

Марка колонны	Марка дополнит. закладн. детали	Кол. шт	Вес допол. закл. деталей, кг			Общий расход стали на колонну	№ заготов. чертеж. закладн. детали
			Одной дет.	Всех дет	Итого на колонну		
КСК-372-14-3	МС-8	12	2,65	31,80	31,80	161,78	77
КСК-372-17-3	МС-8	12	2,65	31,80	31,80	161,78	77

Примечание:

Опалубка и армирование аналогичны основным маркам колонн, приведенным в альбоме ИИ-04-2 выпуск 8

ТК	Колонны для навески стеновых панелей	Серия ИИ 04-2
1973	Колонны КСК-372-14-3, КСК-372-17-3	Выпуск 8 Лист 29

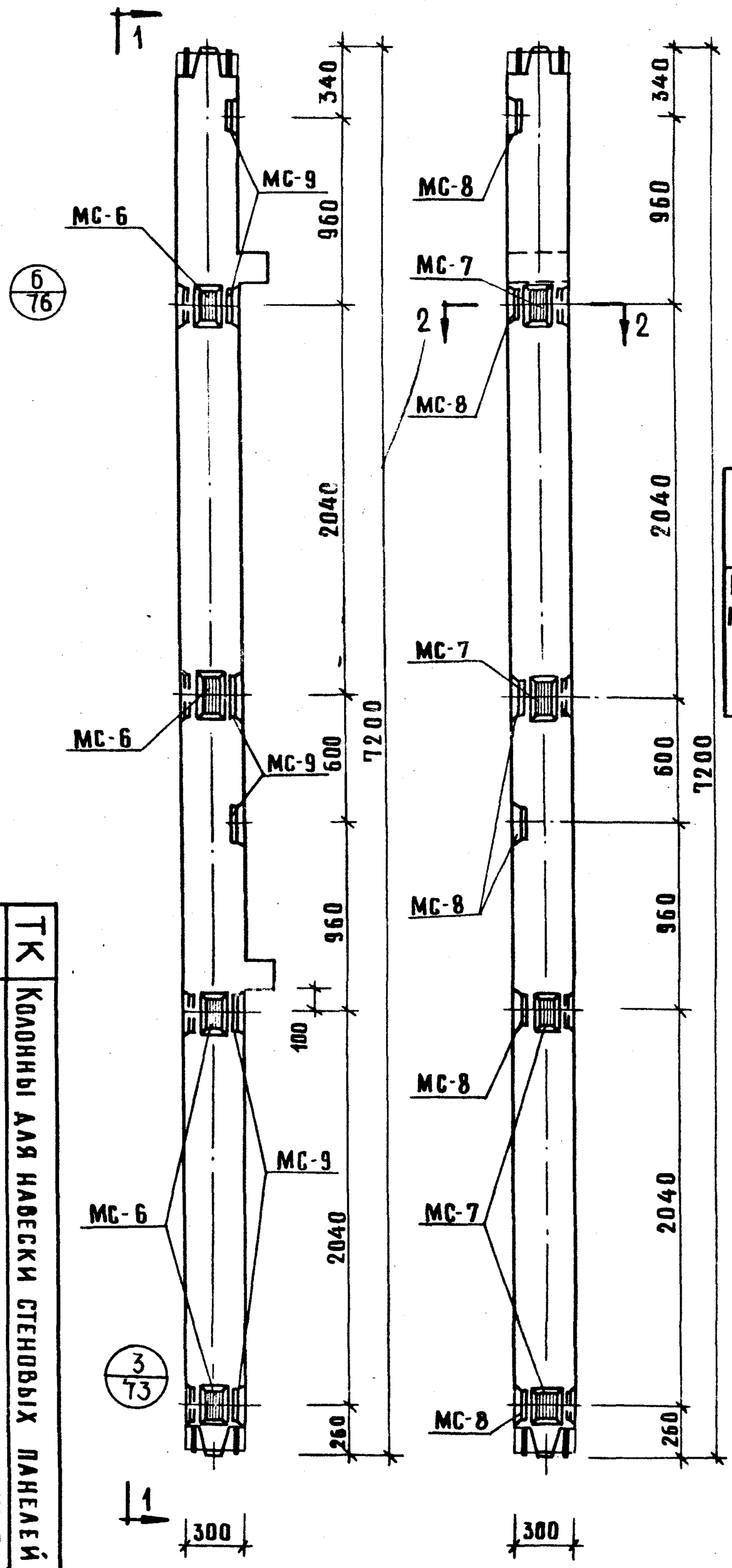

1-1

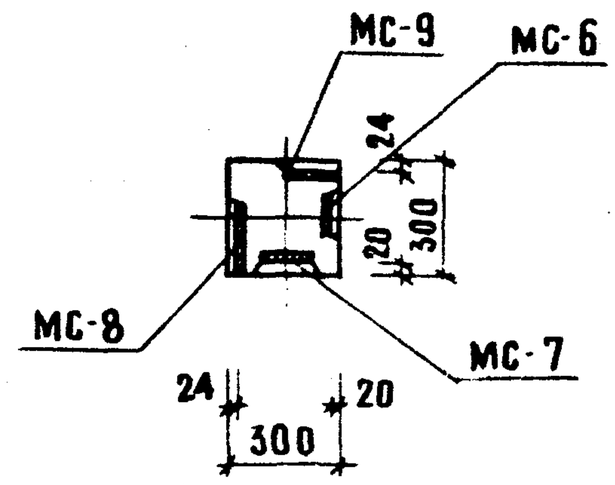

2-2

Марка колонны	Марка дополнит. закладн. детали	Кол. шт.	Вес дополн. закл. деталей, кг. одной дет.	всех дет.	итого на колонну	Общий расход стали на колонну	№ заготов. черт. закладн. деталей
КСК-372-14-3у	МС-6	4	2.07	8.28	48,36	178,34	77
КСК-372-17-3у	МС-7	4	2.07	8.28			
	МС-8	6	2.65	15.90			
	МС-9	6	2.65	15.90			

Примечание:

Опалубка и армирование аналогичны основным маркам колонн, приведенным в альбоме ИИ-04-2 выпуск 8.

ТК	Колонны для навески стеновых панелей		
1973	Колонны КСК-372-14-3у; КСК-372-17-3у.	Серия ИИ-04-2 Выпуск 12 часть II	Лист 26

ЦНИИЭП туристских комплексов г. Москва	Гл. инж. пр.		Притужин				
	Рук. гр. инж		Козина				
	Исполнил		Соколова				

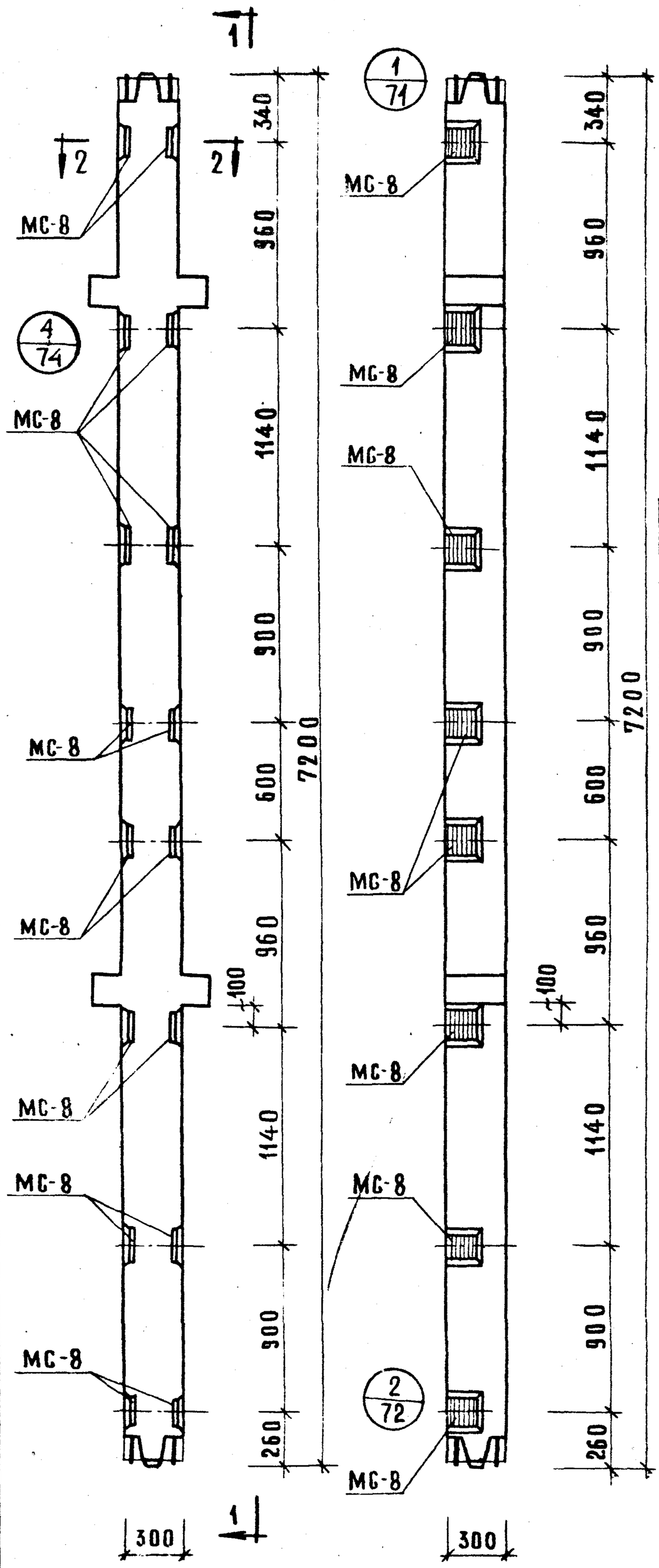

1-1

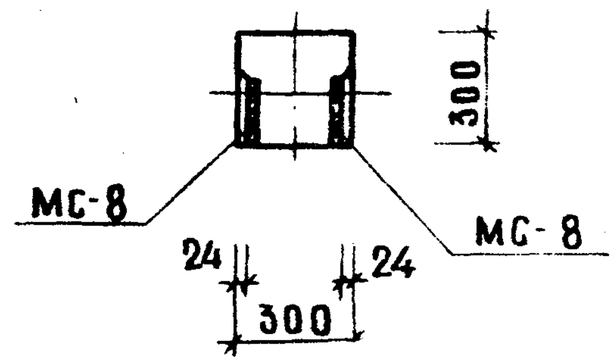

2-2

Марка колонны	Марка доп. анит. закладн. деталей	Кол. шт	Вес доп. закладн. деталей, кг: одной дет	всех дет.	итого на колонну	Общий расход стали на колонн	№ заготов. черт. закладн. деталей
КСР-372-14-4 КСР-372-17-4	МС-8	16	2.65	42.40	42,40	184,64	77
КСР-372-23-4	МС-8	16	2.65	42.40	42.40	311,04	

Примечание:

Опалубка и армирование аналогичны основным маркам колонн, приведенным в альбоме ИИ-04-2 выпуск 8.

ТК	Колонны для навески стеновых панелей	Серия ИИ-04-2
1973г	Колонны КСР-372-14-4; КСР-372-17-4	Выпуск 12 часть II
		Лист 27

Цниипромзданий комплексный г. Москва	Рук. гр. инж.		Козина			
	Исполнил		Соколова			

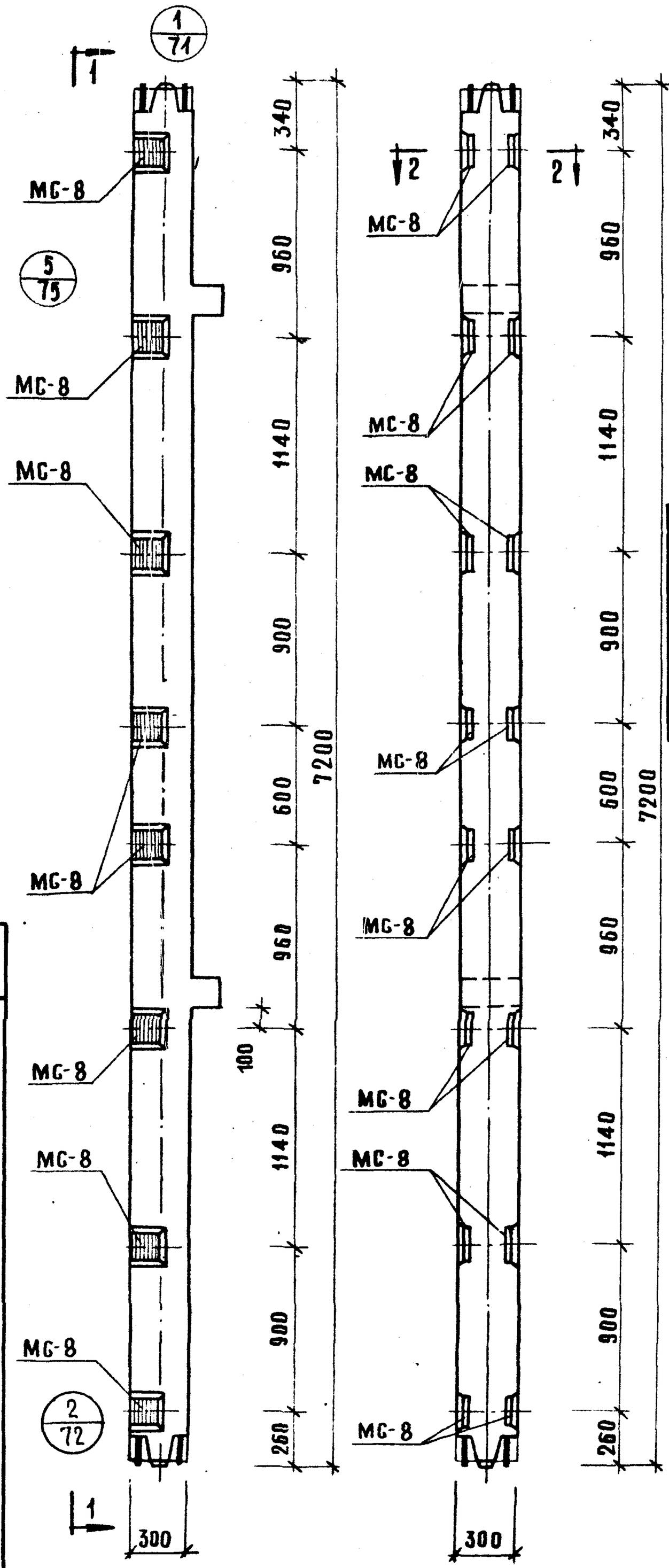

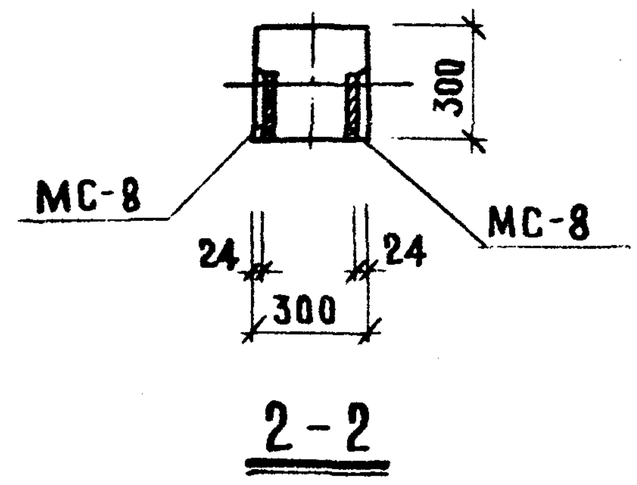

Марка колонны	Марка дополнит. закладн. детали	Кол. шт	Вес допол. закл. деталей, кг.			Общий расход стали на колонну	№ заготов. чертежа закладн. детали
			Одной дет.	Всех дет.	Итого на колонну		
КСК-372-14-4 КСК-372-17-4	МС-8	16	2.65	42.40	42.40	172.38	77

Примечание:

Опалубка и армирование аналогичны основным маркам колонн, приведенным в альбоме ИИ-04-2 выпуск 8.

ТК	Колонны для навески стеновых панелей	Серия ИИ-04-2	
1973	Колонны КСК-372-14-4, КСК-372-17-4	Выпуск 12 часть II	Лист 28

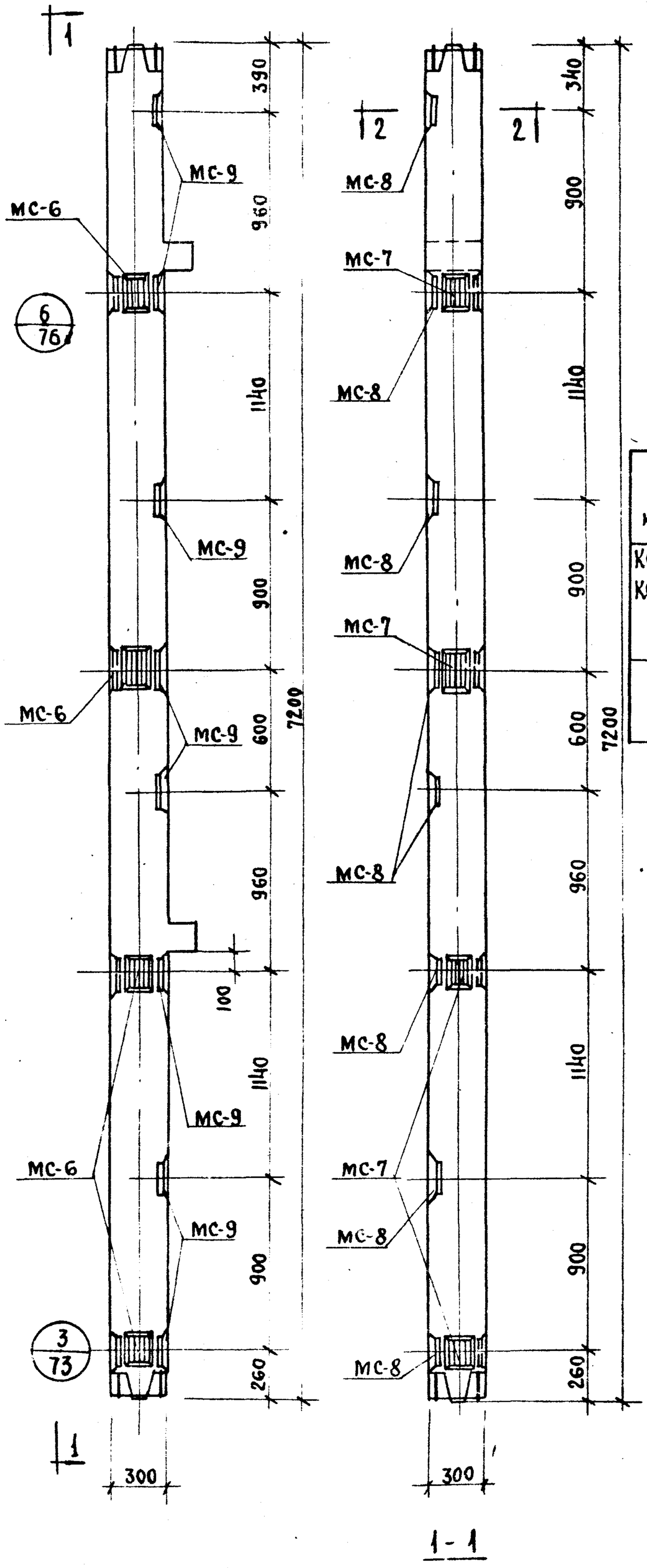

1-1

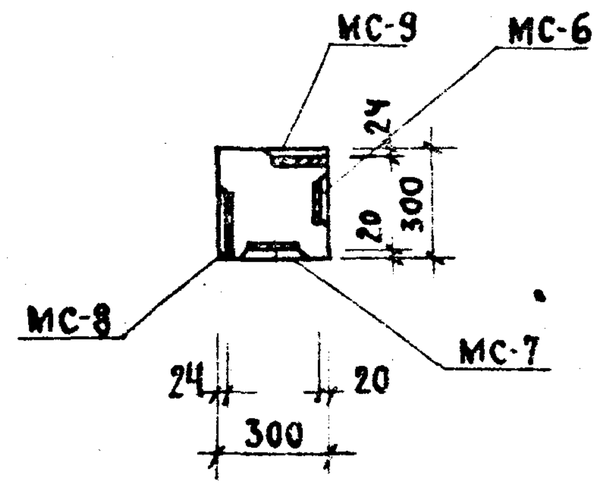

2-2

Марка колонны	Марка дополнит. закладн. деталей	Кол. шт.	Вес дополн. закладн. деталей в кг: одной дет.	всех дет.	Итого на колонну	Общий расход стали на колонну	Изготов. черт. закладн. деталей
КСК-372-14-4У	МС-6	4	2.07	8.28	58.96	188,94	77
КСК-372-17-4У	МС-7	4	2.07	8.28			
	МС-8	8	2.65	21.20			
	МС-9	8	2.65	21.20			

Примечание:

Опалубка и армирование аналогичны основным маркам колонн, приведенным в альбоме ИИ-04-2 выпуск 8.

ТК	Колонны для навески стеновых панелей.	Серия ИИ-04-2	Лист 29
1973	Колонны КСК-372-14-4У; КСК-372-17-4У.	Выпуск 12 часть II	

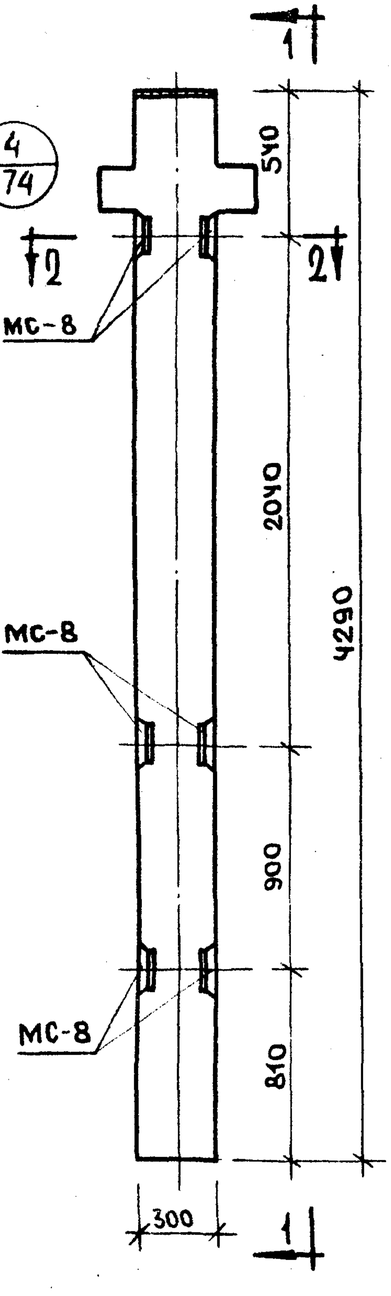

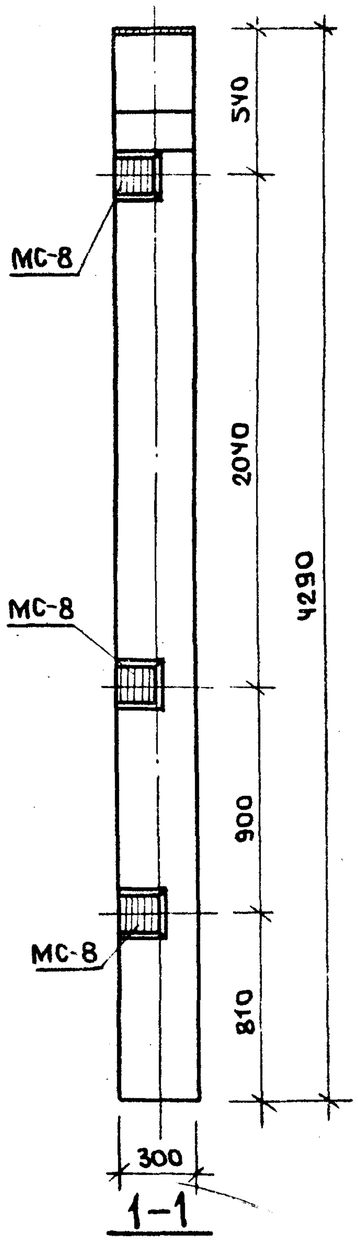

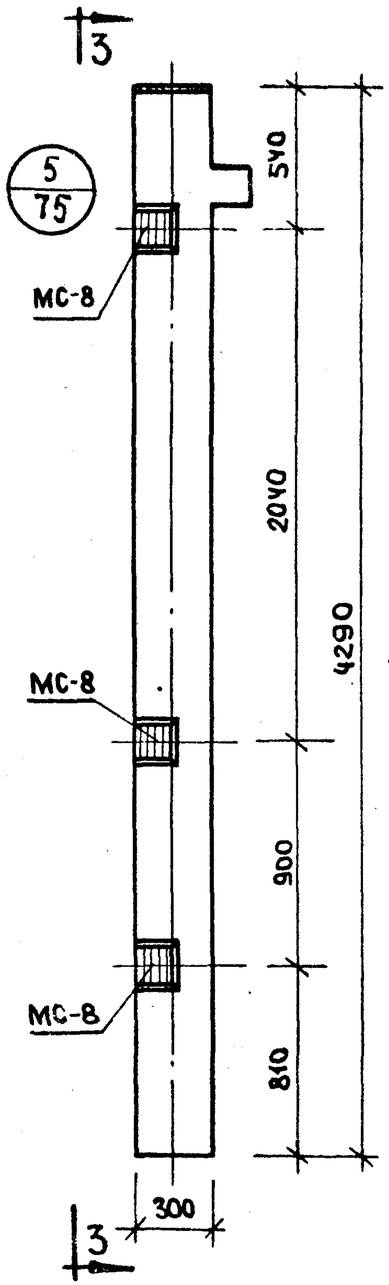

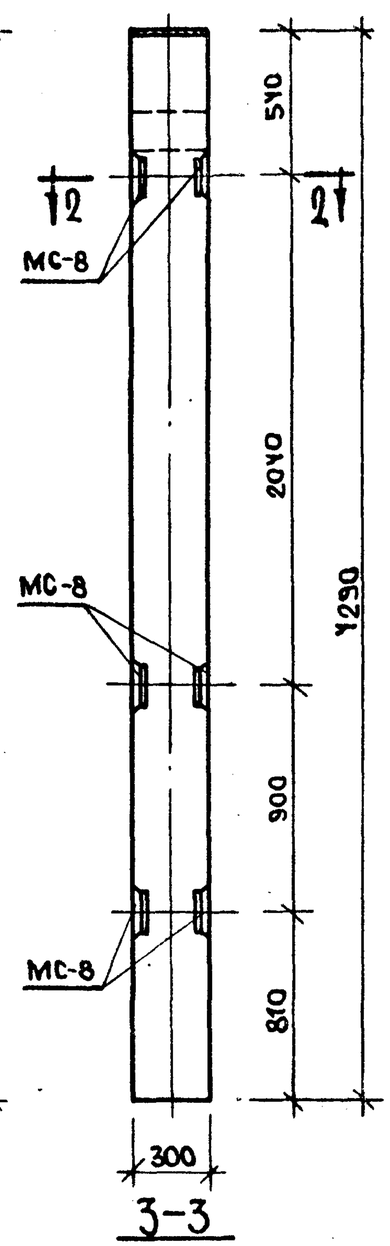

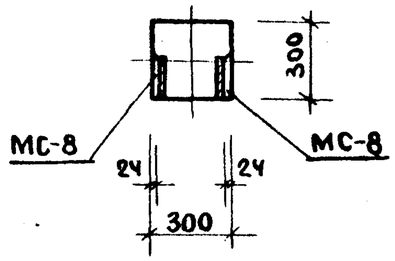

Примечание:

Опалубка и армирование аналогичны основным маркам колонн, приведенным в альбоме ИИ-04-2 выпуск 8.

Колонны КР-336-14-1, КР-336-14-3.

Колонны КК-336-14-1, КК-336-14-3.

Марка колонны	Марка дополн. заклад. детали	Кол. шт.	Вес дополнительных закладн. дет-лей, кг			Общий расход стали на колонну	№ заготовит. черт. заклад. дет.
			одной дет.	всех дет.	итого на колонну		
КР-336-14-1 КР-336-14-3	МС-8	6	2,65	15,90	15,90	122,90	77
КК-336-14-1 КК-366-14-3						116,77	

ТК	Колонны для навески стеновых панелей.	Серия ИИ-04-2	
1973	Колонны КР-336-14-1, КР-336-14-3, КК-336-14-1, КК-336-14-3.	Выпуск 14 часть II	Лист 30

Цпиисиа Комплексное КЗК-17 ЦНИИЭП г. Москва | Исполнил Хорошилова | Гл. инж. проекта Хорошилова | Проверил Козина

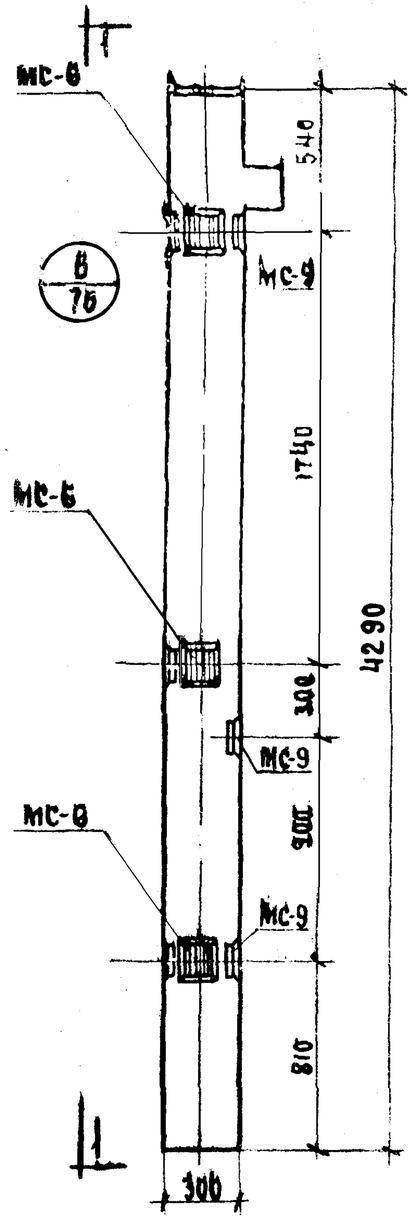

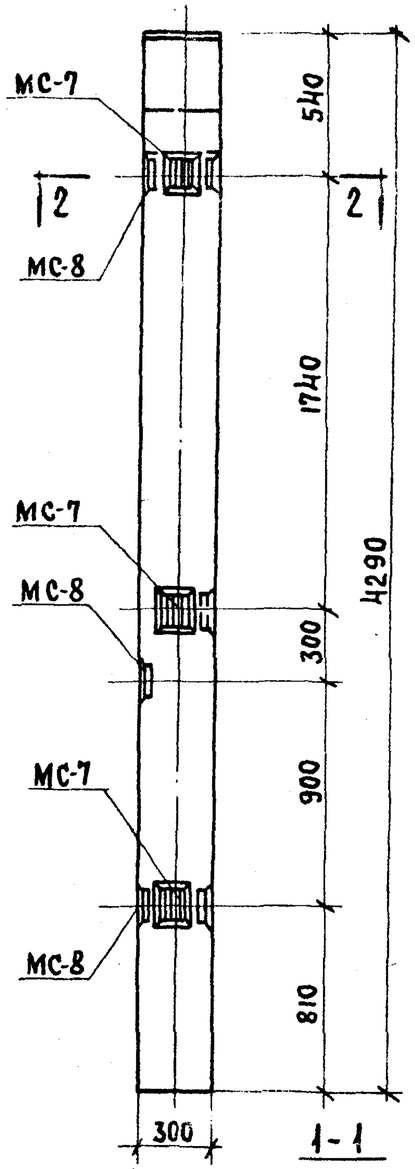

Колонна КК-336-14-1У

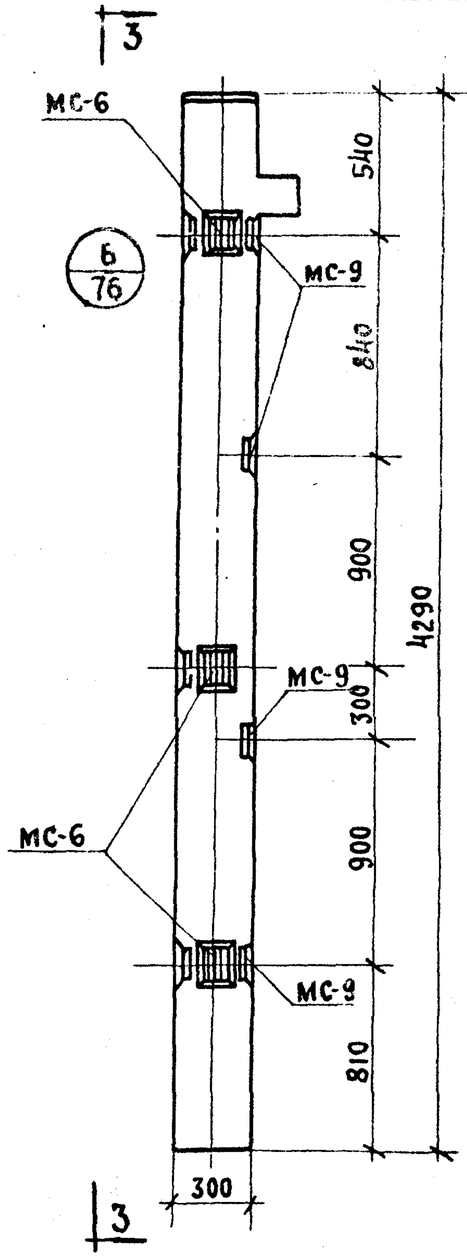

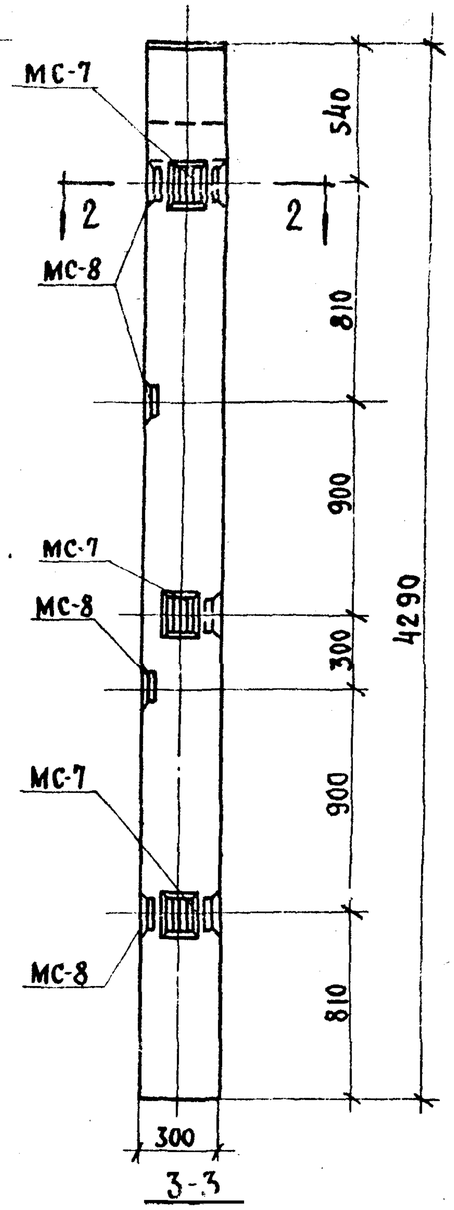

Колонна КК-336-14-2У

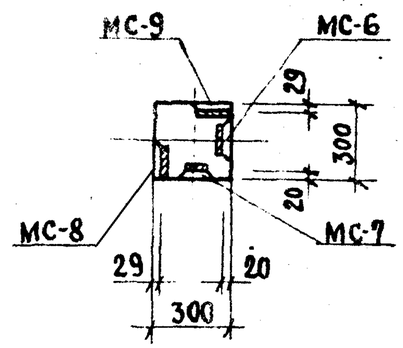

2-2

Примечание

Опалубка и армирование аналогичны основным маркам колонн приведенным в альбоме ИИ-04-2, выпуск 8.

Марка колонны	Марка дополн. закладн. деталей	Кол. шт.	Вес дополнительных закладных деталей, кг: одной дет.	всех дет.	итого на колонну	Общий расход стали на колонну	№ заготовительн. черт. закладн. деталей
КК-336-14-1У	МС-6	3	2,07	6,21	28,32	129,19	77
	МС-7	3	2,07	6,21			
	МС-8	3	2,65	7,95			
	МС-9	3	2,65	7,95			
КК-336-14-2У	МС-6	3	2,07	6,21	33,82	134,49	
	МС-7	3	2,07	6,21			
	МС-8	4	2,65	10,60			
	МС-9	4	2,65	10,60			

ТК	Колонны для навески стеновых панелей.	Серия ИИ-04-2	
1973	Колонны КК-336-14-1У; КК-336-14-2У.	Выпуск 12 часть II	Лист 31

г. Москва Техник Ивановенко

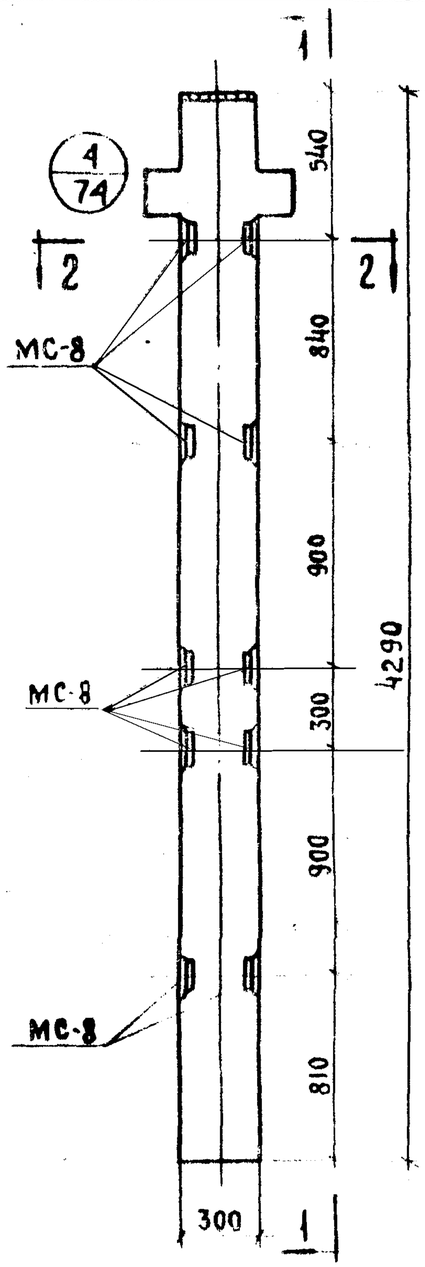

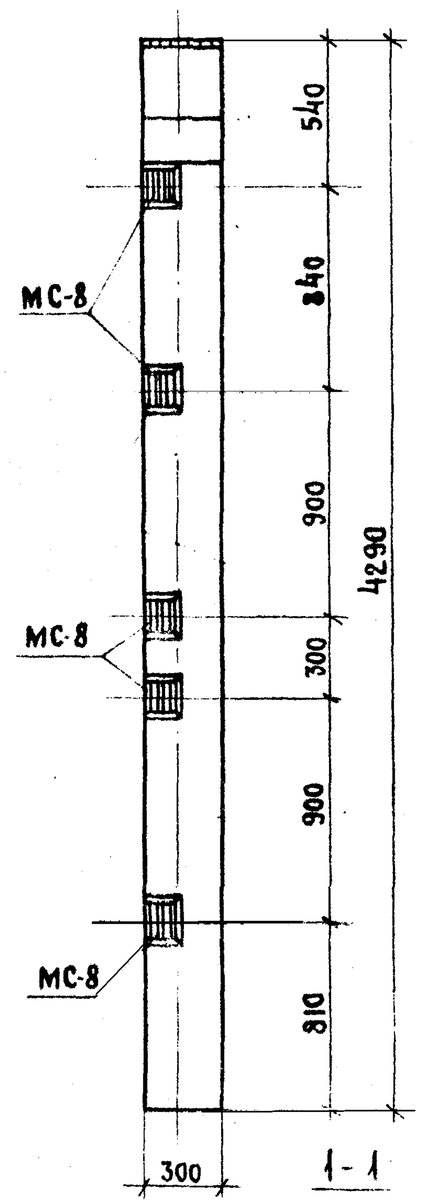

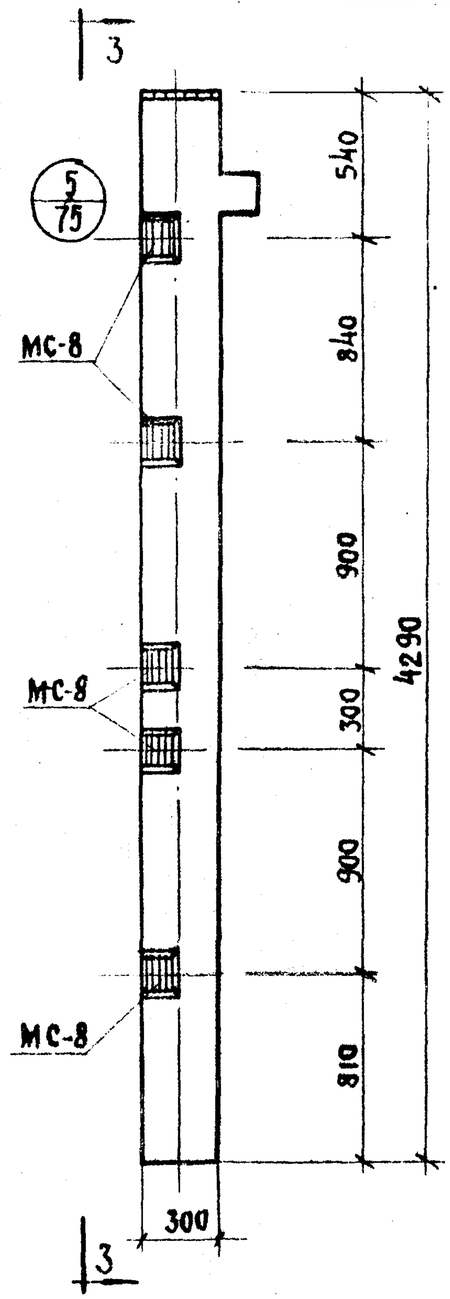

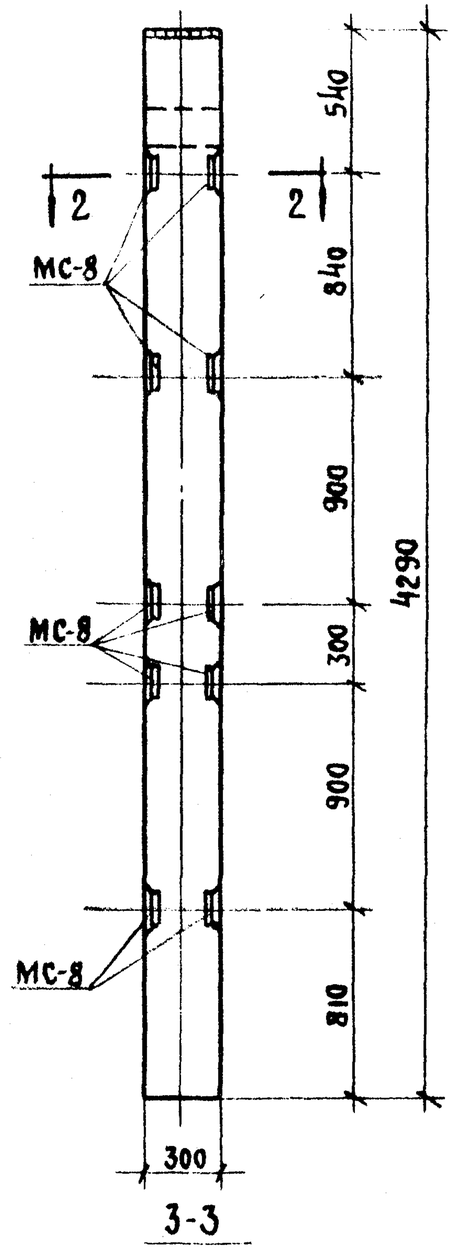

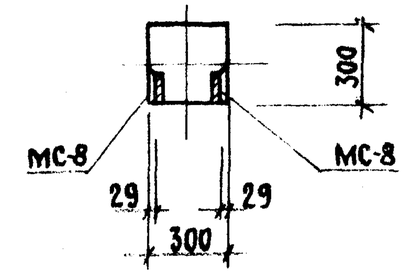

2-2

Колонна КР-336-14-2

Колонна КК-336-14-2

Примечание

Опалубка и армирование аналогичны основным маркам колонн приведенным в альбоме ИИ-04-2; выпуск 8.

Марка колонны	Марка дополн. закладн. деталей	Кол. шт.	Вес дополнительных закладных деталей, кг: одной дет.	всех дет.	итого на колонну	Общий расход стали на колонну	Из заготовительн. черт. закладн. деталей
КР-336-14-2	МС-8	10	2,65	26,50	26,50	133,50	77
КК-336-14-2						127,37	

ТК	Колонны для навески стеновых панелей.	Серия ИИ-04-2
1973	Колонны КР-336-14-2; КК-336-14-2.	Выпуск 12 часть II — Лист 32

Гипрогражданпроект г. Москва — Главный инженер проекта Грозина — Рук. группы Лукашенко — Гл. инж. Тех. нач.

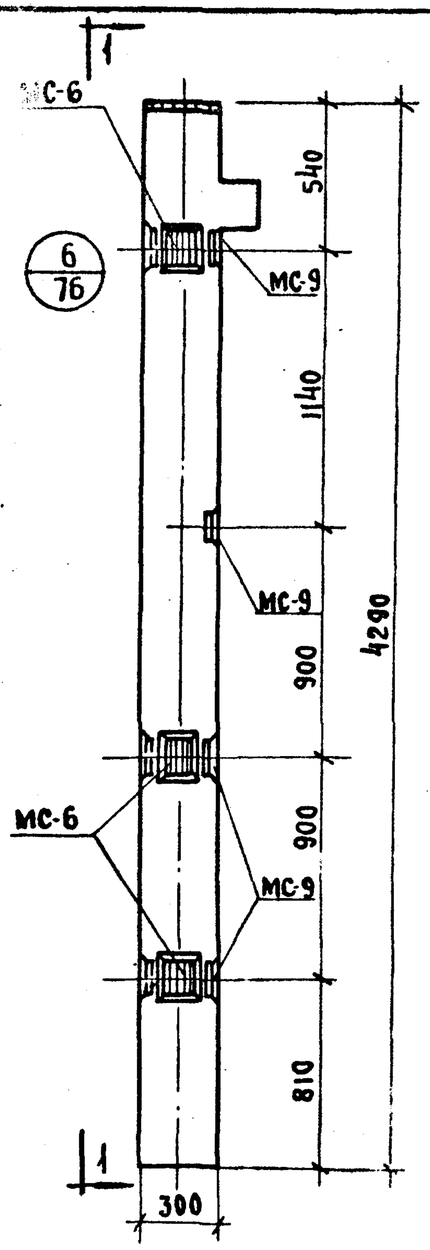

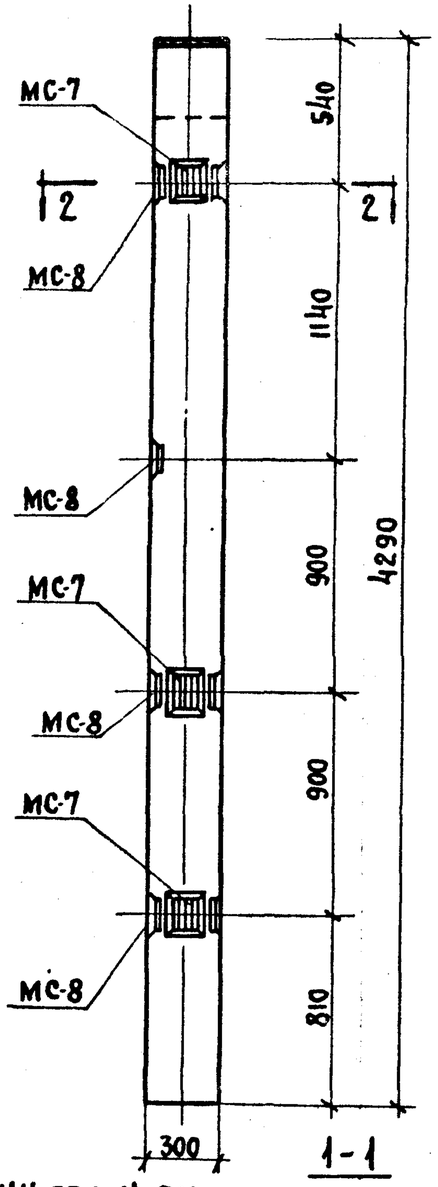

Колонна КК-336-14-3У

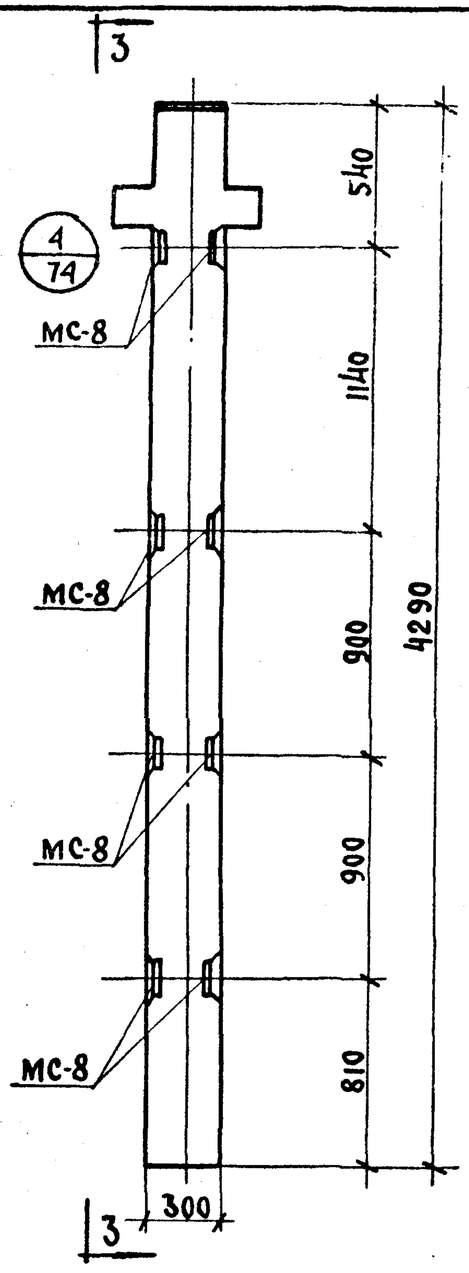

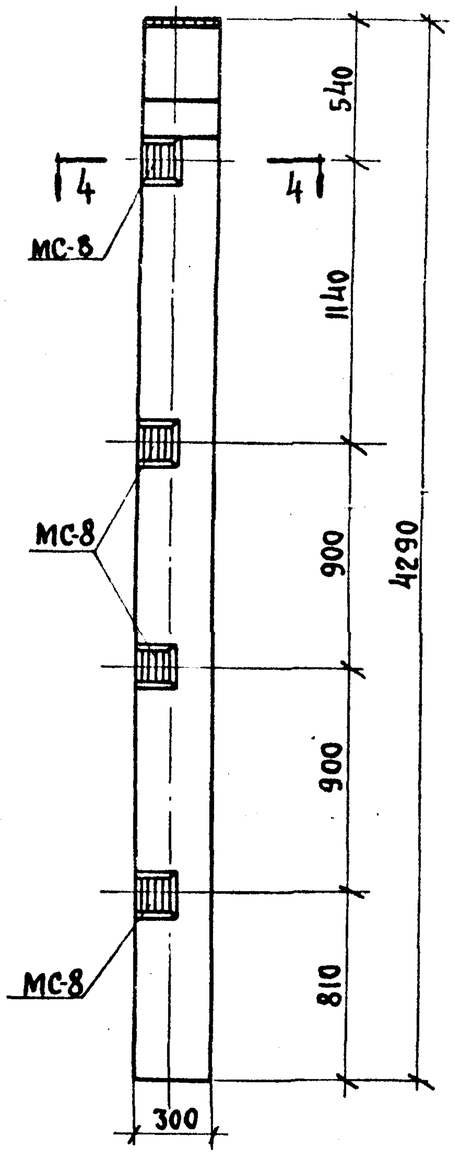

Колонна КР-336-14-4

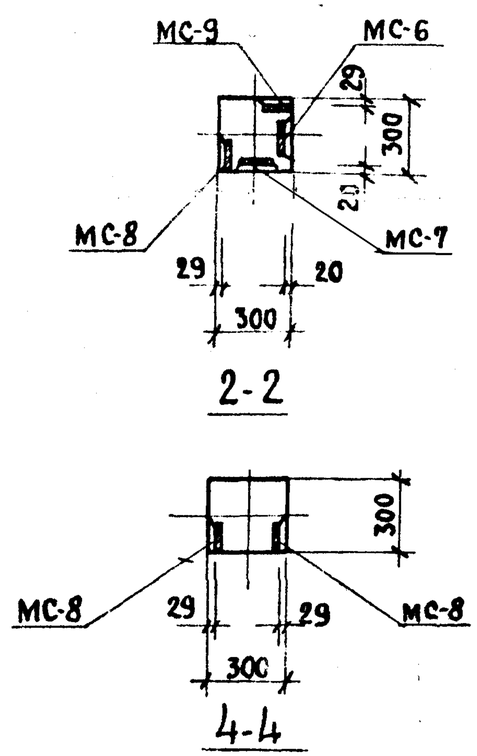

Примечание:

Опалубка и армирование аналогичны основным маркам колонн приведенным в альбоме ИИ-04-2, выпуск 8.

Марка колонны	Марка дополн. закляд. детали	Кол. шт.	Вес дополнительных закладных деталей, кг: одной дет.	всех дет.	итого на колонну	Общий расход стали на колонну	N заготовит. черт. закладн. детали
КК-336-14-3У	МС-6	3	2.07	6.21	33.62	134.49	77
	МС-7	3	2.07	6.21			
	МС-8	4	2.65	10.60			
	МС-9	4	2.65	10.60			
КР-336-14	МС-8	8	2.65	21.20	21,20	128.20	

ТК	Колонны для навески стеновых панелей	Серия ИИ-04-2	
1973	Колонны КК-336-14-3У; КР-336-14-4.	Выпуск II часть II	Лист 33

ЦНИИЭП комплексов г. Москва

Рук. группы Техник

Козина Калюженко

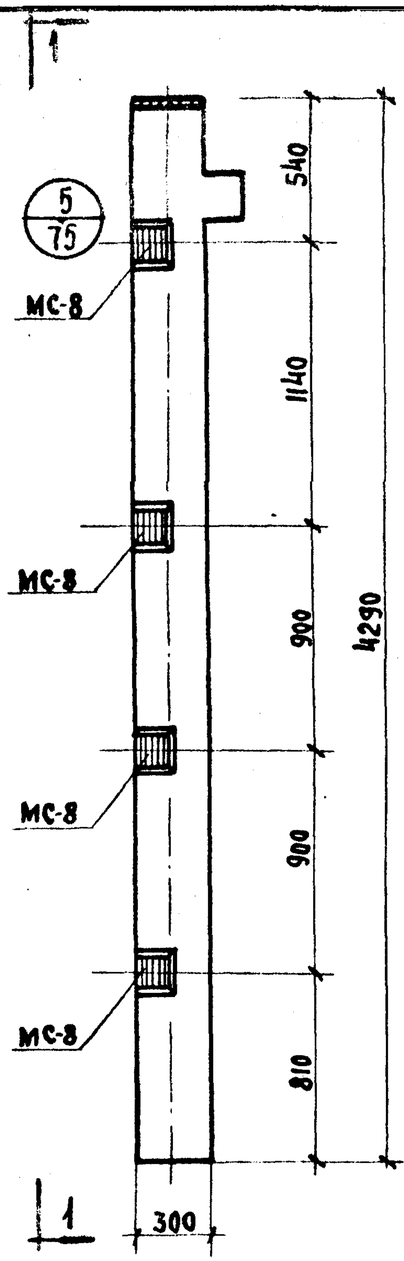

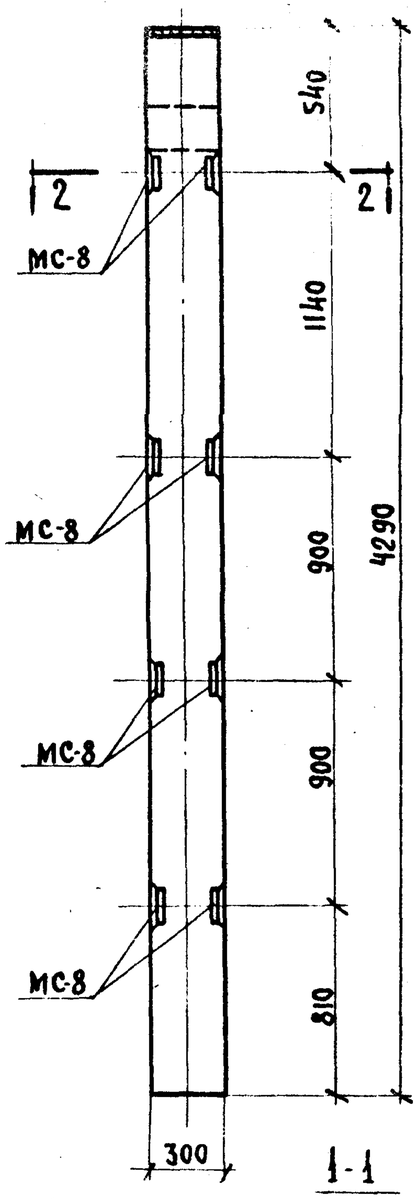

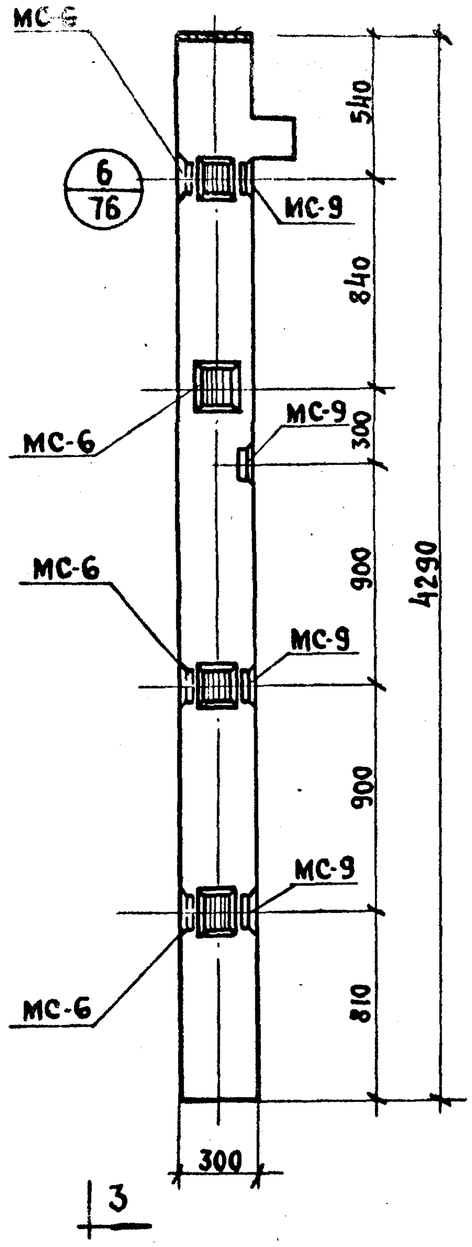

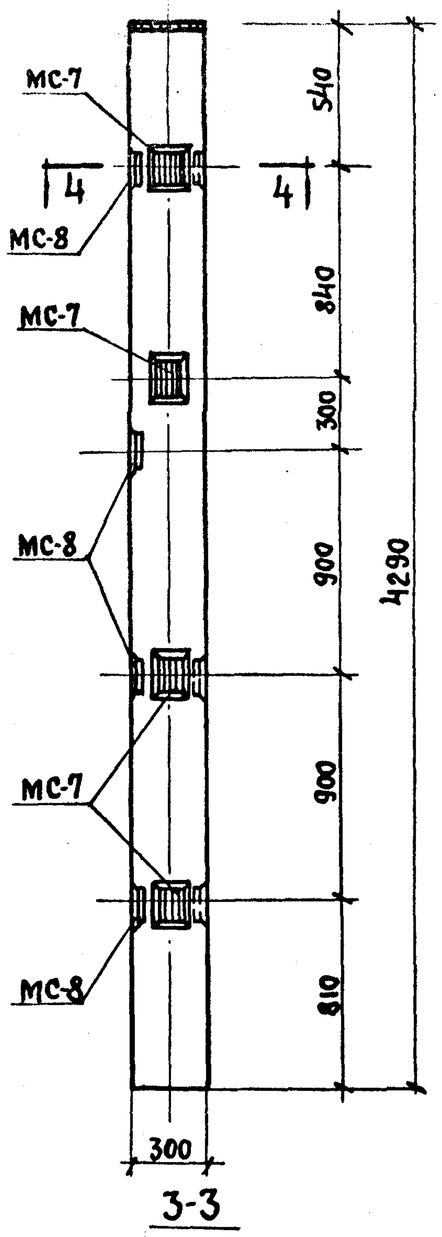

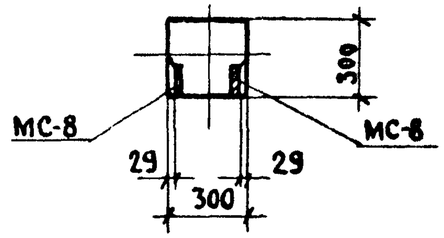

2-2

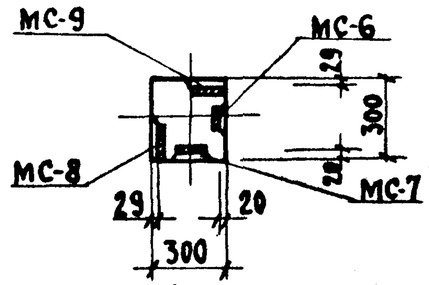

4-4

Колонна КК-336-14-4

Колонна КК-336-14-4У

Примечание

Опалубка и армирование аналогичны основным маркам колонн приведенным в альбоме ИИ-04-2, выпуск 8.

Марка колонны	Марка дополн. заклад. детали	Кол. шт.	Вес дополнительных закладных деталей, кг: одной дет.	всех дет.	итого на колонну	Общий расход стали на колонну	Изготовительн. черт. закладн. деталей
КК-336-14-4	МС-8	8	2,65	21,20	21,20	122,07	ТТ
КК-336-14-4У	МС-6	4	2,07	8,28	37,76	138,63	
	МС-7	4	2,07	8,28			
	МС-8	4	2,65	10,60			
	МС-9	4	2,65	10,60			

ТК	Колонны для навески стеновых панелей.	Серия ИИ-04-2	
1973	Колонны КК-336-14-4; КК-336-14-4У.	Выпуск 11 часть II	Лист 34

ЦНИИЭП комплексов г. Москва. | Рук. группы | Техник | Козина | Илющенко

г. Москва | Исполнил | | Соколова

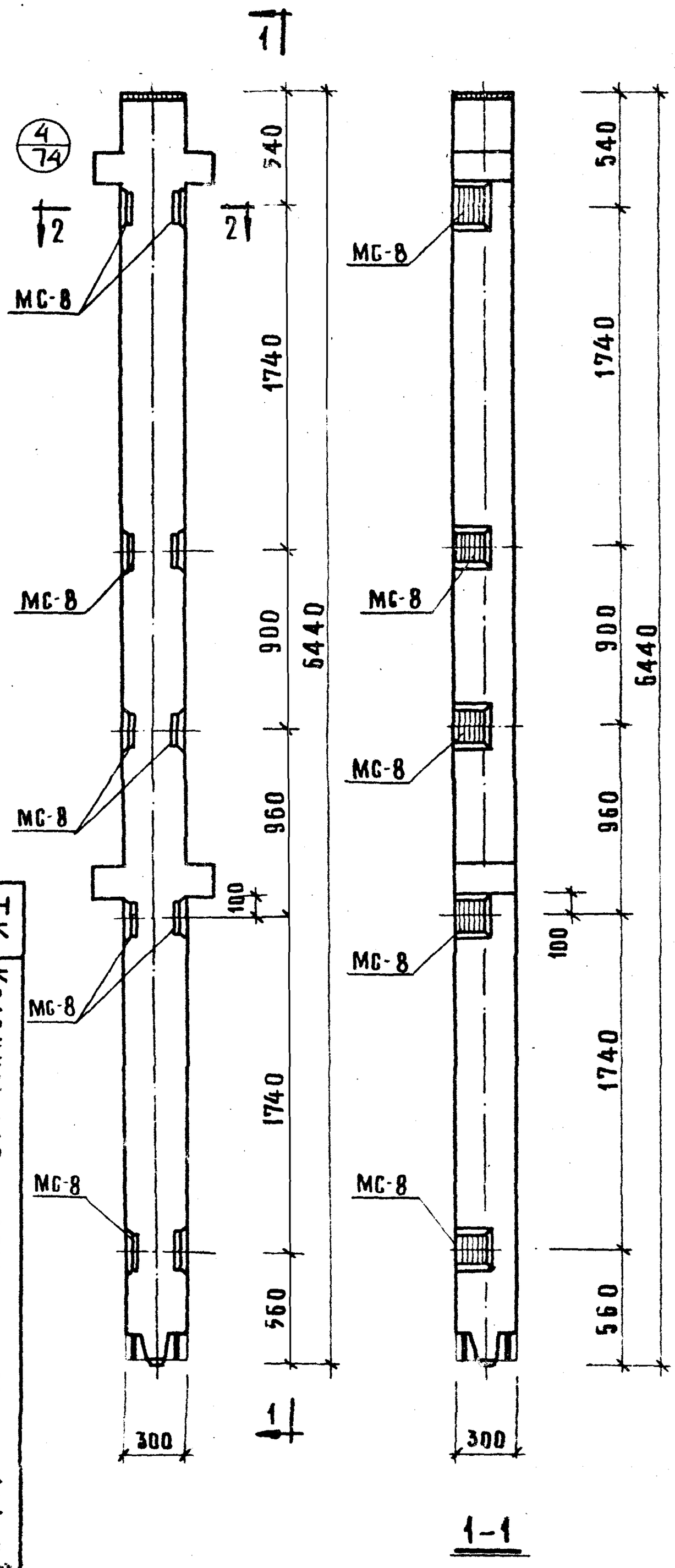

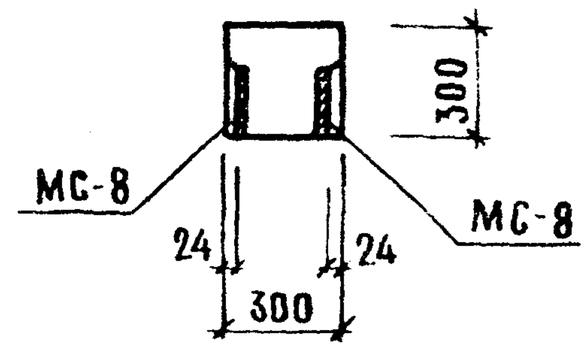

2-2

Марка колонны	Марка дополнит. закład. детали	Кол. шт.	Вес дополн. закл. деталей, кг			Общий расход стали на колонну	№ заготов. черт. закład. дет.
			Одной дет.	Всех дет.	Итого на колонну		
КВР-372-14-1	МС-8	10	2.65	26.50	26.50	159.28	77

Примечание:

Опалубка и армирование аналогичны основным маркам колонн, приведенным в альбоме ИИ-04-2 выпуск 8.

ТК 1973	Колонны для навески стеновых панелей	Серия ИИ-04-2	
Колонна КВР-372-14-1		Выпуск 12 часть II	Лист 35

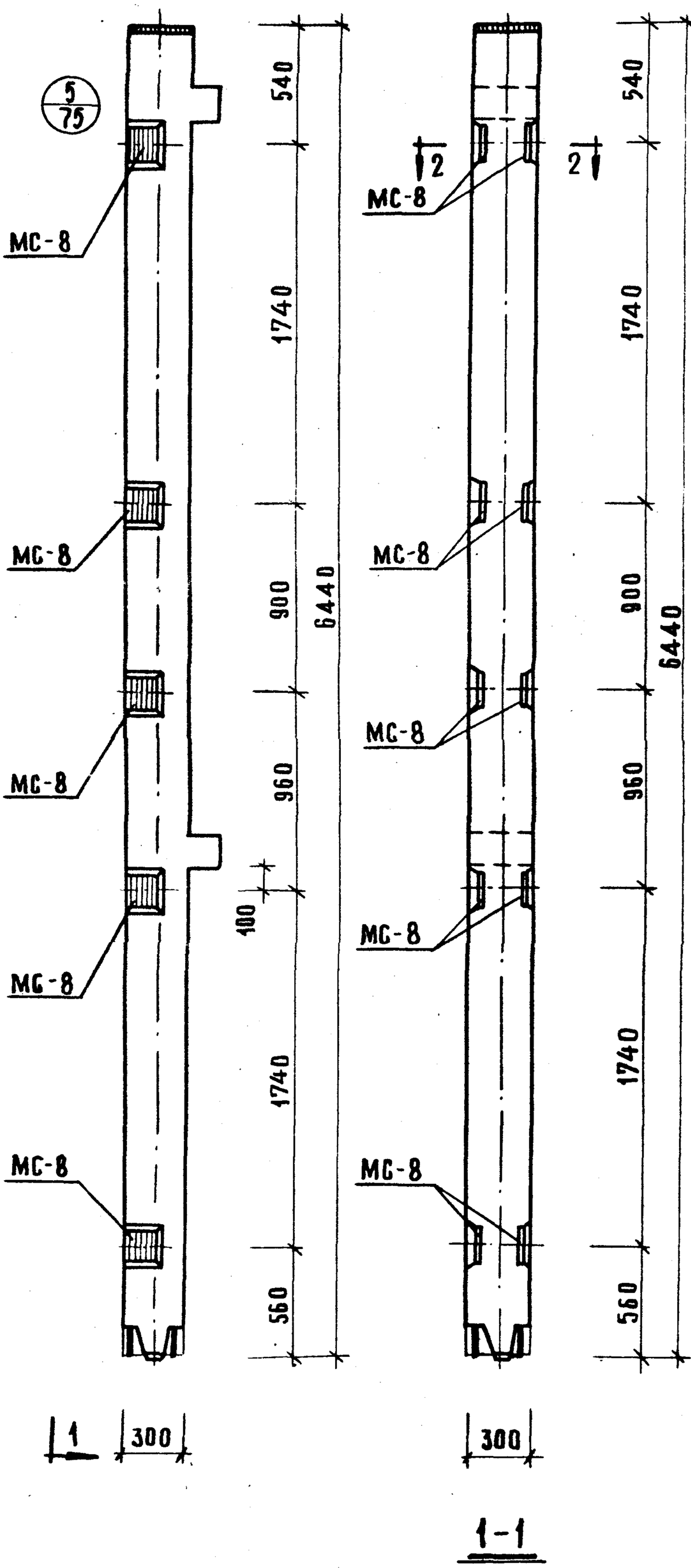

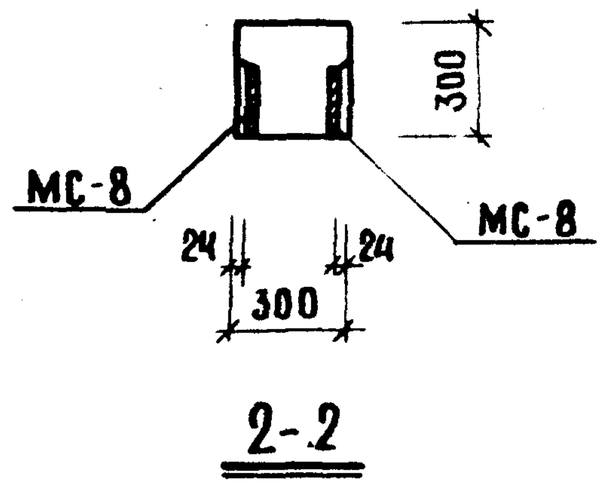

Марка колонны	Марка дополнит. закладн. детали	Кол. шт.	Вес дополн. закл. деталей, кг.			Общий расход стали на колонну	№ заготов. чертж. закладн. детали
			Одной дет.	Всех дет.	Итого на колонну		
КВК-372-14-1	МС-8	10	2,65	26,50	26,50	156,02	77

Примечание:

Опалубка и армирование аналогичны основной марке колонны, приведенной в альбоме ИИ-04-2 выпуск 8.

ТК 1973	Колонны для навесной стеновых панелей	Серия ИИ-04-2 Выпуск 12 часть II	Лист 36
	Колонна КВН-372-14-1		

г.Москва | Исполнил | | Соколова

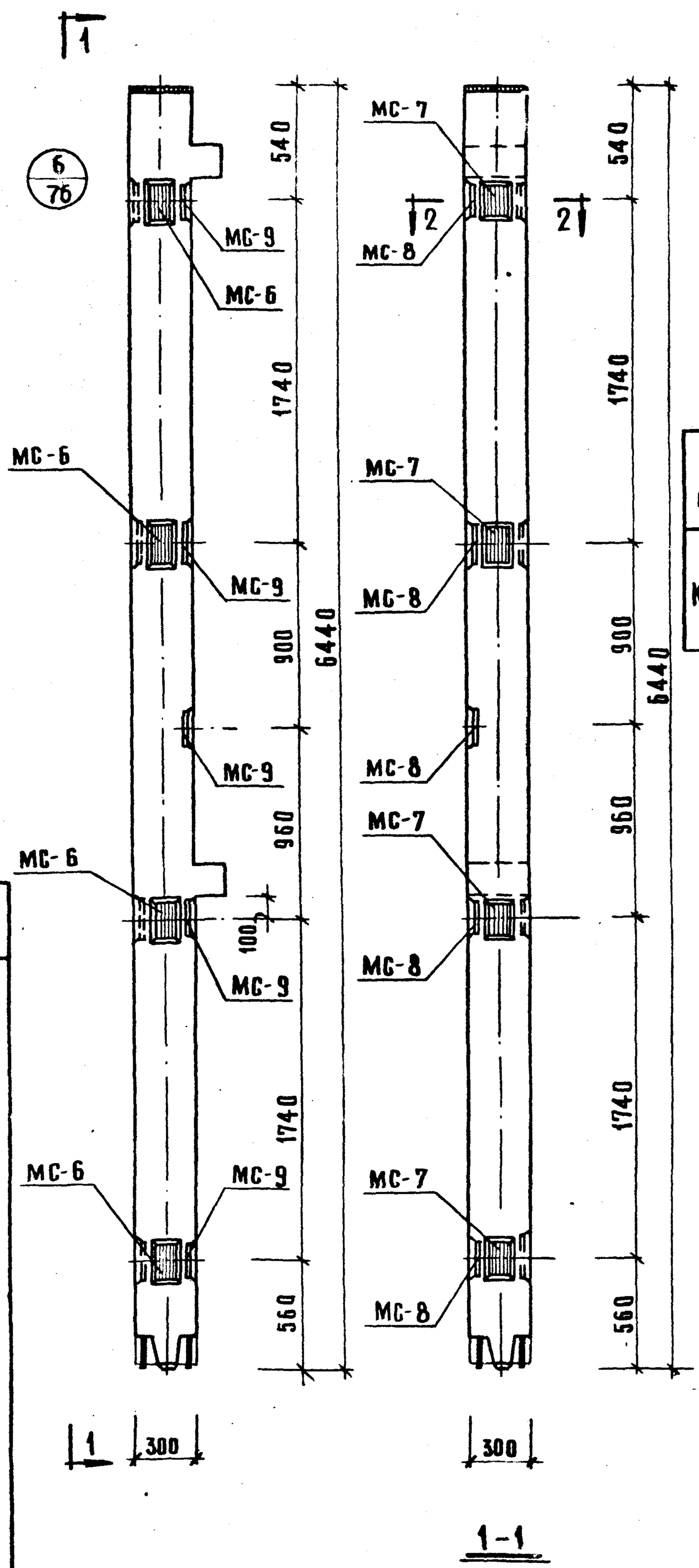

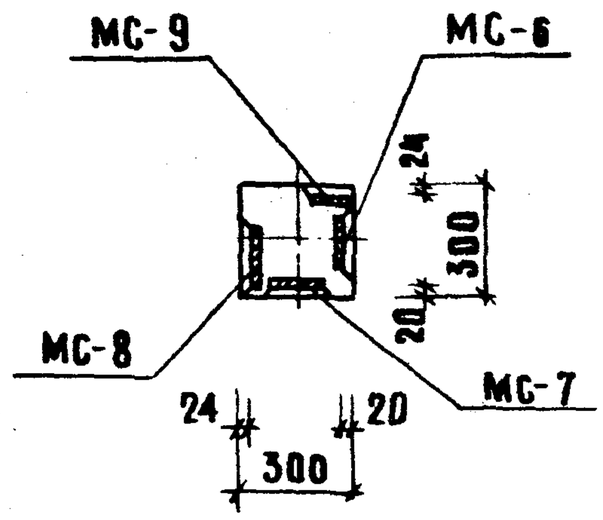

2-2

Марка колонны	Марка дополнит. заклад. детали	Кол. шт.	Вес допол. заклад. деталей, кг.			Общий расход стали на колонну	N заготов. чертежа заклад. детали
			Одной дет.	Всех дет.	Итого на колонну		
КВК-372-14-1у	МС-6	4	2.07	8.28	43.06	172,58	77
	МС-7	4	2.07	8.28			
	МС-8	5	2.65	13,25			
	МС-9	5	2.65	13,25			

Примечание:

Опалубка и армирование аналогичны основным маркам колонн, приведенным в альбоме ИИ-04-2 выпуск 8.

ТК	Колонны для навесных стеновых панелей	Серия ИИ-04-2
1973	Колонна КВК-372-14-1у	Выпуск 12 часть II
		Лист 37

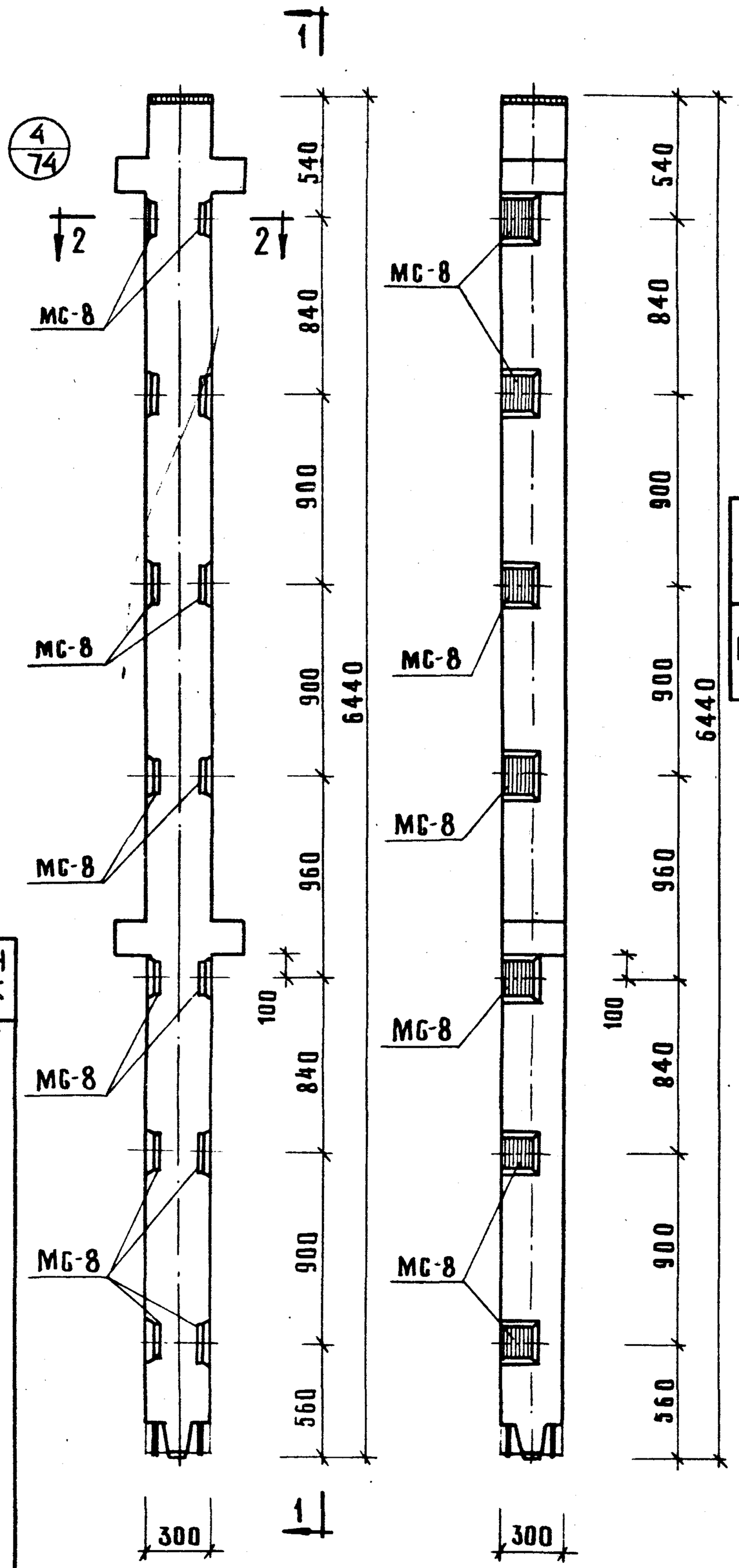

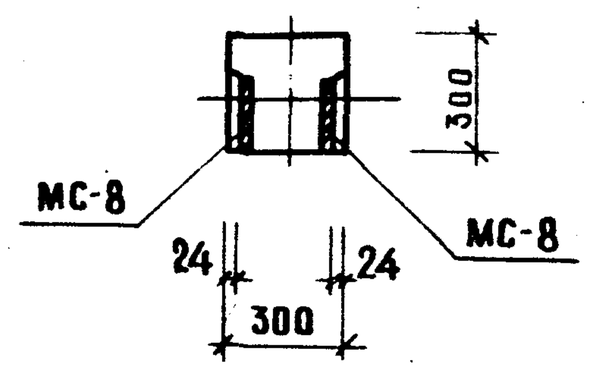

2-2

Марка колонны	Марка дополнит. закладн. детали	Кол. шт	Вес дополн. закл. деталей, кг			Общий расход стали на колонну	N заготов. черт. закладн. детали
			Одной дет.	Всех дет.	Итого на колонну		
КВР-372-14-2	МС-8	14	2.65	37.10	37.10	169.88	77

Примечание:

Опалубка и армирование аналогичны основной марке колонны, приведенной в альбоме ИИ-04-2 выпуск 8.

ТК 1973	Колонны для навески стеновых панелей	Серия ИИ-04-2
Колонна КВР-371-14-2		Выпуск 12 часть II
		Лист 38

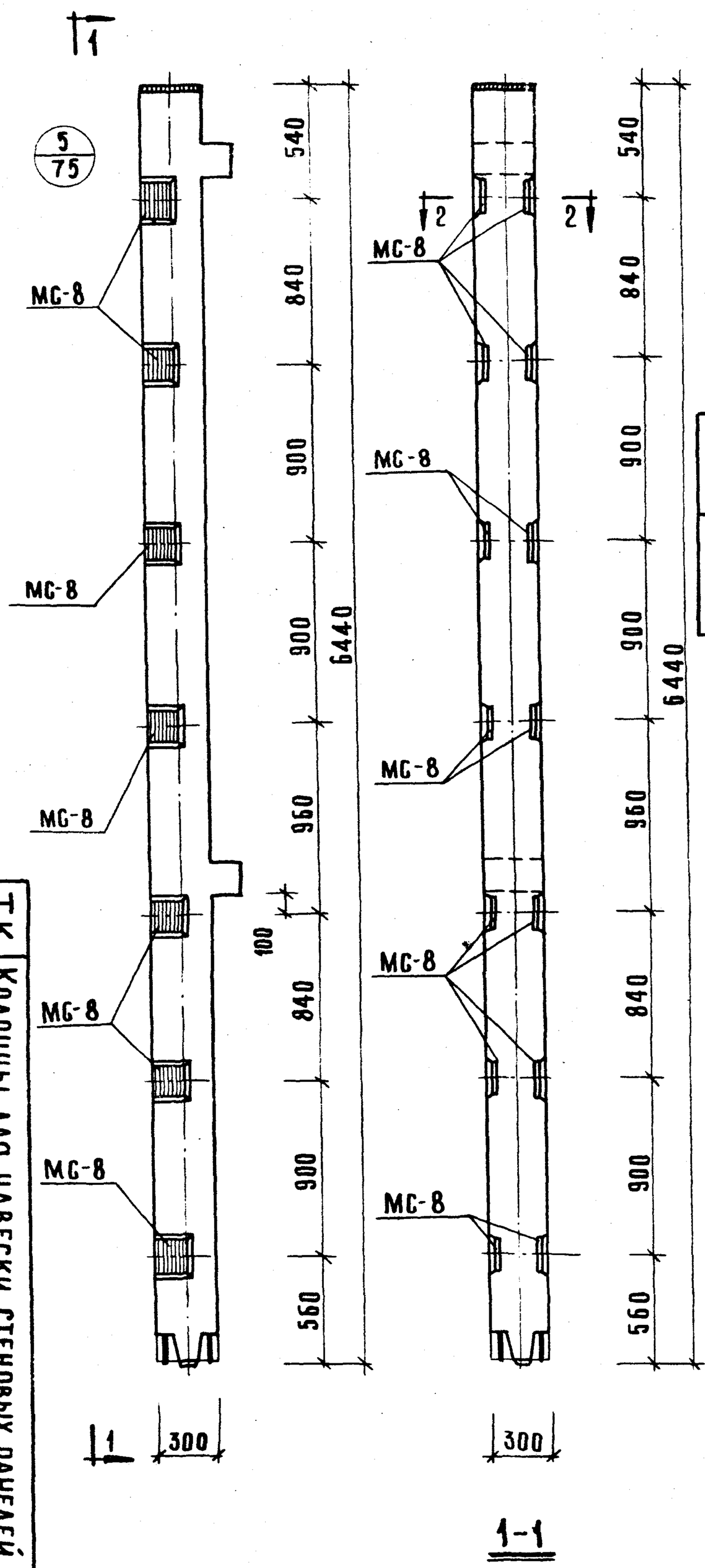

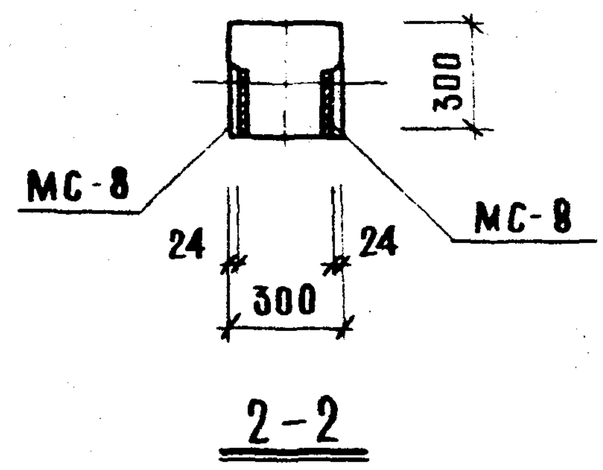

Марка колонны	Марка дополнит. закладн. детали	Кол. шт.	Вес дополн. закл. деталей, кг: одной дет.	всех дет.	итого на колонну	Общий расход стали на колонну	№ заготов. черт. закладн. дет.
КВК-372-14-2	МС-8	14	2.65	37.10	37.10	166.62	77

Примечание:

Опалубка и армирование аналогичны основной марке колонны, приведенной в альбоме ИИ-04-2 выпуск 8.

ТК	Колонны для навески стеновых панелей	Серия ИИ-04-2
1973	Колонна КВК-372-14-2	Выпуск 12 часть II / Лист 39

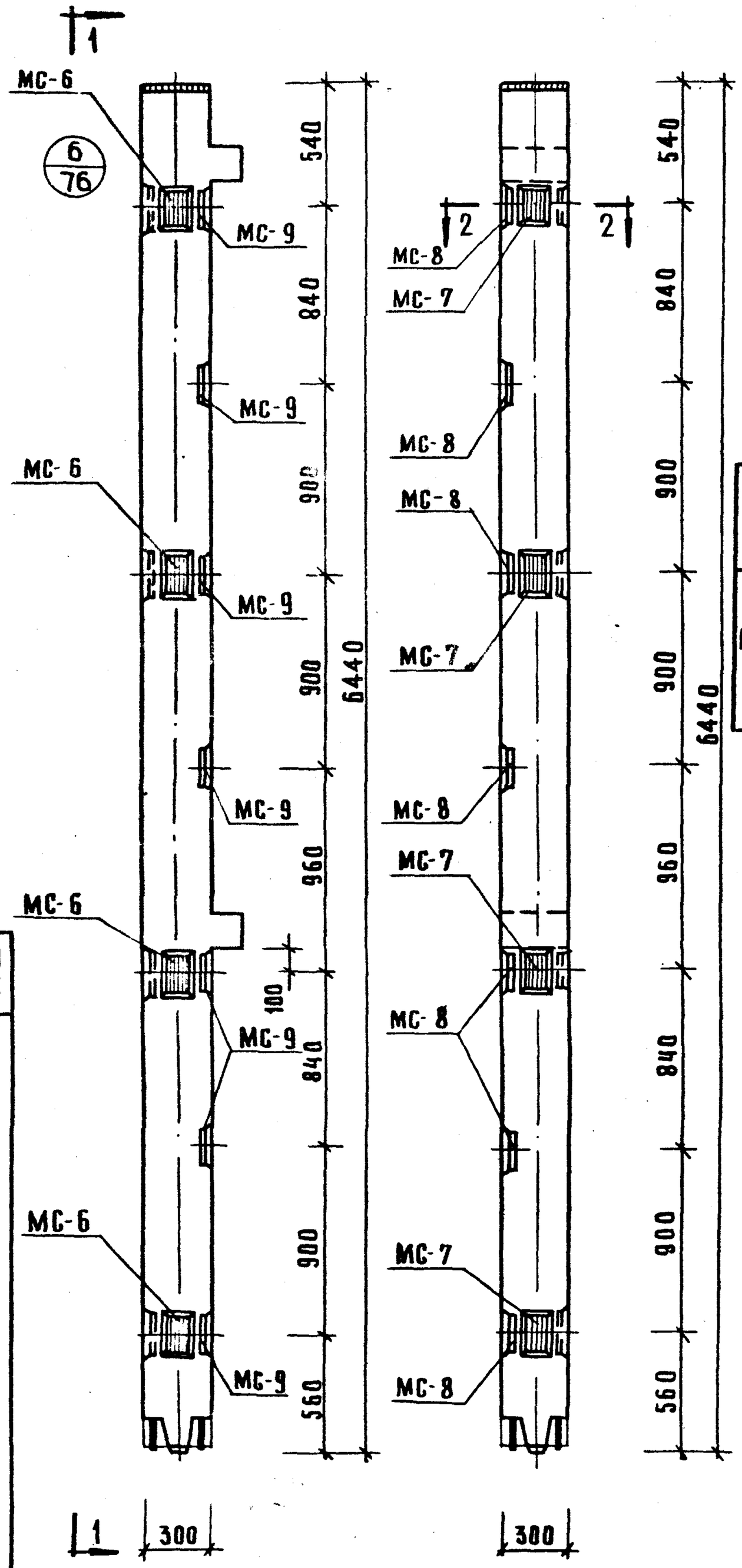

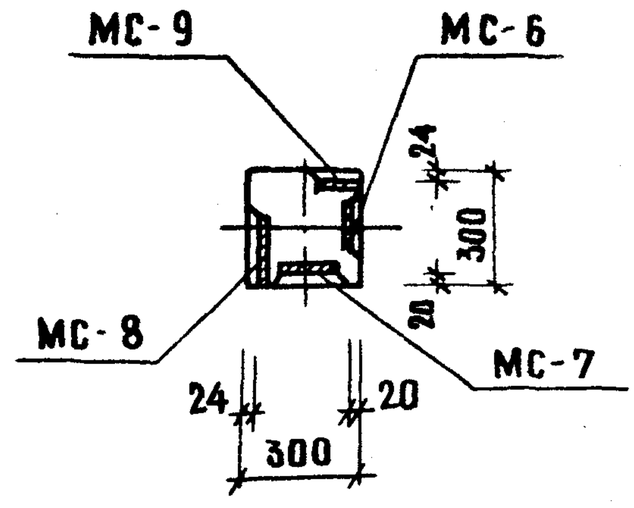

Марка колонны	Марка дополн. закладн. деталей	Кол шт	Вес дополн. закладн. деталей, кг.			Общий расход стали на колонну	№ заготов черт. закладн. дет.
			Одной дет.	Всех дет.	Итого на колонну		
КВК-372-14-2у	МС-6	4	2.07	8.28	53.66	183.78	77
	МС-7	4	2.07	8.28			
	МС-8	7	2.65	18.55			
	МС-9	7	2.65	18.55			

Примечание:

Опалубка и армирование аналогичны основной марке колонны, приведенной в альбоме ИИ-04-2 выпуск 8.

1973	ТК	Колонны для навесной стеновых панелей	Серия ИИ-04-2
		Колонна КВК-372-14-2у	Выпуск 12 часть II
			Лист 40

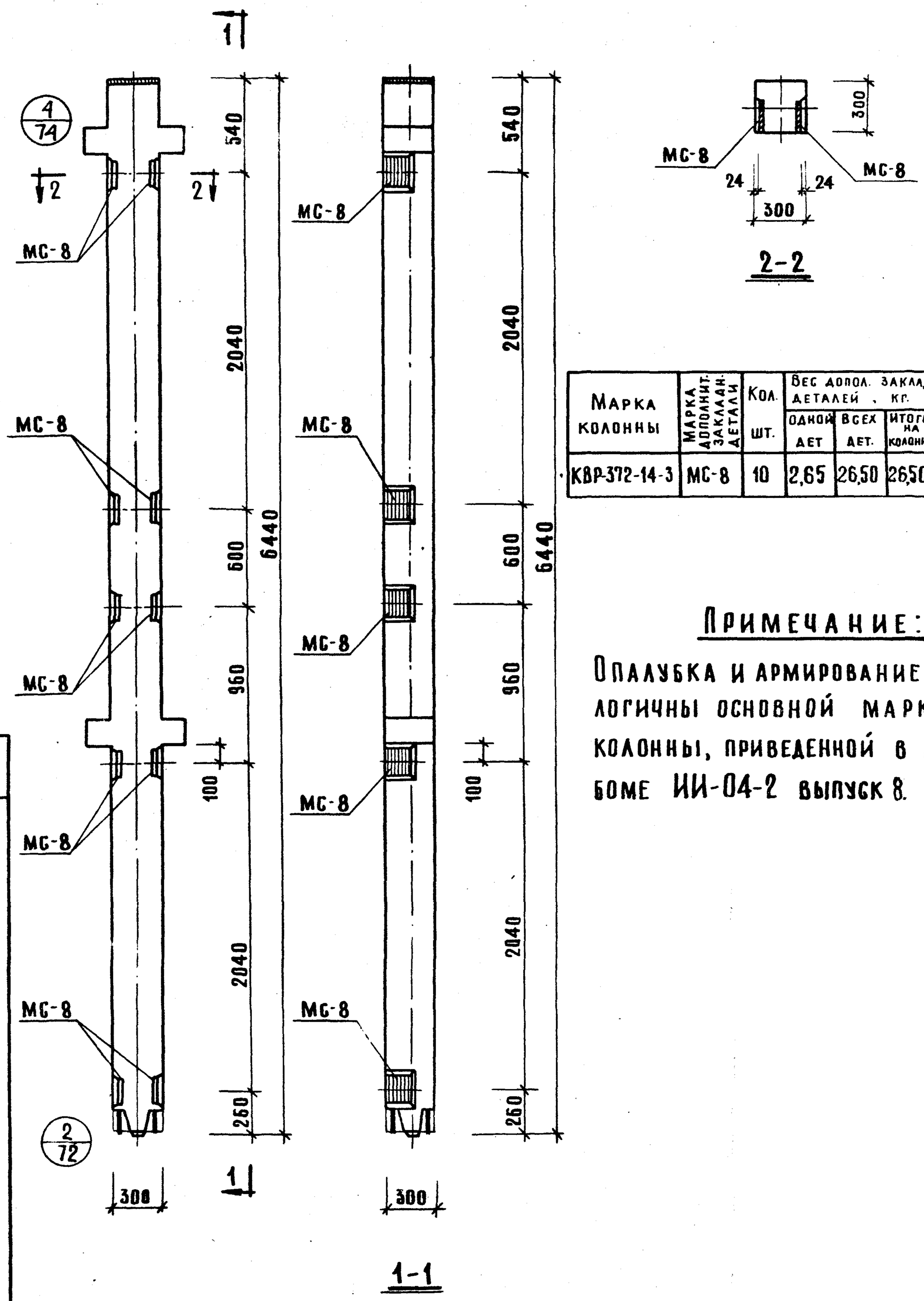

Марка колонны	Марка дополнит. закладн. детали	Кол. шт.	Вес допол. закладн. деталей, кг. одной дет	всех дет.	итого на колонну	Общий расход стали на колонну	№ заготов чертежа закладн. детали
КВР-372-14-3	МС-8	10	2,65	26,50	26,50	159.28	77

Примечание:

Опалубка и армирование аналогичны основной марке колонны, приведенной в альбоме ИИ-04-2 выпуск 8.

ТК 1973	Колонны для навески стеновых панелей	Серия ИИ-04-2
Колонна КВР-372-14-3		Выпуск 12 часть II
		Лист 41

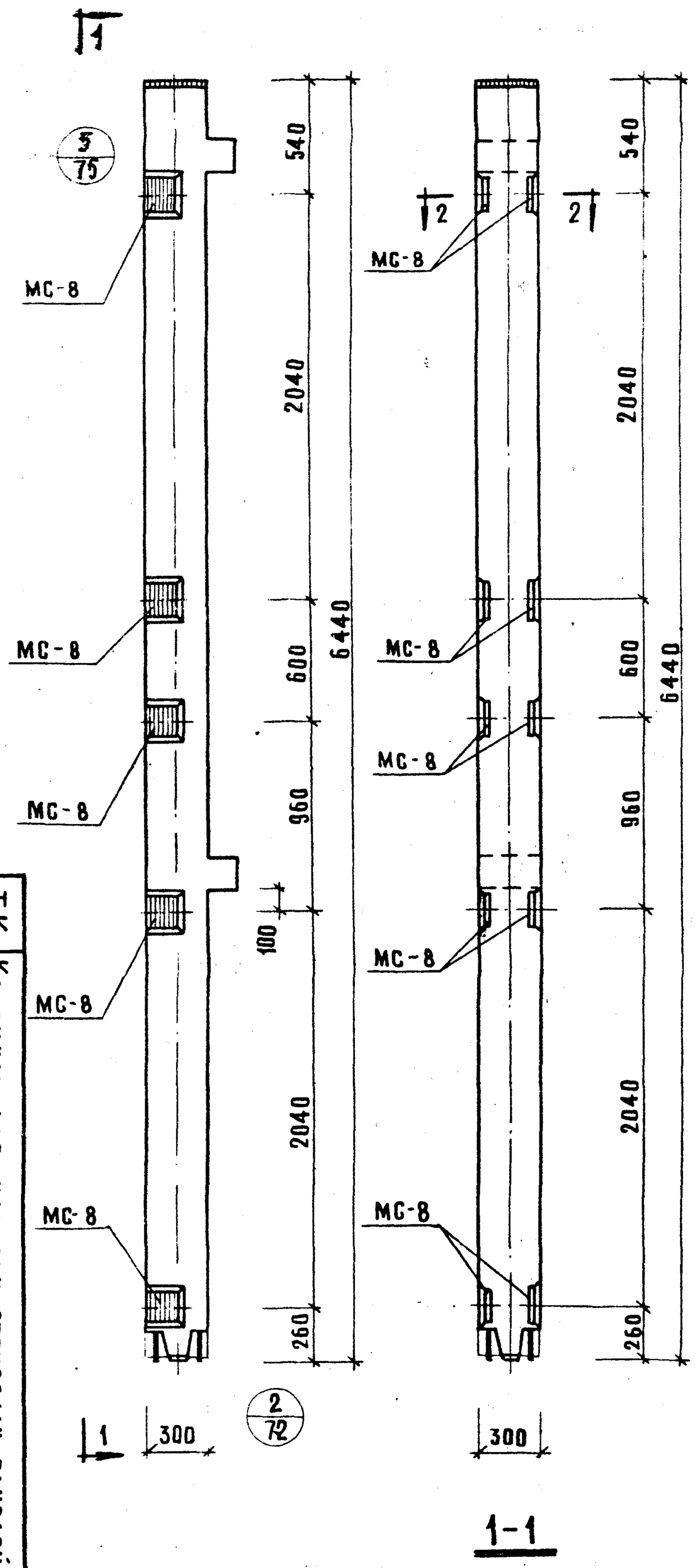

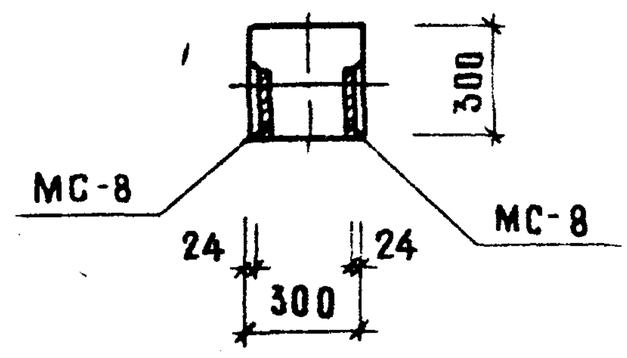

Марка колонны	Марка дополнит. закладн. деталей	Кол. шт.	Вес допол. закл. деталей, кг. одной дет.	всех дет.	итого на колонну	Общий расход стали на колонну	№ заготов. чертежа закладн. детали
КВК-372-14-3	МС-8	10	2,65	26,50	26,50	156.02	77

Примечание:

Опалубка и армирование аналогичны основной марке колонны, приведенной в альбоме ИИ-04-2 выпуск 8.

1973	ТК	Колонны для навески стеновых панелей
Колонна КВК-372-14-3		Серия ИИ-04-2 Выпуск 12 Часть II
		Лист 42

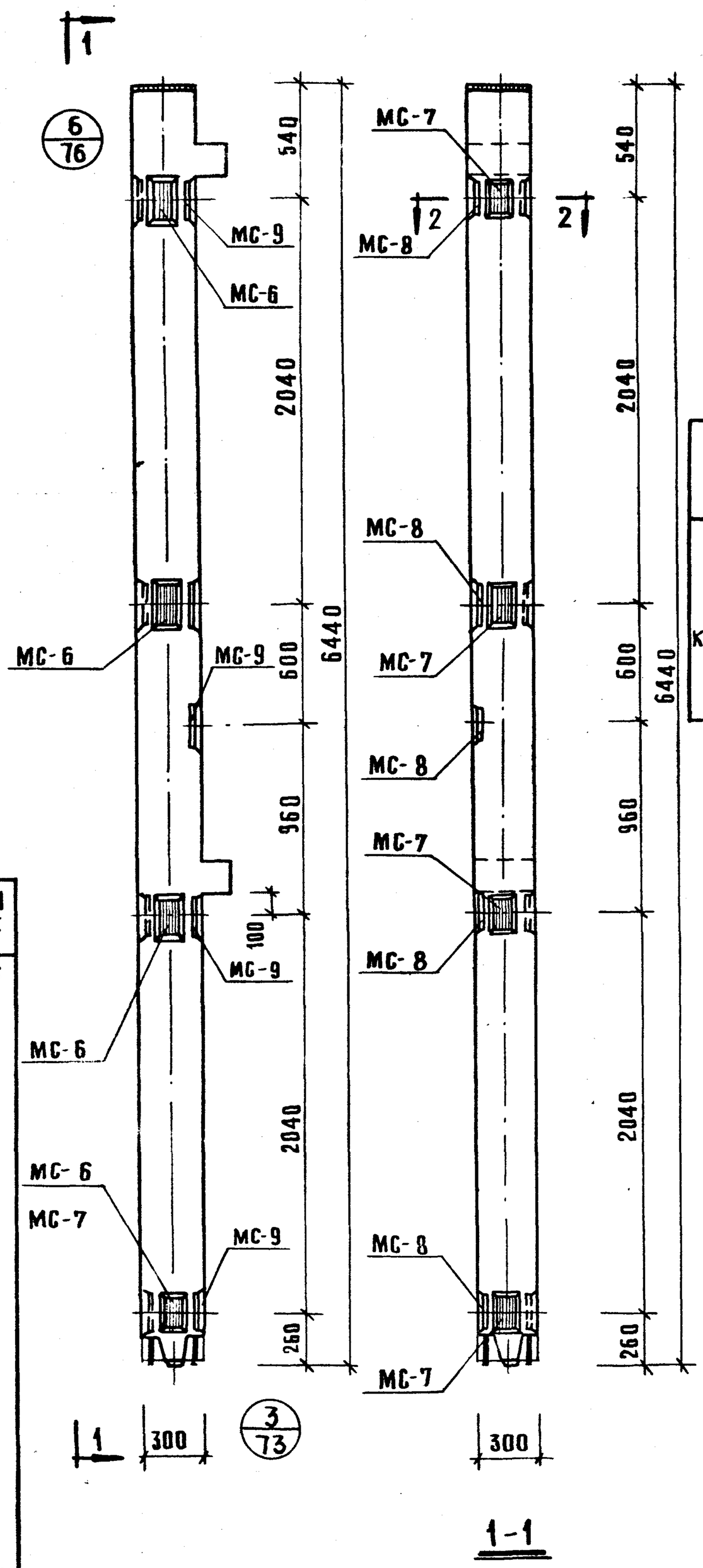

1-1

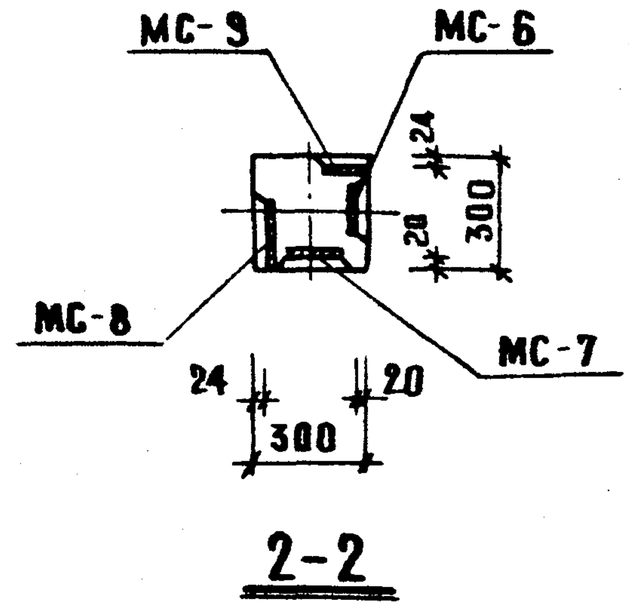

2-2

Марка колонны	Марка дополнит. закладн. детали	Кол. шт.	Вес дополн. закл. деталей, кг: одной дет	всех дет.	итого на колонну	Общий расход стали на колонну	№ заготов. чертежа закладн. детали
КВК-372-14-3у	МС-6	4	2.07	8.28	43.06	172.58	77
	МС-7	4	2.07	8.28			
	МС-8	5	2.65	13.25			
	МС-9	5	2.65	13.25			

Примечание:

Опалубка и армирование аналогичны основной марке колонны, приведенной в альбоме ИИ-04-2 выпуск 8.

ТК 1973	Колонны для навески стеновых панелей	Серия ИИ-04-2
Колонна КВК-372-14-3у		Выпуск 12 часть II
		Лист 43

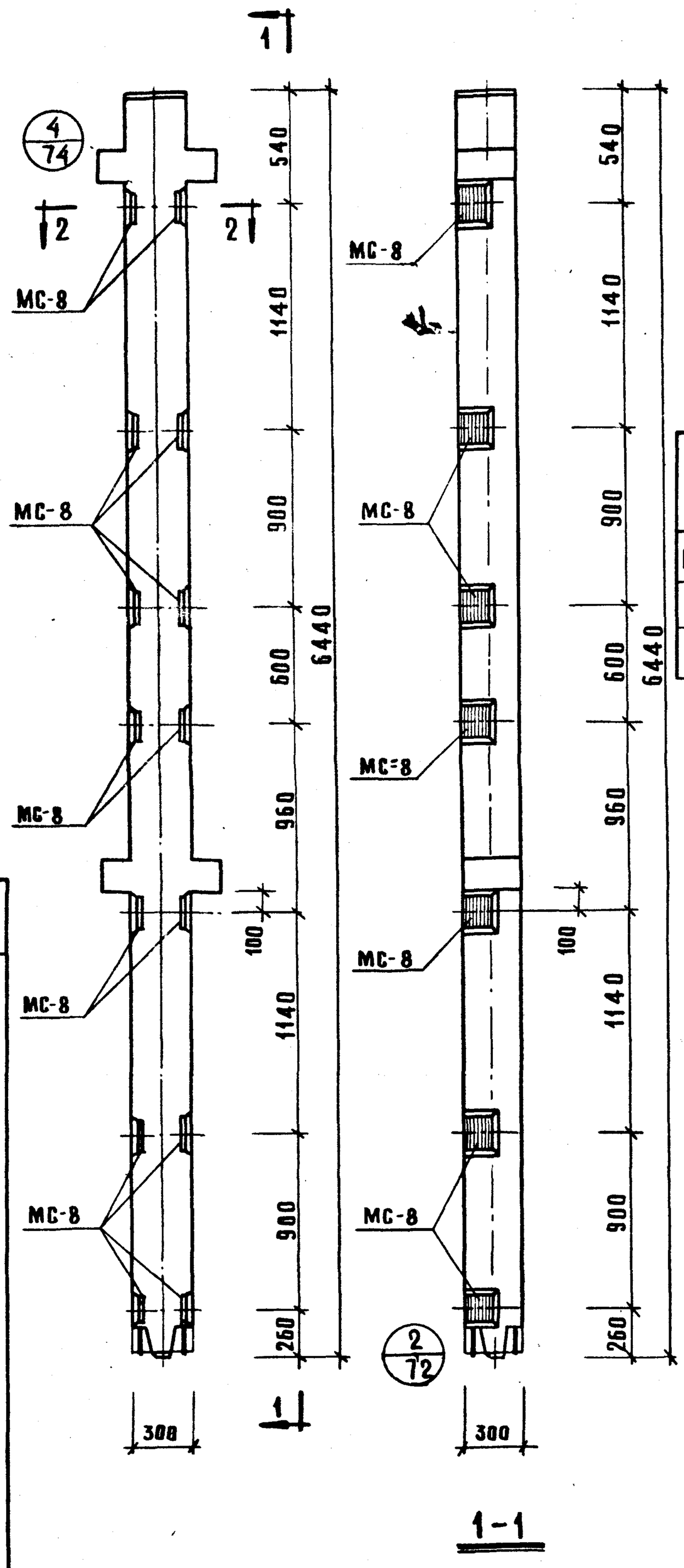

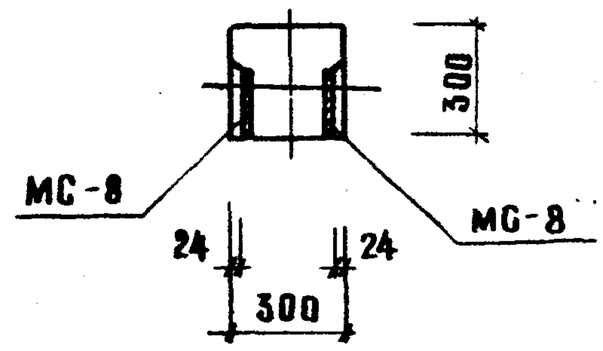

2-2

Марка колонны	Марка дополнит. закладн. детали	Кол. шт	Вес дополн. закл. деталей, кг: одной дет.	всех дет.	итого на колонну	Общий расход стали на колонну	№ заготов. чертежа закладн. детали
КВР-372-14-4	МС-8	14	2,65	37,10	37,10	169.88	77

Примечание:

Опалубка и армирование аналогичны основной марке колонны, приведенной в альбоме ИИ-04-2 выпуск 8.

ТК 1973	Колонны для навески стеновых панелей	Серия ИИ-04-2
Колонна КВР-372-14-4		Выпуск 12 часть II
		Лист 44

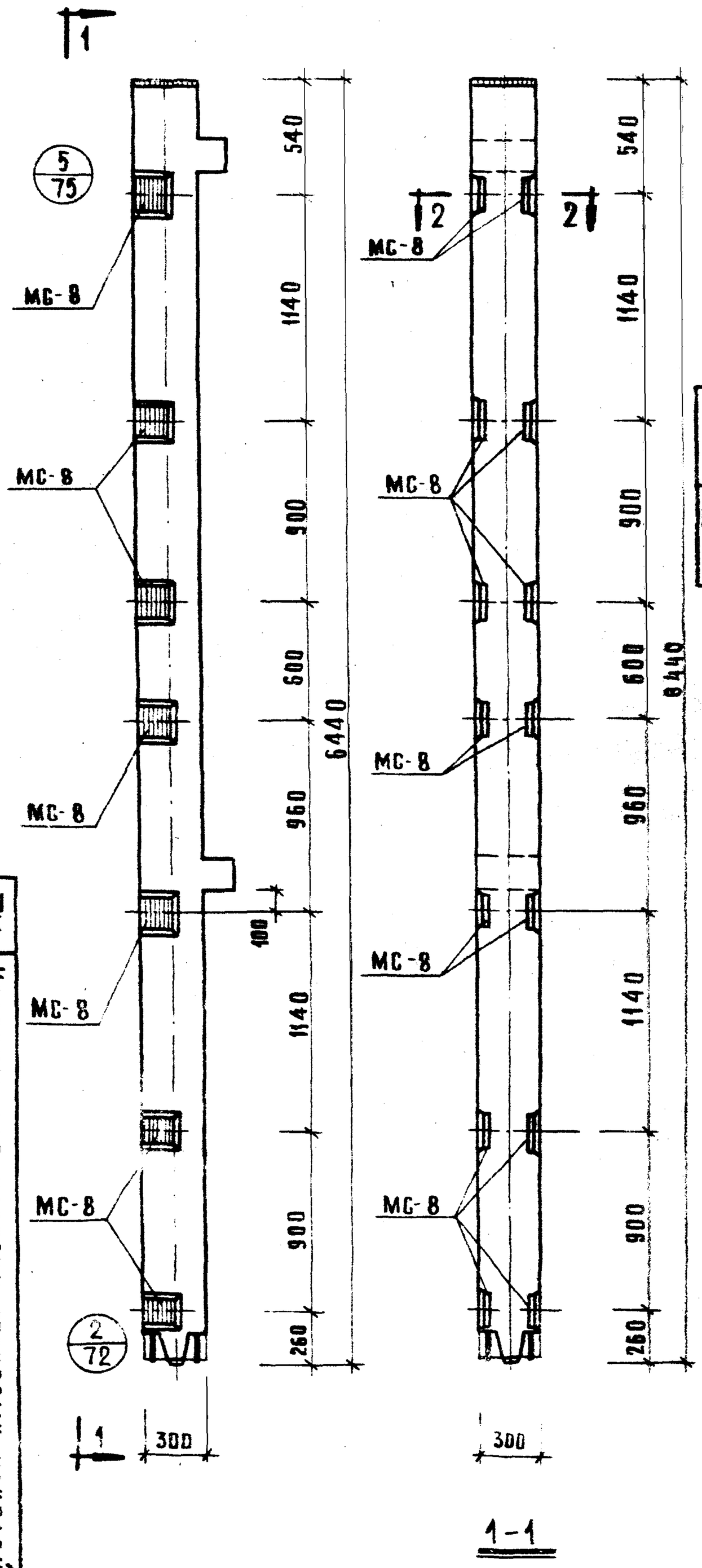

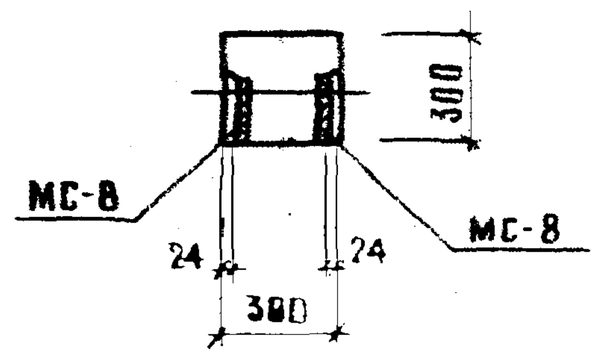

Марка колонны	Марка доп. закл. деталей	Кол. шт.	Вес доп. закл. деталей, кг: одной дет.	всех дет.	итого на колонну	Общий расход стали на колонну	№ заготов. чертежа закл. детали
КВК 372-14-4	МС-8	14	2,65	37,10	37,10	166,62	77

Примечание:

Опалубка и армирование аналогичны основной марке колонны, приведенной в альбоме ИИ-04-2 выпуск 8.

1973	ТК	Колонны для навески стеновых панелей
Колонна КВК-372-14-4		Серия ИИ-04.2 Выпуск 8
		Лист 45

ЦНИИЭП комплексов г. Москва	Рук. гр. инж.		Козина		
	Исполнил		Соколова		

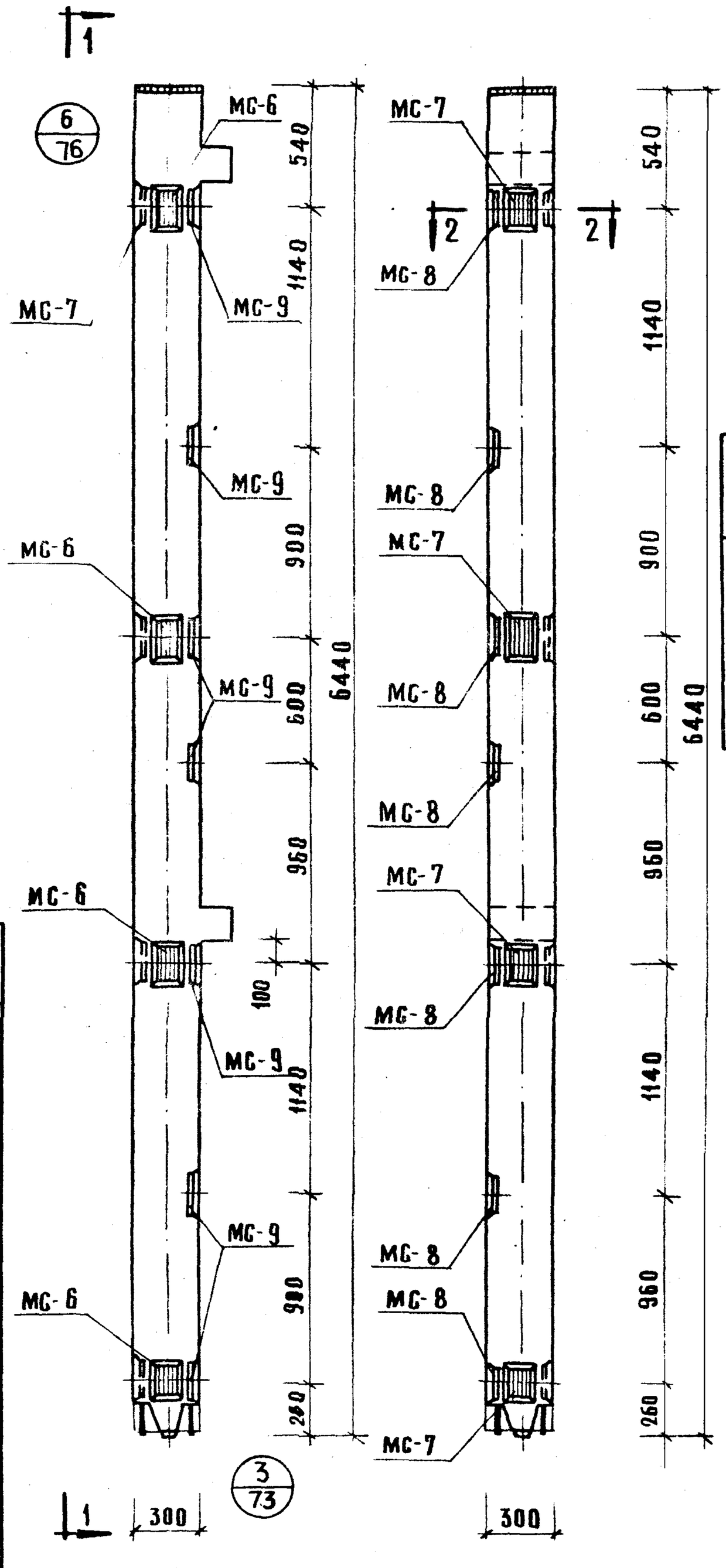

1-1

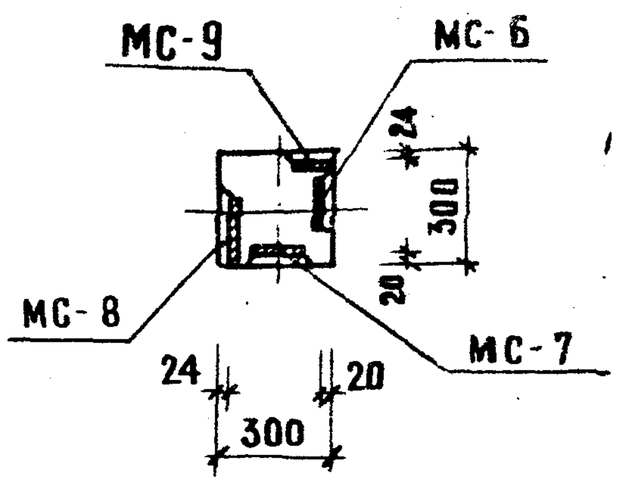

2-2

Марка колонны	Марка дополнит. закладн. детали	Кол. шт	Вес допол. закладн. деталей, кг: одной дет.	всех дет.	Итого на колонну	Общий расход стали на колонну	№ заготов. чертежа закладн. детали
КВК-372-14-4у	МС-6	4	2.07	8.28	53.66	183.18	77
	МС-7	4	2.07	8.28			
	МС-8	7	2.65	18.55			
	МС-9	7	2.65	18.55			

Примечание:

Опалубка и армирование аналогичны основной марке колонны, приведенной в альбоме ИИ-04-2 выпуск 8.

ТК	Колонны для навески стеновых панелей	Серия ИИ-04-0	
1973	Колонна КВК-372-14-4у	Выпуск 42 часть II	Лист 56

ЦНИИЭП туристских комплексов г. Москва			
	Гл. инж. пр		Пригожий
	Рук. гр. инж.		Козина
	Исполнила		Соколова

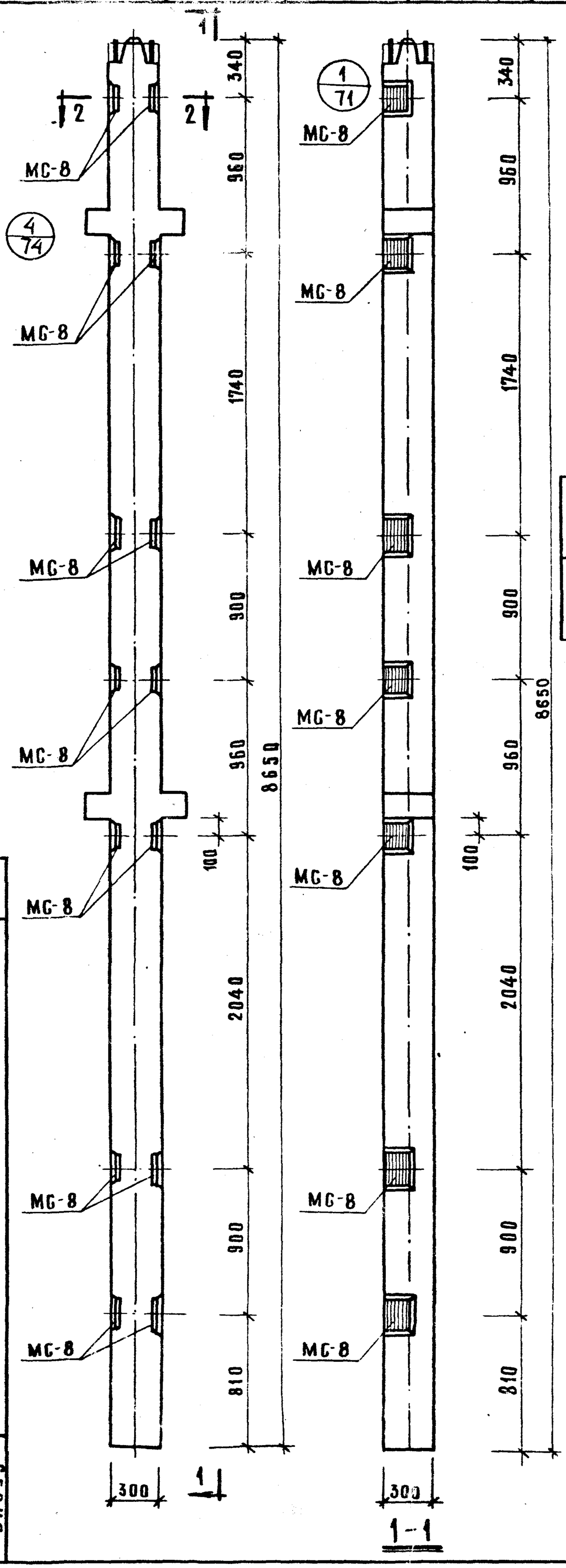

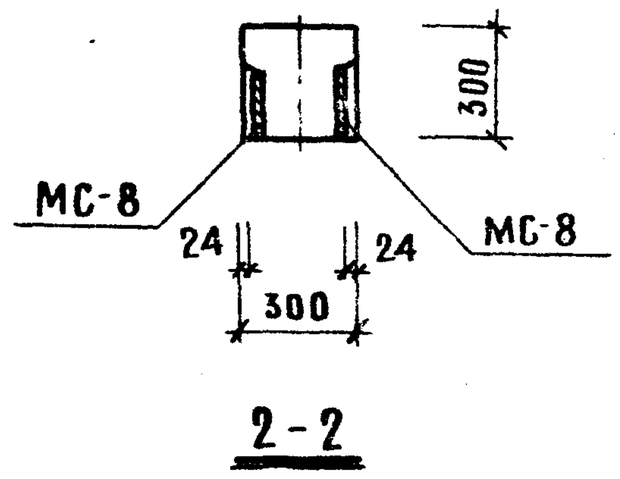

2-2

Марка колонны	Марка дополнит. закладн. детали	Кол. шт	Вес дополн. закл. деталей, кг.			Общий расход стали на колонну	№ заготов. чертежа закладн. детали
			одной дет.	всех дет.	итого на колонну		
КНР-372-17-1	МС-8	14	2.65	37.10	37.10	193.84	77

Примечание:

Опалубка и армирование аналогичны основной марке колонны, приведенной в альбоме ИИ-04-2 выпуск 8.

ТК	Колонны для навески стеновых панелей	Серия ИИ-04-2	
1973	Колонна КНР-372-17-1	Выпуск 12 часть II	Лист 47

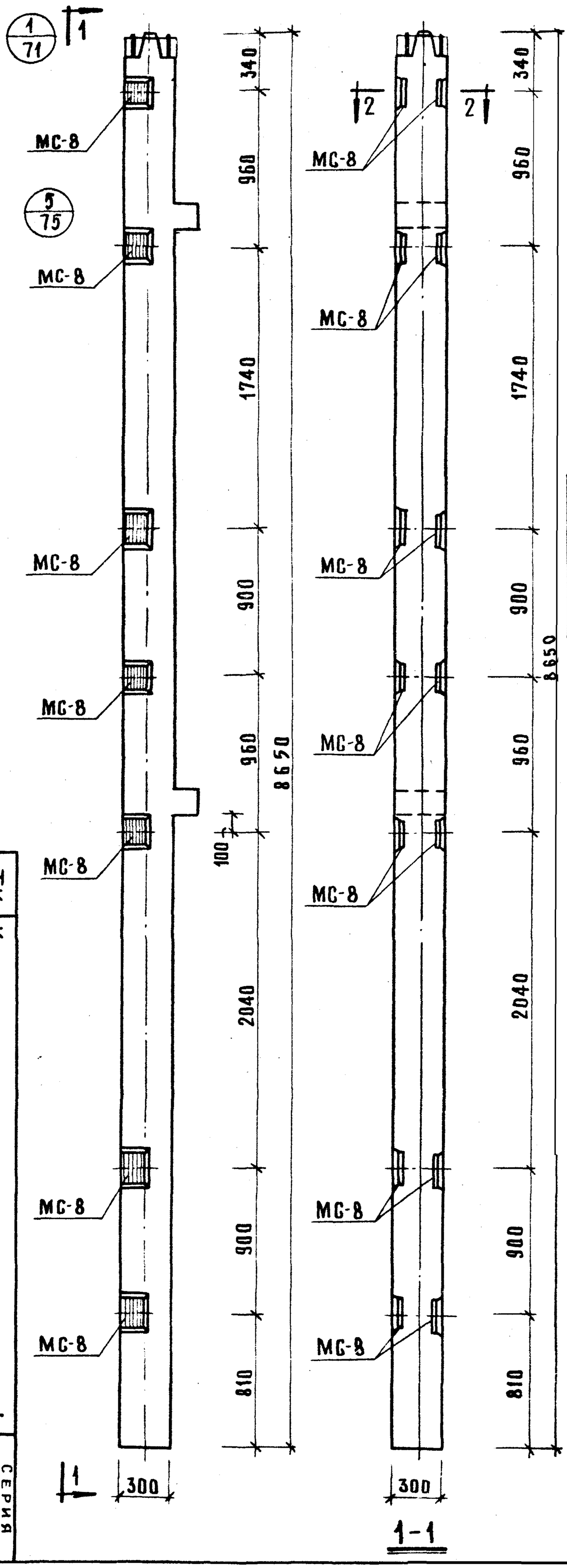

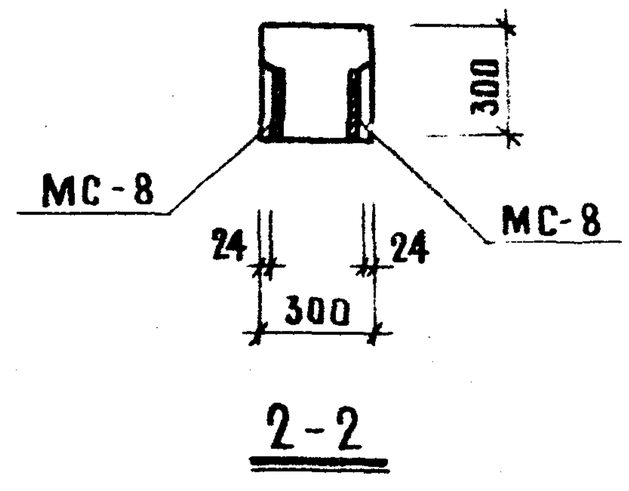

2-2

Марка колонны	Марка дополнит. заклад. детали	Кол. шт	Вес дополн. закл. деталей, кг. одной дет.	всех дет.	итого на колонну	Общий расход стали на колонну	№ заготов. чертежа заклад. детали
КНК-372-14-1	МС-8	14	2.65	37.10	37.10	181.58	77

Примечание:

Опалубка и армирование аналогичны основной марке колонны, приведенной в альбоме ИИ-04-2 выпуск 8.

ТК 1973	Колонны для навески стеновых панелей	Серия ИИ-04-2
Колонна КНК-372-14-1		Выпуск 12 часть II
		Лист 48

ЦНИИЭП комплексов г. Москва	Рук. гр. инж.		Козина
	Исполнил		Соколова

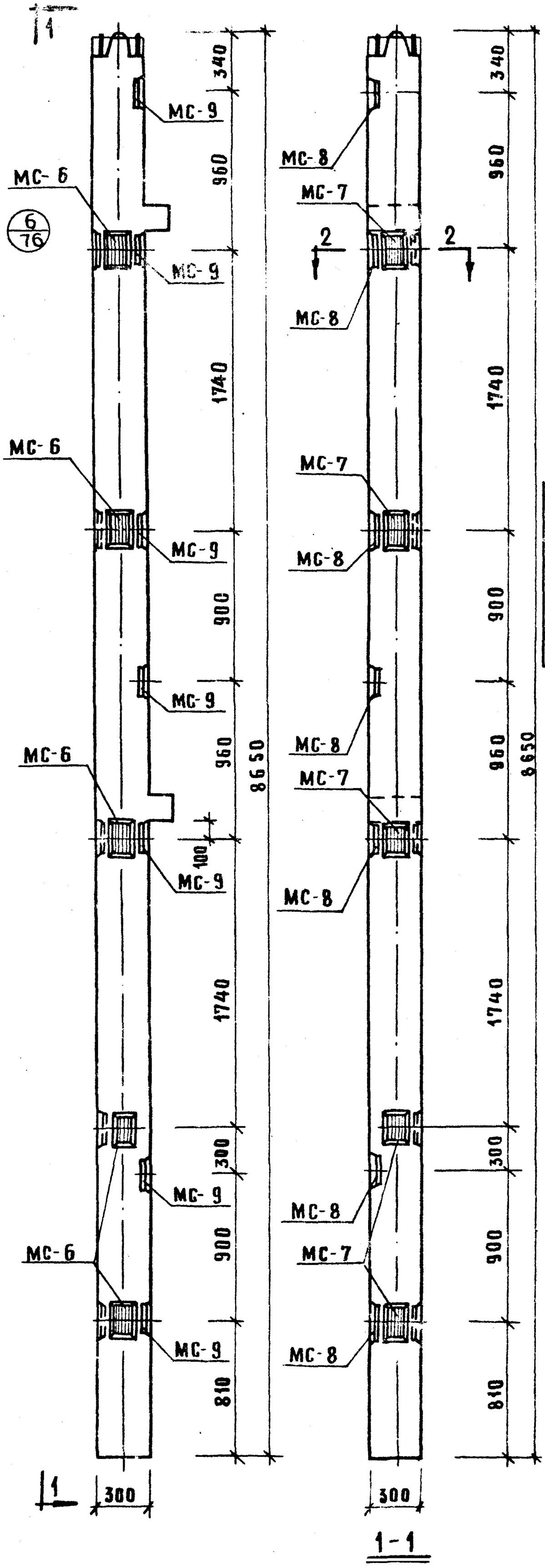

1-1

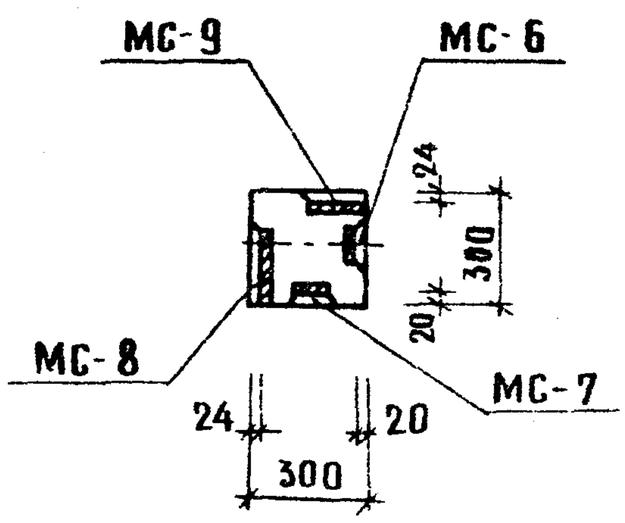

2-2

Марка колонны	Марка дополнит. закладн. детали	Кол. шт.	Вес дополн. закладн. деталей, кг. одной дет.	Всех дет.	Итого на колонну	Общий расход стали на колонну	№ заготов. черт. закладн. детали
КНК-372-14-1у	МС-6	5	2.07	10.35	57.80	202.28	77
	МС-7	5	2.07	10.35			
	МС-8	7	2.65	18.55			
	МС-9	7	2.65	18.55			

Примечание:

Опалубка и армирование аналогичны основной марке колонны, приведенной в альбоме ИИ-04-2 выпуск 8.

ТК	Колонны для навесных стеновых панелей	Серия ИИ-04-2
1973	Колонна КНК-372-14-1у	Выпуск 12 часть II
		Лист 49

ЦНИИЭП КОМПЛЕКСОВ г. МОСКВА

Гл. инж. пр. Козина
Рук. гр. Инж. Соколова
Исполнила Соколова

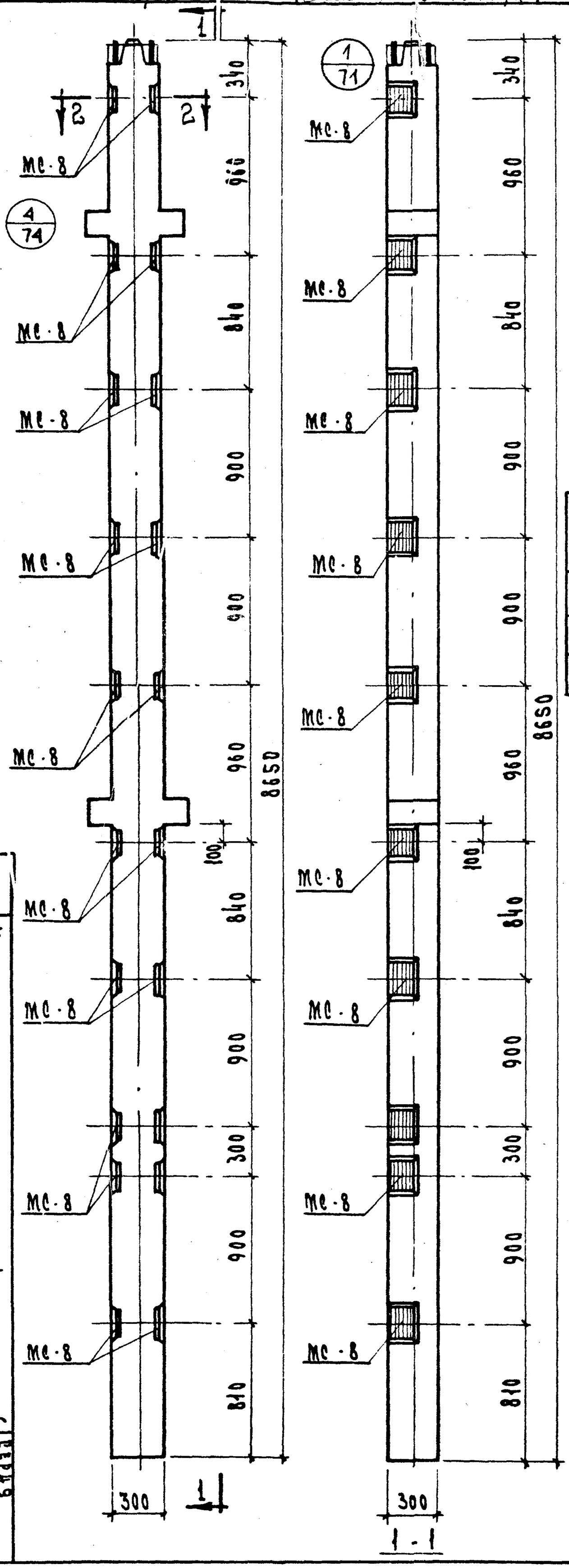

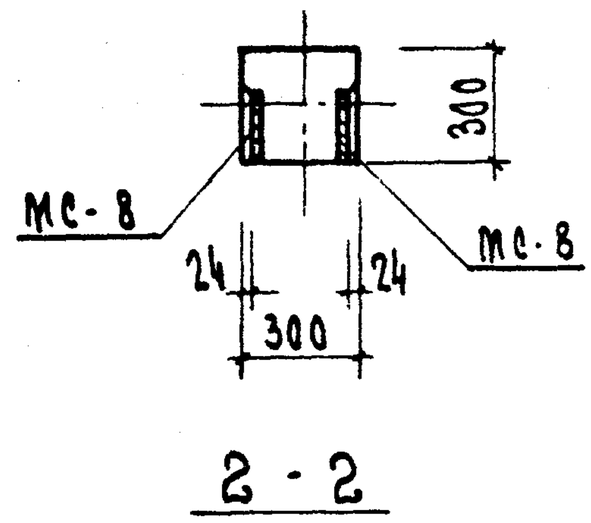

2 - 2

Марка колонны	Марка дополнит. закладн. детали	Кол. шт.	Вес допол. закладн. деталей, кг: одной дет.	всех дет.	итого на колонну	Общий расход стали на колонну	№ чертежа закладн. детали
КНР-372-17-2	МС-8	20	2.65	53.0	53.0	209.74	77

Примечание:

Опалубка и армирование аналогичны основным маркам колонн, приведенным в альбоме ИИ-04-2 выпуск 8.

ГУК	Колонны для навесных стеновых панелей		
1973	КНР-372-17-2		
Гл. инж. проекта	Инж.	Резуна	
50	2-04-2		

ЦНИИЛ Промстройпроект комплексов г. Москва | Рук. гр. инж. Щепелина | Козина Хорошилова

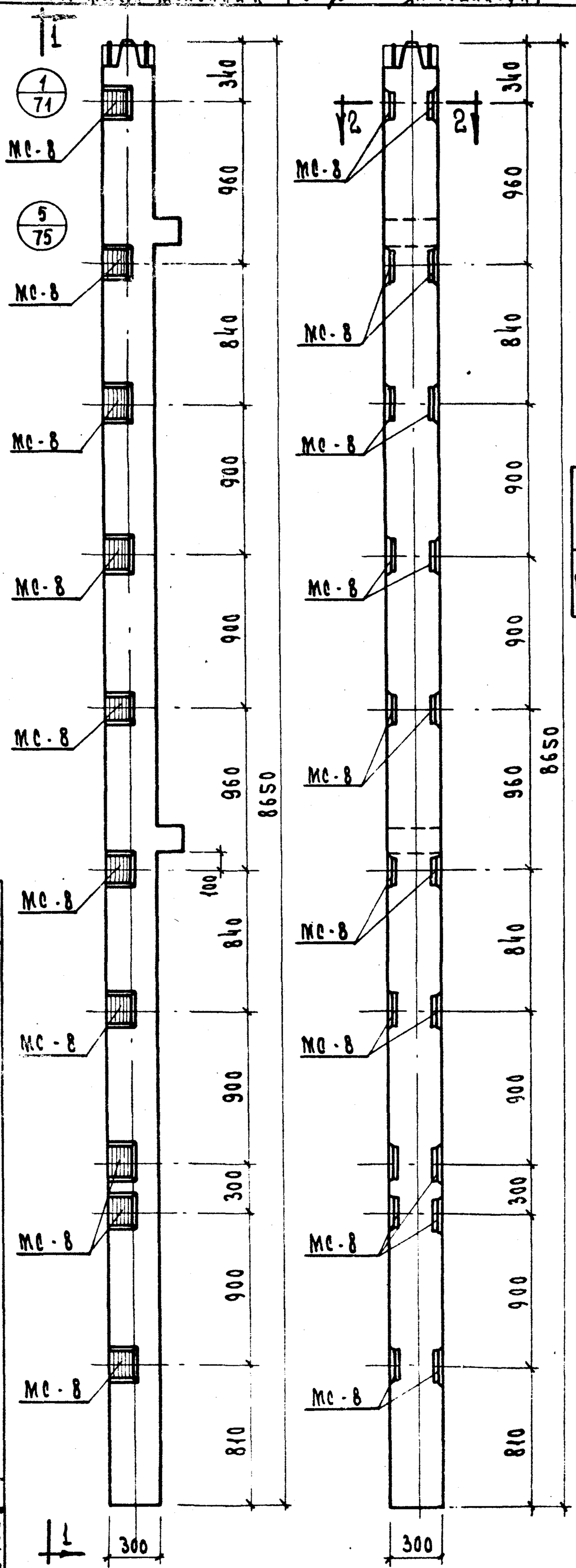

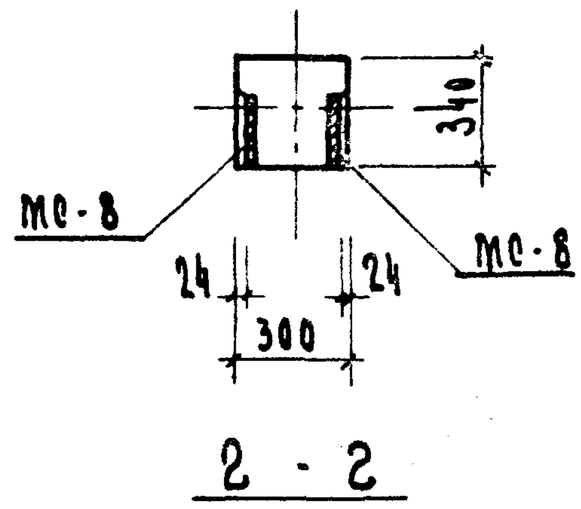

Марка колонны	Марка дополн. закладн. деталей	Кол. шт	Вес дополн. закл. деталей, кг: одной дет.	всех дет.	итого на колонну	Расход стали на колонну	Расход цветных металлов на закладные детали
КНК-372-14-2	МС-8	20	2.65	53.0	53.0	197.48	77

Примечание:

Опалубка и армирование аналогичны основным маркам колонн, приведенным в альбоме ИИ-04-2 выпуск 8

ТК	Колонны для навески стеновых панелей		1973
Колонна КНК-372-14-2			
Серия ИИ-04-2 выпуск 12 часть II			
Лист 51			

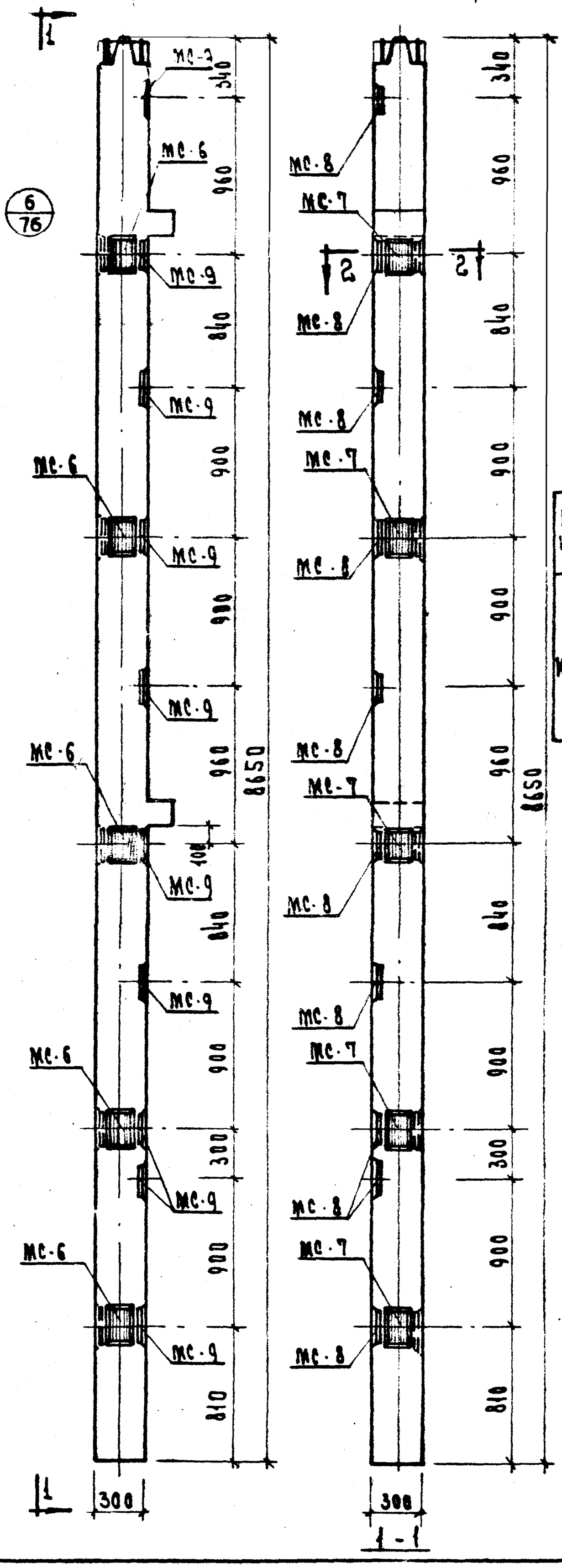

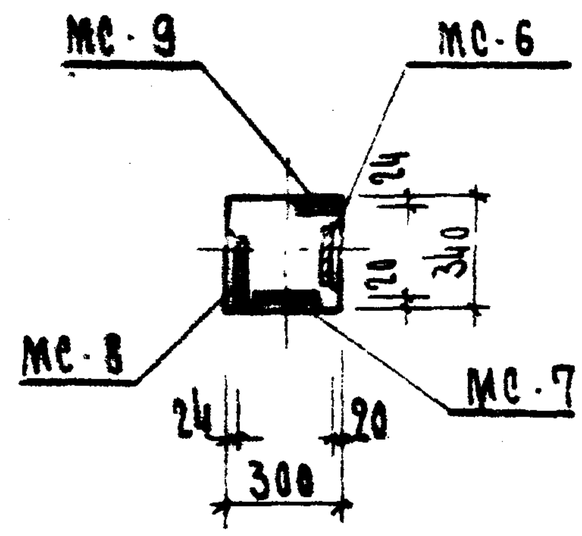

2 · 2

Марка колонны	Марка элемента	Кол. шт.	Вес дополн. закл. деталей, кг: одной дет.	всех дет.	Итого на колон.	Общий расход стали на колонну	Процент перевода на сварку
КНК-372-14-2у	МС-6	5	2.07	10.35	73.70	218.18	77
	МС-7	5	2.07	10.35			
	МС-8	10	2.65	26.50			
	МС-9	10	2.65	26.50			

Примечание:

Подушка и армирование аналогичны основным маркам колонн, приведенным в альбоме ИИ-04-2 выпуск 8.

ТК	Колонны для надземн. одноэтажных панелей		
1973	Колонна КНК-372-14-2у		
		Шифр 1.020-1/83	Лист 52

ЦНИИЛИ туристских комплексов г. Москва

Рук. гр. инж.		Козина
Исполнила		Хорошилова

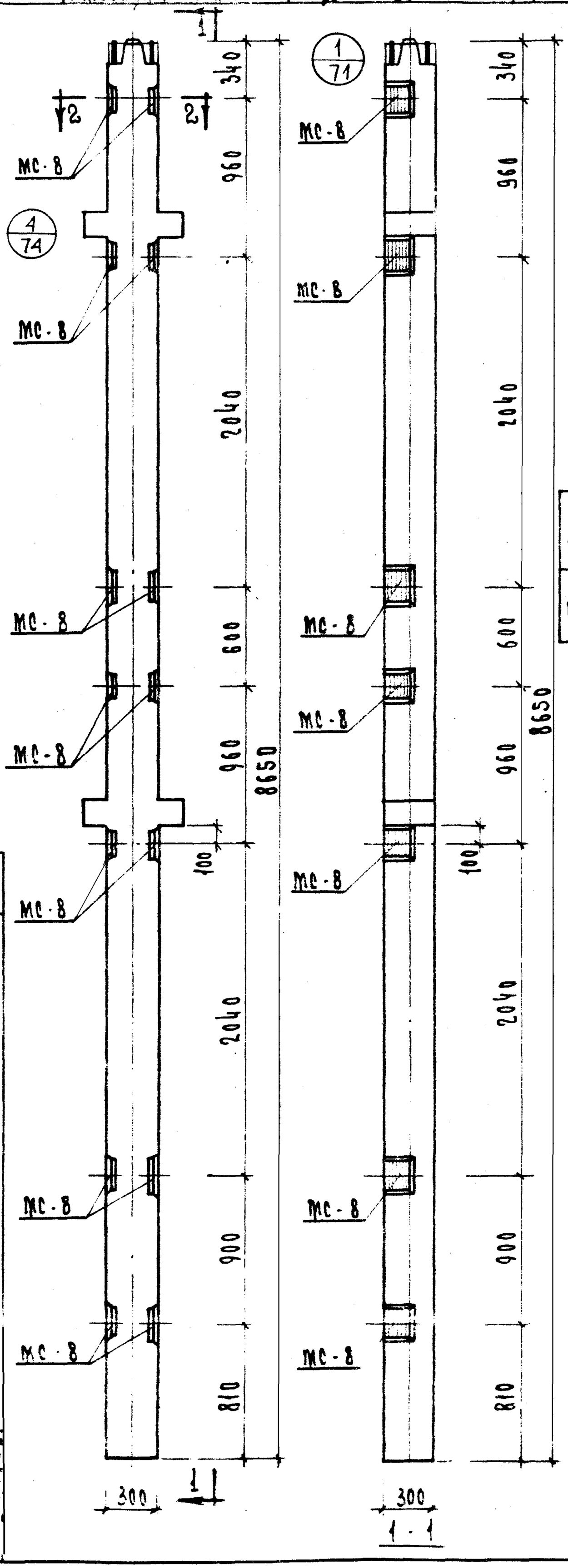

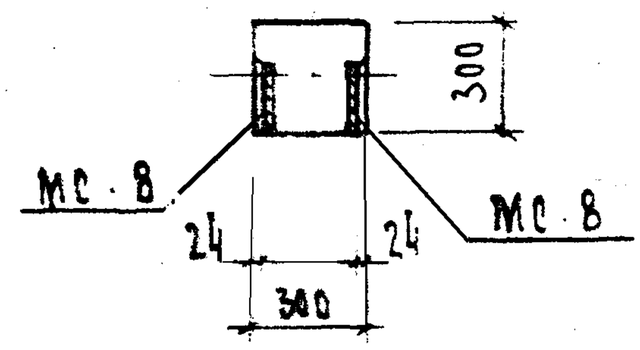

2 - 2

Марка колонны	Марка дополн. закладн. детали	Кол. шт.	Вес дополн. закладн. дет., кг: одной дет.	всех дет.	итого на колон.	Общий расход стали на колон.	N заготовит. черт. закл. деталей
КНР-372-17-3	МС-8	14	2.65	37.10	37.10	193.84	77

Примечание:

Опалубка и армирование аналогичны основным маркам колонн, приведенным в альбоме ДИ-04-2 выпуск 8.

Гл. инж. проекта	Ковалева	
Нач. отдела	Ковалева	
Ст. инж.	Ковалева	

Колонны для наружных стен одноэтажных зданий

КНР-372-17-3

Колонны

ТК 1973

57

ЦНИИЛП Гражданский комплекс г. Москва | Исполнил | Козина Хорошилова

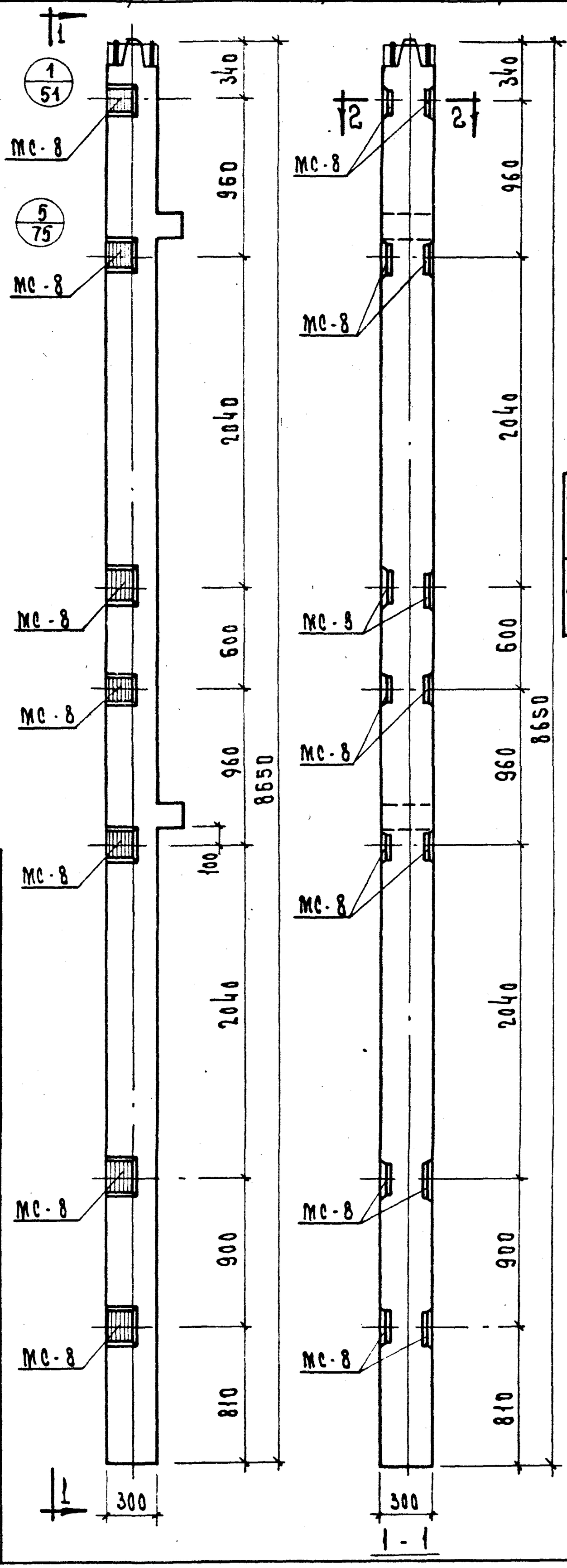

Марка колонны	Марка дополн. закладн. детали	Кол. шт.	Вес дополнительн. закл. дет., кг: одной дет.	всех дет.	итого на колон.	Общий расход стали на колонн.	N заготовит. черт. закл. детали
КНК-372-14-3	МС-8	14	2.65	37.10	37.10	181.58	77

Примечание:

Опалубка и армирование аналогичны основным маркам колонн, приведенным в альбоме ИИ-04-2 выпуск 8.

1973	ТК	Колонны для навесных стеновых панелей
КНК-372-14-3		Колонна КНК
Инв. № подл.	Подпись и дата	Взам. инв. №
54	ИИ-04-2	

ЦНИИЭП туристских комплексов г. Москва			
	Гл. инж. пр.		Пригожин
	Рук. гр. инж.		Козина
	Исполнил		Хорошилова

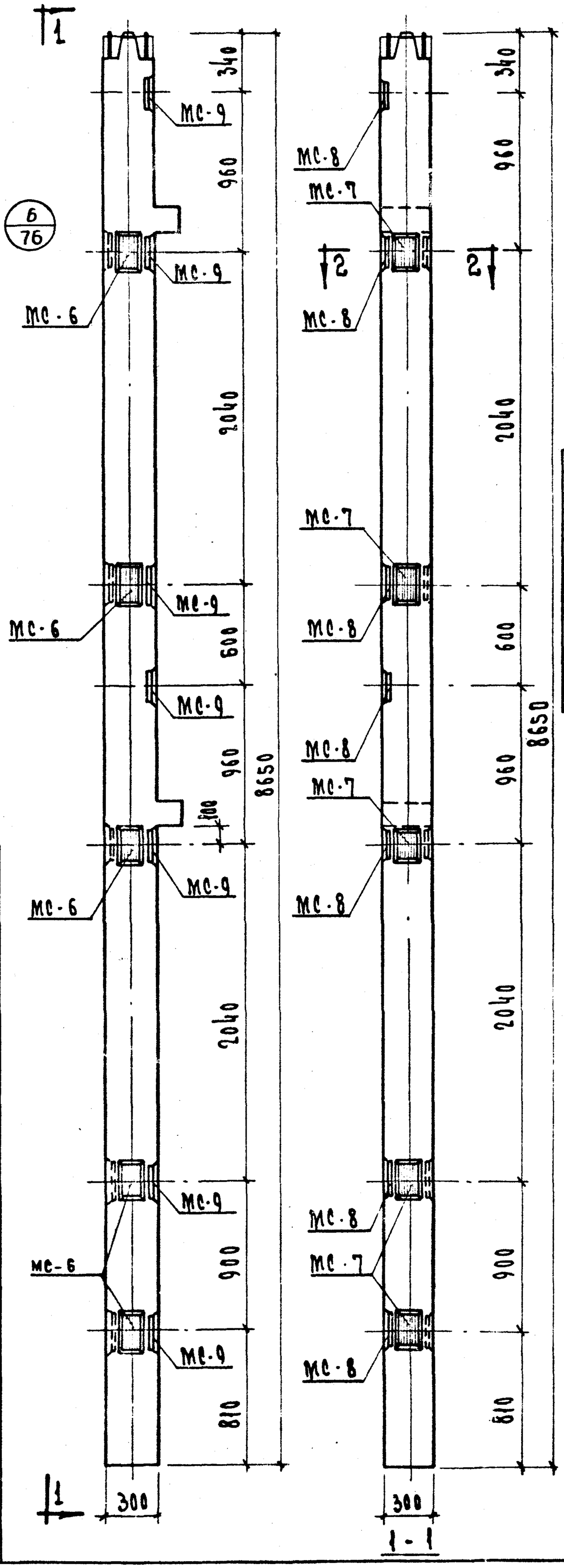

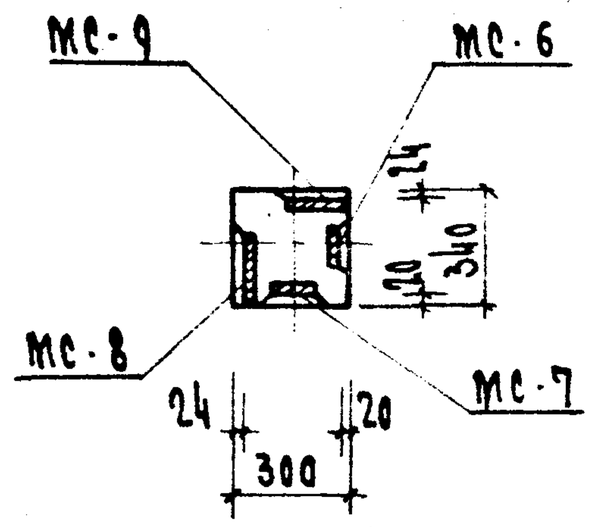

2 - 2

Марка колонны	Марка доп. закл. деталей	Кол. шт.	Вес допол. закл. деталей, кг: одной дет.	всех дет.	итого на колон.	Общий расход стали на колонну	№ загот. черт. закл. детали
КНК-372-14-3у	МС-6	5	2.07	10.35	57.80	202.28	77
	МС-7	5	2.07	10.35			
	МС-8	7	2.65	18.55			
	МС-9	7	2.65	18.55			

Примечание:

Опалубка и армирование аналогичны основным маркам колонн, приведенным в альбоме ИИ-04-2 выпуск 8.

ТК	Колонны для наружных стеновых панелей		1973
Колонна КНК-372-14-3у		Серия ИИ-04-2	Выпуск 12 часть II
		Лист 55	

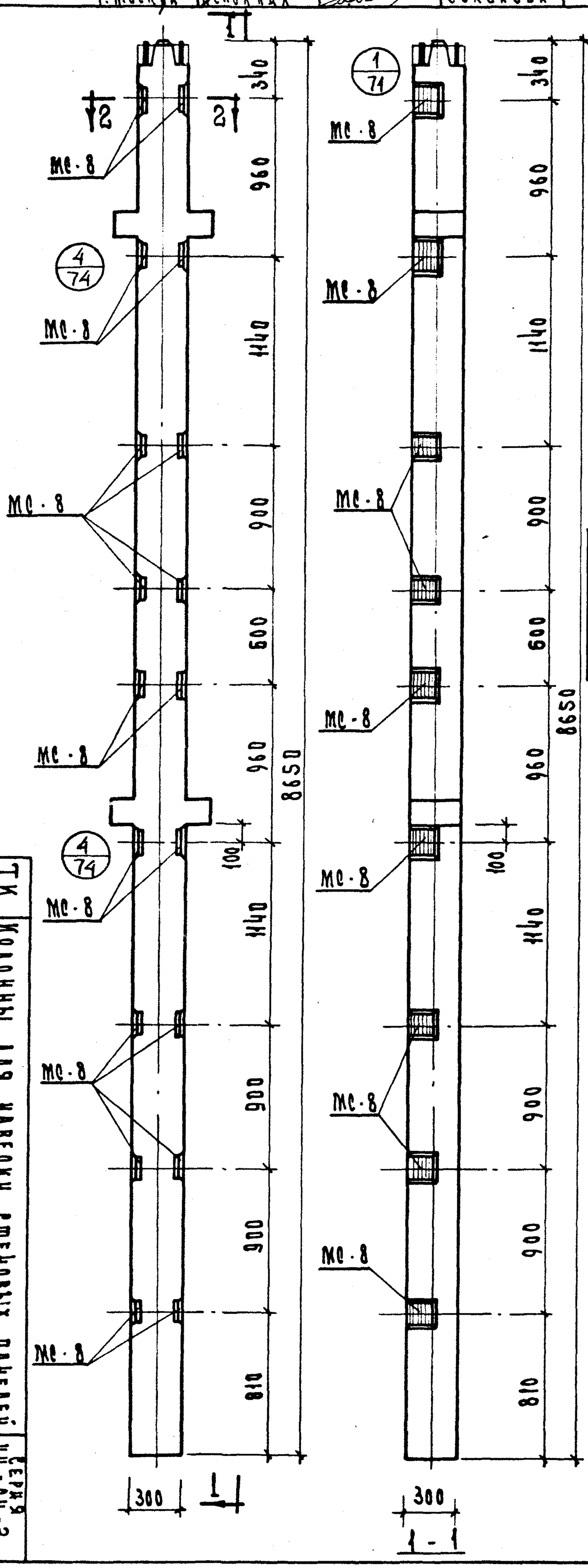

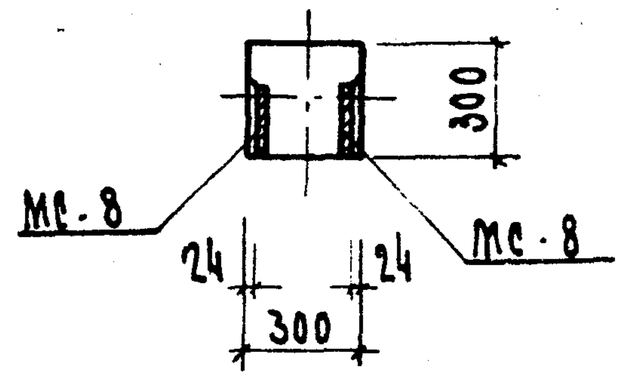

2 · 2

Марка колонны	Марка доплн. закład. деталі	Кол. шт.	Вес доплнит. закład. дет., кг			Общий расход стали на колонну	N заготовит. черт. закл. детали
			одной дет.	всех дет.	итого на колон.		
КНР-372-17-4	МС-8	18	2.65	47.70	47.70	204.44	77

Примечание:

Опалубка и армирование аналогичны основным маркам колонн, приведенным в альбоме ИИ-04-2 выпуск 8.

ТП	Колонны для навески стеновых панелей	ЦНИИЭП жилища	Серия ИИ-04-2
1973	КНР-372-17-4		Выпуск 2 часть II
			Лист 56

ЦПИИЛП туристских комплексов г. Москва

Гл. инж. пр.		
Рук. гр. инж.		Козина
Исполнила		Соколова

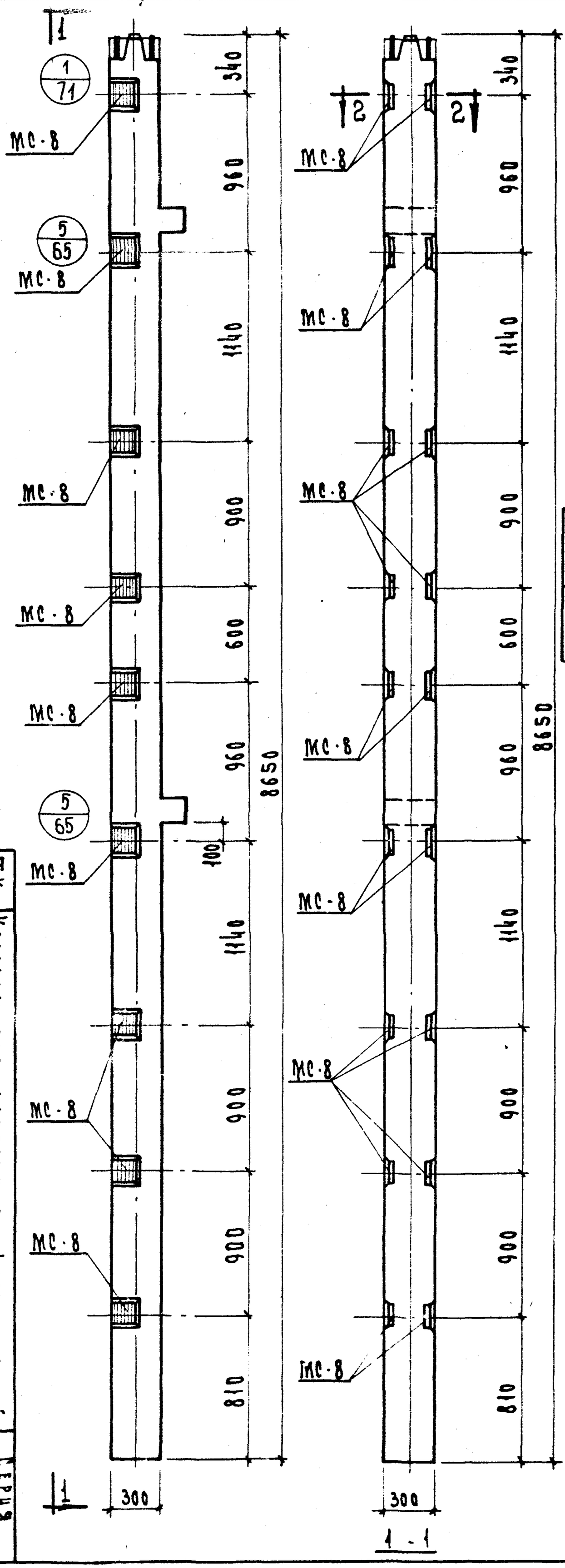

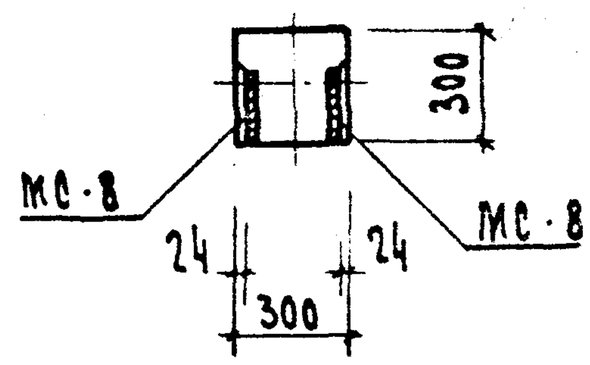

2 · 2

Марка колонны	Марка дополн. закладн. деталей	Кол. шт.	Вес дополнит. закладн. дет, кг: одной дет.	всех дет.	второго на колон.	Общий расход стали на колон.	N заготов. черт. закладн. дет.
КНК-372-14.4	МС-8	18	2.65	47,70	47.70	192.18	77

Примечание:

Опалубка и армирование аналогичны основным маркам колонн, приведенным в альбоме ИИ-04-2 выпуск 8.

ТК	Колонны для навески стеновых панелей	Серия ИИ-04-2	
1973	Колонна КНК-372-14-4	Выпуск 12 часть II	Лист 57

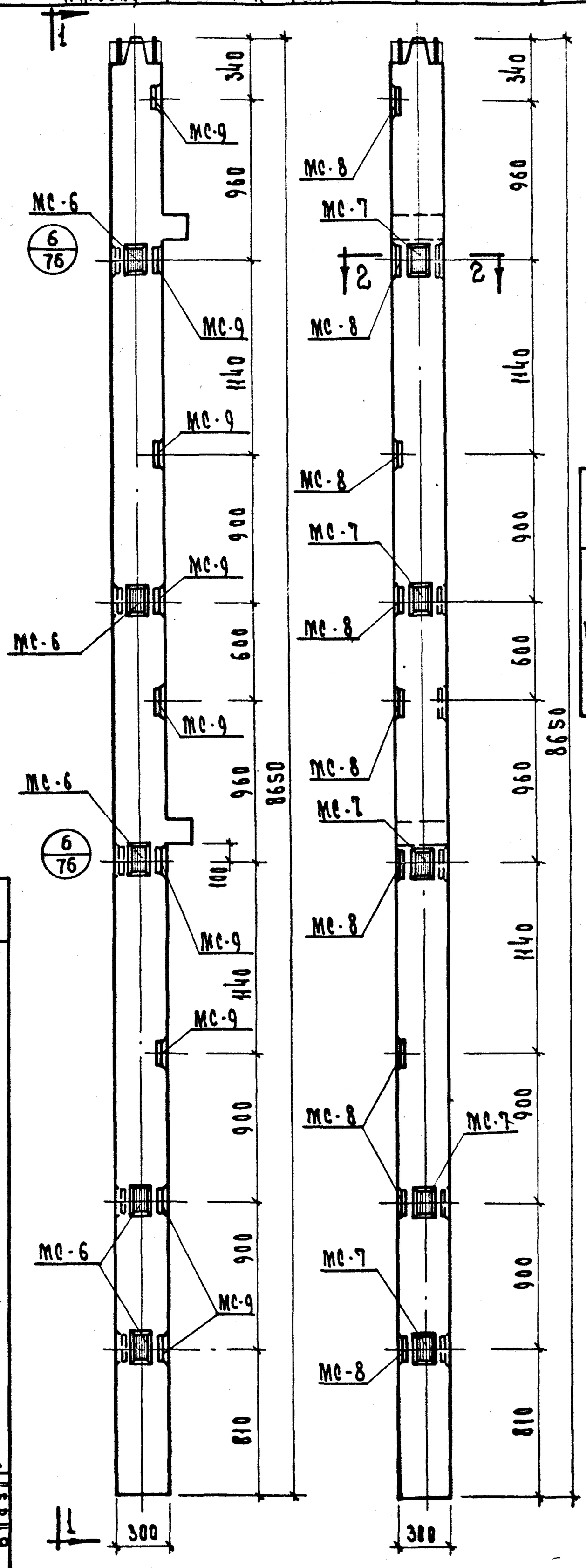

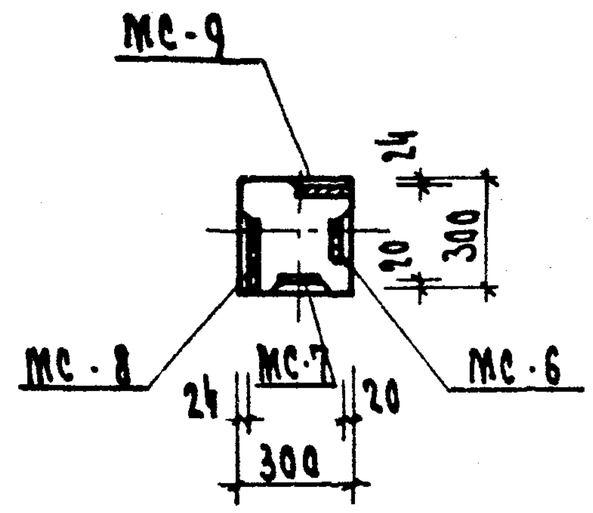

2 - 2

Марка колонны	Марка дополн. закладн. детали	Кол. шт	Вес дополн. закладн. деталей, кг: одной дет	всех дет.	итого на колон.	Общий расход стали	
КНК-372-14-4у	МС-6	5	2.07	10.35	68,40	212,88	77
	МС-7	5	2.07	10.35			
	МС-8	9	2.65	23.85			
	МС-9	9	2.65	23.85			

Примечание:

Опалубка и армирование аналогичны всем марам колонн, приведенным в альбоме ИИ-04-2 выпуск 8.

1 - 1

ТК	Колонны для наружных стеновых панелей	Серия ИИ-04-2 выпуск 8
1973	КНК-372-14-4у	Лист 58

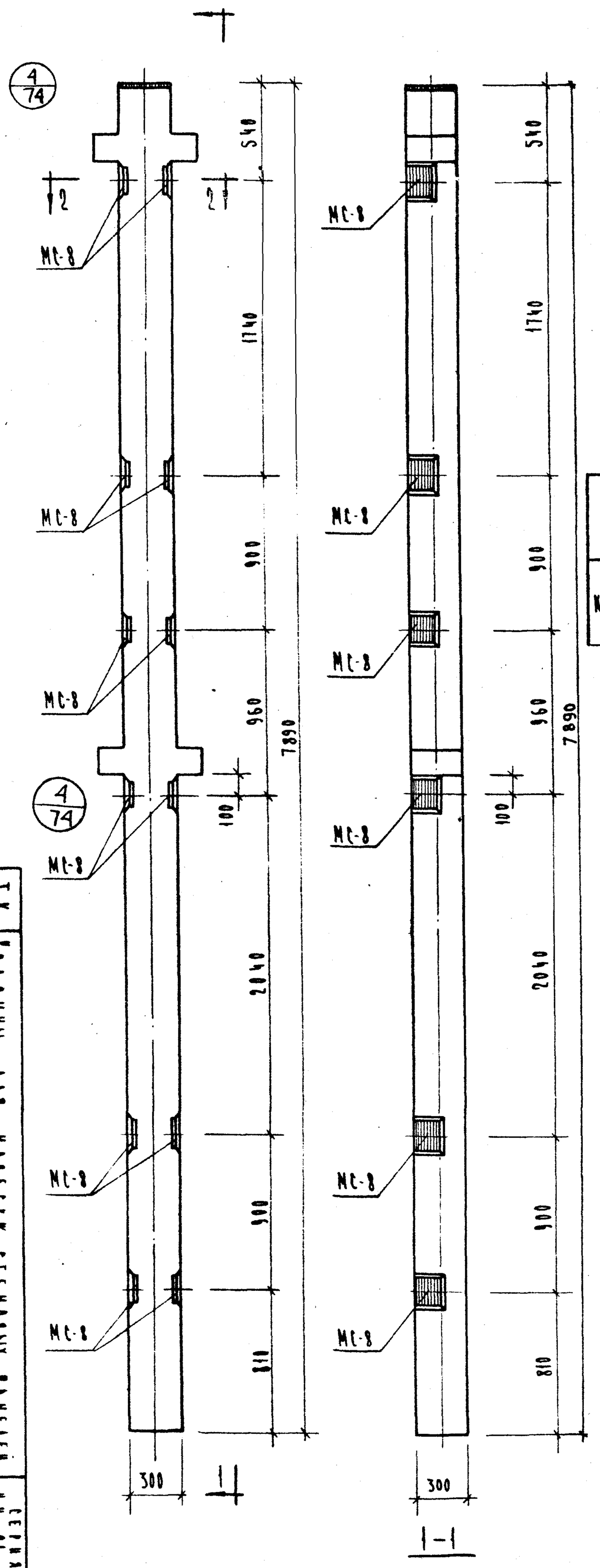

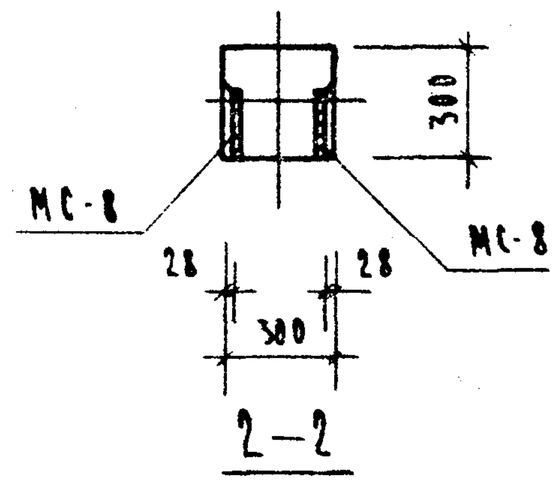

Марка колонны	Марка дополнит. закладн. деталей	Кол. шт.	Вес дополн. закл. деталей, кг			Объем расхода стали на колонну	Расход стали закладн. деталей
			на одн. дет.	всех дет.	итого на колонну		
КР-372-11-1	МС-8	12	2,65	31,80	31,80	128,10	77

Примечание:

Опалубка и армирование аналогичны основной марке колонны, приведенной в альбоме ИИ-04-2 выпуск 8.

ТК	Колонны для наружных стеновых панелей		1973
Колонна КР-372-11-1			
Серия ИИ-04-2	Выпуск 12 часть II		59

ЦНИИЭП

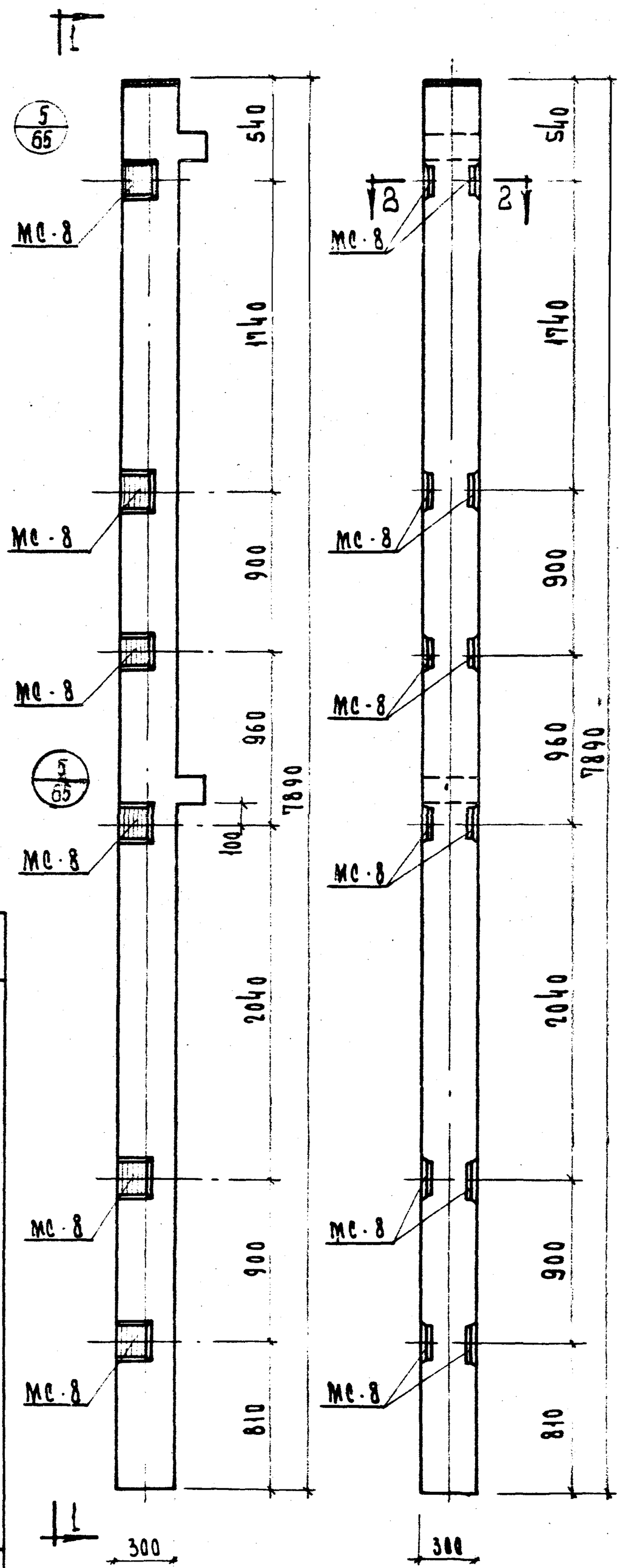

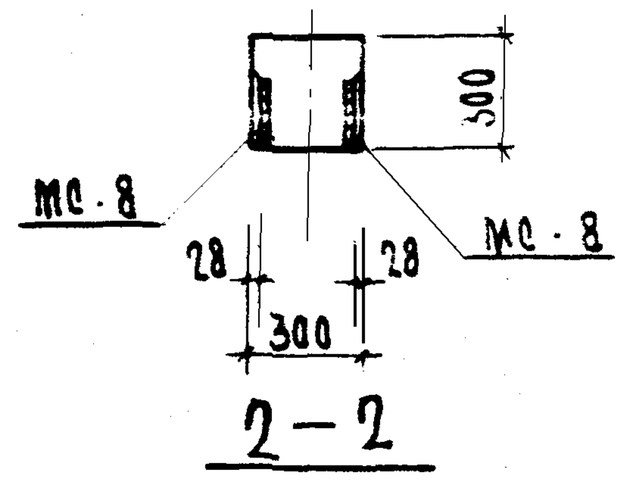

Марка колонны	Марка закладной детали	Кол. шт.	Расх. закл. деталей кг: одной дет.	всех дет.	итого на колонну	Общий расход стали на колонну	Расход черн. закл. деталей
КК-372-11-1	МС-8	12	2.65	31,80	31,80	123,4	77

Примечание:

Опалубка и армирование аналогичны основной марке колонны, приведенной в альбоме ЦИ-04-2 выпуск 8.

Колонны для наружных стеновых панелей		ТК	1973
КК-372-11-1			
Стадия	Лист	Листов	
РП	60		

61

ЦНИИЭП туристских комплексов г. Москва			
Гл. инж. пр.			
Рук. гр. инж.		Козина	
Исполнитель		Цапщеников	

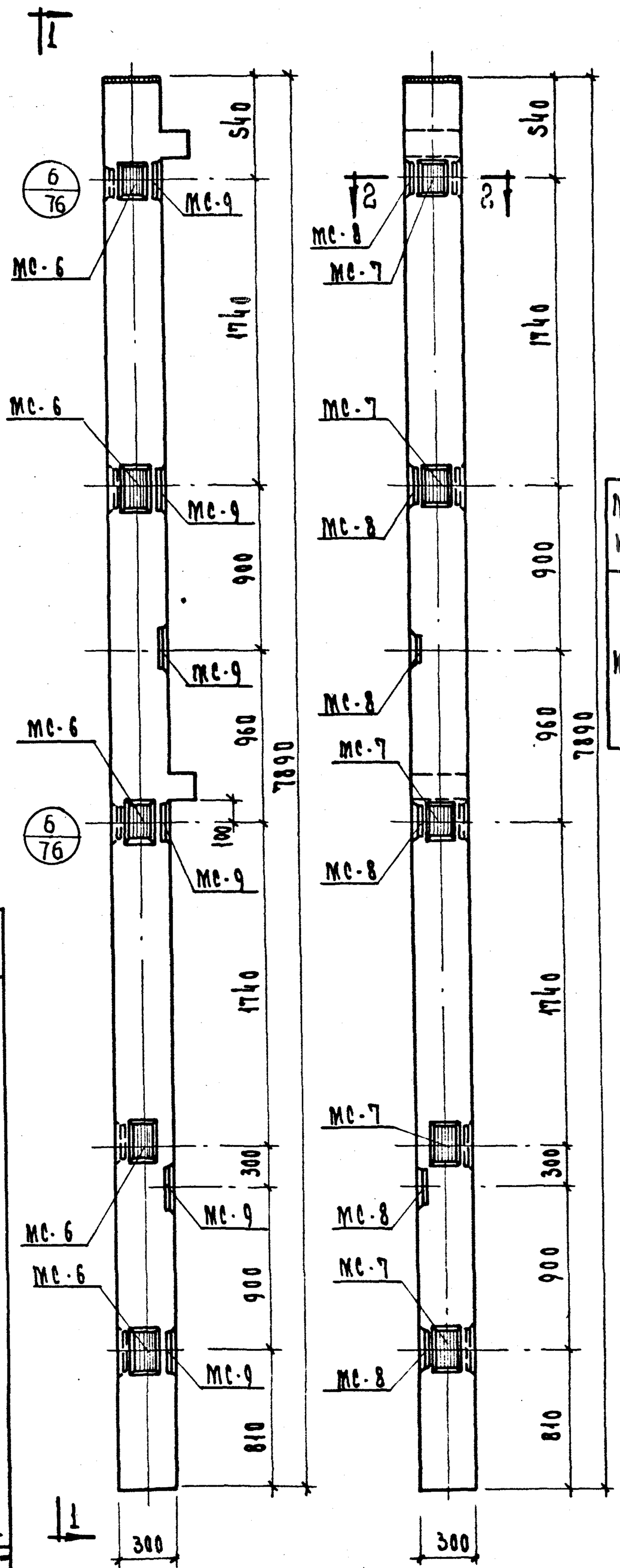

Марка колонны	Марка элемента детали	Кол. шт.	Вес дополн. закладных деталей, кг: одной дет.	всех дет.	итого на колонну	Общий расход стали на колонну	Вес дополн. закладн. дет.
КК-372-11-1ц	МС-6	5	2.07	10.35	52.50	150,14	77
	МС-7	5	2.07	10.35			
	МС-8	6	2.65	15.90			
	МС-9	6	2.65	15.90			

Примечание

Опалубка и армирование аналогичны основной марке колонны, приведенной в альбоме ИИ-04-2 выпуск 8.

ТК	Колонны для навесных стеновых панелей	1973
Колонна КК-372-11-1ц		
Выпуск 1 часть II	Серия ИИ-04-2	Лист 61

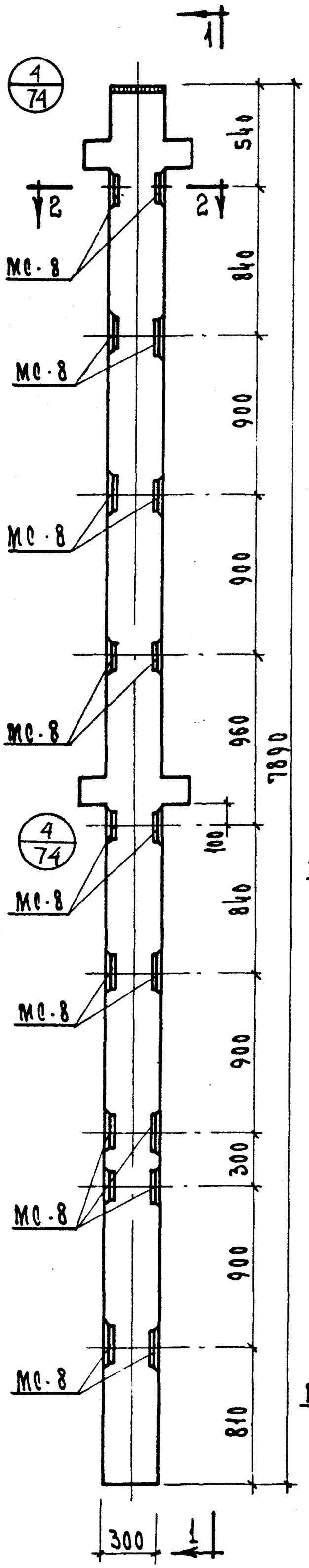

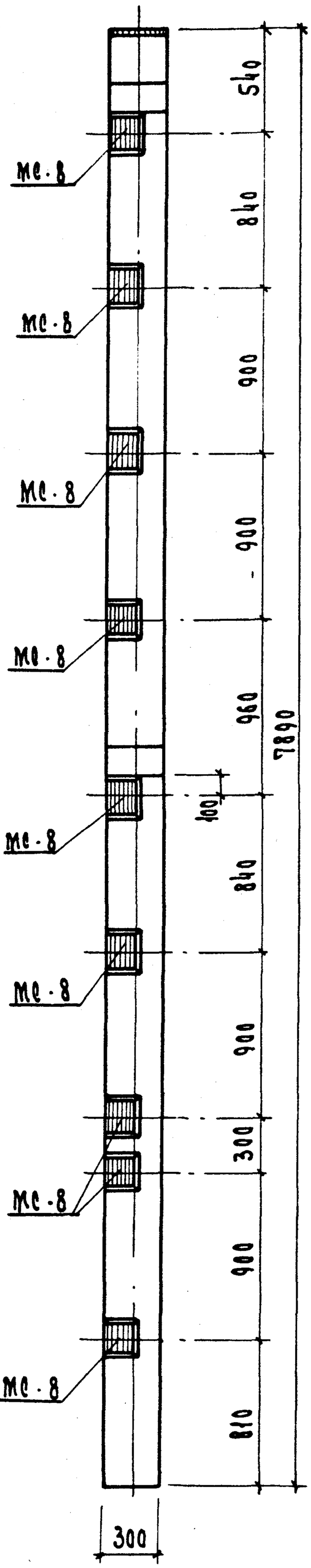

1 - 1

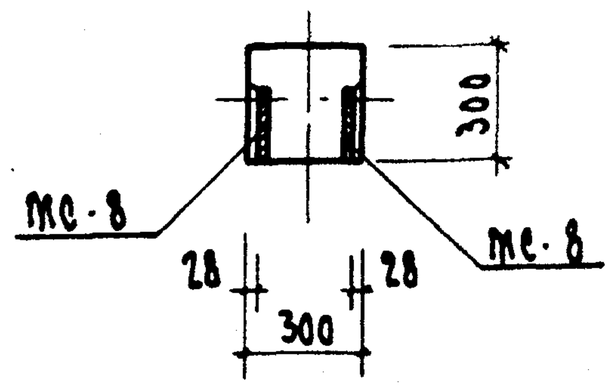

2 - 2

Марка колонны	Марка монтажн. закладн. деталей	Кол. шт.	Вес дополн. закл. деталей, кг: одной дет.	всех дет.	итого на колонну	Цена одной дополнительной детали	Расход дополнительной стали на колонну
КР-372-11-2	МС-8	18	2,65	47,70	47.70	144.00	77

Примечание:

Опалубка и армирование аналогичны основной марке колонны, приведенной в альбоме ИИ-04-2 выпуск 8.

ТК	Колонны для надземных одноэтажных промзданий		1973
Колонна КР-372-11-2			
Инв. № 62	Альбом 2 ИИ-04-2	Выпуск 12	Лист 1

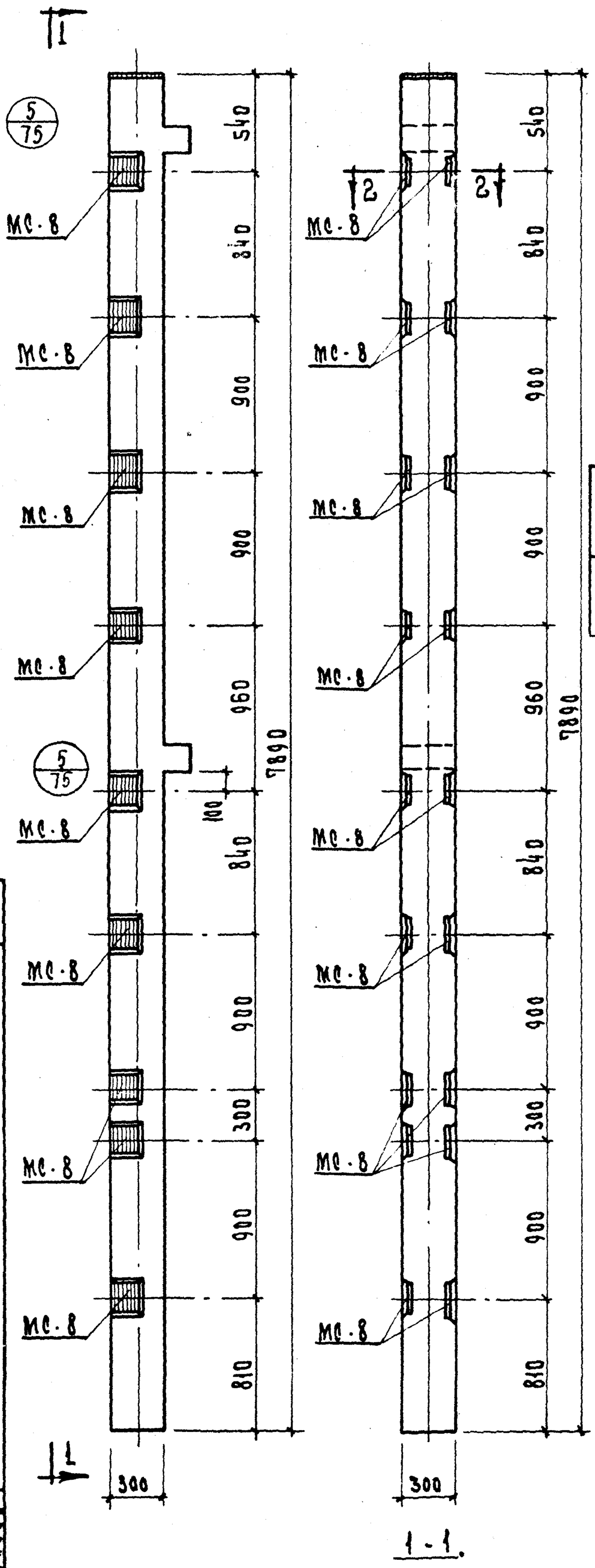

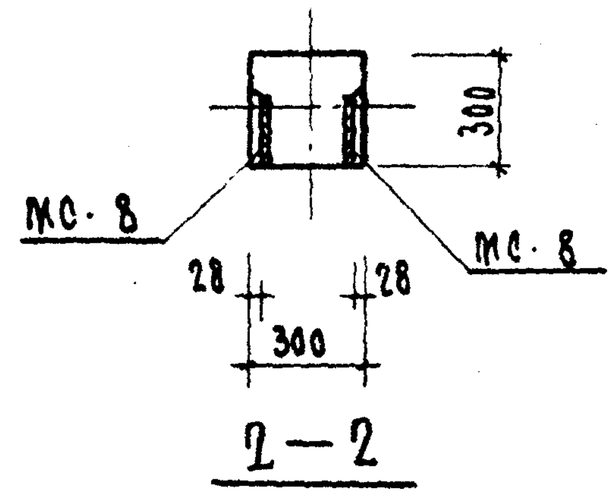

Марка колонны	Марка закладной детали	Кол. шт.	Вес доплан. закл. деталей, кг: одной дет.	всех дет.	итого на колонну	Расход стали на колонну	Расход черн. закл. деталей
КК-372.11.2	МС-8	18	2,65	47,70	47,70	145,34	77

Примечание:

Опалубка и армирование аналогичны основной марке колонны, приведенной в альбоме ИИ-04-2 выпуск 8.

ТК	Колонны для наружных стеновых панелей		1973
КК-372.11.2			
Инв. № подл.	Подп. и дата	Взам. инв. №	63
2.01.01-2			

ЦНИИЭП жилищных комплексов г. Москва						
	Гл. инж.		Козина			
	Исполнит.		Соколова			

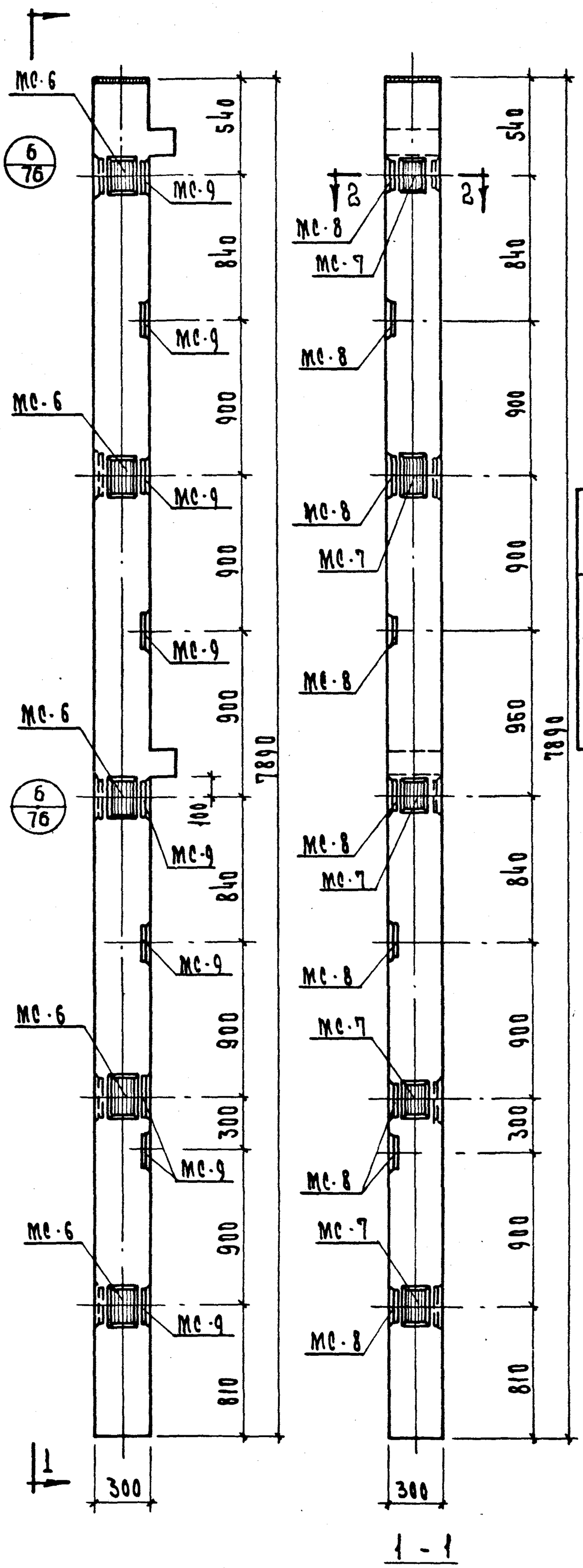

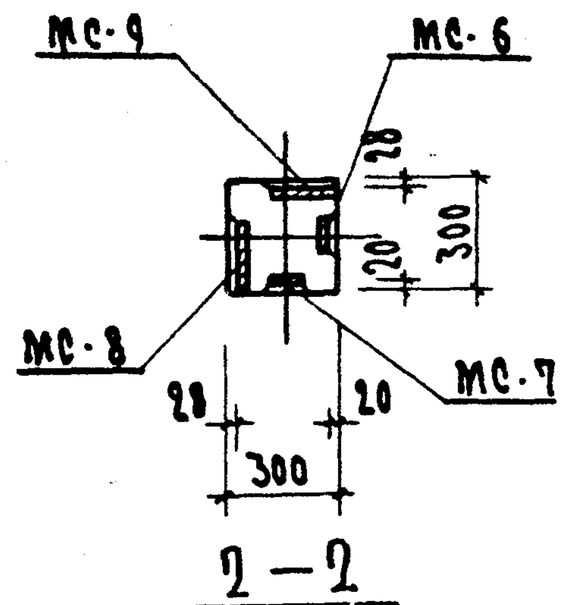

Марка колонны	Марка доп. закладн. деталей	Кол. шт.	Вес допол. закладн. деталей, кг: одной дет.	всех дет.	итого на колонну	Общий расход стали на колонну	№ загот. чертежа закл. дет.
КК-372-11-24	МС-6	5	2.07	10.35	68.40	166,04	77
	МС-7	5	2.07	10.35			
	МС-8	9	2.65	23.85			
	МС-9	9	2.65	23.85			

Примечание:

Опалубка и армирование аналогичны основной марке колонны, приведенной в альбоме ИИ-04-2 выпуск 8.

Колонны КК-372-11-24	ТК	1973	
	Колонны для навески стеновых панелей		
	ЦНИИЭП жилищ. комплексов		
	Серия ИИ-04-2 выпуск 2 лист 11		Лист 64

ЦНИИЭП туристских комплексов г. Москва					
	Гл. инж. пр.				
	Рук. гр. инж.		Козина		
	Исполнил		Соколова		

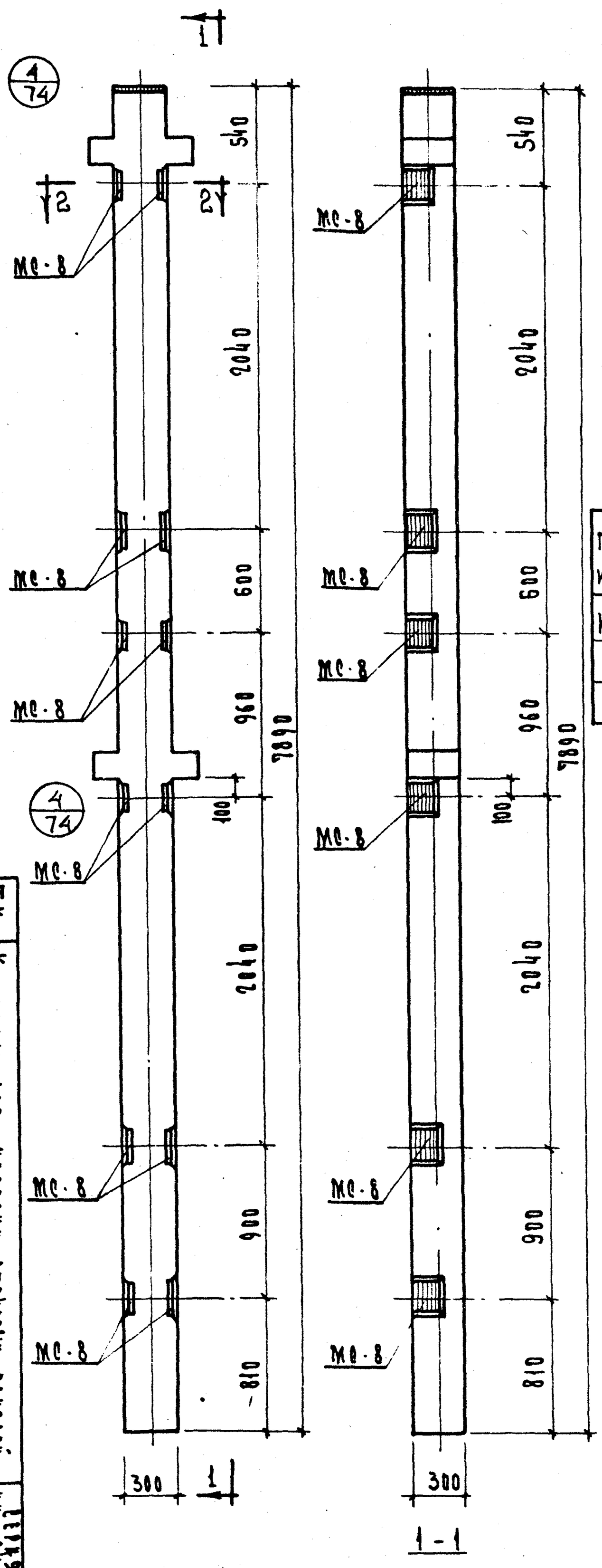

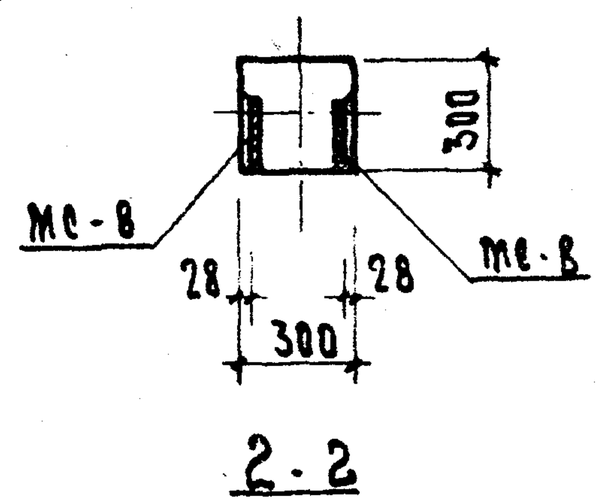

Марка колонны	Марка дополн. закладн. детали	Кол. шт.	Вес дополн. закл. деталей, кг: одной дет.	всех дет.	итого на колонну	Общий расход стали на колонну	Затрата черной стали
КР-372-11-3	МС-8	12	2.65	31,80	31,80	128,10	77

Примечание:

Опалубка и армирование аналогичны основной марке колонны приведенной в альбоме ИИ-04-2 выпуск 8.

ТК	Колонны для наружных стеновых панелей		
1973	Колонна КР-372-11-3	Серия ИИ-04-2 Выпуск 12 Часть II	Лист 65

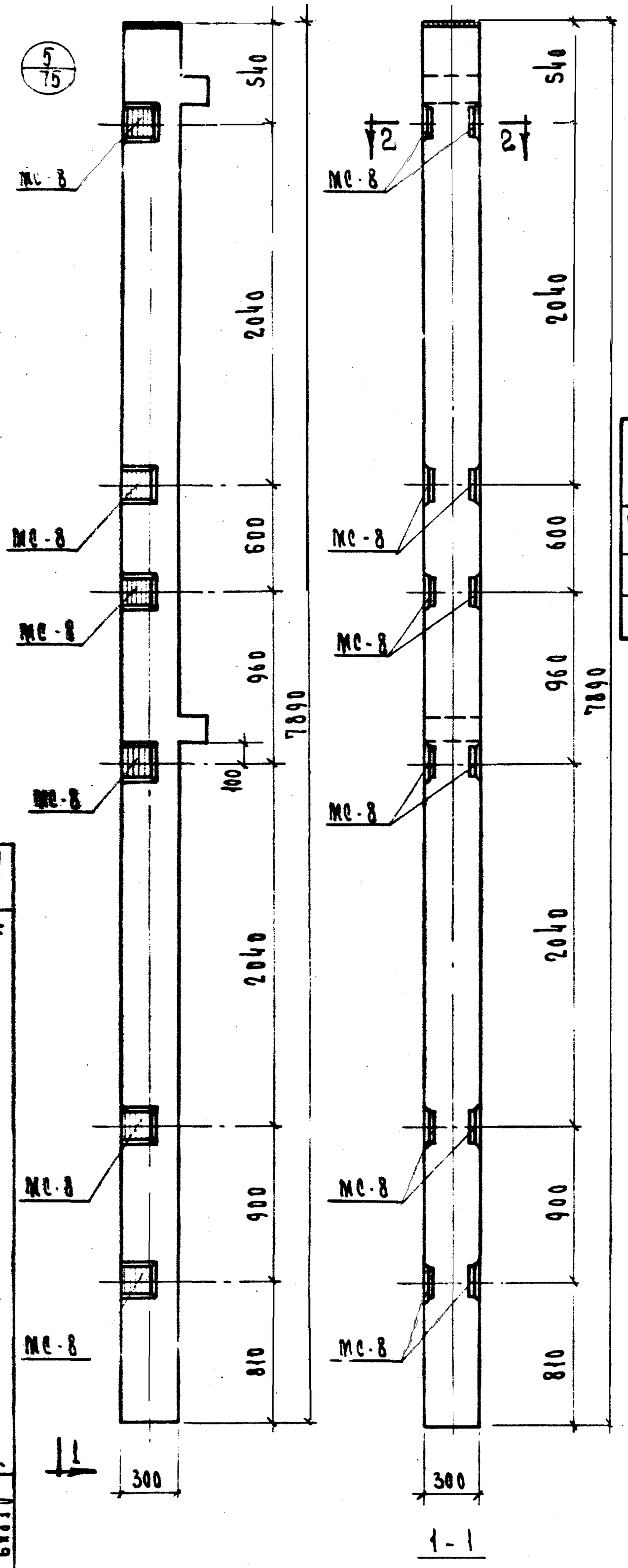

1-1

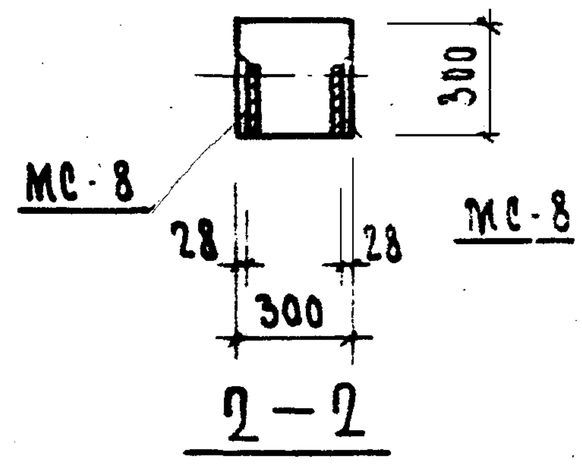

2-2

Марка колонны	Марка дополнит. закладн. деталей	Кол. шт.	Вес допол. закладн. деталей, кг: одной дет.	всех дет.	итого на колонну	Общий расход стали на колонну	№ заготов. чертежа закладн. детали
КК-372-11-3	МС-8	12	2,65	31.80	31.80	123,44	77

Примечание:

Опалубка и армирование аналогичны основной марке колонны, приведенной в альбоме ИИ-04-2 выпуск 8.

ТК	1973	Колонна КК-372-11-3	
Отделка наружных углов панелей для колонн			
Серия ИИ-04-2		Выпуск 8	Лист 66

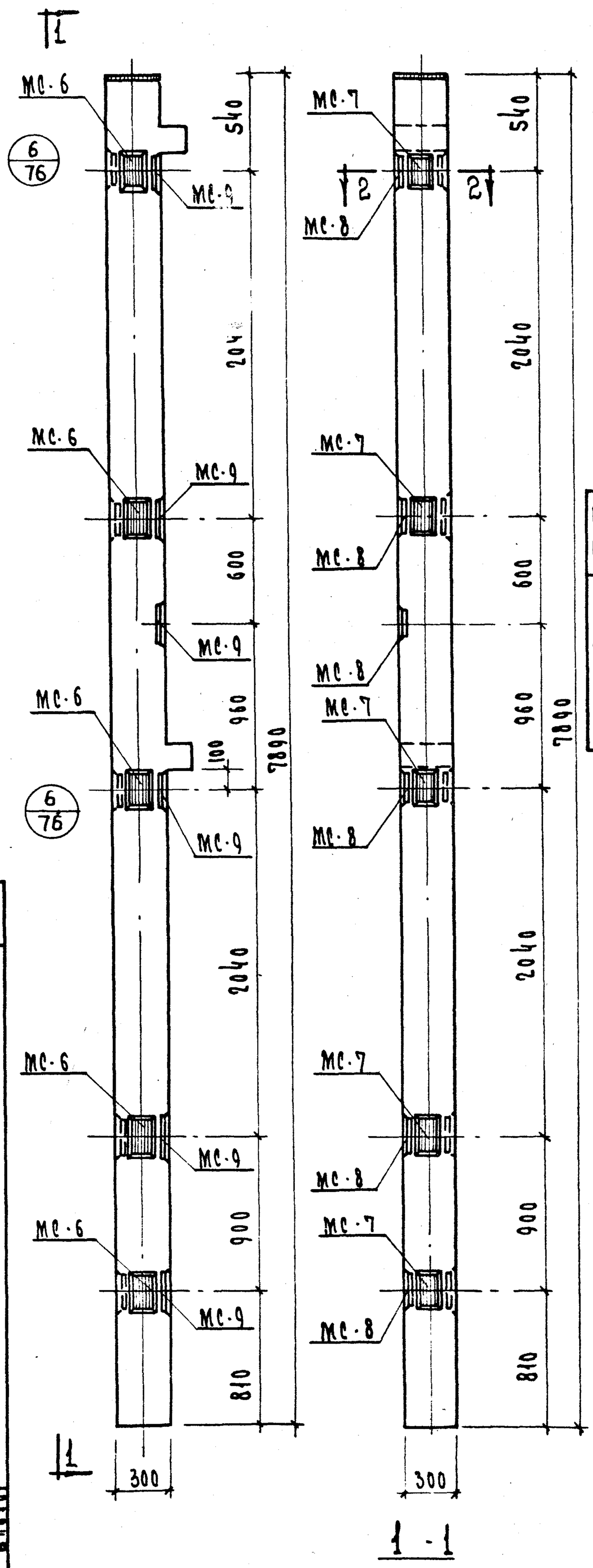

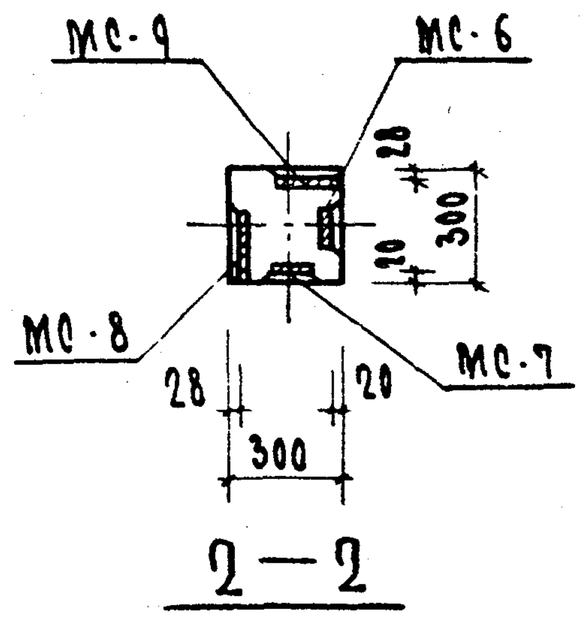

Марка колонны	Марка дополн. закладн. деталей	Кол. шт.	Вес дополн. закл. деталей, кг: одной дет.	всех дет.	итого на колон.	Общий расход стали на колонну	№ заготов. чертежа закладн. дет.
КК-372-11-3ж	МС-6	5	2.07	10.35	52.50	150,14	77
	МС-7	5	2.07	10.35			
	МС-8	6	2.65	15.90			
	МС-9	6	2.65	15.90			

Примечание:

Опалубка и армирование аналогичны основной марке колонны, приведенной в альбоме ИИ-04-2 выпуск 8.

ТК	Колонны для навески стеновых панелей	1973
КУ - 372 - 11 - 3ж		
Разраб. Чаплин	Серия ИИ-04-2	Лист 67

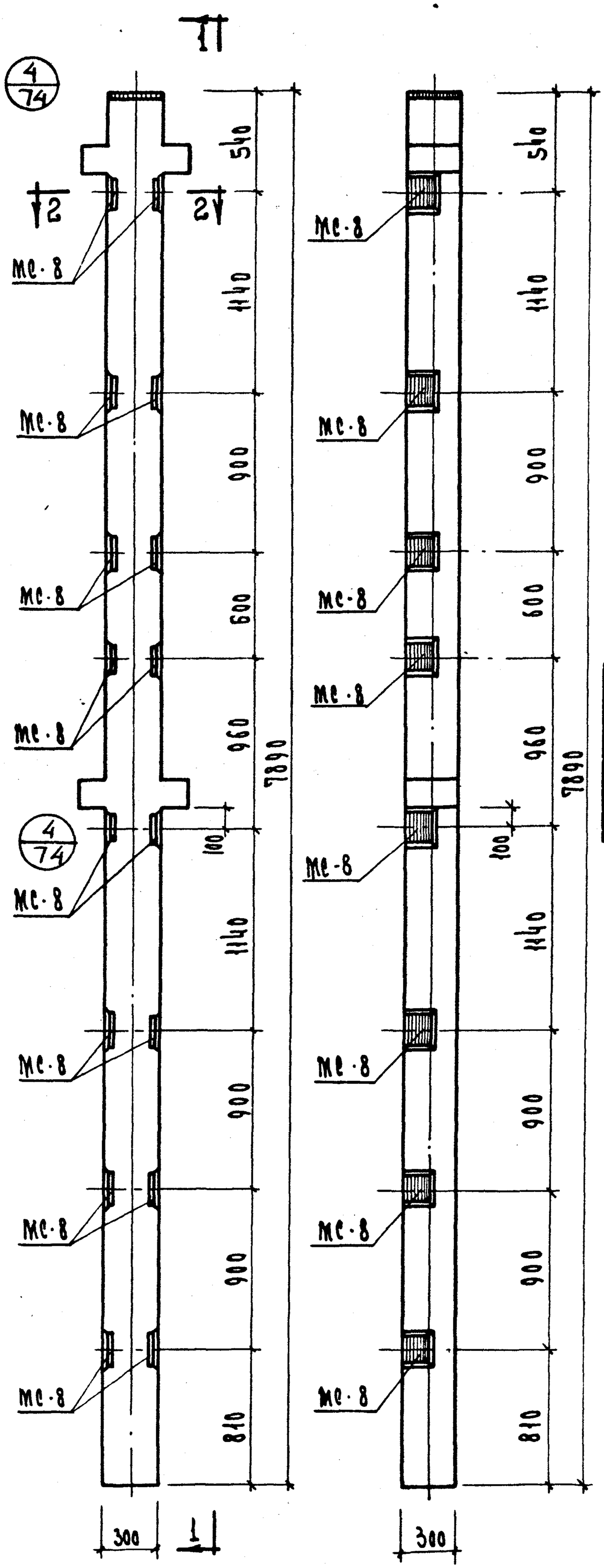

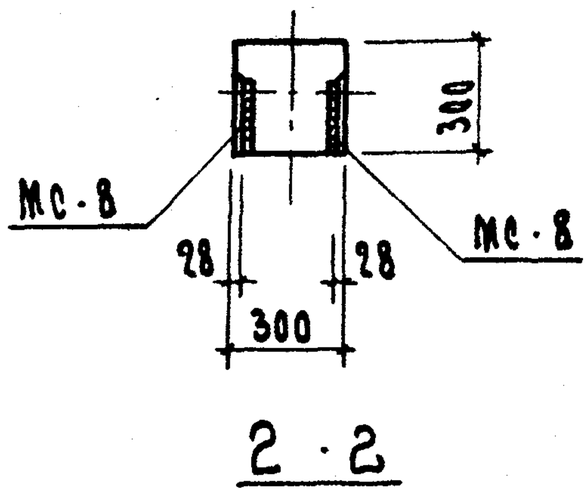

Марка колонны	Марка стальной детали	Кол. шт.	Вес дополн. закл. деталей, кг: одной дет.	всех дет.	итого на колонну	Общий расход стали на колонну	Номера дет. закл. дет.
КР-372-11-4	МС-8	16	2.65	42.40	47.70	144100	77

Примечание:

Опалубка и армирование аналогичны основной марке колонны, приведенной в альбоме ЦИ-04-2 выпуск 8.

ТК 1973	Колонны для наружных стеновых панелей	Серия ИИ-04-2 Выпуск 12 Часть I
Колонна КР-372-11-4		Лист 68

ЦНИИЭП	Гл. инж. пр.	Положин
зрелищно-туристских комплексов г. Москва	Рук. гр. инж.	Козина
	Исполнил	Соколова

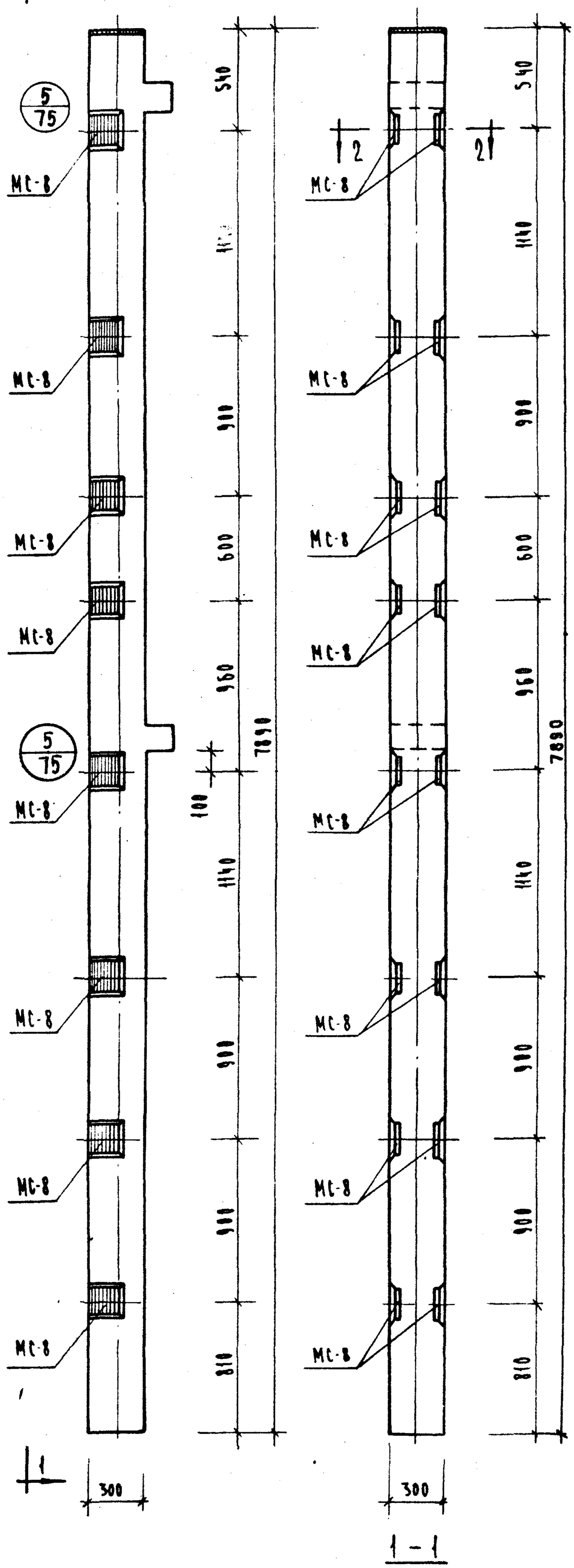

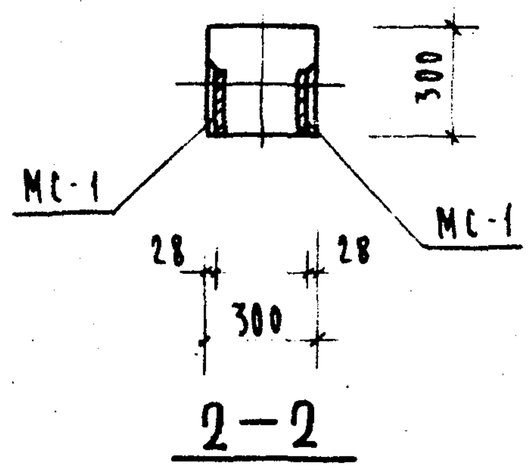

Марка колонны	Марка дополнит. закладн. детали	Кол. шт.	Вес дополн. закл. деталей, кг: одной дет.	всех дет.	итого на колонну	Общий расход стали на колонну	Из готов. чертежа закладн. деталей
КК-372-11-4	МС-8	16	2,65	42,40	42,40	14004	77

Примечание:

Опалубка и армирование аналогичны основной марке колонны, приведенной в альбоме ИИ-04-2 выпуск 8.

ТК	Колонна для наружных стеновых панелей		1973
	Колонна КК-372-11-4		
ЦНИИЭП зрелищно-туристских комплексов	ИИ-04-2	Чертеж 12	Лист 69

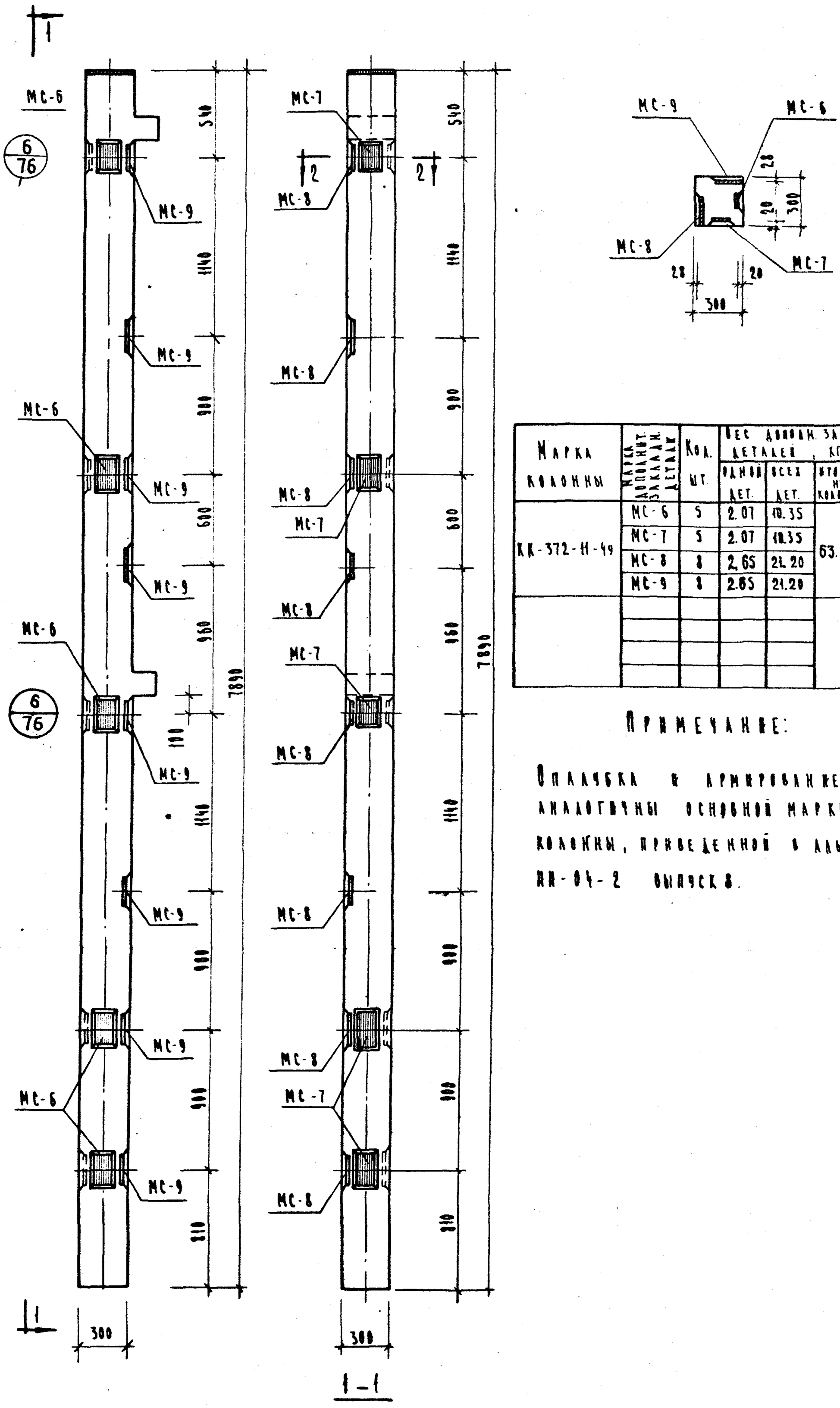

Марка колонны	Марка дополнит. закладн. деталей	Кол. шт.	Вес дополн. закл. деталей, кг: одной дет.	всех дет.	итого на колонну	Общий расход стали на колонну	К заготов. черт. закладн. деталей
КК-372-11-49	МС-6	5	2.07	10.35	63.10	160.74	77
	МС-7	5	2.07	10.35			
	МС-8	8	2.65	21.20			
	МС-9	8	2.65	21.20			

Примечание:

Опалубка и армирование аналогичны основной марке колонны, приведенной в альбоме ИИ-04-2 выпуск 8.

70	Колонна КК-372-11-49	ТХ	1973
Лист 2	Колонны для наружных стеновых панелей		
Серия ИИ-04-2			

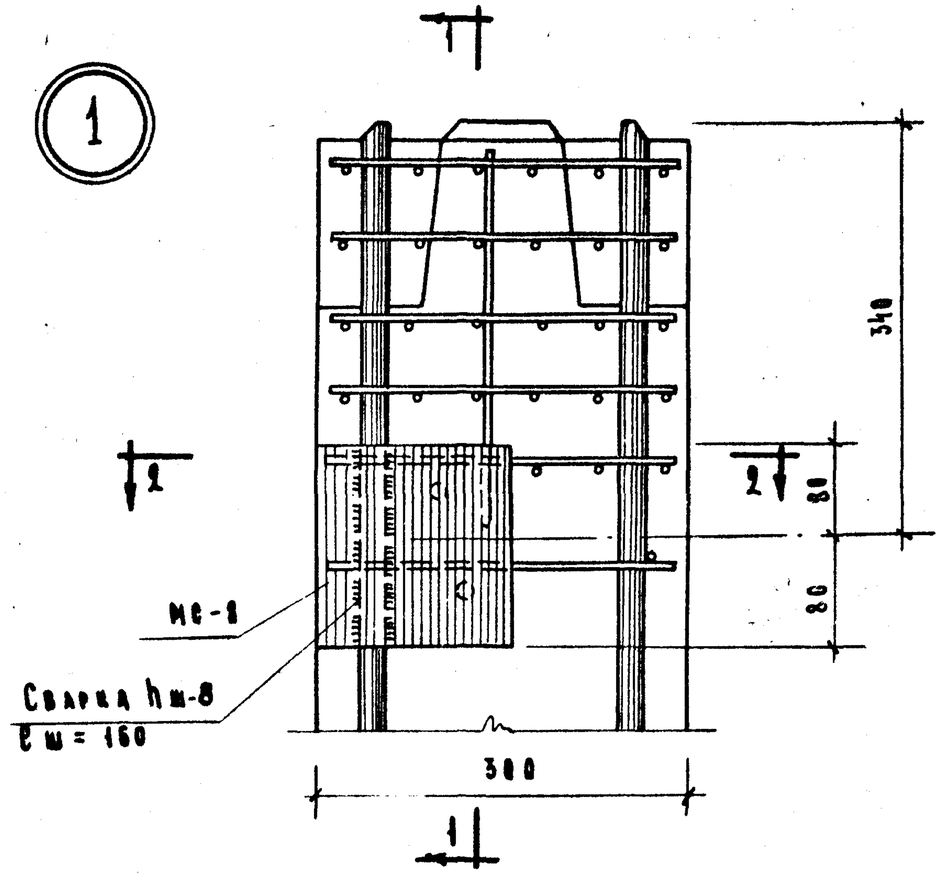

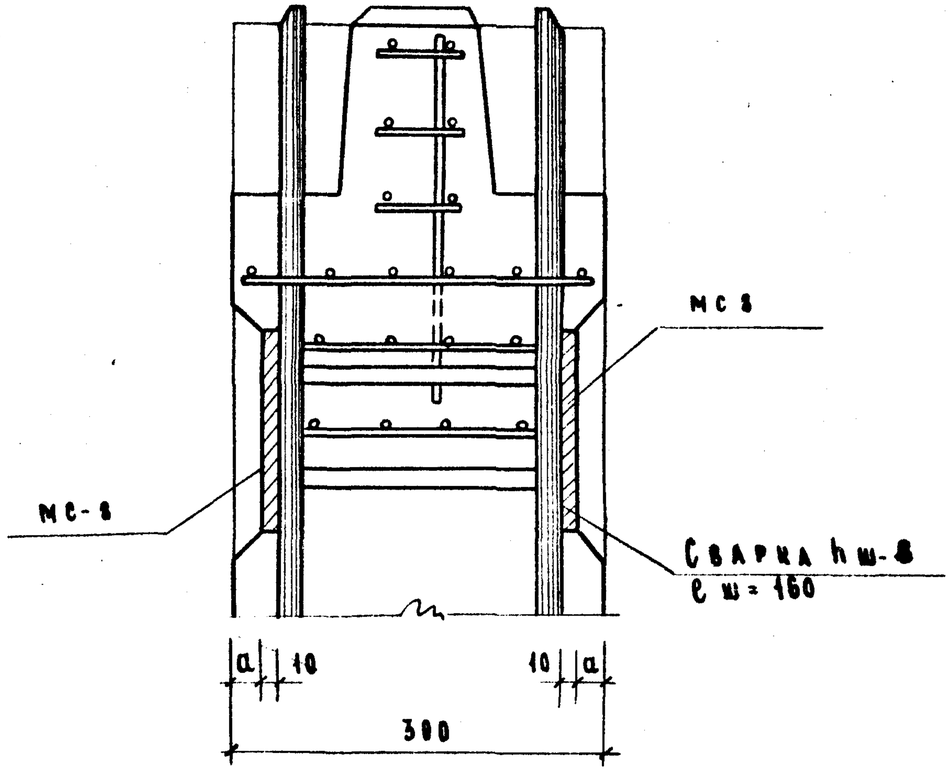

1 - 1

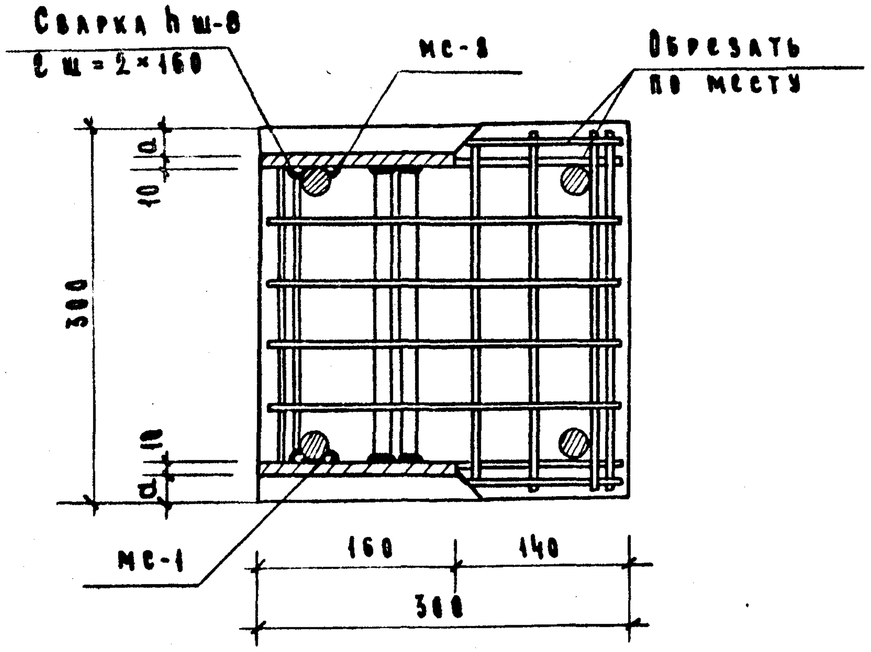

2-2

Примечания:

1. Узел показан для колонн, армированных 4ф 20 А III, для другого армирования делать по такому типу
2. Концы сеток, мешающие установке закладных деталей вырезать по месту.
3. Привязка закладной детали МС-8 в зависимости от армирования колонн принята:

Армирование	a
4ф 40 А III	13
4ф 32 А III	17
4ф 20 А III	24

ТК	Колонны для навески стеновых панелей	Серия ИИ-04-2
1973	Армирование Узла „1"	Выпуск 12 Часть II — Лист 71

ЦНИИЭП комплексов г. Москва
Рук. гр. инж. Козина
Исполнил Слившина

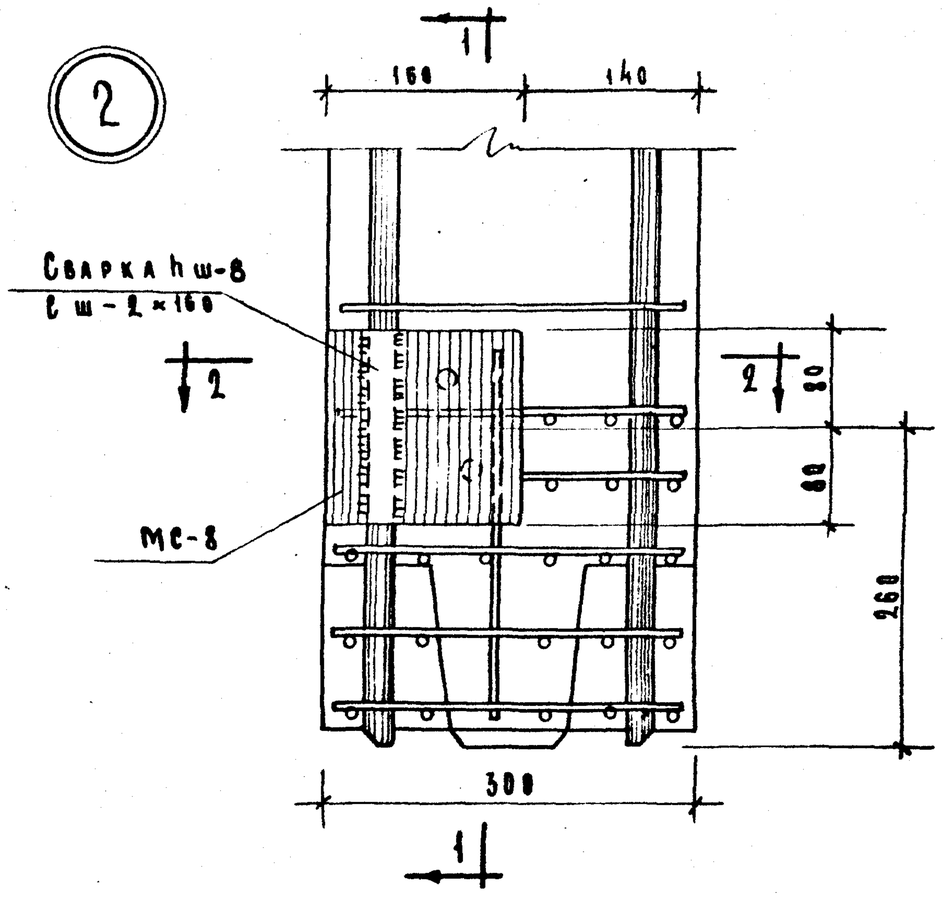

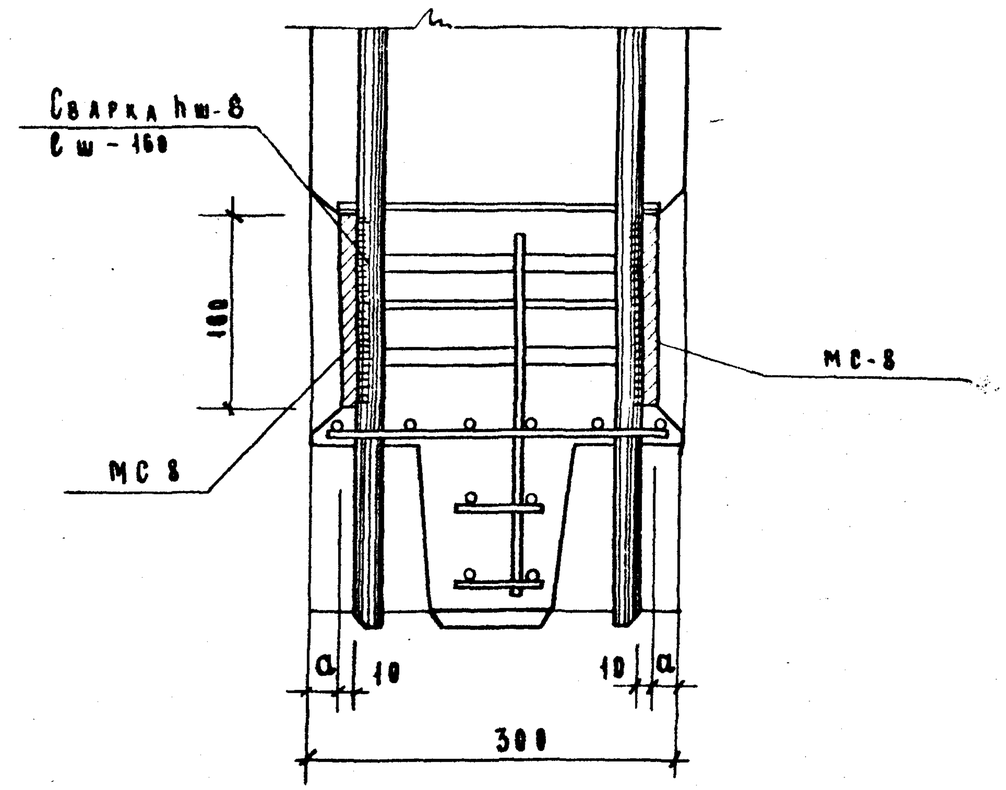

1-1

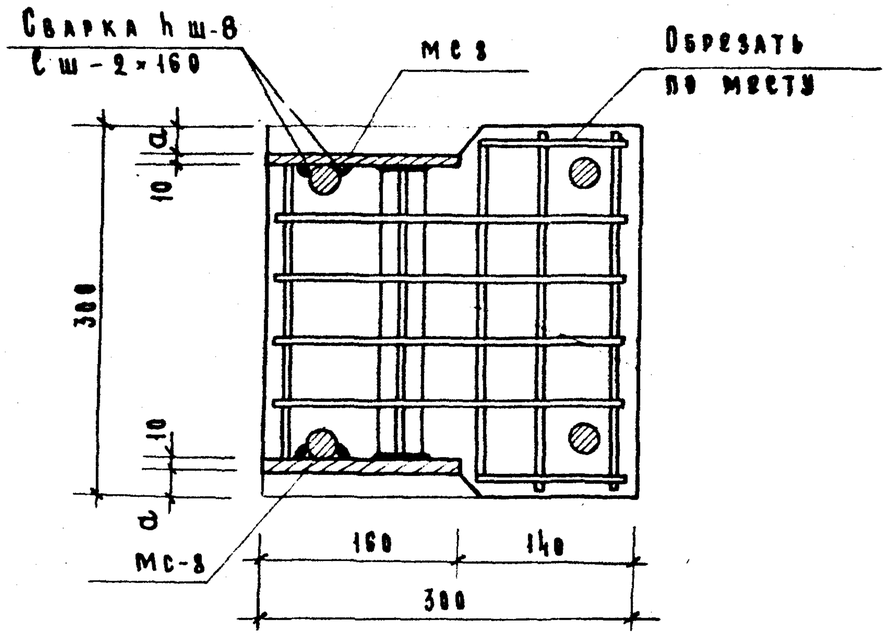

2-2

Примечания:

1. Узел показан для колонн, армированных 4ф20 А III, для другого армирования делать по такому типу.
2. Концы сеток, мешающие установке закладных деталей вырезать по месту.
3. Привязка закладной детали МС-8 в зависимости от армирования колонн принята;

Армирование	a
4 ф 40 А III	13
4 ф 32 А III	17
4 ф 20 А III	24

ТК	Колонны для навески стеновых панелей	Серия ИИ-04-2	
1973	Армирование узла „2"	Выпуск 12 Часть II	Лист 72

Инв. № | Подпись и дата | Взам. инв. №
Исполнил | Слащина | Кузина
ЦНИИЭП г. Москва

3

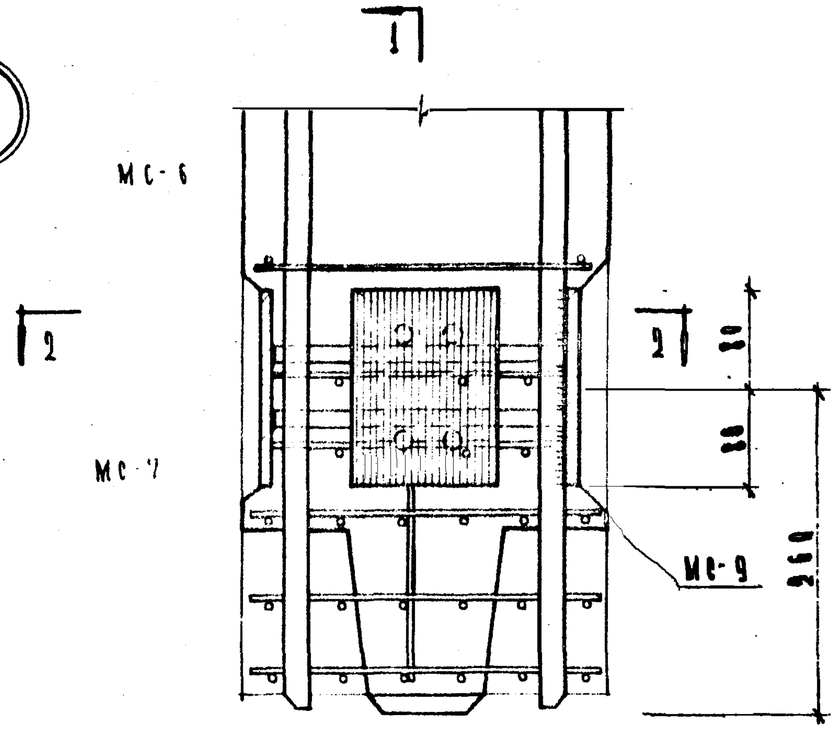

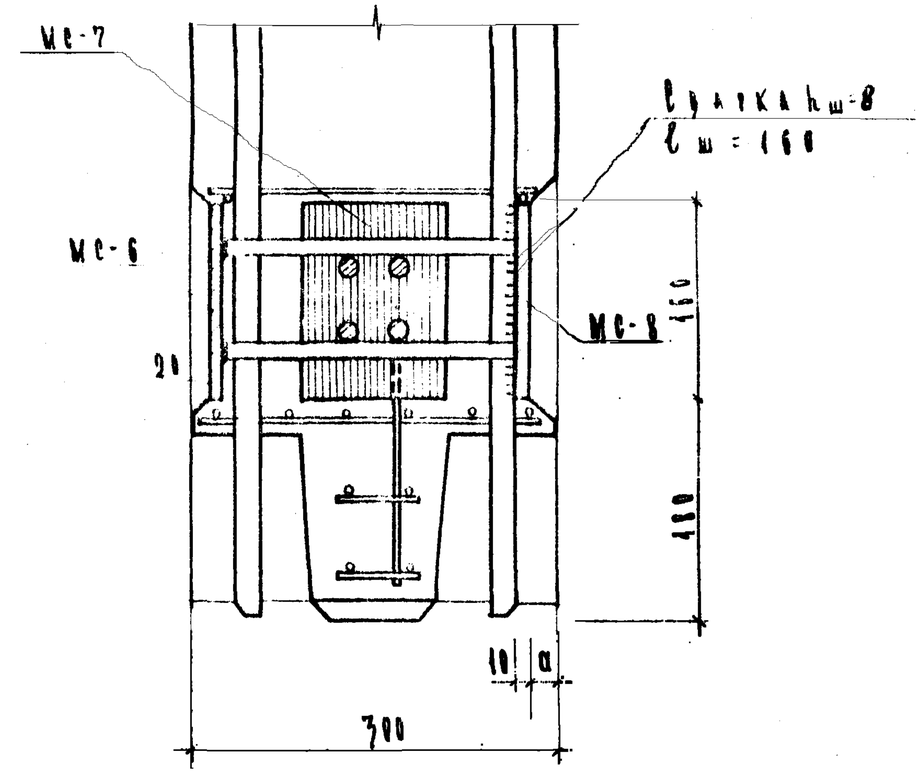

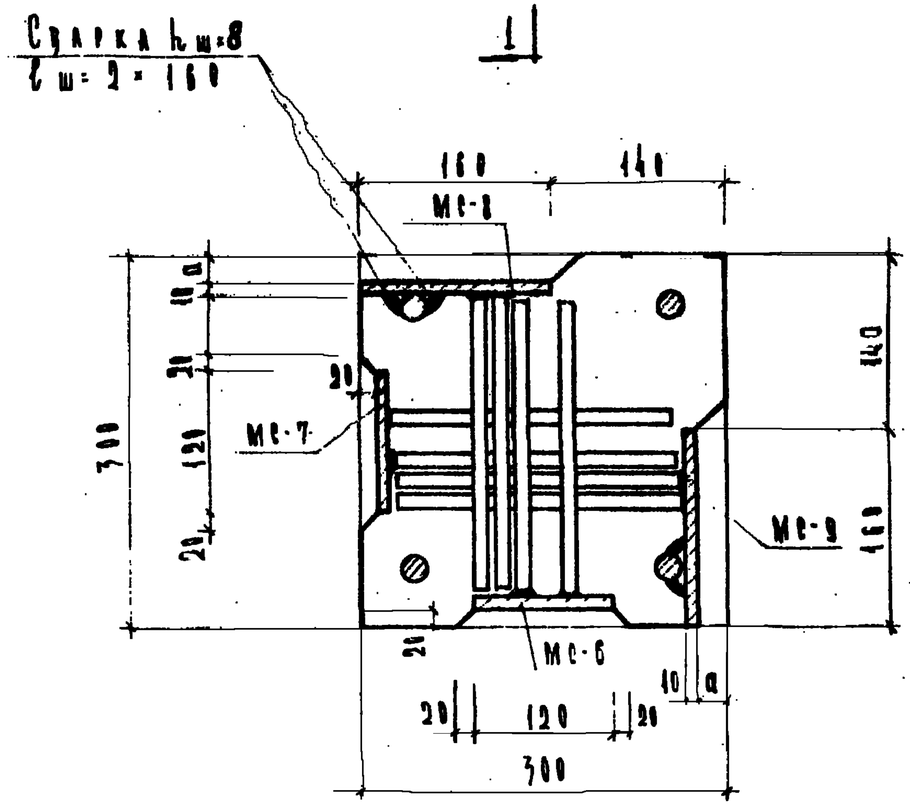

Примечание

1. Узел показан для колонн, армированных 4Ф20А III. Для другого армирования делать по такому типу.
2. Концы сеток, мешающие установке закладных деталей вырезать по месту.
3. Привязка закладных деталей МС-8 и МС-9 в зависимости от армирования колонн принята:

Армирование	a
4Ф40А III	13
4Ф32А III	17
4Ф20А III	24

ТК	Колонны для навески стеновых панелей	Серия ИИ 04-2
1972	Армирование. Узел „3"	Выпуск 12 часть II / Лист 73

г. Москва Щепланная Сливина

4

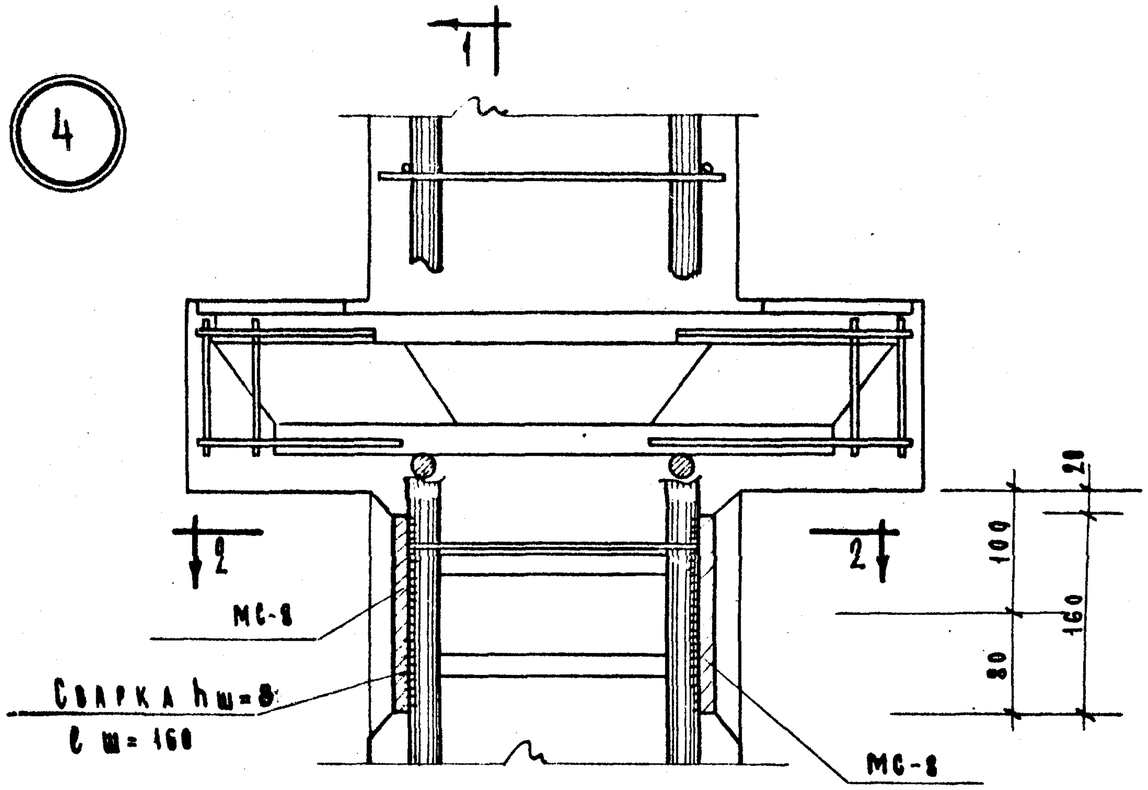

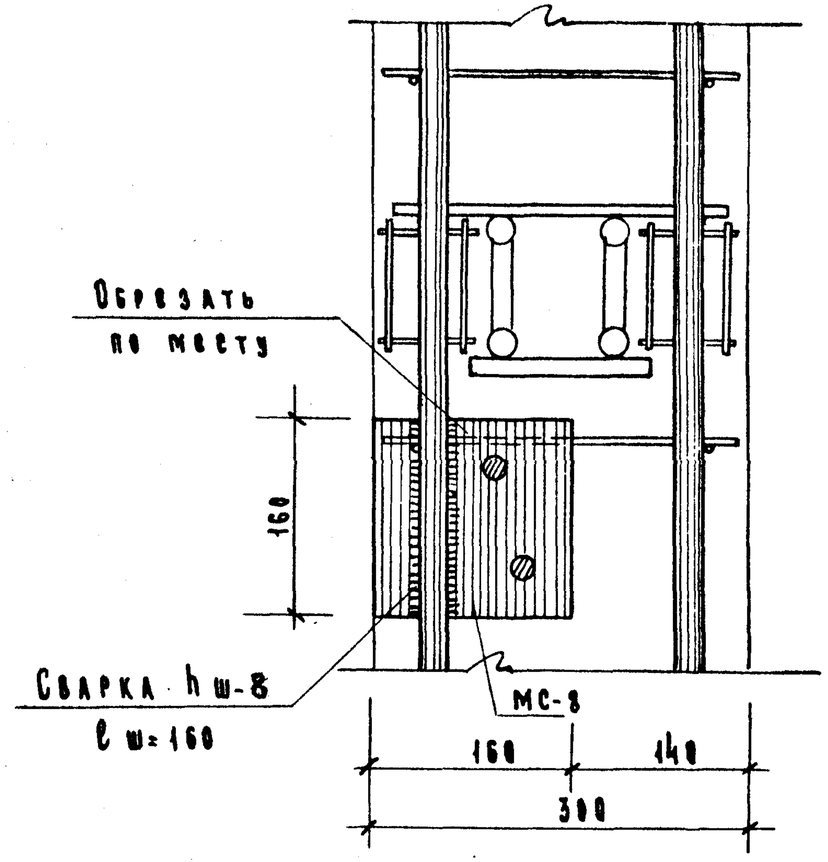

1-1

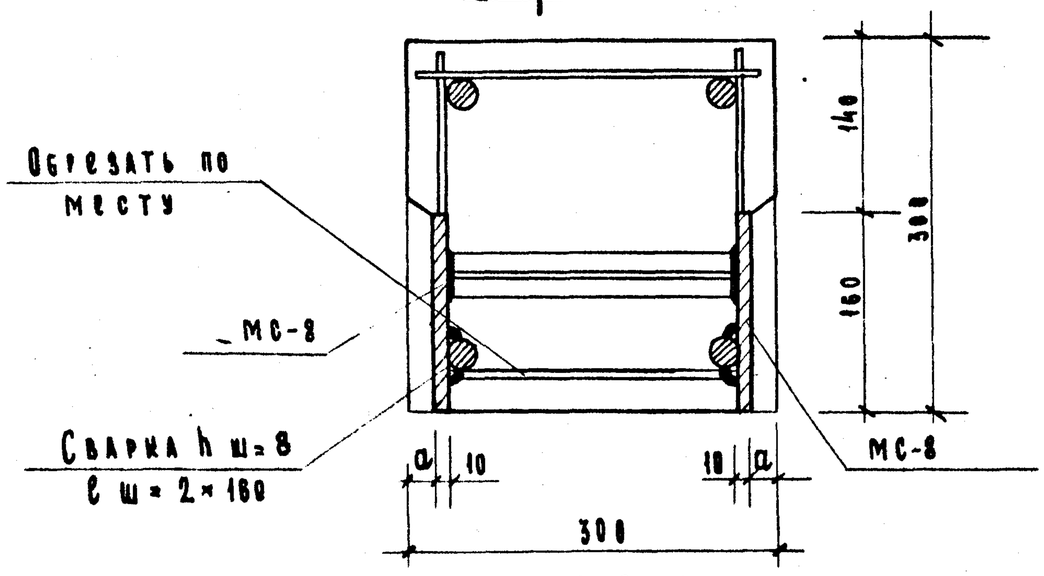

2-2

Примечания:

1. Узел показан для колонн, армированных 4 ф20 А III, для другого армирования делать по такому типу.
2. Концы сеток мешающие установке закладных деталей вырезать по месту.
3. Привязка закладной детали МС-8 в зависимости от армирования колонн принята:

Армирование	а
4 ф 40 А III	13
4 ф 32 А III	17
4 ф 20 А III	24

ТК	Колонны для навески стеновых панелей	Серия ИИ-04-2
1973	Армирование Узла „4"	Выпуск 12 Часть II / Лист 74

Москва | Исполнил | Слывшина

5

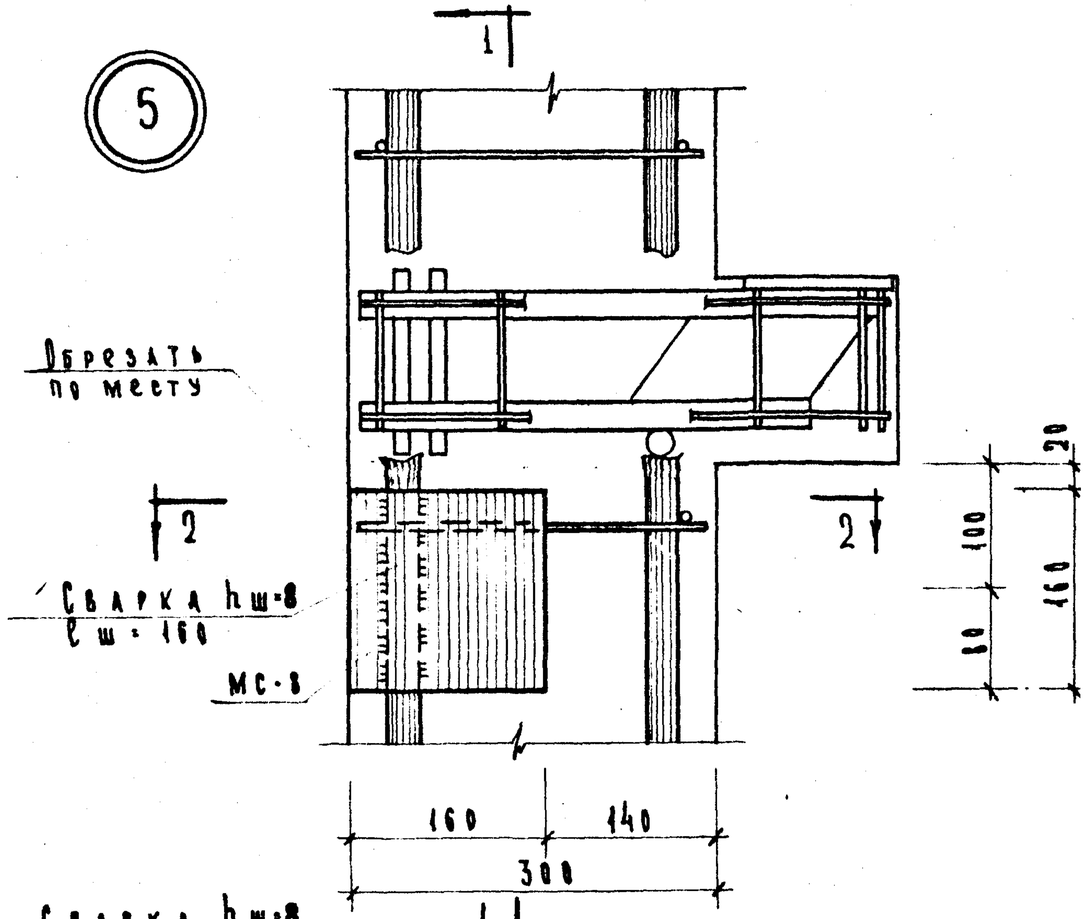

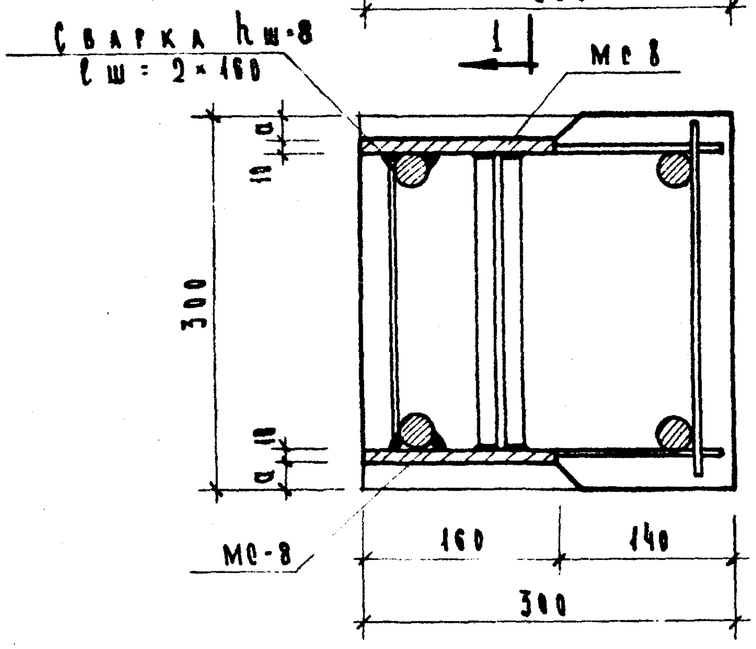

2-2

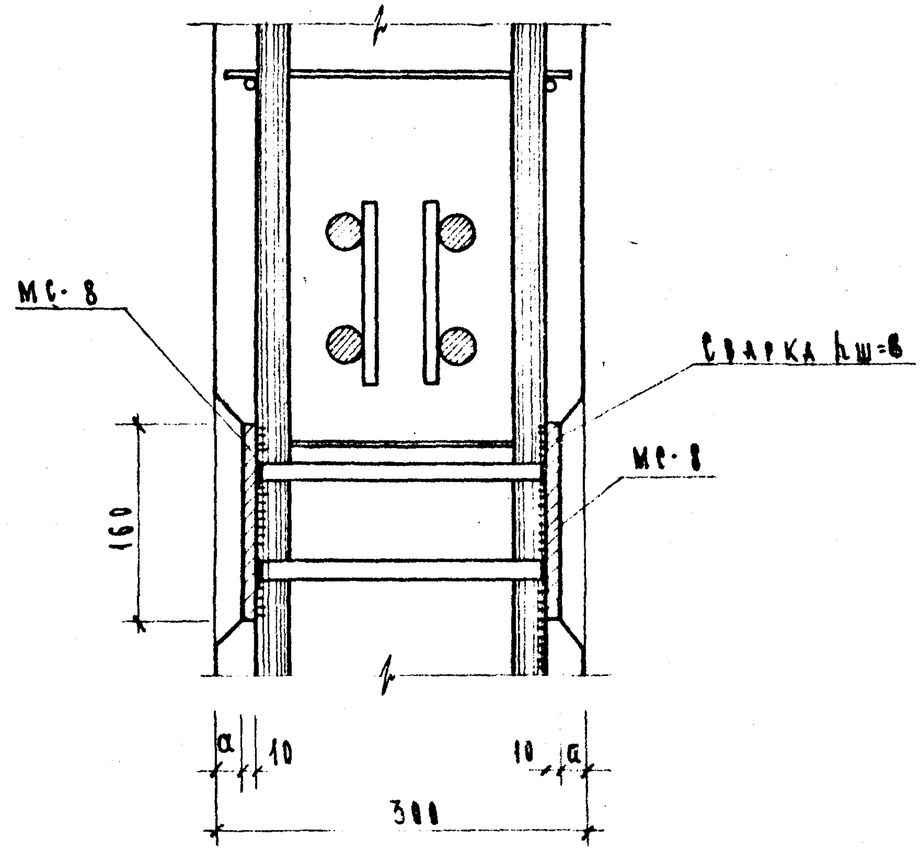

1-1

Примечания:

1. Узел показан для колонн, армированных 4ф20 А III, для другого армирования делать по такому типу
2. Концы сеток мешающие установке закладных деталей вырезать по месту.
3. Привязка закладной детали МС-8 в зависимости от армирования колонн принята:

Армирование	a
4ф 40 А III	13
4ф 32 А III	17
4ф 20 А III	24

ТК	Колонны для навески стеновых панелей	Серия ИИ-84-2
1973	Армирование Узла „5"	Выпуск 12 Часть II / Лист 75

ЦНИИЭП туристских комплексов г. Москва

Гл. инж. пр-та	Пригожин	
Рук. гр. инж.	Козина	
Исполнил	Слишка	

6

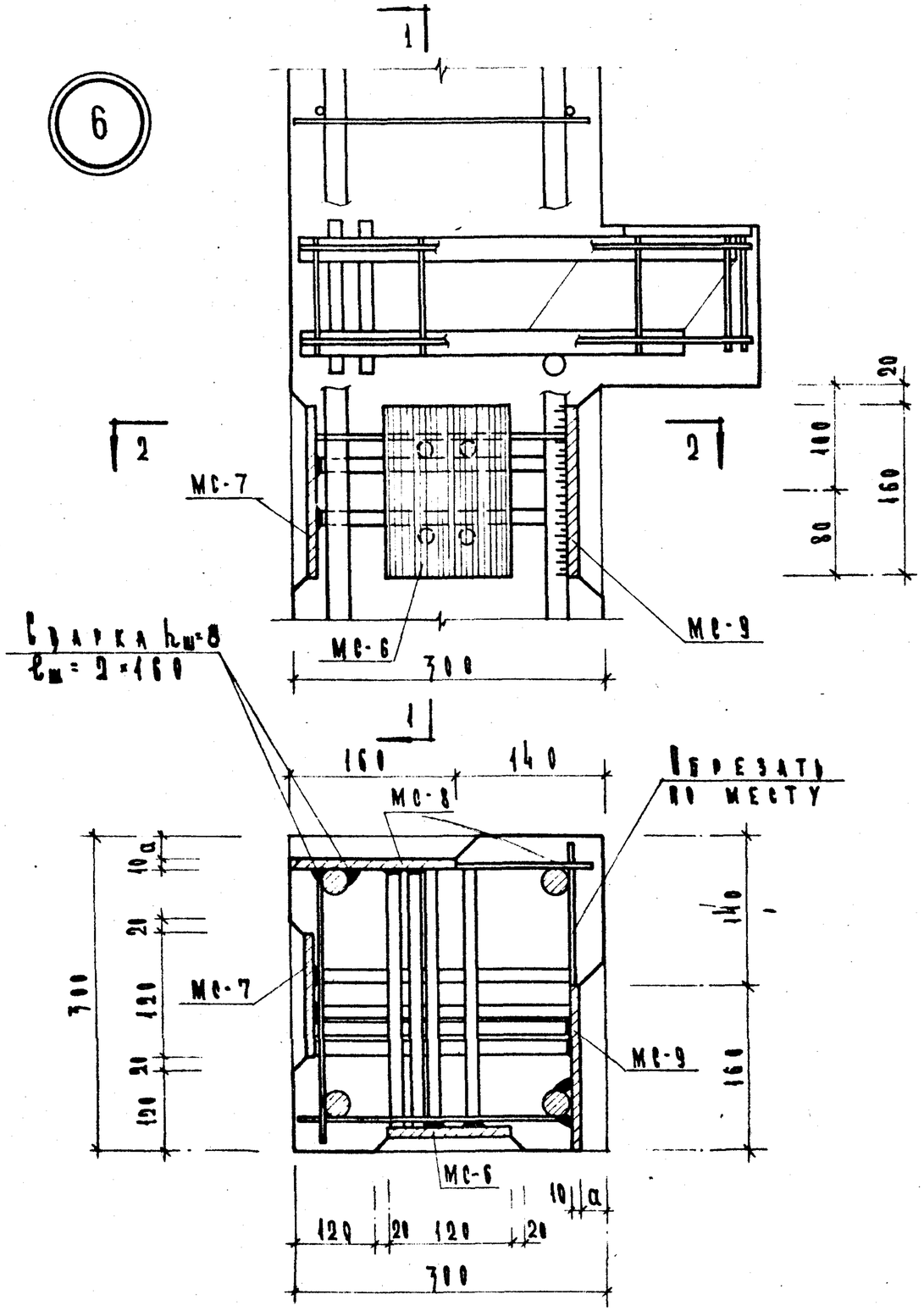

2-2

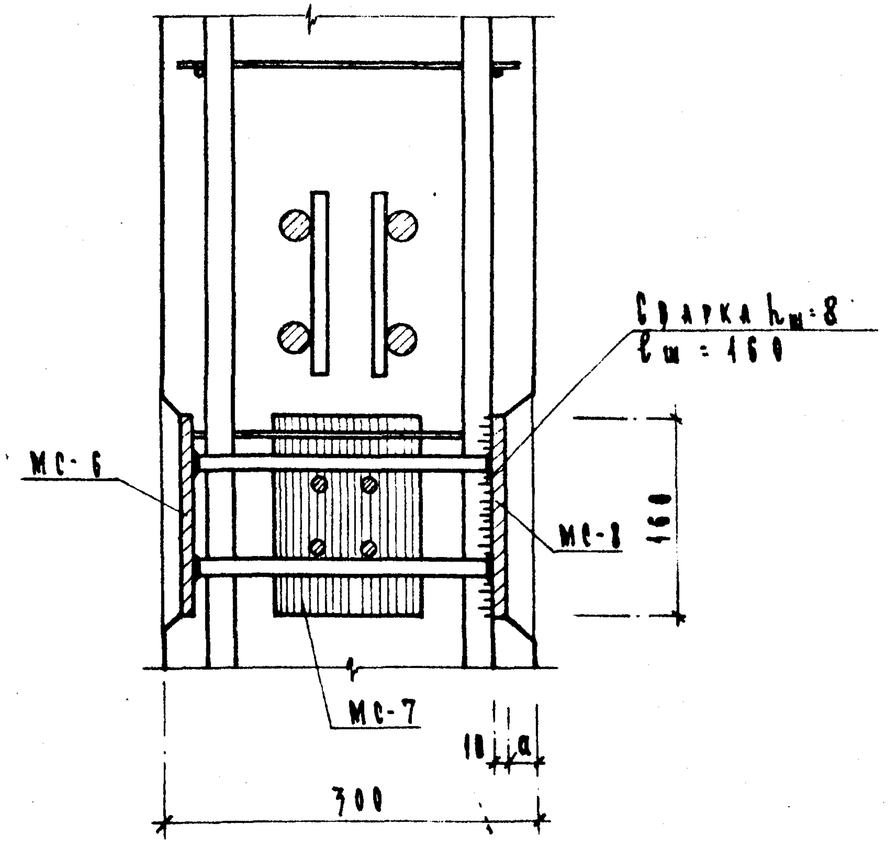

1-1

Примечание:

1 Узел показан для колонн, армированных 4Ф20 А III. Для другого армирования делать по такому типу.
2 Концы сеток, мешающие установке закладных деталей вырезать по месту.
3 Привязка закладных деталей МС-8 и МС-9 в зависимости от армирования колонн принята:

Армирование	a
4Ф40 А III	13
4Ф32 А III	17
4Ф20 А III	24

ТК	Колонны для навески стеновых панелей	Серия ИИ-04-2
1972	Армирование. Узел 6	Выпуск 12 Часть II · Лист 76

Гипрокомплексоргстрой г. Москва
Рук. группы Козина
Исполнил Сливина

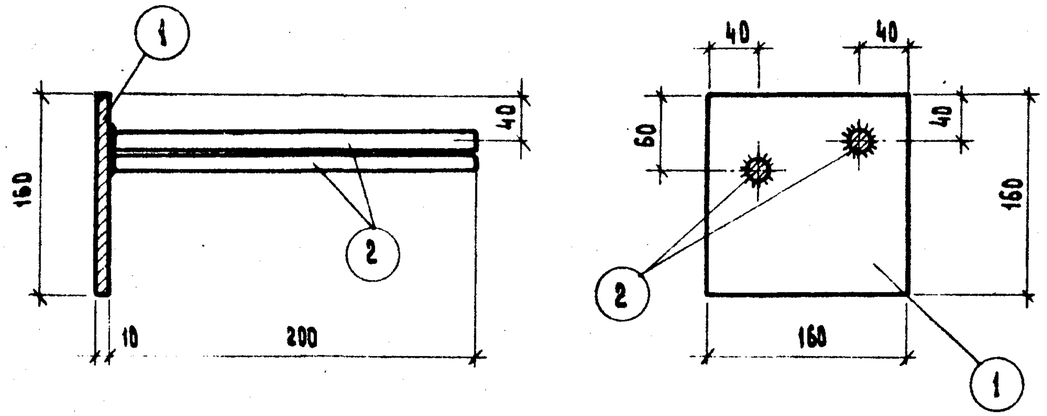

Марка детали	N поз	Сечение мм	Длина мм	К-во шт.	Выборка стали кг: одной поз.	всех поз.	изделия
МС-8	1	-160×10	160	1	2,01	2.01	2.65
	2	16 А III	200	2	0,32	0.64	

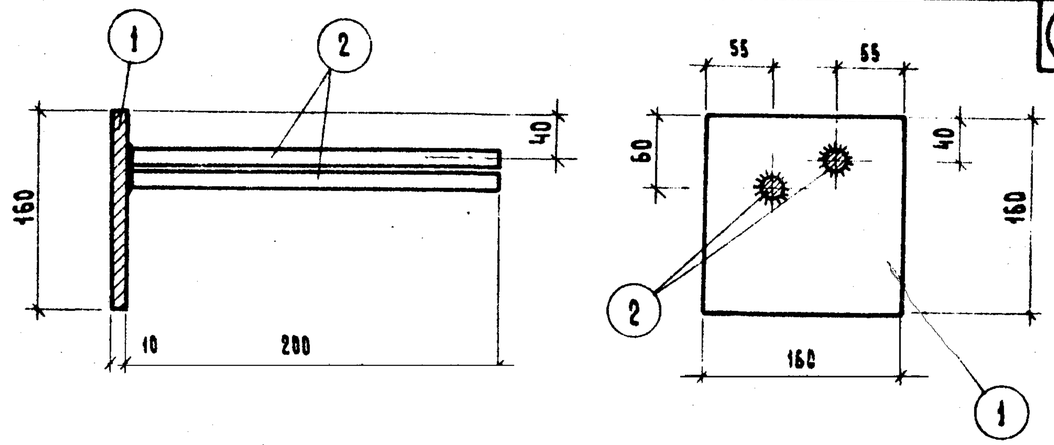

Марка детали	N поз	Сечение мм	Длина мм	К-во шт.	Выборка стали кг: одной поз	всех поз	изделия
МС-9	1	-160×10	160	1	2.01	2.01	2.65
	2	16 А III	200	2	0.32	0.64	

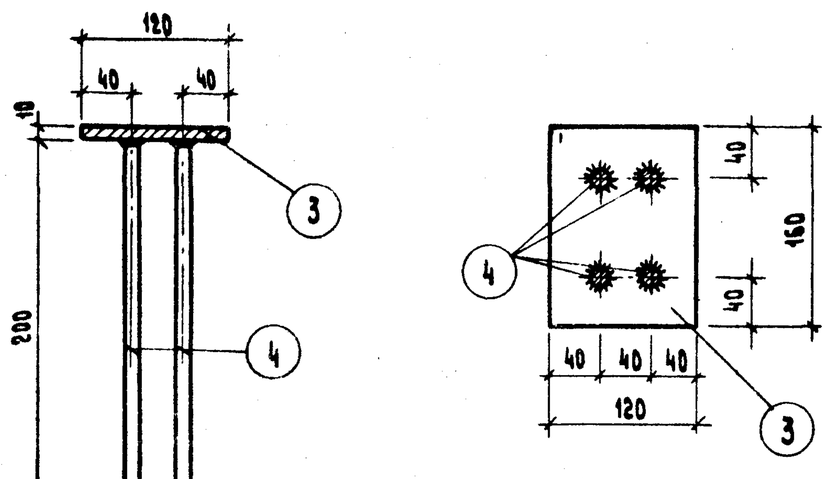

Марка детали	N поз	Сечение мм	Длина мм	К-во шт.	Выборка стали кг: одной поз.	всех поз.	изделия
МС-6	3	-120×10	160	1	1,55	1.55	2.07
	4	10 А III	200	4	0.13	0.52	

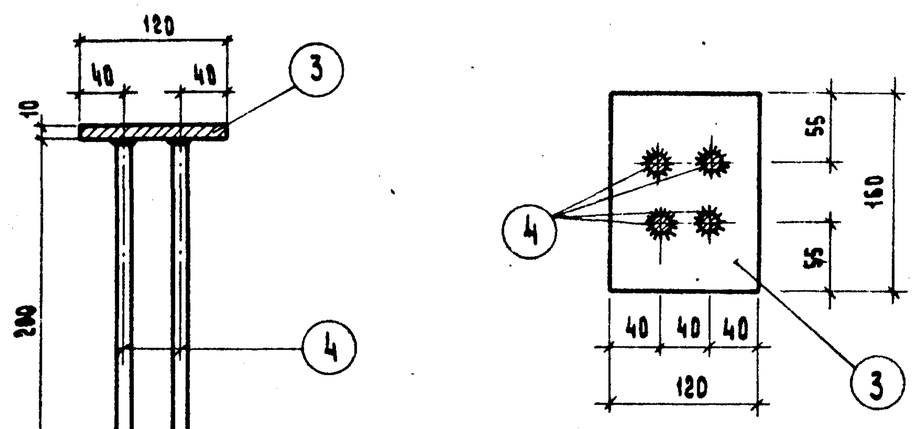

Марка детали	N поз	Сечение мм	Длина мм	К-во шт.	Выборка стали кг: одной поз.	всех поз.	изделия
МС-7	3	-120×10	160	1	1,55	1,55	2.07
	4	10 А III	200	4	0.19	0.52	

ТК	Колонны для навески стеновых панелей	Серия ИИ-04-02	
1973	Закладные детали МС-6, МС-7, МС-8, МС-9	Выпуск 12 часть II	Лист 77

ЦНИИЭП туристских комплексов г. Москва

Гл. инж. проекта Григорьян
Рук. гр. инж. Козина
Исполнил Савинова

Тиражировано Свердловским филиалом ЦИТП

620062 г.Свердловск-62 ул. Генеральская, 3-А

Заказ 2203 Тираж 1000 Цена 2-49

Инв.№ СФ-57-02 1974 г.