ГОСУДАРСТВЕННЫЙ КОМИТЕТ ПО ГРАЖДАНСКОМУ СТРОИТЕЛЬСТВУ И АРХИТЕКТУРЕ ПРИ ГОССТРОЕ СССР

ТИПОВЫЕ КОНСТРУКЦИИ И ДЕТАЛИ ЗДАНИЙ И СООРУЖЕНИЙ

СЕРИЯ 1.137-3

ЖЕЛЕЗОБЕТОННЫЕ БАЛКОННЫЕ ПЛИТЫ ДЛЯ ЖИЛЫХ ЗДАНИЙ

ВЫПУСК 1

ПЛИТЫ ДЛИНОЙ 239, 269, 329, 359 см ДЛЯ КРУПНОБЛОЧНЫХ И КИРПИЧНЫХ СТЕН И ДЛИНОЙ 389 см ДЛЯ КИРПИЧНЫХ СТЕН

РАЗРАБОТАНЫ ЦНИИЭП ЖИЛИЩА ГОСУДАРСТВЕННОГО КОМИТЕТА ПО ГРАЖДАНСКОМУ СТРОИТЕЛЬСТВУ И АРХИТЕКТУРЕ ПРИ ГОССТРОЕ СССР

УТВЕРЖДЕНЫ И ВВЕДЕНЫ В ДЕЙСТВИЕ ГОСУДАРСТВЕННЫМ КОМИТЕТОМ ПО ГРАЖДАНСКОМУ СТРОИТЕЛЬСТВУ И АРХИТЕКТУРЕ ПРИ ГОССТРОЕ СССР С 1 ЯНВАРЯ 1972 Г. ПРИКАЗ N 190 ОТ 26 ОКТЯБРЯ 1971 Г.

ЦНИИЭП ЖИЛИЩА

Зам. директора рук. отделения проект. работ	А. Криппа	Рук. отдела конструкции		Б. Шляпин
Гл. инженер отделения	Ж. Дыховичная	Гл. инженер отдела		Н. Росинский
Гл. констр. отделения	Б. Смирнов	Гл. инженер проекта		А. Локшин

		Лист	Стр.
Содержание		с-1, с-2	2,3
Пояснительная записка		п-1, п-2	4,5
Плиты балконные: ПБ-24-4		1	6
тоже	Армирование	2	7
ПБ-27-4		3	8
тоже	Армирование	4	9
ПБ-33-4		5	10
тоже	Армирование	6	11
ПБ-36-4		7	12
тоже	Армирование	8	13
ПБ-24-5		9	14
тоже	Армирование	10	15
ПБ-27-5		11	16
тоже	Армирование	12	17
ПБ-33-5		13	18
тоже	Армирование	14	19
ПБ-36-5		15	20
тоже	Армирование	16	21
Плиты балконные: ПБ-24-6		17	22
тоже	Армирование	18	23
ПБ-27-6		19	24
тоже	Армирование	20	25
ПБ-33-6		21	26
тоже	Армирование	22	27
ПБ-36-6		23	28
тоже	Армирование	24	29
ПБ-24-5а		25	30
тоже	Армирование	26	31
ПБ-27-5а		27	32
тоже	Армирование	28	33
ПБ-33-5а		29	34
тоже	Армирование	30	35
ПБ-36-5а		31	36
тоже	Армирование	32	37
ПБ-39-5а		33	38
тоже	Армирование	34	39

ЦНИИЭП жилища
Зав. лабораторией КЖС отдела унификации конструктивных решений — Б. Шапиро
Рук. отделения КЖ простейших работ — А. Локшин
Гл. инж. проекта — Ю. Дорфман
Гл. инж. проекта — А. Гриппа

		Лист	Стр.
Плиты балконные: ПБ-24-6а		35	40
тоже	Армирование	36	41
ПБ-27-6а		37	42
тоже	Армирование	38	43
ПБ-33-6а		39	44
тоже	Армирование	40	45
ПБ-36-6а		41	46
тоже	Армирование	42	47
ПБ-39-6а		43	48
тоже	Армирование	44	49
Детали 1,2,3,4,5,6		45	50
Сетки	С-1, С-2	46	51
тоже	С-3, С-4, С-5	47	52
»	С-6, С-7	48	53
»	С-8, С-9	49	54
»	С-10, С-11, С-12	50	55
»	С-13, С-14	51	56
»	С-15, С-16	52	57
Сетки	С-17, С-18	53	58
тоже	С-19, С-20, С-21	54	59
»	С-22, С-23	55	60
»	С-24, С-25	56	61
»	С-26, С-27, С-28	57	62
»	С-29, С-30	58	63
»	С-31, С-32, С-33	59	64
»	С-34, С-35	60	65
»	С-36, С-37	61	66
Сетка С-38. Закладные детали М-1, М-2, М-3, М-4, М-5 Петли П-1, П-2		62	67
Сетки	С-39, С-40	63	68
тоже	С-41, С-42	64	69
»	С-43, С-44	65	70
»	С-45, С-46, С-47	66	71
»	С-48, С-49, С-50	67	72

ЦНИИЭП жилища
Зам. директора по проектным работам А. Криппа
Рук. отдела, рук. отделения конструкций Б. Шляпин
Гл. инж. проекта А. Локшин
Гл. инж. проекта Д. Дорфман

Рабочие чертежи балконных плит разработаны в соответствии с заданием Госкомитета по гражданскому строительству и архитектуре при Госстрое СССР от 10 июня 1971 г.

В выпуск включены рабочие чертежи унифицированных балконных плит длиной 2390, 2690, 3290 и 3590 мм, предназначенных для применения в зданиях с крупноблочными и кирпичными стенами. Балконные плиты длиною 3890 мм предназначены для зданий с кирпичными стенами.

Каждому изделию присвоена марка, так, например, ПБ-33-5 обозначает - плиту балконную длиной 3290 мм для крупноблочных стен толщиной 500 мм. Соответственно марка ПБ-33-5а обозначает аналогичную плиту для кирпичных стен толщиной 510 (550) мм.

Внесение изменений в обозначение марок не допускается. Марки изделий проставляются на чертежах и в спецификациях проектов, в заказах заводам-изготовителям и на изделиях.

Балконные плиты рассчитаны в соответствии со СНиП П-В.1-62* на нормативную полезную нагрузку 400 кг/м2 и дополнительную нагрузку 100 кг/пм от ограждений и веса цветочниц, подвешиваемых по наружному контуру балконов.

В рабочих чертежах приведены схемы опирания балконных плит, в которых даны условия по ограничению ширин проемов и допускаемым минимальным величинам ширин простенков (без учета четвертей), защемляющих балконные плиты.

Балконные плиты рассчитаны из условия защемления в стены концов опорных ребер и закрепления их к нижележащим перемычкам анкерами, привариваемыми к закладным деталям.

Указанные закладные детали, как правило, должны приниматься длиной 120 мм. В балконных плитах длиной 3590 и 3890 мм, применяемых в домах с кирпичными стенами, приведены закладные детали длиной соответственно 300 и 600 мм, что учитывает случаи несимметричного расположения балконных плит относительно перемычек. При симметричном расположении в этих плитах должны применяться закладные детали длиной 120 мм.

В балконных плитах для крупноблочных домов у торцов опорных ребер предусмотрены дополнительные закладные детали, предназначенные для связи со смежными перемычечными и поясными блоками.

Балконные плиты должны изготовляться из тяжелого бетона марки "200". Морозостойкость бетона не ниже $M_{рз}$ 50.

ЦНИИЭП жилища	Зам. директора	Рук отд. конструк.	В. Шляпин
	Рук отделения проектных зав.	Гл. инж. пр-та	А. Локшин
		Гл. инж. пр-та	А. Дорфман
	А. Криппа		

ТК	Железобетонные балконные плиты для жилых зданий	Серия 1.137-3	
1971	Пояснительная записка	Выпуск 1	Лист П-1

Условные обозначения арматурных сталей в рабочих чертежах приняты по СНиП I-В.4-62.

Сварка арматуры каркасов и сеток должна производиться контактной точечной электросваркой в соответствии с требованиями ГОСТ I0922-64 и СН 393-69.

Для подъемных петель следует применять горячекатаную арматурную сталь класса А-I марок ВМ Ст.3сп, ВМ Ст.3пс, ВК Ст.3сп; ВК Ст.3пс. При наружных расчетных температурах ниже -40^0 стали ВМ Ст.3пс и ВКСт.3пс не применять.

Плиты армированные сталью класса А-Ш могут применяться: при марке стали 35 гс при наружных расчетных температурах до -40^0, при марках стали 25 Г2с и I8Г2с - при температурах -40^0 и ниже.

Формование балконных плит выполняется верхней поверхностью к поддону; для извлечения плит из формы предусмотрены петли, расположенные со стороны боковой поверхности опорного ребра.

Антикоррозионная защита закладных деталей в балконных плитах должна выполняться в соответствии с главой СНиП Ш-В.62 и "Временными указаниями по антикоррозионной защите закладных деталей и сварных соединений в крупнопанельных зданиях" СН 206-62,2-е издание.

В соответствии с этим, закладные детали балконных плит должны покрываться в заводских условиях слоем цинка. Толщину слоя цинка принять по таблице I СН 206-62 с учетом района строительства.

Изготовление, приемку, паспортизацию, хранение и транспортирование изделия производить с учетом указаний СНиП I-В.5-62 и I-В.5I-62, проверку прочности - по ГОСТ 8829-66, монтаж по СНиП Ш-В.В-62.

ТК	Железобетонные балконные плиты для жилых зданий	Серия 1.137-3	
1971	Пояснительная записка	Выпуск 1	Лист П-2

ЦНИИЭП жилища | А. Криппа | Гл инж пр-та | А. Дорфман

СОГЛАСОВАНО

ОТДЕЛ №17	ГА.НИИ.ПР-ТА	А.ЛЭКШИН
ОТДЕЛ №10	ГА.НИИ.ОТД	Л.САМОЙЛОВ
	ГА.НИИ.ПР-ТА	М.НИКИТИНА
КТБ	ТЕХНОЛОГ ГА.НИИМ.ПР-ТА	Н.ТАЙСИНСКИЙ

ЗАМ.ДИРЕКТОРА	РУК.ОТД.КОНСТ	Б.ШЛЯПИН
РУКОТДЕЛЕНИЯ	ГА.НИИ.ПР-ТА	А.ДОЙРМАН
ПРОЕКТНЫХ РАБОТ	РУК.ГА.НИИ.	И.МИЦЕНКО
	СТ.НИИ.	В.ЩЕРБИНИНА
ПРОВЕРИЛ		Б.ЕВКО
ГИПРОНИИ ЦНИИЭП ЖИЛИЩА		

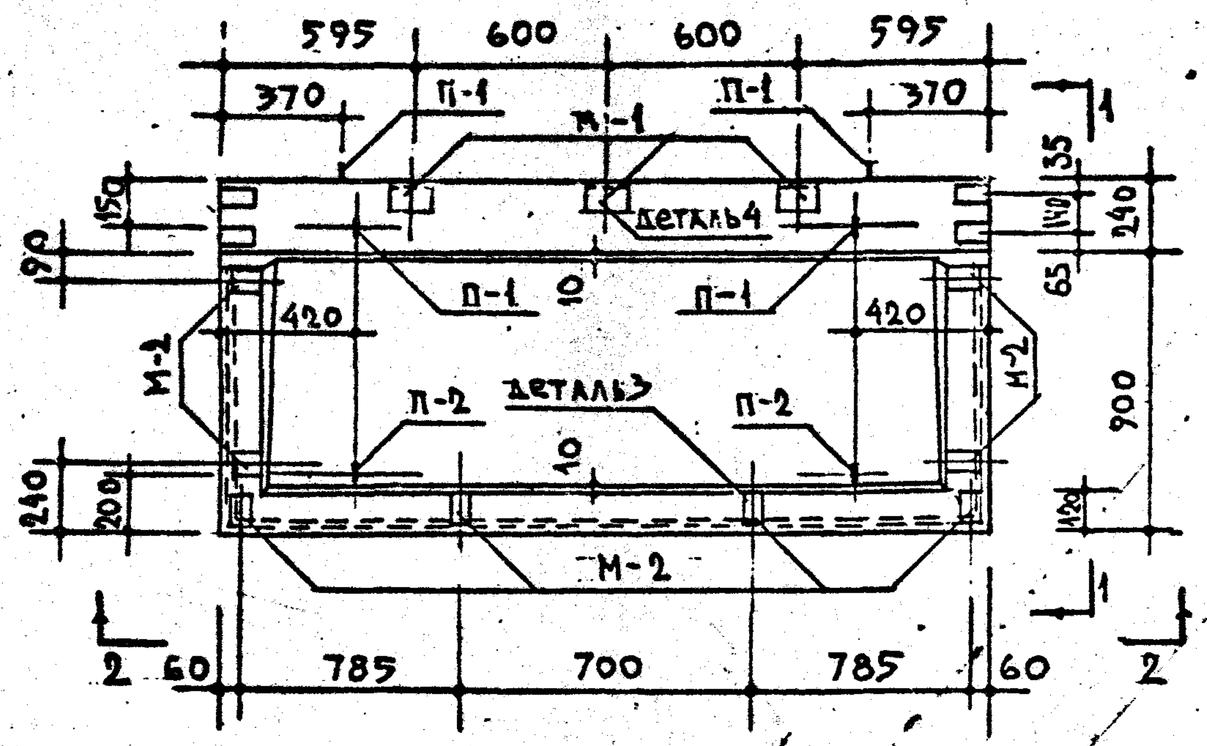

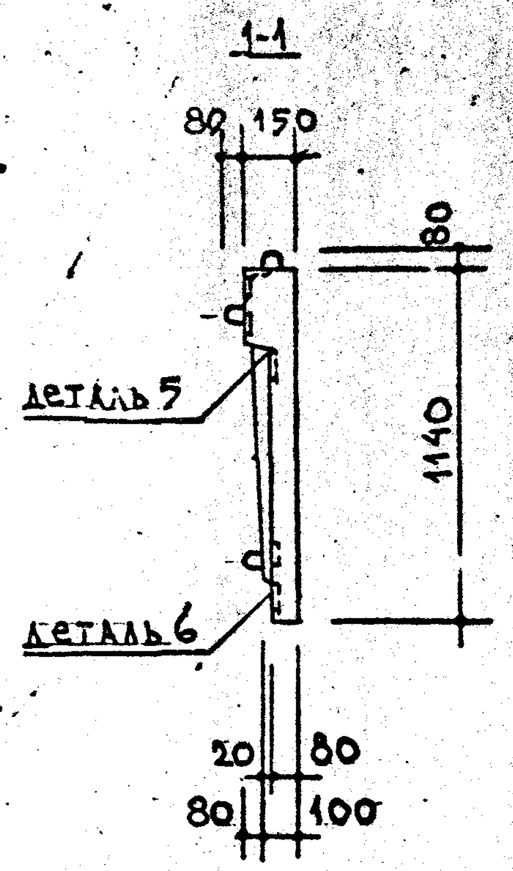

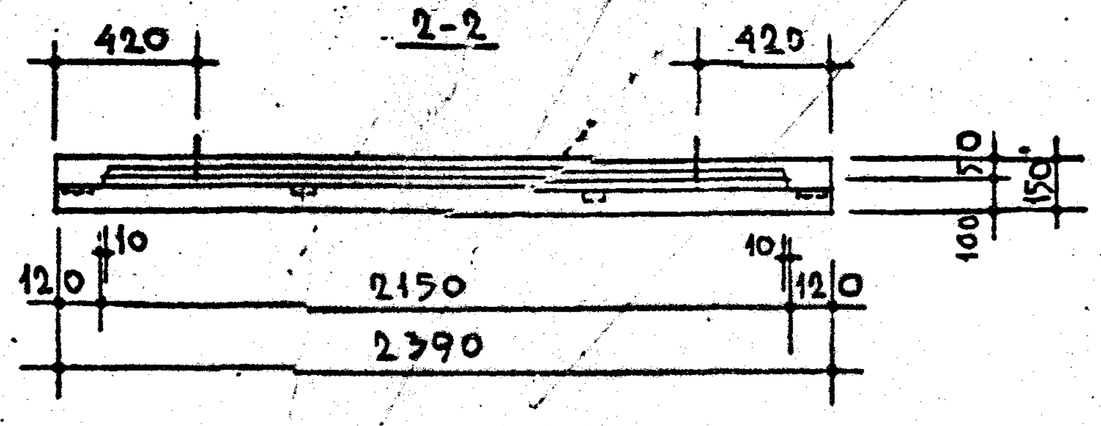

ХАРАКТЕРИСТИКА ИЗДЕЛИЯ			
ОБЪЁМ БЕТОНА		$м^3$	0,309
ВЕС		КГ	773
ВЕС СТАЛИ	НА АРМАТУРНЫЕ ЭЛЕМЕНТЫ	КГ	31.09
	НА ЗАКЛАДНЫЕ ДЕТАЛИ		7.53
РАСХОД СТАЛИ НА $1м^3$ БЕТОНА		КГ	125.00
МАРКА БЕТОНА			200

СХЕМА ОПИРАНИЯ ПЛИТ

не менее 400 не более 1600 не менее 400

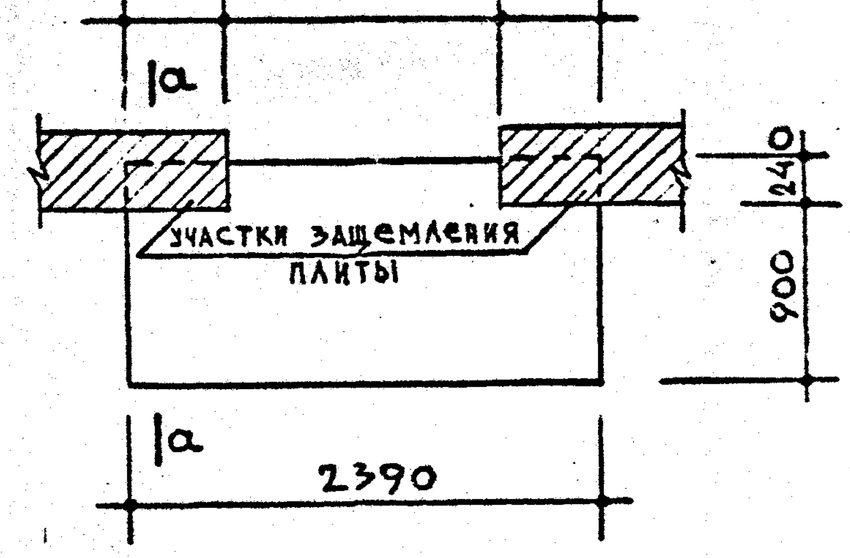

РАСЧЁТНАЯ СХЕМА

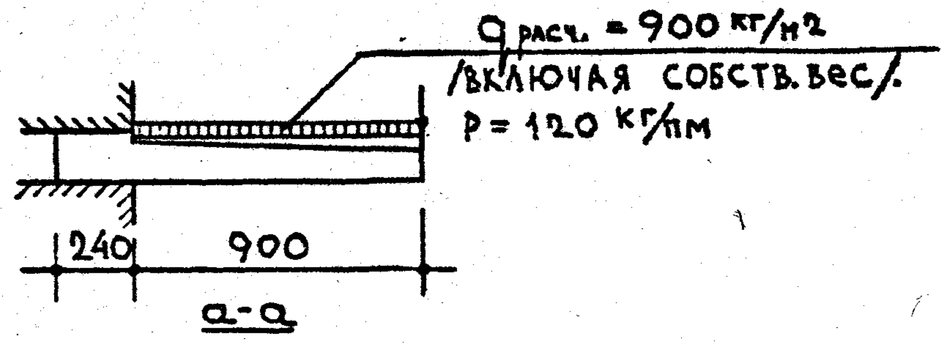

СХЕМА ПРИ ИСПЫТАНИИ

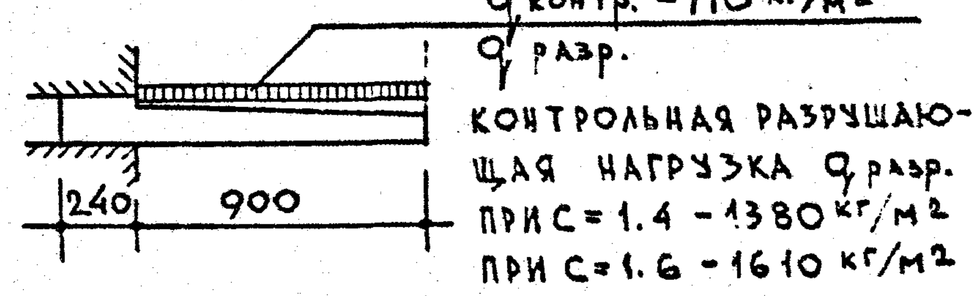

КОНТРОЛЬНАЯ РАЗРУШАЮЩАЯ НАГРУЗКА q разр.
ПРИ С = 1.4 - 1380 кг/м2
ПРИ С = 1.6 - 1610 кг/м2

ПРИМЕЧАНИЯ:
1. Армирование см. лист 2
2. Указания по формованию балконных плит и антикоррозионной защите закладных деталей см. пояснительную записку. 3. Все контрольные нагрузки даны за вычетом собственного веса плиты.
4. Детали 5 и 6 см. лист 45

ТК	Железобетонные балконные плиты для жилых зданий		СЕРИЯ 1.137-3
1971	Плита балконная ПБ-24-4	ВЫПУСК 1	ЛИСТ 1

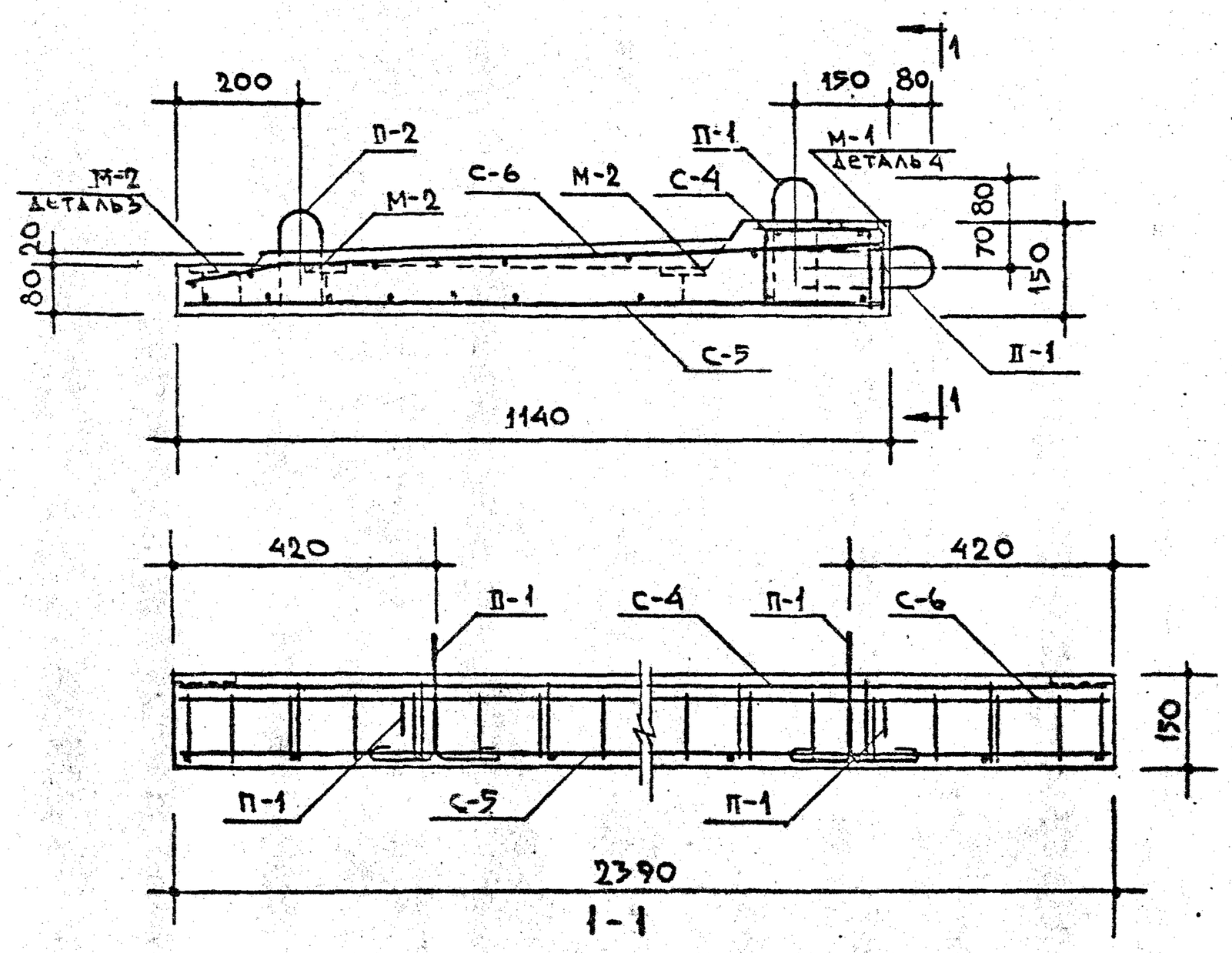

Спецификация стальных элементов					
Вид	Марки	Кол. шт.	Вес кг 1 элемента	Вес кг общий	NN
Арматурные элементы	С-4	1	6.29	6.29	47
	С-5	1	8.95	8.95	47
	С-6	1	12.91	12.91	48
	П-1	4	0.49	1.96	62
	П-2	2	0.49	0.98	62
Закладные детали					
	М-1	3	1.55	4.65	62
	М-2	8	0.36	2.88	62

Выборка стали									
Сталь		Арматурные элементы					Закладные детали		
		ф5 В I	ф8 А III	ф10 А I	-100×6	ф12 А III	-100×6	ф10 А II	L110×70×8
Длина	м	57.03	24.40	5.12	0.24	9.44	0.48	2.21	0.36
Вес	кг	8.78	9.64	3.16	1.13	8.38	2.24	1.36	3.93
Нормативное сопротивление арматуры $R_a^н$	кг/см²	5500	4000	2400	—	4000	—	3000	—
ГОСТ		6727-53*	5781-61*	5781-61*	103-57*	5781-61*	103-57*	5781-61*	8510-57

Примечания:

1. Детали 3 и 4 см. на листе 45
2. На сечении 1-1 закладные детали М-1 условно не показаны.
3. Все поперечные стержни сетки С-4 сварить с продольными стержнями сетки С-5 контактной точечной электросваркой.
4. Подъёмные петли завести за нижние стержни сетки С-5 и привязать к ним.

ТК	Железобетонные балконные плиты для жилых зданий	Серия 1.137-3	
1971	Плита балконная ПБ-24-4. Армирование.	Выпуск 1	Лист 2

Согласовано: Гл. инж. пр-та А. Локшин

Рук. отд. констр. Гл. инж. пр-та Рук. гр. инж. Ст. инженер Проверил — Б. Шляпин, А. Дорфман, И. Мищенко, В. Щербинина, Б. Евко

ЦНИИЭП жилища

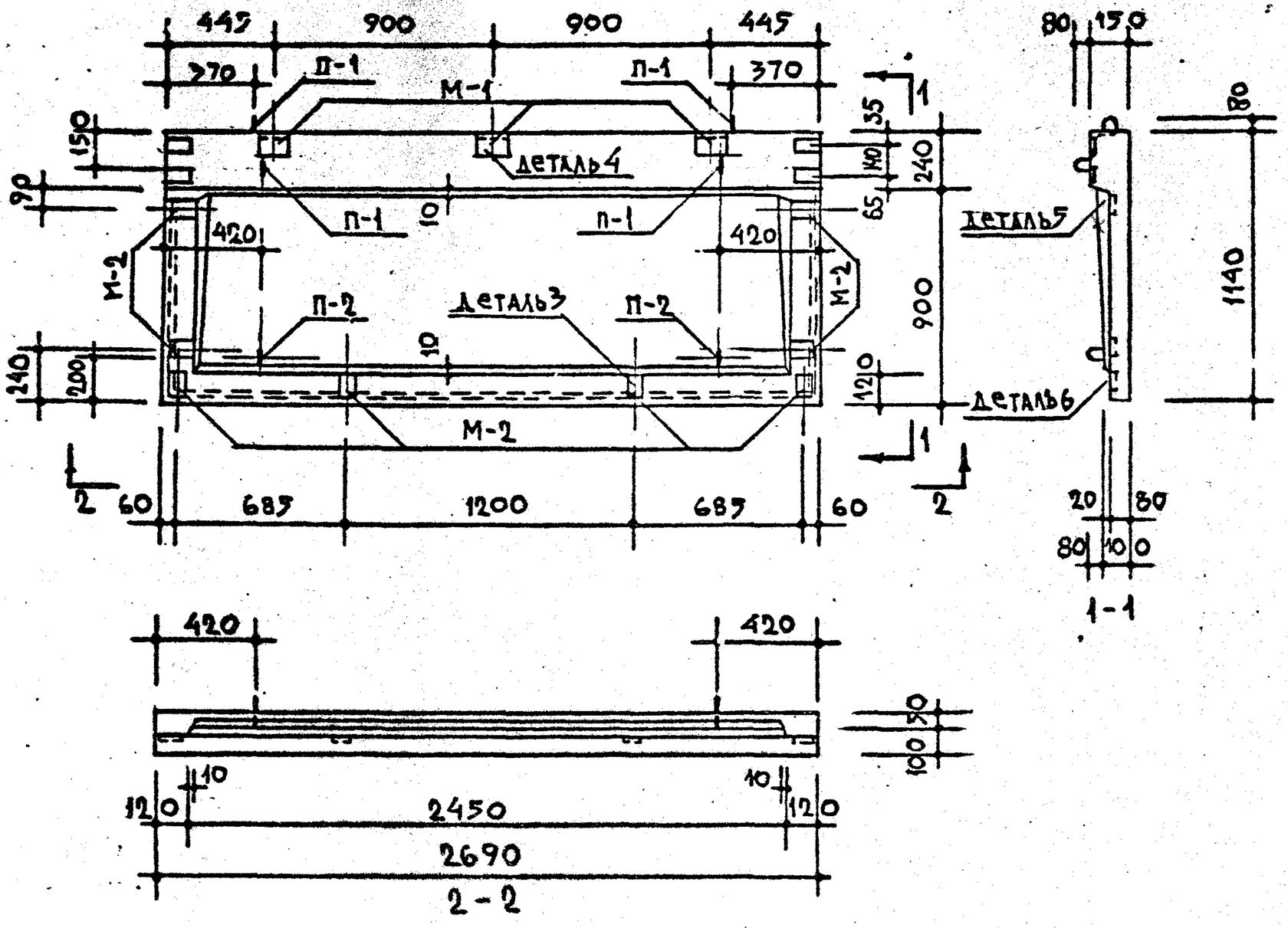

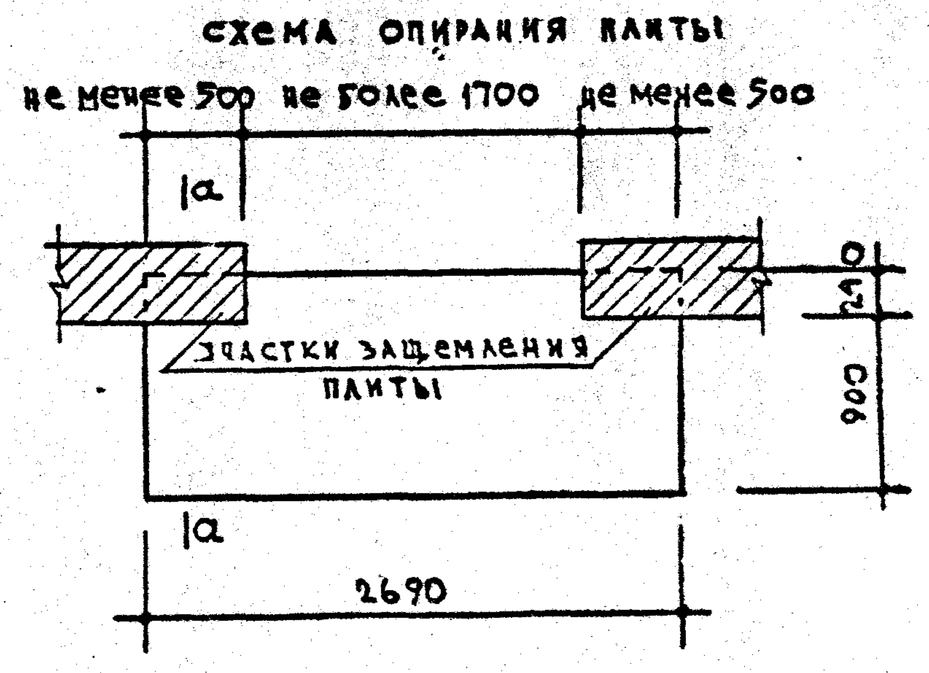

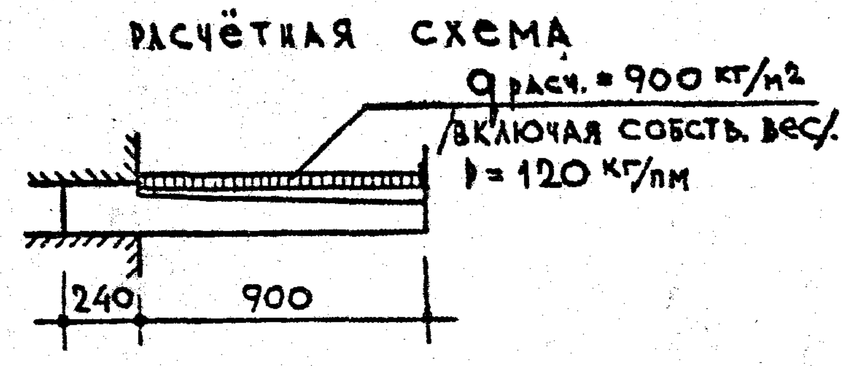

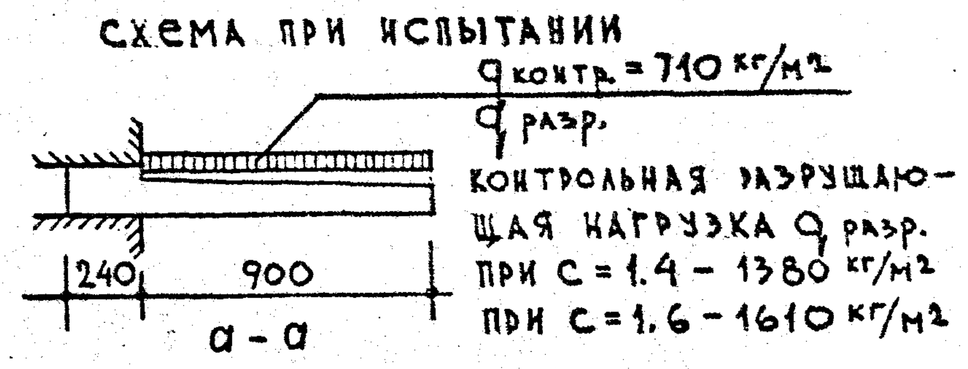

КОНТРОЛЬНАЯ РАЗРУШАЮЩАЯ НАГРУЗКА q разр.
ПРИ С = 1.4 – 1380 кг/м²
ПРИ С = 1.6 – 1610 кг/м²

ХАРАКТЕРИСТИКА ИЗДЕЛИЯ			
ОБЪЁМ БЕТОНА		М³	0,349
ВЕС		КГ	873
ВЕС СТАЛИ	НА АРМАТУРНЫЕ ЭЛЕМЕНТЫ	КГ	34.15
	НА ЗАКЛАДНЫЕ ДЕТАЛИ		7.53
РАСХОД СТАЛИ НА 1М³ БЕТОНА		КГ	119.40
МАРКА БЕТОНА			200

ПРИМЕЧАНИЯ:
1. АРМИРОВАНИЕ СМ. ЛИСТ 4
2. УКАЗАНИЯ ПО ФОРМОВАНИЮ БАЛКОННЫХ ПЛИТ И АНТИКОРРОЗИОННОЙ ЗАЩИТЕ ЗАКЛАДНЫХ ДЕТАЛЕЙ СМ. ПОЯСНИТЕЛЬНУЮ ЗАПИСКУ. 3. ВСЕ КОНТРОЛЬНЫЕ НАГРУЗКИ ДАНЫ ЗА ВЫЧЕТОМ СОБСТВЕННОГО ВЕСА ПЛИТЫ.
4. ДЕТАЛИ 5 И 6 СМ. ЛИСТ 45

ТК	Железобетонные балконные плиты для жилых зданий	СЕРИЯ 1.137-3	
1971	Плита балконная ПБ-27-4	ВЫПУСК 1	ЛИСТ 3

СОГЛАСОВАНО
ОТДЕЛ №17 ГЛ. ИНЖ. ПР-ТА А. ЛОКШИН
ОТДЕЛ №10 ГЛ. ИНЖ. ОТД. А. САМОЙЛОВ
ГЛ. ИНЖ. ПР-ТА М. НИКИТИНА
КТБ ТЕХНОЛОГ. ГЛ. ИНЖ. ПР-ТА Н. ГАЙСИНСКИЙ

ЗАМ. ДИРЕКТОРА РУК. ОТДЕЛЕНИЯ Б. ШЛЯПИН
РУК. ОТД. КОНСТР. ГЛ. ИНЖ. ПР-ТА А. ДОРФМАН
ПРОЕКТНЫХ РАБОТ РУК. ГР. ИНЖ. И. МИЩЕНКО
СТ. ИНЖ. В. ЩЕРБИНИНА
А. КРИППА ПРОВЕРИЛ Б. ЕВКО

ЦНИИЭП ЖИЛИЩА

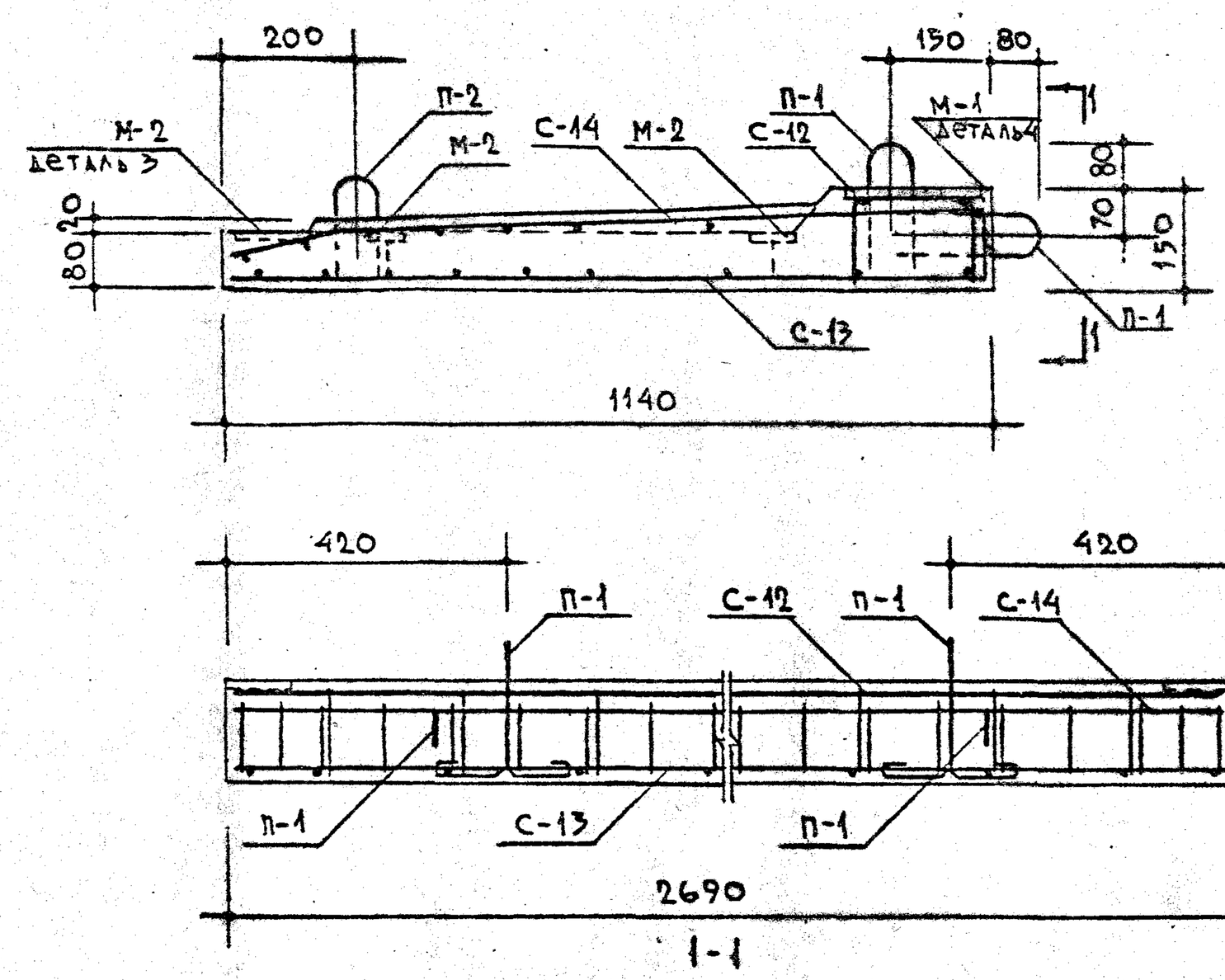

Спецификация стальных элементов					
Вид	Марки	Кол. шт.	Вес кг. 1 элемента	Вес кг. общий	Ин лист
Арматурные элементы	С-12	1	6.95	6,95	50
	С-13	1	9.98	9.98	51
	С-14	1	14.29	14.29	51
	П-1	4	0.49	1.96	62
	П-2	2	0.49	0.98	62
Закладные детали	М-1	3	1.55	4.65	62
	М-2	8	0.36	2.88	62

Выборка стали									
Сталь		Арматурные элементы					Закладные детали		
		Ф12 АIII	Ф8 АIII	Ф10 АI	Ф5 АI	-100×6	L110×70×8	-100×6	Ф10 АII
Длина	м	10.64	26.84	5.12	20.52	0,24	0.36	0,48	2.20
Вес	кг	9,44	10.60	3.16	9.82	1,13	3.93	2.24	1.36
Нормативное сопротивление арматуры $R_a^н$	кг/см²	4000		2400	5500	—	—	—	3000
ГОСТ		5781-61*			6727-53*	103-57	8510-57	103-57*	5781-61*

Примечания:

1. Детали 3 и 4 см. на листе 45
2. На сечении 1-1 закладные детали М-1 условно не показаны.
3. Все поперечные стержни сетки С-12 сварить с продольными стержнями сетки С-13 контактной точечной электросваркой.
4. Подъёмные петли завести за нижние стержни сетки С-13 и привязать к ним.

ТК	Железобетонные балконные плиты для жилых зданий	Серия 1.137-3
1971	Плита балконная ПБ-27-4. Армирование	Выпуск 1 / Лист 4

ЦНИИЭП ЖИЛИЩА

Гл. инж. пр-та А. Покшин

Рук. отд. констр. В. Шляпин
Гл. инж. пр-та А. Дорфман
Рук. гр. инж. И. Мищенко
Ст. инженер В. Щербинина
Проверил Б. Евко

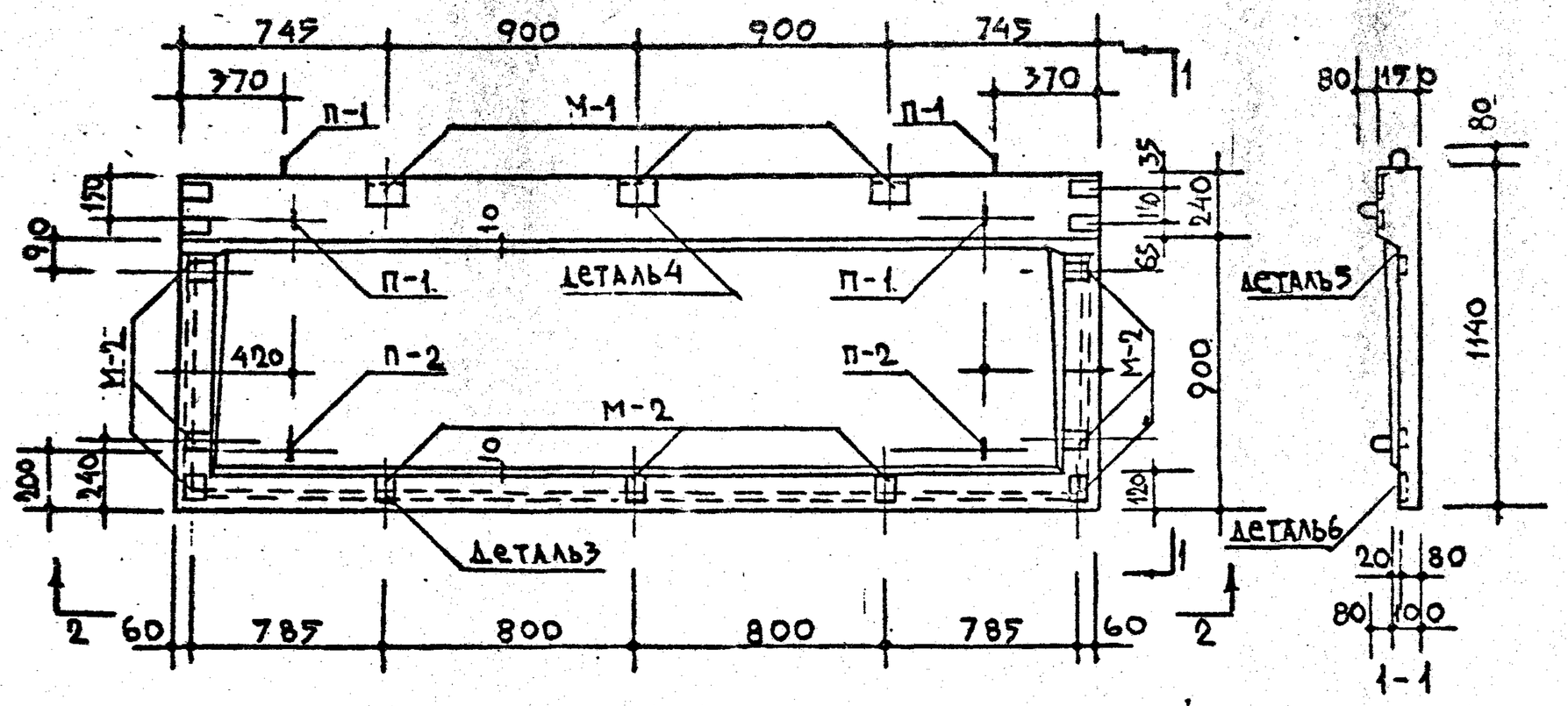

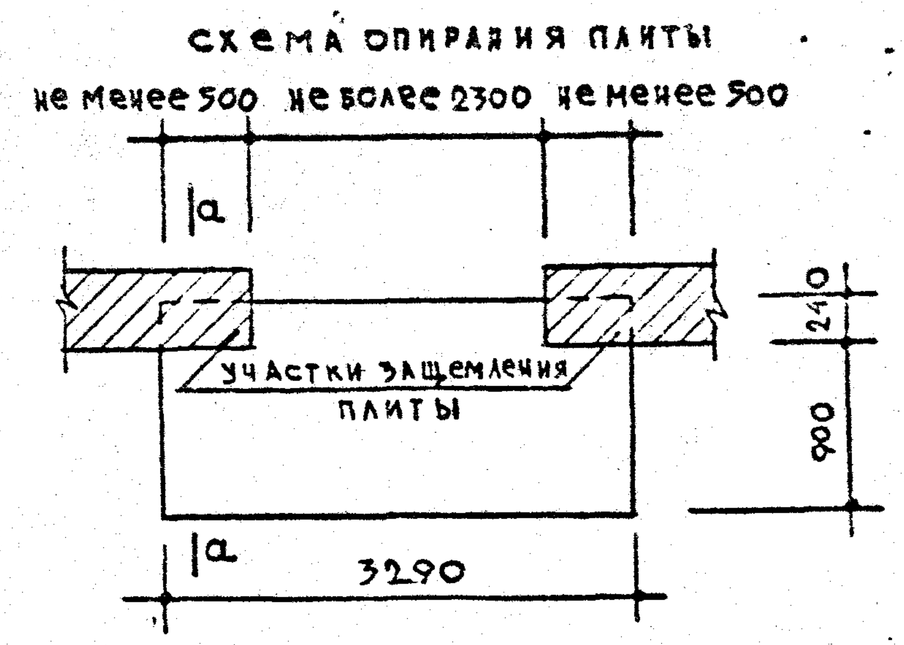

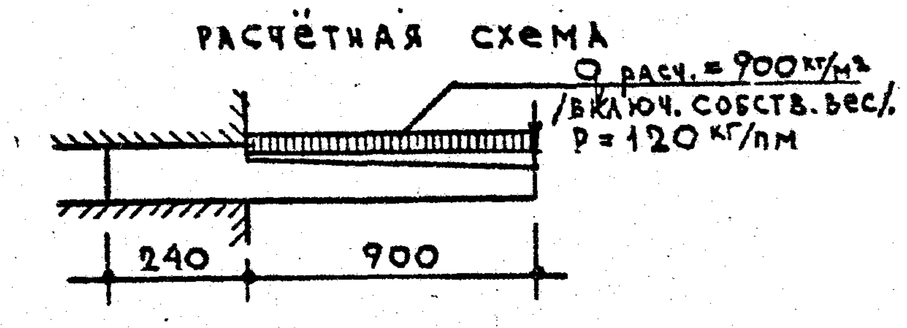

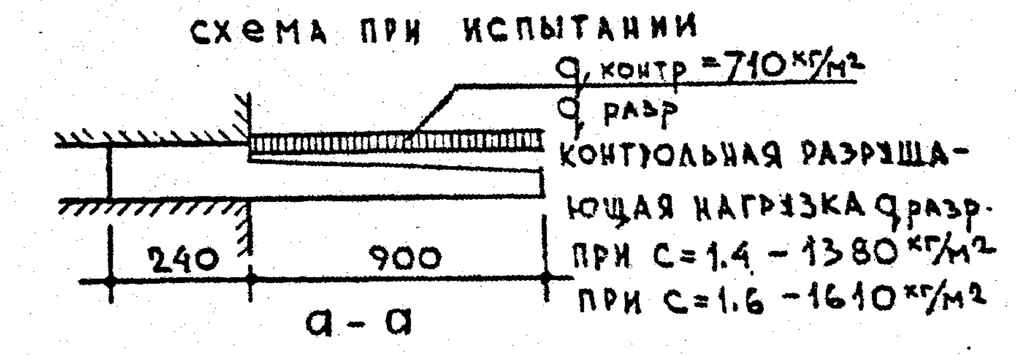

ХАРАКТЕРИСТИКА		ИЗДЕЛИЯ	
ОБЪЁМ БЕТОНА		м³	0,427
ВЕС		кг	1068
ВЕС СТАЛИ	НА АРМАТУРНЫЕ ЭЛЕМЕНТЫ	кг	45.35
	НА ЗАКЛАДНЫЕ ДЕТАЛИ		7.89
РАСХОД СТАЛИ НА 1 м³ БЕТОНА		кг	124.68
МАРКА БЕТОНА			200

ПРИМЕЧАНИЯ:

1. Армирование см. лист 6
2. Указания по формованию балконных плит и антикоррозийной защите закладных деталей см. пояснительную записку. 3. Все контрольные нагрузки даны за вычетом собственного веса плиты.
4. Детали 5 и 6 см. лист 45

ТК	Железобетонные балконные плиты для жилых зданий	серия 1.137-3	
1971	Плита балконная ПБ-33-4	выпуск 1	лист 5

СОГЛАСОВАНО

ОТДЕЛ N17	ГЛ. ИНЖ. ПР-ТА	А. ЛОКШИН
ОТДЕЛ N10	ГЛ. ИНЖ. ОТД.	А. САМОЙЛОВ
	ГЛ. ИНЖ. ПР-ТА	Н. НИКИТИНА
КТБ	ТЕХНОЛОГ. ГЛ. ИНЖ. ПР-ТА	Н. ГАЙСИНСКИЙ

ЗАМ. ДИРЕКТОРА	РУК. ОТД. КОНСТР.	Б. ШЛЯПИН
РУК. ОТДЕЛЕНИЯ	ГЛ. ИНЖ. ПР-ТА	А. ДОРФМАН
ПРОЕКТНЫХ РАБОТ	РУК. ГР. ИНЖ.	И. МИЩЕНКО
	КТ. ИНЖ.	В. ЩЕРБИНИНА
А. КРИППА	ПРОВЕРИЛ	Б. ЕВКО

ЦНИИЭП ЖИЛИЩА

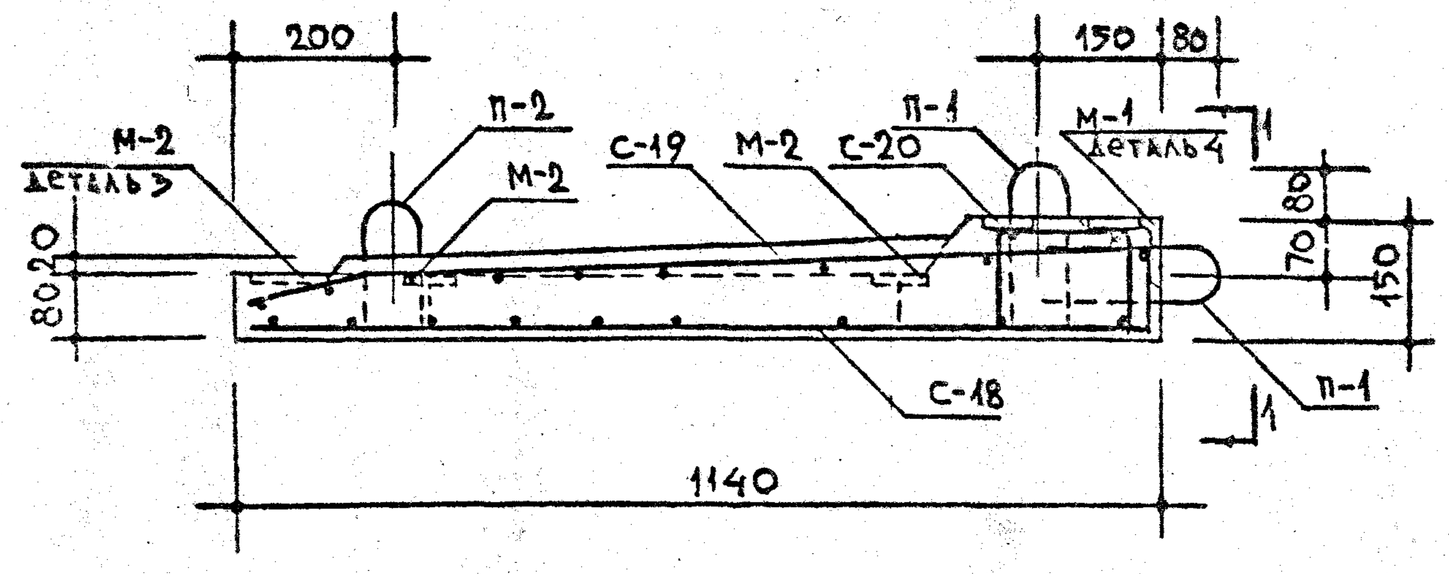

СПЕЦИФИКАЦИЯ СТАЛЬНЫХ ЭЛЕМЕНТОВ					
ВИД	МАРКА	КОЛ. ШТ.	ВЕС КГ. 1 элемента	ВЕС КГ. ОБЩИЙ	NN ЛИСТ
АРМАТУРНЫЕ ЭЛЕМЕНТЫ	С-18	1	14.97	14.97	53
	С-19	1	16.57	16.57	54
	С-20	1	10.87	10.87	54
	П-1	4	0.49	1.96	62
	П-2	2	0.49	0.98	62
ЗАКЛАДНЫЕ ДЕТАЛИ	М-1	3	1.55	4.65	62
	М-2	9	0.36	3.24	62

ВЫБОРКА СТАЛИ									
СТАЛЬ		АРМАТУРНЫЕ ЭЛЕМЕНТЫ					ЗАКЛАДНЫЕ ДЕТАЛИ		
		ф14 АIII	ф8 АIII	ф10 АI	ф5 ВI	-100×6	∟110×70×8	-100×6	ф10 АII
ДЛИНА	М	13.04	30.51	5.12	85.91	0.24	0.36	0.54	2.33
ВЕС	КГ	15.78	12.05	3.16	13.23	1.13	3.93	2.52	1.44
НОРМАТИВНОЕ СОПРОТИВЛЕНИЕ АРМАТУРЫ $R_a^н$	КГ/СМ²	4000		2400	5500	—	—	—	3000
ГОСТ		5781-61*			6727-53*	103-57*	8510-57	103-57*	5781-61*

Примечания:

1. Детали 3 и 4 см. на листе 45
2. На сечении 1-1 закладные детали М-1 условно не показаны.
3. Все поперечные стержни сетки С-20 сварить с продольными стержнями сетки С-18 контактной точечной электросваркой.
4. Подъёмные петли завести за нижние стержни сетки С-18 и привязать к ним.

ТК	Железобетонные балконные плиты для жилых зданий.	Серия 1.137-3
1971	Плита балконная ПБ-33-4. Армирование.	Выпуск 1. Лист 6

ГЛ. ИНЖ. ПР-ТА А. ДОРФМАН
РУК. ГР. ИНЖ. И. МИЩЕНКО
СТ. ИНЖЕНЕР В. ЩЕРБИНИНА
ПРОВЕРИЛ Б. ЕВКО

ЦЕП ЖИЛИЩА

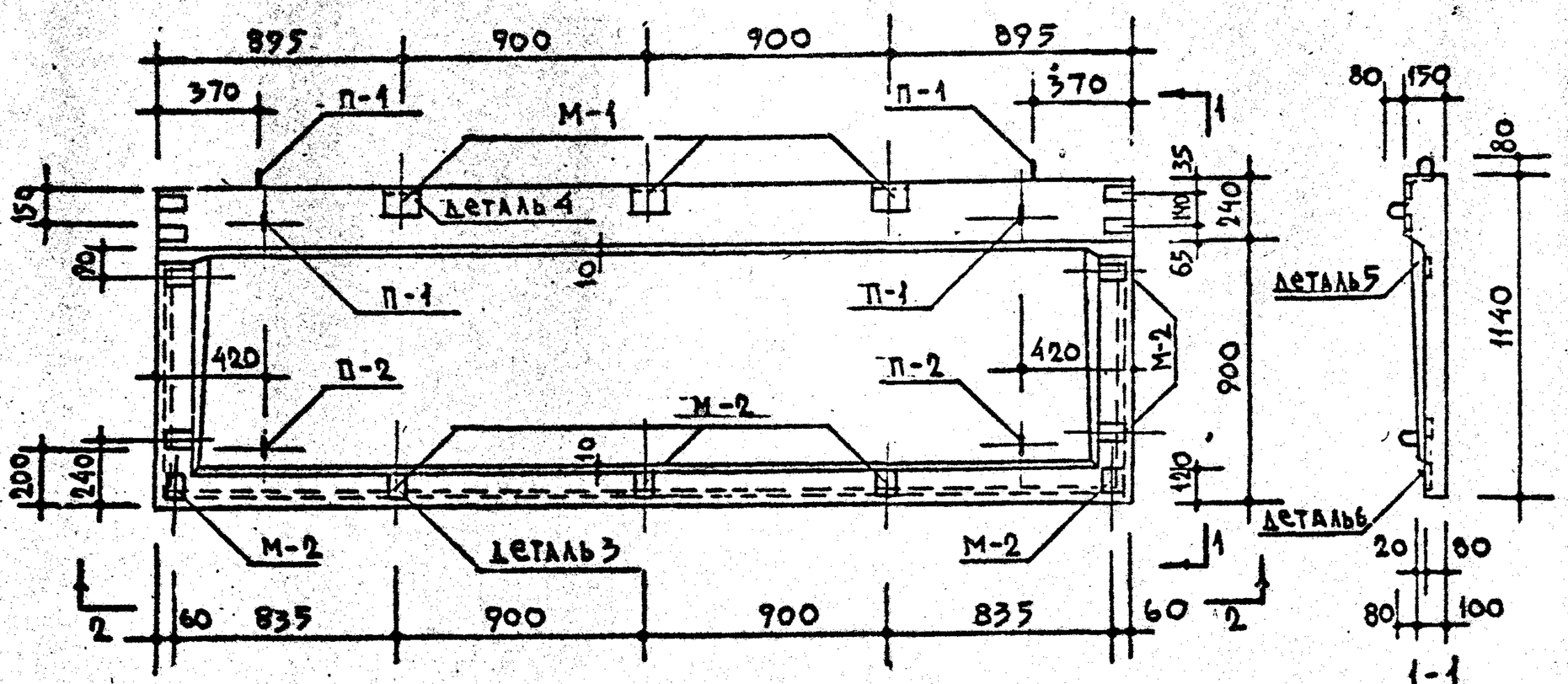

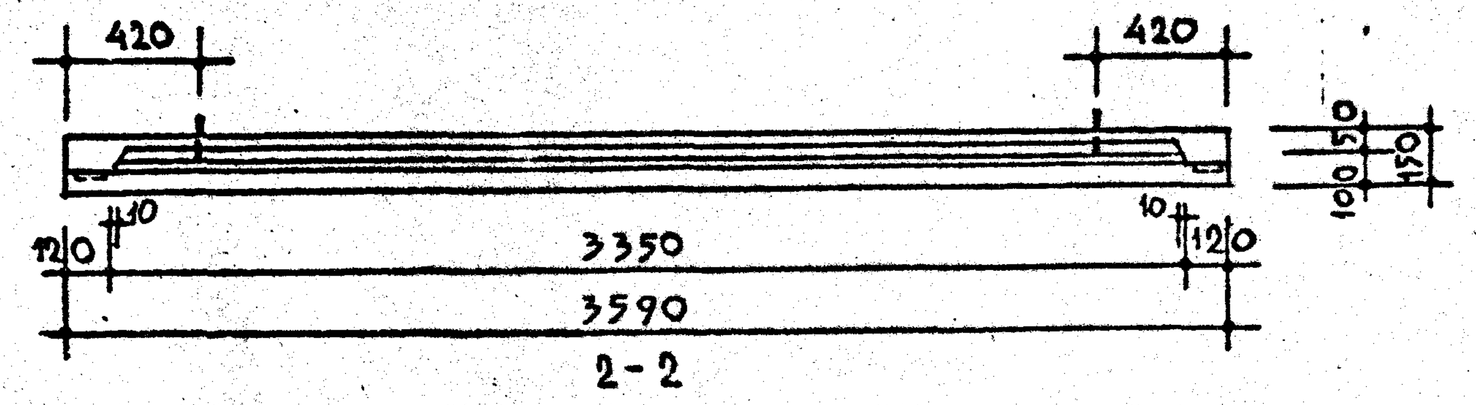

ХАРАКТЕРИСТИКА ИЗДЕЛИЯ			
ОБЪЁМ БЕТОНА		$м^3$	0,467
ВЕС		КГ	1169
ВЕС СТАЛИ	НА АРМАТУРНЫЕ ЭЛЕМЕНТЫ	КГ	54.16
	НА ЗАКЛАДНЫЕ ДЕТАЛИ		7.89
РАСХОД СТАЛИ НА $1м^3$ БЕТОНА		КГ	132.86
МАРКА БЕТОНА			200

СХЕМА ОПИРАНИЯ ПЛИТЫ

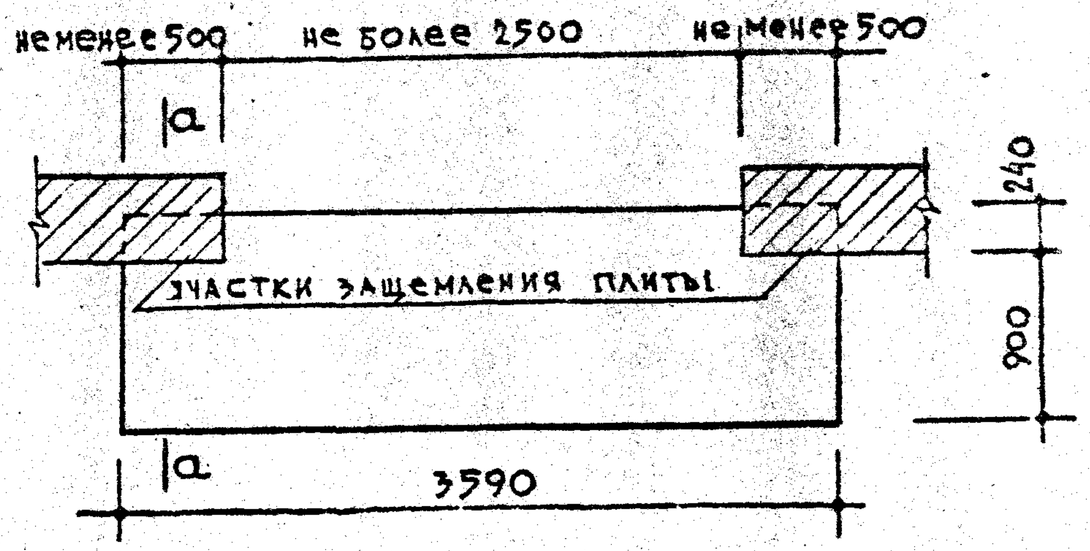

РАСЧЁТНАЯ СХЕМА

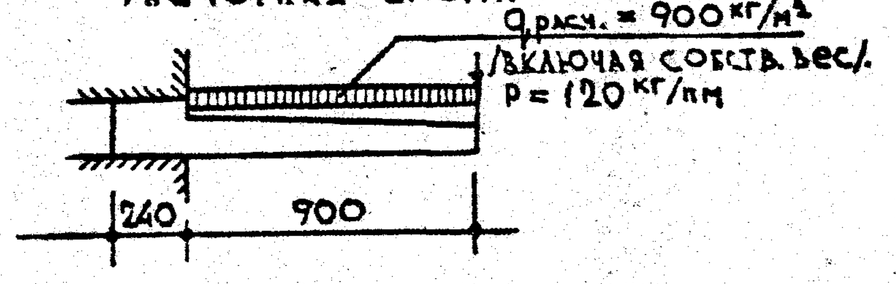

СХЕМА ПРИ ИСПЫТАНИИ

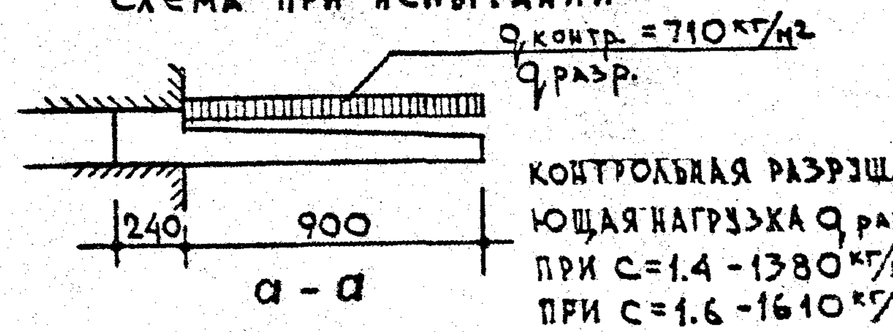

КОНТРОЛЬНАЯ РАЗРУШАЮЩАЯ НАГРУЗКА $q_{разр.}$
ПРИ С=1.4 - 1380 кг/м²
ПРИ С=1.6 - 1610 кг/м²

ПРИМЕЧАНИЯ:

1. Армирование см. лист 8
2. Указания по формованию балконных плит и антикоррозийной защите закладных деталей см. пояснительную записку. 3. Все контрольные нагрузки даны за вычетом собственного веса плиты.
4. Детали 5 и 6 см. лист 45

ТК	Железобетонные балконные плиты для жилых зданий	Серия 1.137-3	
1971	Плита балконная ПБ-36-4	Выпуск 1	Лист 7

ЦНИИЭП жилища Госгражданстроя

Отдел №17 — Гл. инж. арх-та Н.Н. Мокшин; Гл. инж. пр-та А.С. Симоколов
Отдела №10 — Гл. инж. пр-та Н.Н. Никитина; Рук. группы Ц.Р. Якубинский
КТБ — Рук. отделения Б.Ф. Шапиро; Рук. группы А.Г. Дорфман; Гл. инж. пр-та И.Г. Мищенко; Рук. группы К.Г. Цербинина; Рук. группы Б.Г. Бебко
Электротехнические изделия — Гл. инж. пр-та Г.Т. Иванов; Рук. группы Т.Ф. Тюфякина
Конструкции перекрытий — Рук. группы Н.Н. Крипта

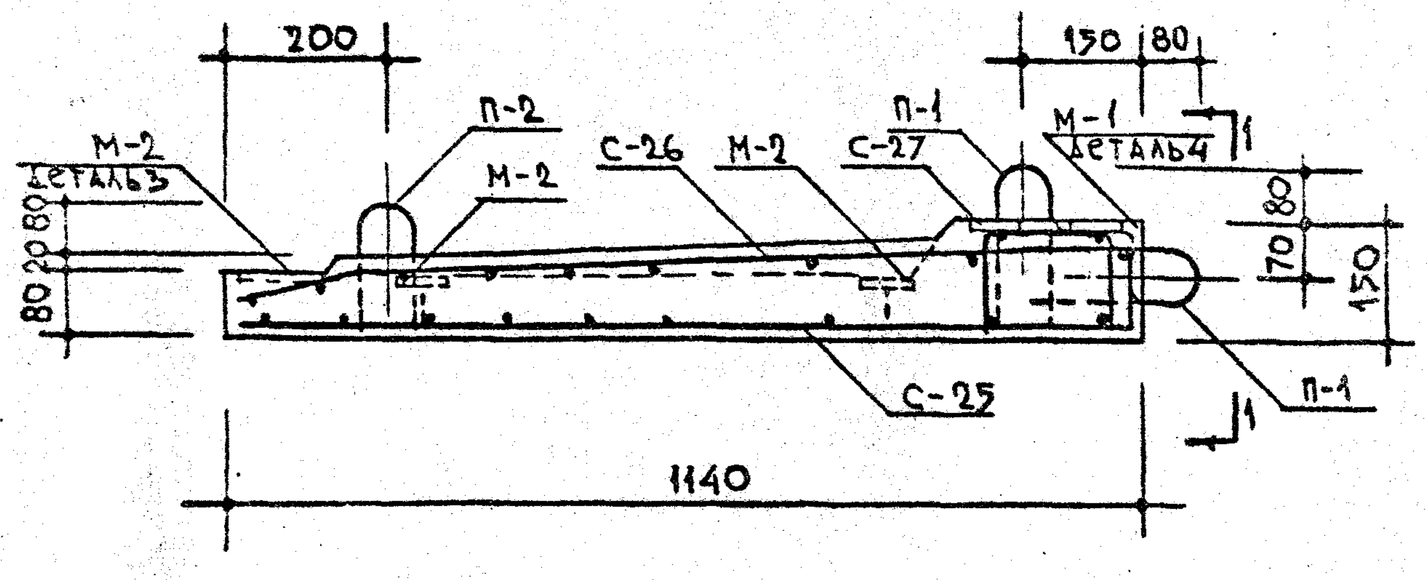

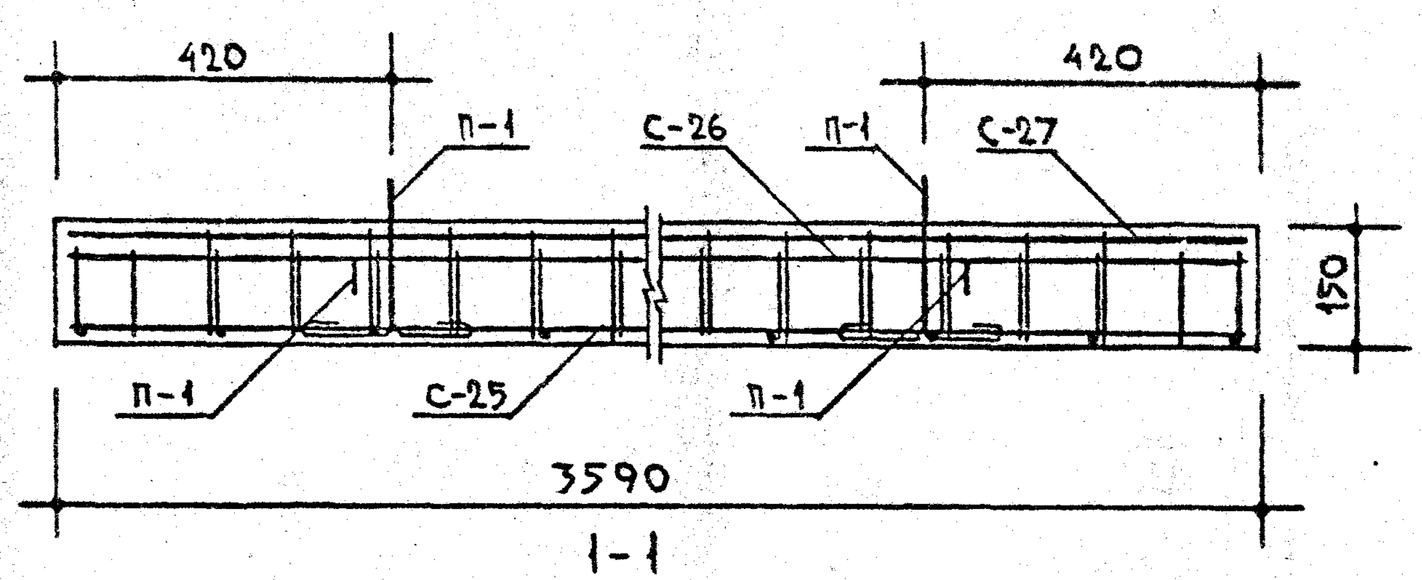

1-1

Спецификация стальных элементов					
Вид	Марки	Кол. шт.	Вес кг 1 элемента	Вес кг общий	NN лист
Арматурные элементы	С-25	1	18.51	18.51	56
	С-26	1	18.42	18.42	57
	С-27	1	14.29	14.29	57
	П-1	4	0.49	1.96	62
	П-2	2	0,49	0.98	62
Закладные детали					
	М-1	3	1.55	4.65	62
	М-2	9	0.36	3.24	62

Примечания:

1. Детали 3 и 4 см. на листе 45
2. На сечении 1-1 закладные детали М-1 условно не показаны.
3. Все поперечные стержни сетки С-27 сварить с продольными стержнями сетки С-25 контактной точечной электросваркой.
4. Подъёмные петли завести за нижние стержни сетки С-25 и привязать к ним.

Выборка стали									
Сталь		Арматурные элементы					Закладные детали		
		Ф16 АIII	Ф8 АIII	Ф10 АI	Ф5 ВI	-100×6	L110×70×8	-100×6	Ф10 АII
Длина	м	14,24	34.15	5.12	90,13	0.24	0.36	0.54	2.33
Вес	кг	22.5	13.49	3.16	13.88	1.13	3.93	2.52	1,44
Нормативное сопротивление арматуры $R_a^н$	кг/см²	4000		2400	5500	—	—	—	3000
ГОСТ		5781-61*			6727-53*	103-57*	8510-57	103-57*	5781-61*

Согласовано: Гл. инж. пр-та Л. Локшин; Гл. инж. пр-та; Рук. группы; Ст. инженер; Проверил; А. Дорфман; И. Мищенко; В. Щербинина; Б. Евко

ТК	Железобетонные балконные плиты для жилых зданий	Серия 1.137-3
1971	Плита балконная ПБ-36-4. Армирование.	Выпуск 1 / Лист 8

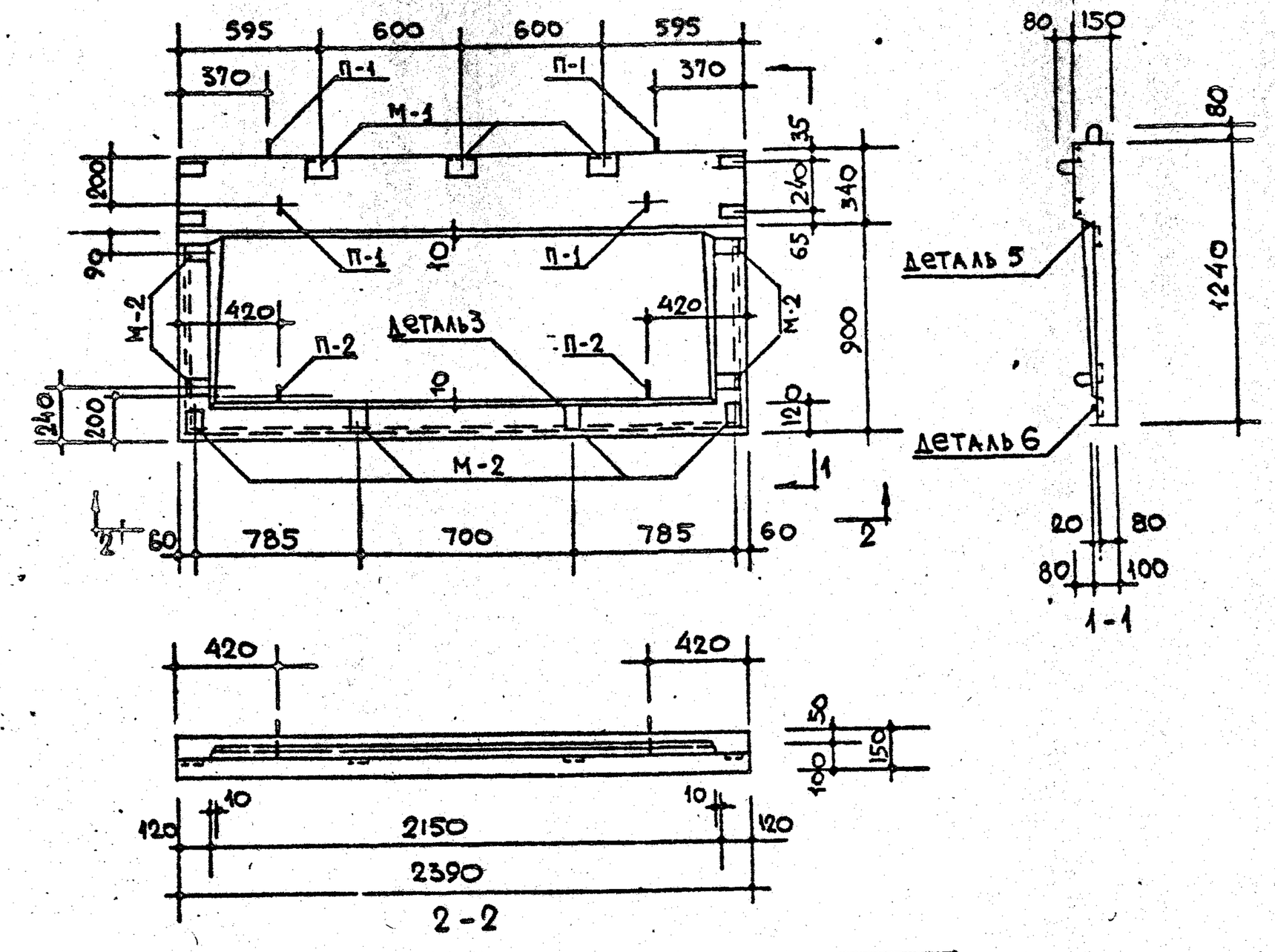

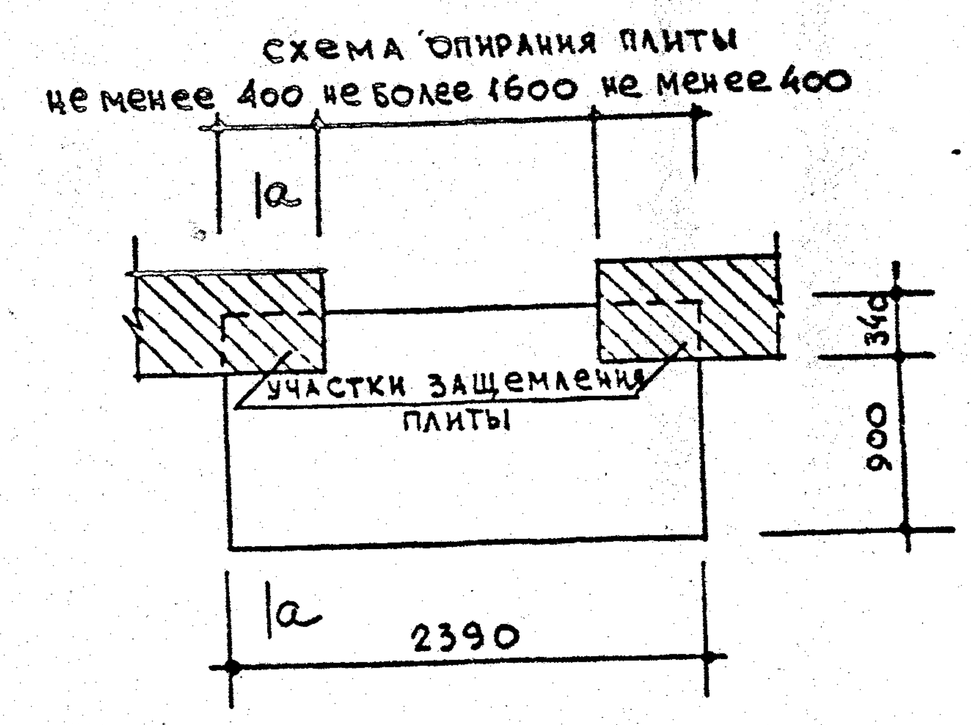

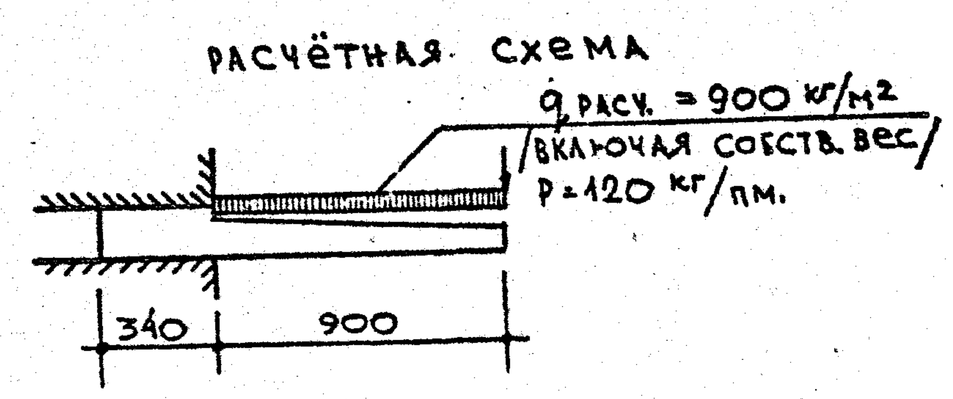

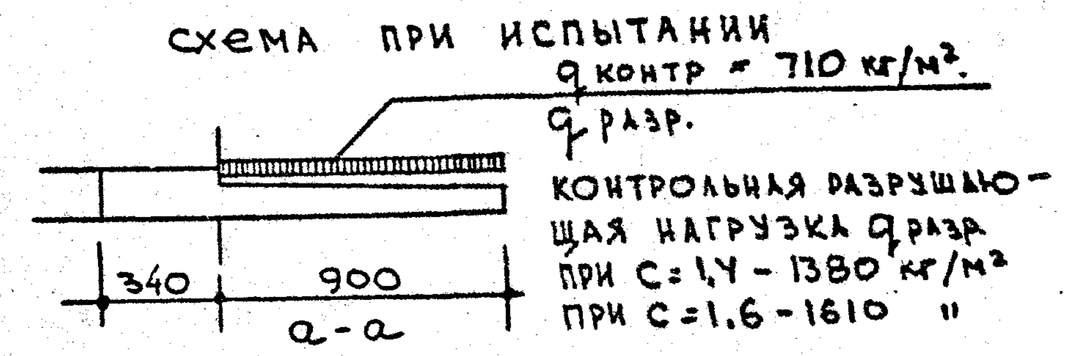

Характеристика изделия			
Объём бетона		м³	0.345
Вес		кг.	863
Вес стали	на арматурные элементы	кг.	30.78
	на закладные детали		7,53
Расход стали на 1м³ бетона		кг.	111,04
Марка бетона			200

Примечания:
1. Армирование см. лист 10
2. Указания по формованию балконных плит и антикоррозийной защите закладных деталей см. пояснительную записку. 3. Все контрольные нагрузки даны за вычетом собственного веса плиты.
4. Детали 5 и 6 см. лист 45

ТК	Железобетонные балконные плиты для жилых зданий.	Серия 1.137-3	
1971	Плита балконная ПБ-24-5	Выпуск 1	Лист 9

Согласовано

Отдел №17	Гл. инж. пр-та	А. Локшин
Отдел №10	Гл. инж. отд.	Л. Самойлов
	Гл. инж. пр-та	М. Никитина
КТБ	Технолог Гл. инж. пр-та	И. Гайсинский

Зам. директора	Рук. отд. конс.	Б. Шляпин
Рук. отделен.	Гл. инж. пр-та	А. Дорфман
Проект. работ	Рук. гр. инж.	И. Мищенко
	Ст. инженер	Н. Ковпинец
А. Криппа	Проверил	А. Дорфман

ЦНИИЭП жилища

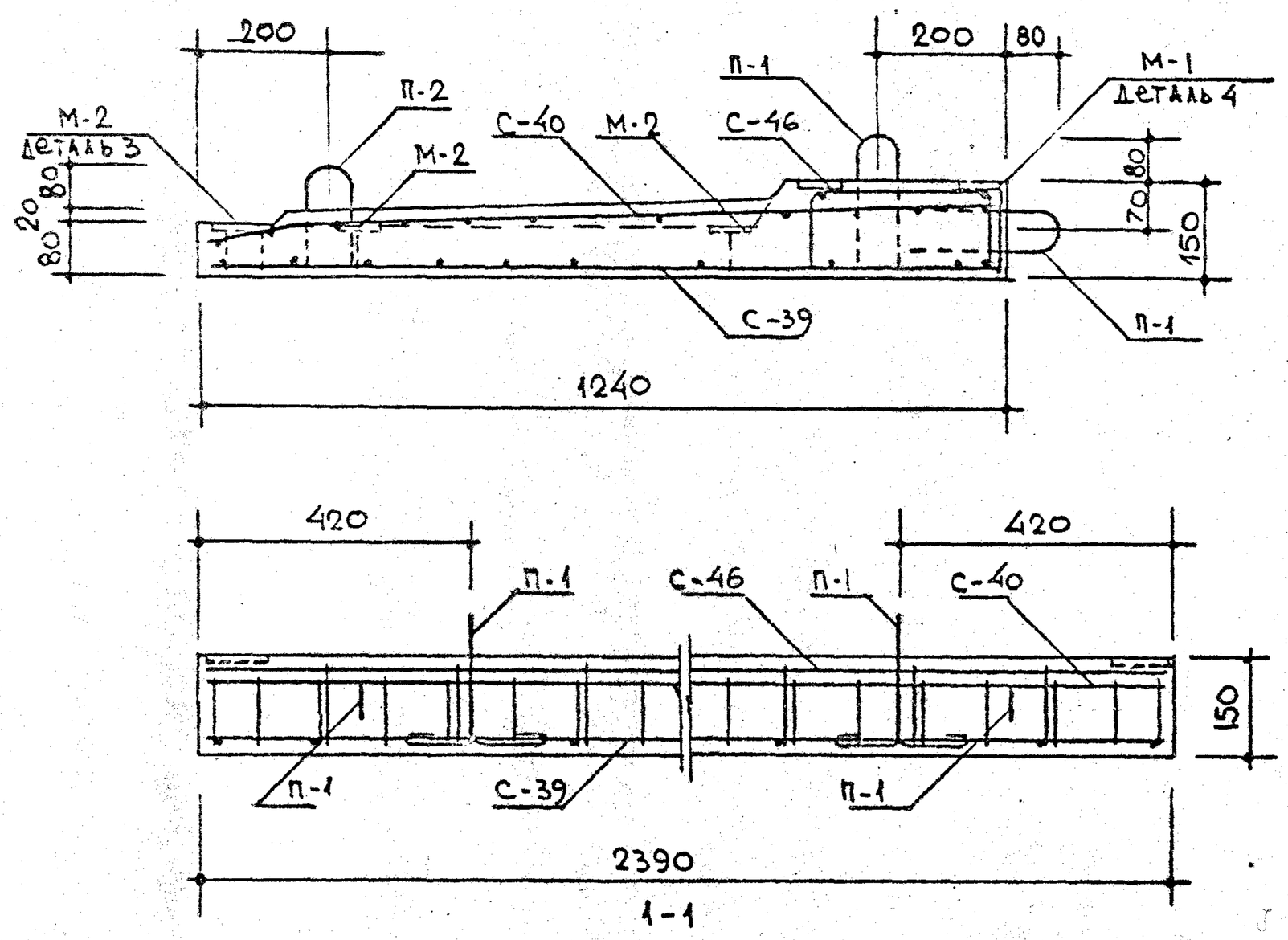

Спецификация стальных элементов					
Вид	Марки	Кол. шт.	Вес кг. 1 элемента	Вес кг. общий	NN лист
Арматурные элементы.	С-39	1	8.24	8.24	63
	С-40	1	14.06	14.06	63
	С-46	1	5.54	5.54	66
	П-1	4	0.49	1.96	62
	П-2	2	0.49	0.98	62
Закладные детали.	М-1	3	1.55	4.65	62
	М-2	8	0.36	2.88	62

Выборка стали.									
Сталь		Арматурные элементы					Закладные детали		
		Ф5 BI	Ф8 AIII	Ф10 AIII	Ф10 AI	-100×6	Ф10 AII	-100×6	L110×70×8
Длина	м.	66.51	26.40	9.44	5.16	0.24	2.21	0.48	0.36
Вес	кг.	10.24	10.43	5.82	3.16	1.13	1.36	2.24	3.93
Нормативное сопротивление арматуры $R_a^н$	кг/см²	5500	4000		2400	—	3000	—	—
ГОСТ		6727-53*	5781-61*			103-57*	5781-61*	103-57*	8510-57

Примечания:

1. Детали 3 и 4 см. на листе 45
2. На сечении 1-1 закладные детали М-1 условно не показаны.
3. Все поперечные стержни сетки С-46 сварить с продольными стержнями сетки С-39 контактной точечной электросваркой.
4. Подъёмные петли завести за нижние стержни сетки С-39 и привязать к ним.

ТК	Железобетонные балконные плиты для жилых зданий.	Серия 1.137-3	
1971	Плита балконная ПБ-24-5. Армирование.	Выпуск 1	Лист 10

ЦНИИЭП жилища

Рук. отд. конст. — Б. Шляпин
Гл. инж. пр-та — А. Дорфман
Рук. гр. инж. — И. Мищенко
Ст. инжен. — Н. Ковпинец
Проверил — А. Дорфман
Гл. инж. пр-та — А. Локшин

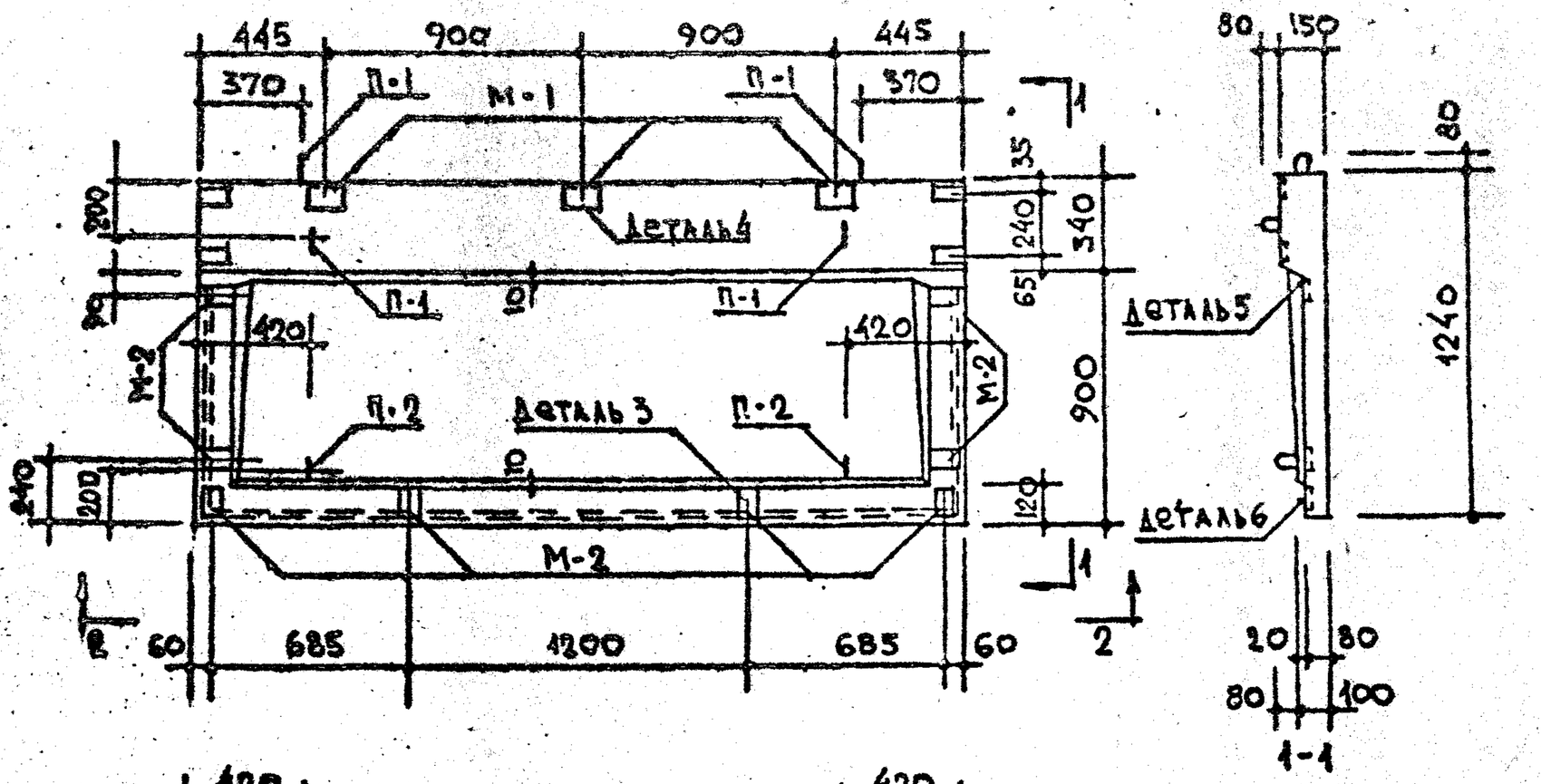

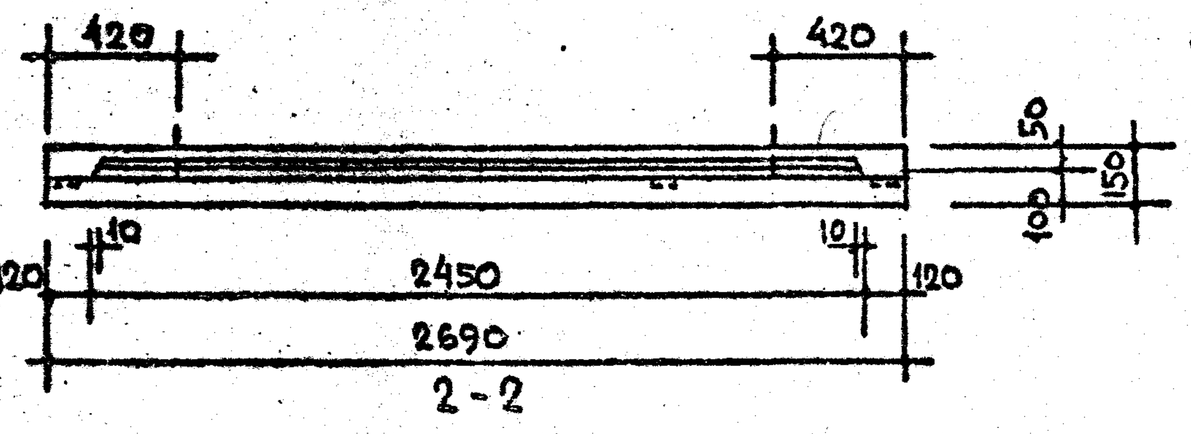

ХАРАКТЕРИСТИКА ИЗДЕЛИЯ.			
ОБЪЁМ БЕТОНА		м³	0,389
Вес		кг.	973
Вес стали	на арматурные элементы	кг.	33.99
	на закладные детали	кг.	7.53
РАСХОД СТАЛИ НА 1 м³ БЕТОНА		кг.	106.74
МАРКА БЕТОНА			200

СХЕМА ОПИРАНИЯ ПЛИТЫ

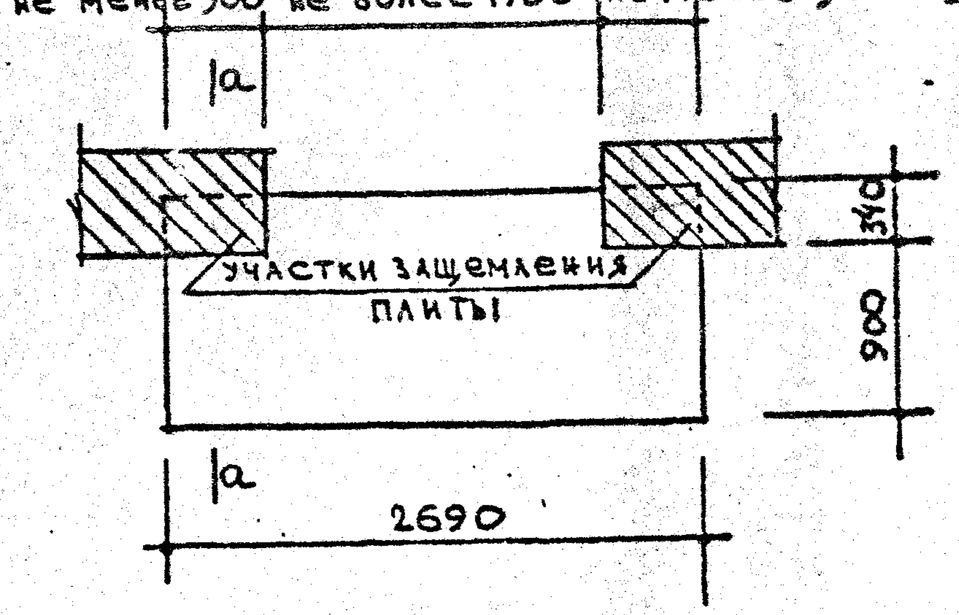

РАСЧЁТНАЯ СХЕМА

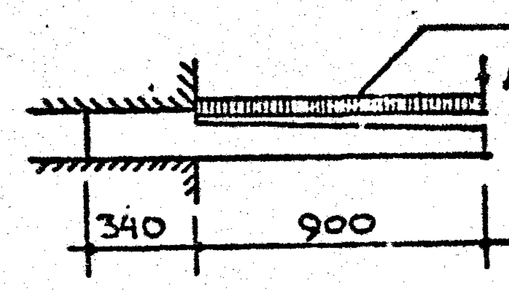

СХЕМА ПРИ ИСПЫТАНИИ

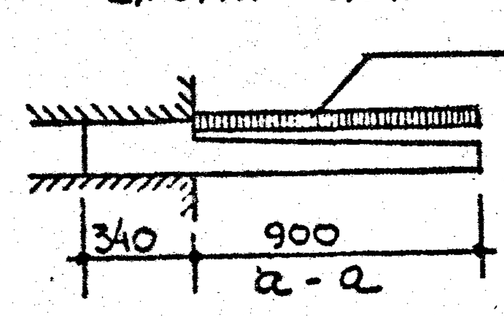

q разр. КОНТРОЛЬНАЯ РАЗРУШАЮЩАЯ НАГРУЗКА q разр.
ПРИ С=1,4 - 1380 кг/м².
ПРИ С=1,6 - 1610 кг/м²

Примечания:
1. Армирование см. лист 12
2. Указания по формованию балконных плит и антикоррозийной защите закладных деталей см. пояснительную записку. 3. Все контрольные нагрузки даны за вычетом собственного веса плиты.
4. Детали 5 и 6 см. лист 45

ТК	Железобетонные балконные плиты для жилых зданий	Серия 1.137-3	
1971	Плита балконная ПБ-27-5	Выпуск 1	Лист 11

Согласовано
Отдел №17 — А. Докшин
Отдел №10 — А. Самойлов
ГИ. инж. пр-та — М. Никитина
ГИ. инж. пр-та — Ц. Гайсинский
КТБ
Зам. директора — В. Шапина
Рук. отд. конс. — А. Дорфман
ГИ. отделения — Н. Мицисько
ГИ. инж. пр-та — Ц. Усвяницеп
Рук. гр. инж. — А. Дорфман
Ст. инженер
Проверил
Шилищща

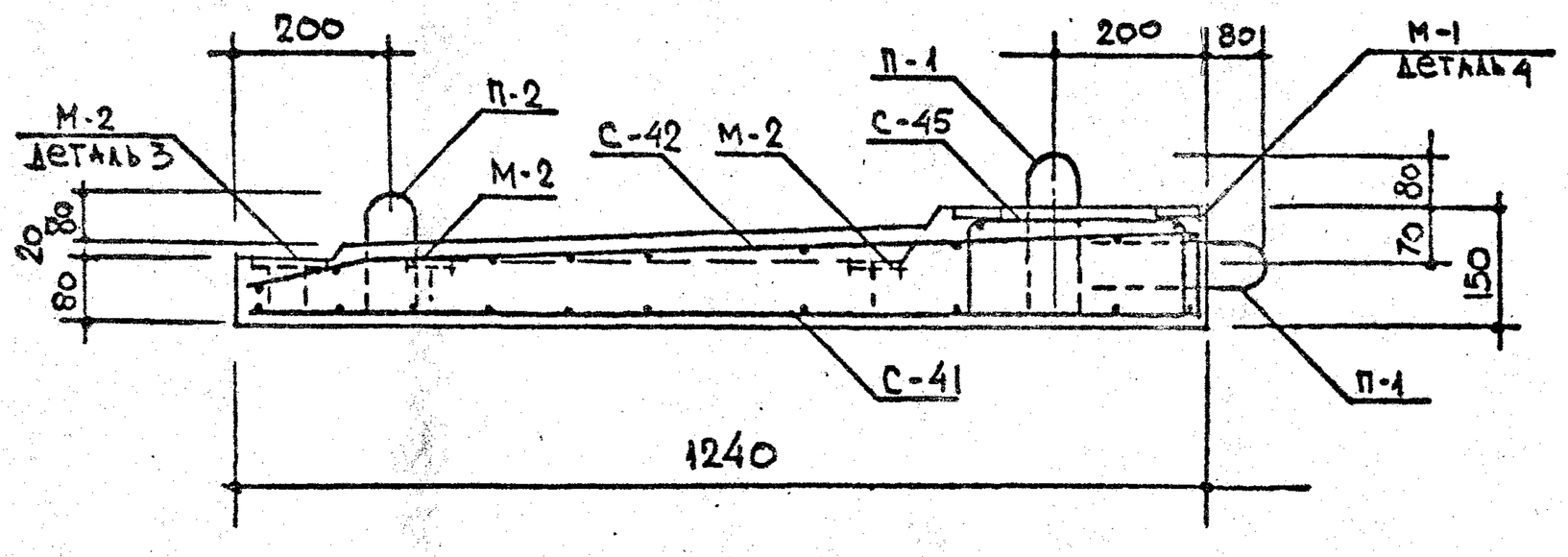

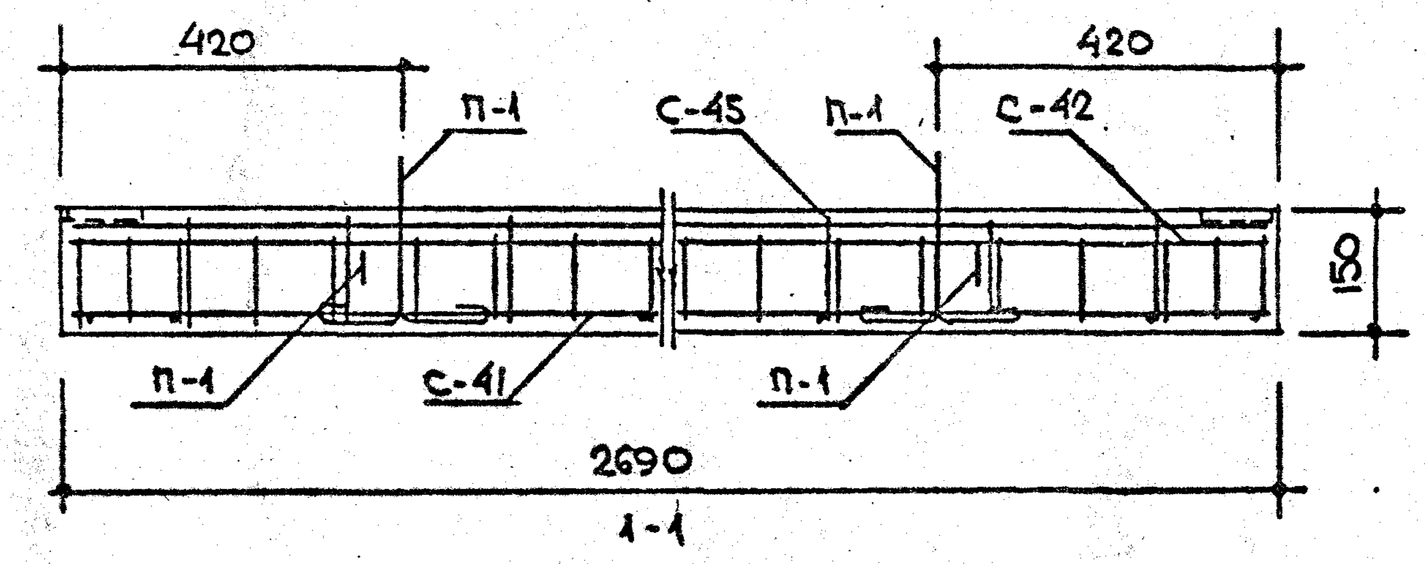

Спецификация стальных элементов					
Вид	Марки	Кол. шт.	Вес кг. элемента	Вес кг. общий	№№ лист.
Арматурные элементы	С-41	1	9.36	9.36	64
	С-42	1	15.57	15.57	64
	С-45	1	6.12	6.12	66
	П-1	4	0,49	1,96	62
	П-2	2	0,49	0,98	62
Закладные детали					
	М-1	3	1,55	4.65	62
	М-2	8	0,36	2.88	62

Выборка стали									
Сталь		Арматурные элементы				Закладные детали			
		ф5 ВI	ф8 АIII	ф10 АIII	ф10 АI	-100×6	L110×70×8	-100×6	ф10 АII
Длина	м.	75.71	29.04	10.64	5.16	0,24	0.36	0,48	2.20
Вес	кг	11.67	11.47	6.56	3.16	1,13	3.93	2.24	1.36
Нормативное сопротивление арматуры Rа		5500	4000		2400	—	—	—	3000
ГОСТ		6727-53*	5781-61*			103-57*	8510-57	103-57*	5781-61*

Примечания:
1. Детали 3 и 4 см. на листе 45
2. На сечении 1-1 закладные детали М-1 условно не показаны.
3. Все поперечные стержни сетки С-45 сварить с продольными стержнями сетки С-41 контактной точечной электросваркой.
4. Подъёмные петли завести за нижние стержни сетки С-41 и привязать к ним.

Гл. инж. пр-та А. Локшин
Рук. отд. конст. Б. Шляпин
Рук. гр. инж. А. Дорфман
Ст. инженер И. Мищенко
Проверил Н. Ковшиец
А. Дорфман

ЦНИИЭП жилища

ТК	Железобетонные балконные плиты для жилых зданий	Серия 1.137-3	
1971	Плита балконная ПБ-27-5. Армирование.	Выпуск 1	Лист 12

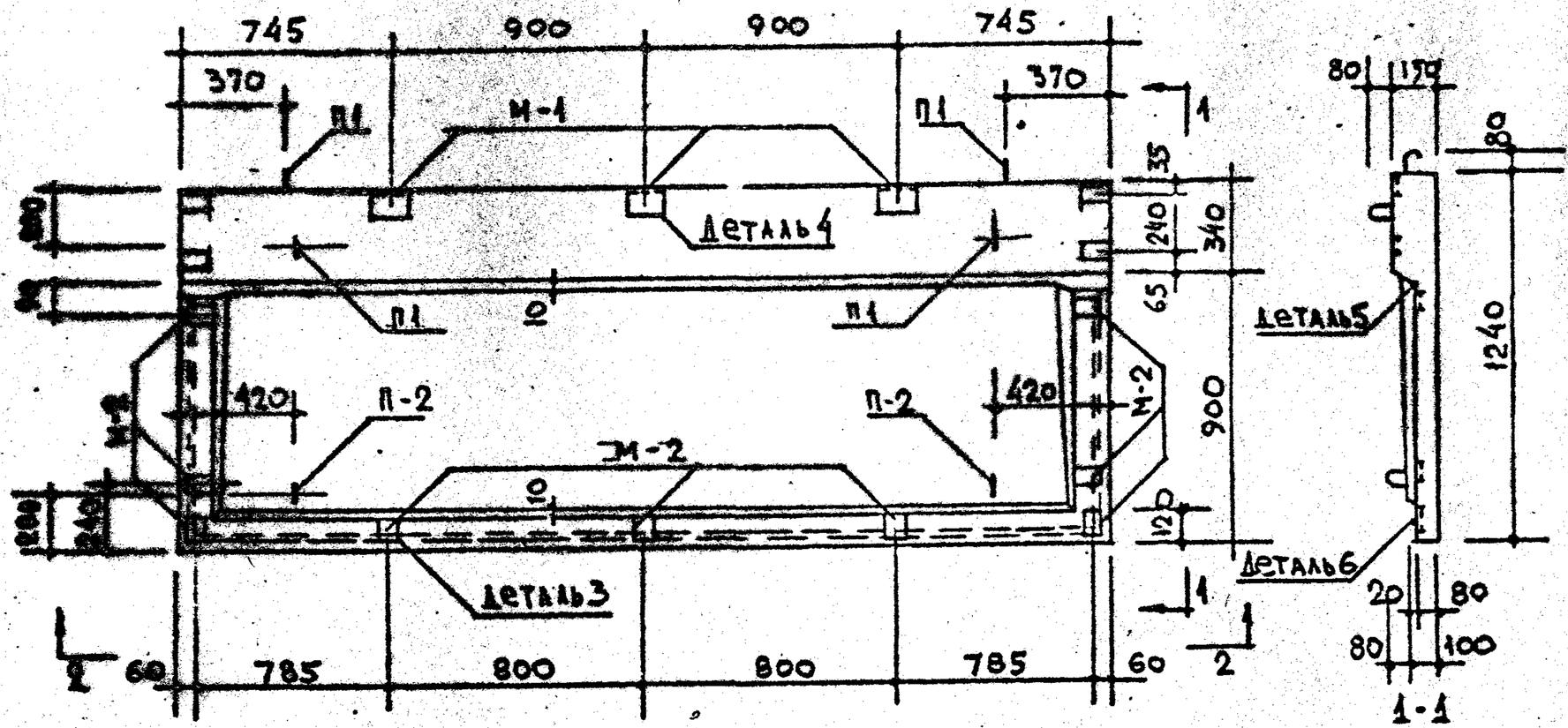

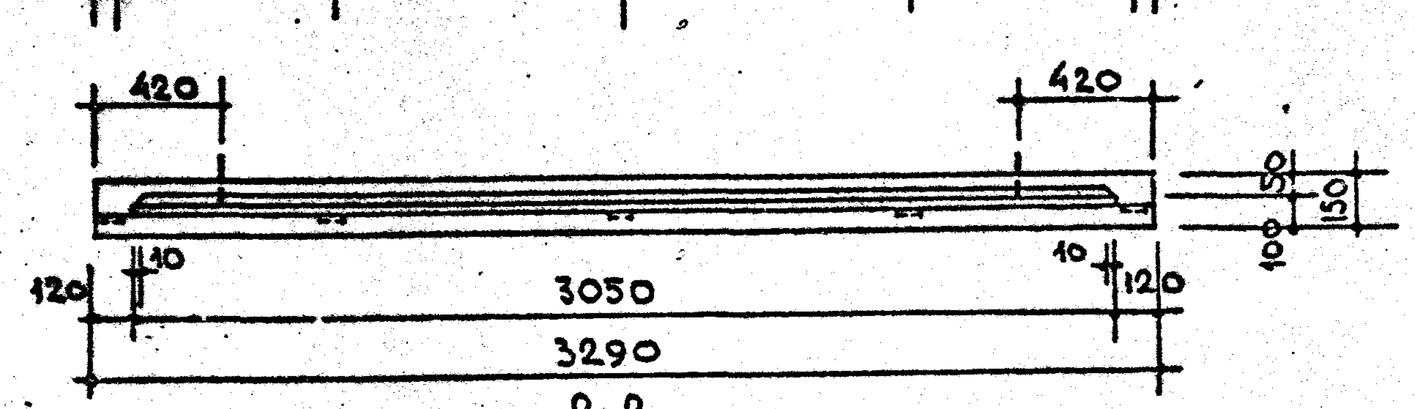

Схема опирания плиты

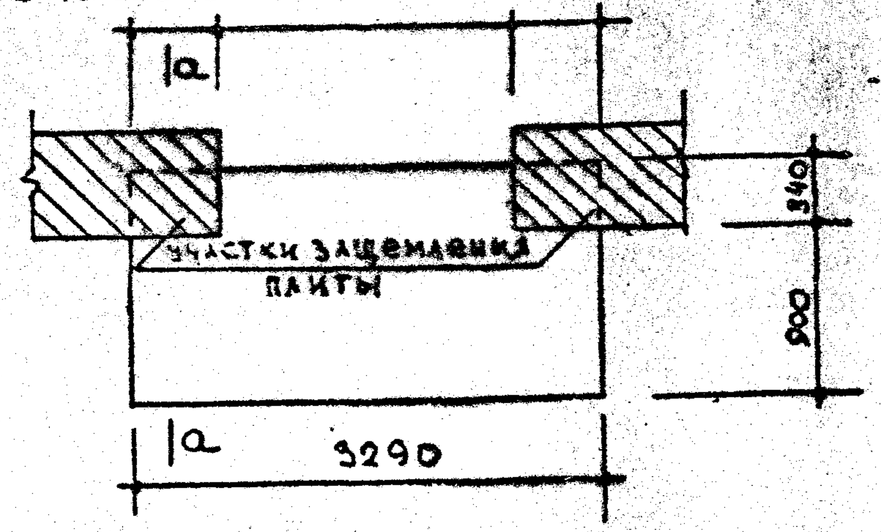

Расчётная схема

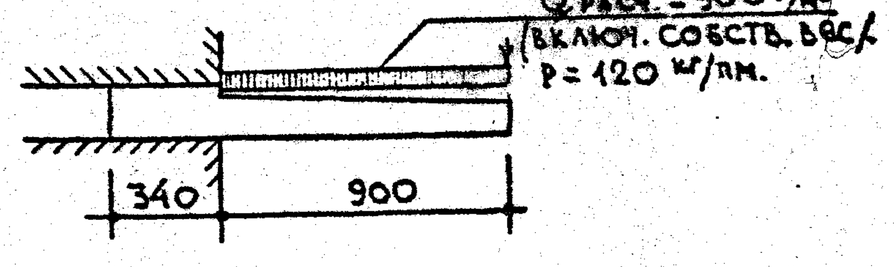

Схема при испытании

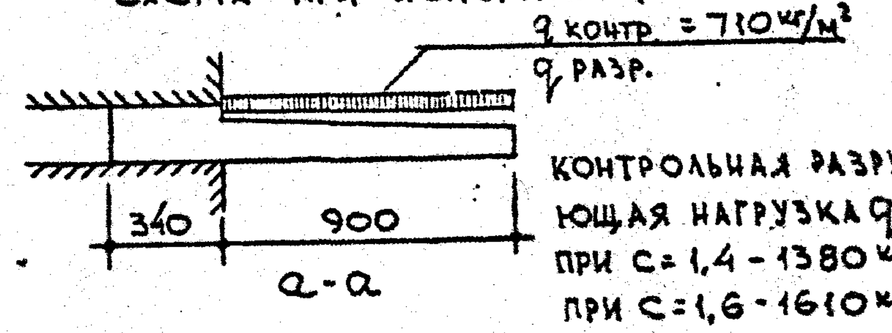

Контрольная разрушающая нагрузка $q_{разр.}$
при С = 1,4 - 1380 кг/м².
при С = 1,6 - 1610 кг/м²

Характеристика изделия			
Объём бетона		м³	0.477
Вес		кг	1193
Вес стали	на арматурные элементы	кг.	48.37
	на закладные детали		7.89
Расход стали на 1м³ бетона		кг.	120.04
Марка бетона			200

Примечания:

1. Армирование см. лист 14
2. Указания по формованию балконных плит и антикоррозийной защите закладных деталей см. пояснительную записку. 3. Все контрольные нагрузки даны за вычетом собственного веса плиты.
4. Детали 5 и 6 см. лист 45

ТК 1971	Железобетонные балконные плиты для жилых зданий. Плита балконная ПБ-33-5	Серия 1.137-3	Выпуск 1 / Лист 13

ЦИИЭП жилища

Гл. инж. проекта А. Кокшин
Гл. конс. отд. А. Самойлов
Гл. инж. пр-та М. Никитина
Гл. инж. пр-та Н. Гайсинский
Отдел К-17
Отдел К-10
КТБ
Рук. отд. комит. В. Шляпин
Рук. отд. техн. А. Дорофеин
Рук. гр. инж. Н. Мищенко
Ст. инженер Н. Ковинева
Проверил А. Дорофеин
Зам. директора А. Кифиппа
Проектный рынок

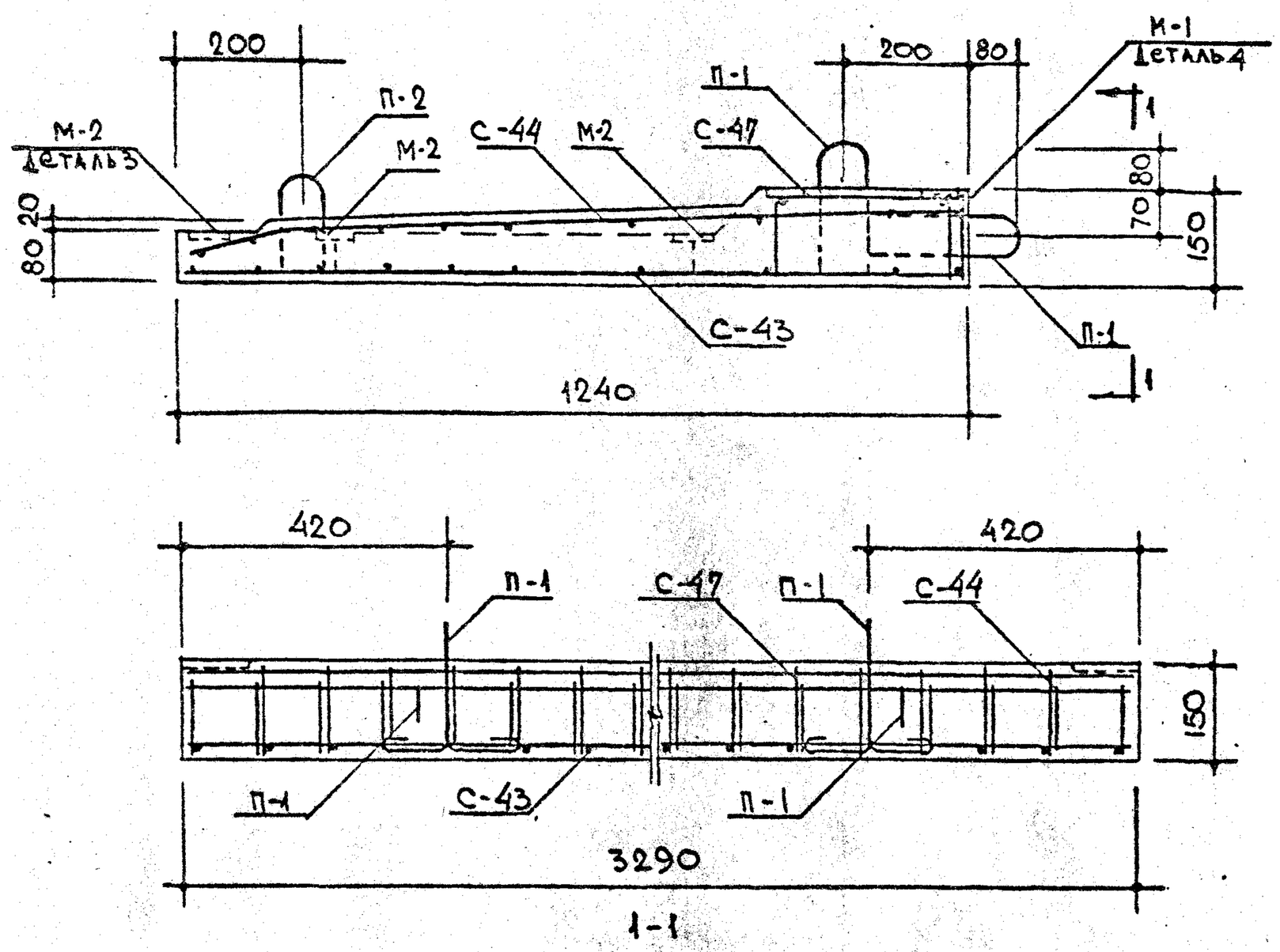

Спецификация стальных элементов					
Вид	Марки	Кол. шт.	Вес кг. 1 элемента	Вес кг. общий	№№ лист.
Арматурные элементы	С-43	1	15.63	15.63	65
	С-44	1	18.06	18.06	65
	С-47	1	11.74	11.74	66
	П-1	4	0.49	1.96	62
	П-2	2	0.49	0.98	62
Закладные детали					
	М-1	3	1.55	4.65	62
	М-2	9	0.36	3.24	62

Выборка стали									
Сталь		Арматурные элементы					Закладные детали		
		ф5 ВI	ф8 АIII	ф14 АIII	ф10 АI	-100×6	L110×70×8	ф10 АII	-100×6
Длина	м	99.08	33.0	13.04	5.16	0.24	0.36	2.34	0.54
Вес	кг	15.26	13.04	15.78	3.16	1.13	3.93	1.44	2.52
Нормативное сопротивление арматуры $R_a^н$	кг/см²	5500	4000		2400	—	—	3000	—
ГОСТ		6727-53*	5781-61*			103-57*	8510-57	5781-61*	103-57*

Примечания:

1. Детали 3 и 4 см. на листе 45
2. На сечении 1-1 закладные детали М-1 условно не показаны.
3. Все поперечные стержни сетки С-47 сварить с продольными стержнями сетки С-43 контактной точечной электросваркой.
4. Подъёмные петли завести за нижние стержни сетки С-43 и привязать к ним.

ТК	Железобетонные балконные плиты для жилых зданий.	Серия 1.137-3
1971	Плита балконная ПБ-33-5. Армирование.	Выпуск 1 / Лист 14

Согласовано: Гл. инж. пр-та А. Локшин

Рук. отд. конст. Б. Шляпин; Гл. инж. пр-та А. Дорфман; Рук. гр. инж. И. Мищенко; Ст. инженер Н. Ковпинец; Проверил А. Дорфман

ЦНИИЭП жилища

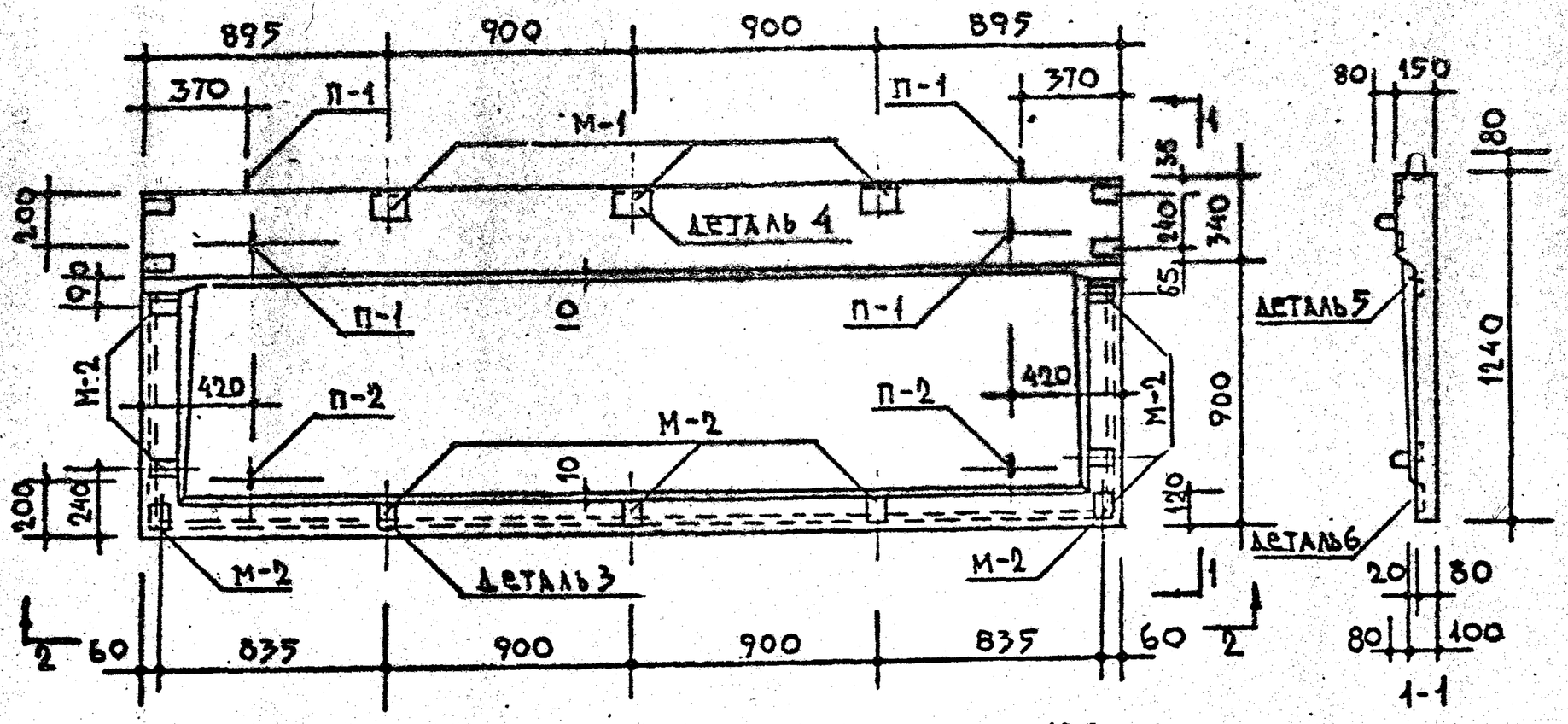

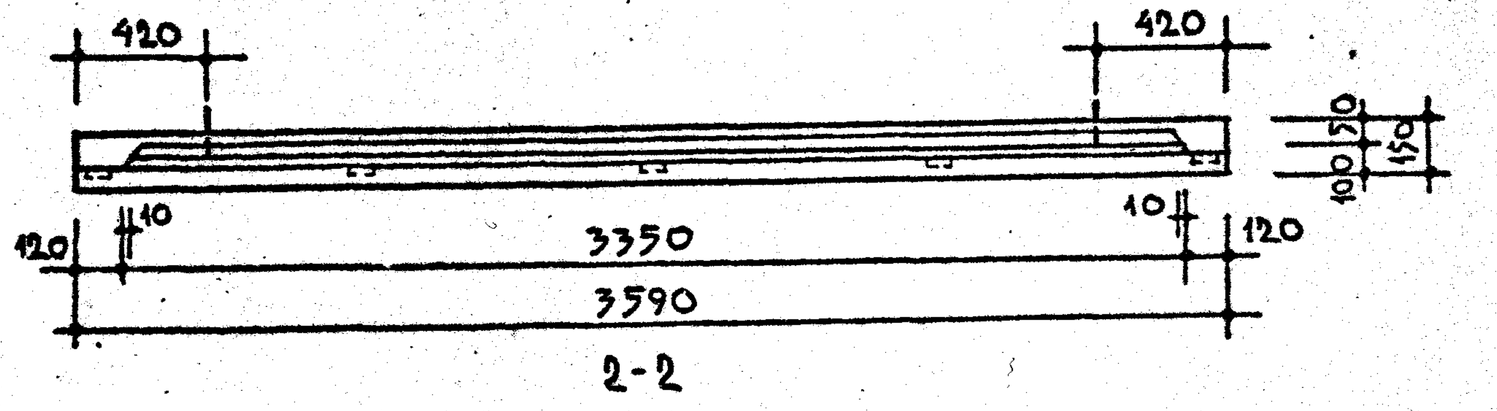

Схема опирания плиты

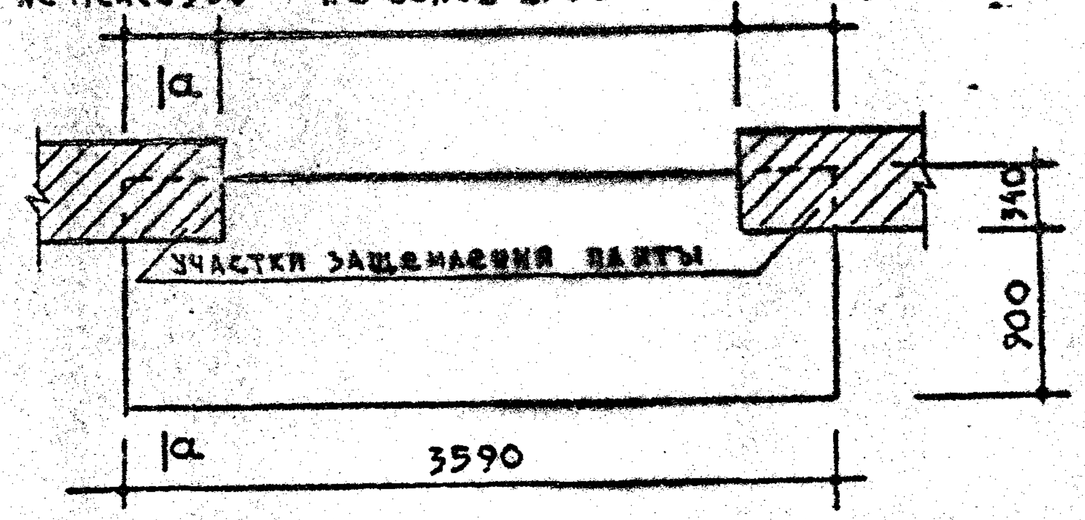

Расчётная схема

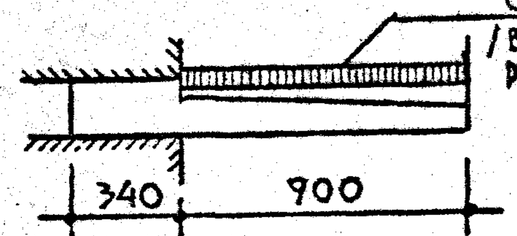

Схема при испытании

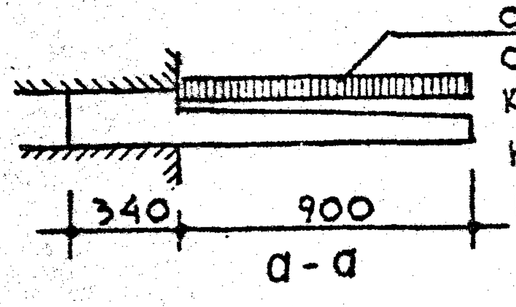

Контрольная разрушающая нагрузка $q_{разр.}$ при С=1.4 - 1380 кг/м2
при С=1.6 - 1610 кг/м2

Характеристика изделия			
Объём бетона		м³	0,520
Вес		кг	1300
Вес стали	на арматурные элементы	кг	52.27
	на закладные детали		7.89
Расход стали на 1м³ бетона		кг	115.69
Марка бетона			200

Примечания:
1. Армирование см. лист 16
2. Указания по формованию балконных плит и антикоррозийной защите закладных деталей см. пояснительную записку. 3. Все контрольные нагрузки даны за вычетом собственного веса плиты.
4. Детали 5 и 6 см. лист 45

Гл. инж. пр-та Л. Локшин
Гл. инж. отд. А. Самойлов
Гл. инж. пр-та М. Никитина
Технолог Н. Гансинский
КТБ
Рук. арх. констр. Б. Шляпин
Гл. инж. пр-та А. Дорфман
Рук. гр. инж. И. Мищенко
Ст. инж. В. Перекрещина
Проверил Б. Ебко
Зам. директора А. Ефимов
Рук. отд. строительства
Проектных работ
ЦНИИЭП жилища

ТК	Железобетонные балконные плиты для жилых зданий.	Серия 1.137-3	
1971	Плита балконная ПБ-36-5	Выпуск 1	Лист 15

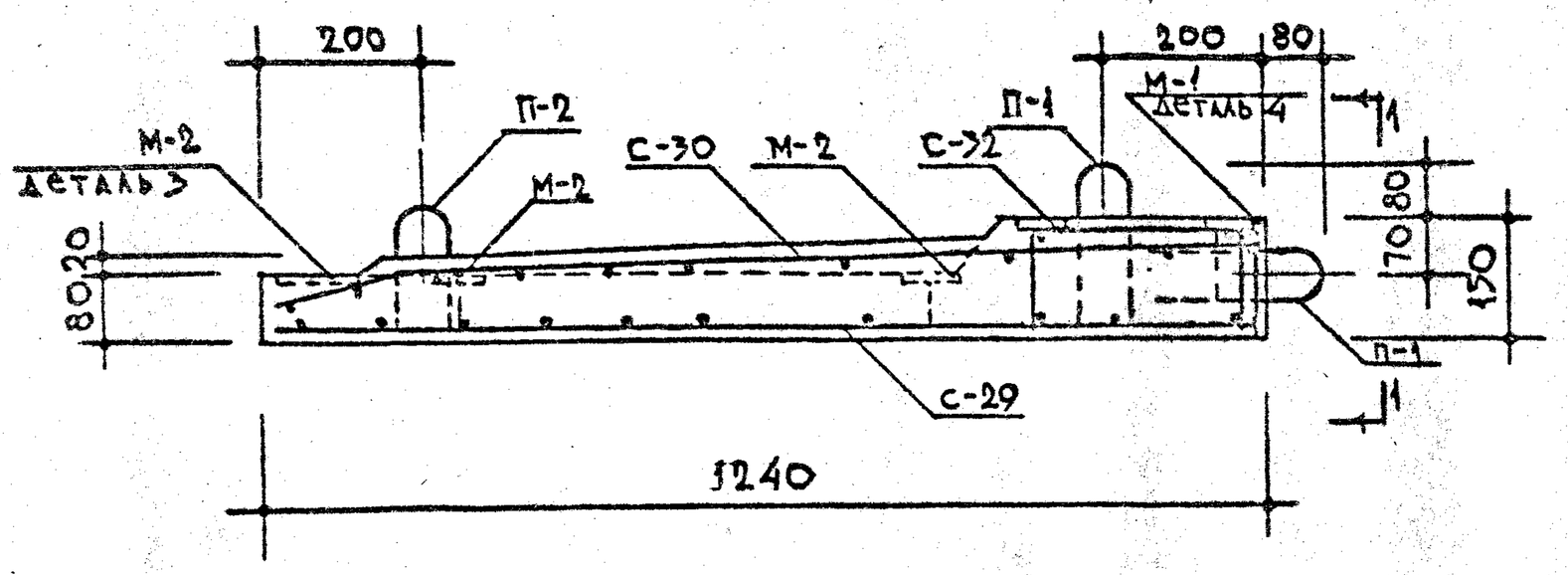

СПЕЦИФИКАЦИЯ СТАЛЬНЫХ ЭЛЕМЕНТОВ					
ВИД	МАРКИ	КОЛ. ШТ.	ВЕС КГ 1 элемента	ВЕС КГ общий	NN ЛИСТ
АРМАТУРНЫЕ ЭЛЕМЕНТЫ	С-29	1	17.12	17.12	58
	С-30	1	20.08	20.08	58
	С-32	1	12.13	12.13	59
	П-1	4	0.49	1.96	62
	П-2	2	0.49	0.98	62
ЗАКЛАДНЫЕ ДЕТАЛИ					
	М-1	3	1.55	4.65	62
	М-2	9	0.36	3.24	62

ВЫБОРКА СТАЛИ									
СТАЛЬ		АРМАТУРНЫЕ ЭЛЕМЕНТЫ					ЗАКЛАДНЫЕ ДЕТАЛИ		
		ф5ВI	ф8АIII	ф10АI	14АIII	-100×6	L110×70×8	-100×6	ф10АII
ДЛИНА	М	104.80	36.96	5.16	14.24	0.24	0.36	0.54	2.34
ВЕС	КГ	16.14	14.60	3.17	17.23	1.13	3.93	2.52	1.44
НОРМАТИВНОЕ СОПРОТИВЛЕНИЕ АРМАТУРЫ $R_a^н$	КГ/СМ²	5500	4000	2400	4000	—	—	—	3000
ГОСТ		6727-53*	5781-61*			103-57*	8510-57	103-57*	5781-61*

ПРИМЕЧАНИЯ:

1. Детали 3 и 4 см. на листе 45
2. На сечении 1-1 закладные детали М-1 условно не показаны.
3. Все поперечные стержни сетки С-32 сварить с продольными стержнями сетки С-29 контактной точечной электросваркой.
4. Подъёмные петли завести за нижние стержни сетки С-29 и привязать к ним.

ТК	Железобетонные балконные плиты для жилых зданий.	СЕРИЯ 1.137-3	
1971	Плита балконная ПБ-36-5. Армирование.	ВЫПУСК 1	ЛИСТ 16

ЦНИИЭП ЖИЛИЩА

ГЛ. ИНЖ. ПР-ТА А. ЛОКШИН
РУК. ГР. ИНЖ. И. МИЩЕНКО
СТ. ИНЖЕНЕР В. ЩЕРБИНИНА
ПРОВЕРИЛ Б. ЕВКО

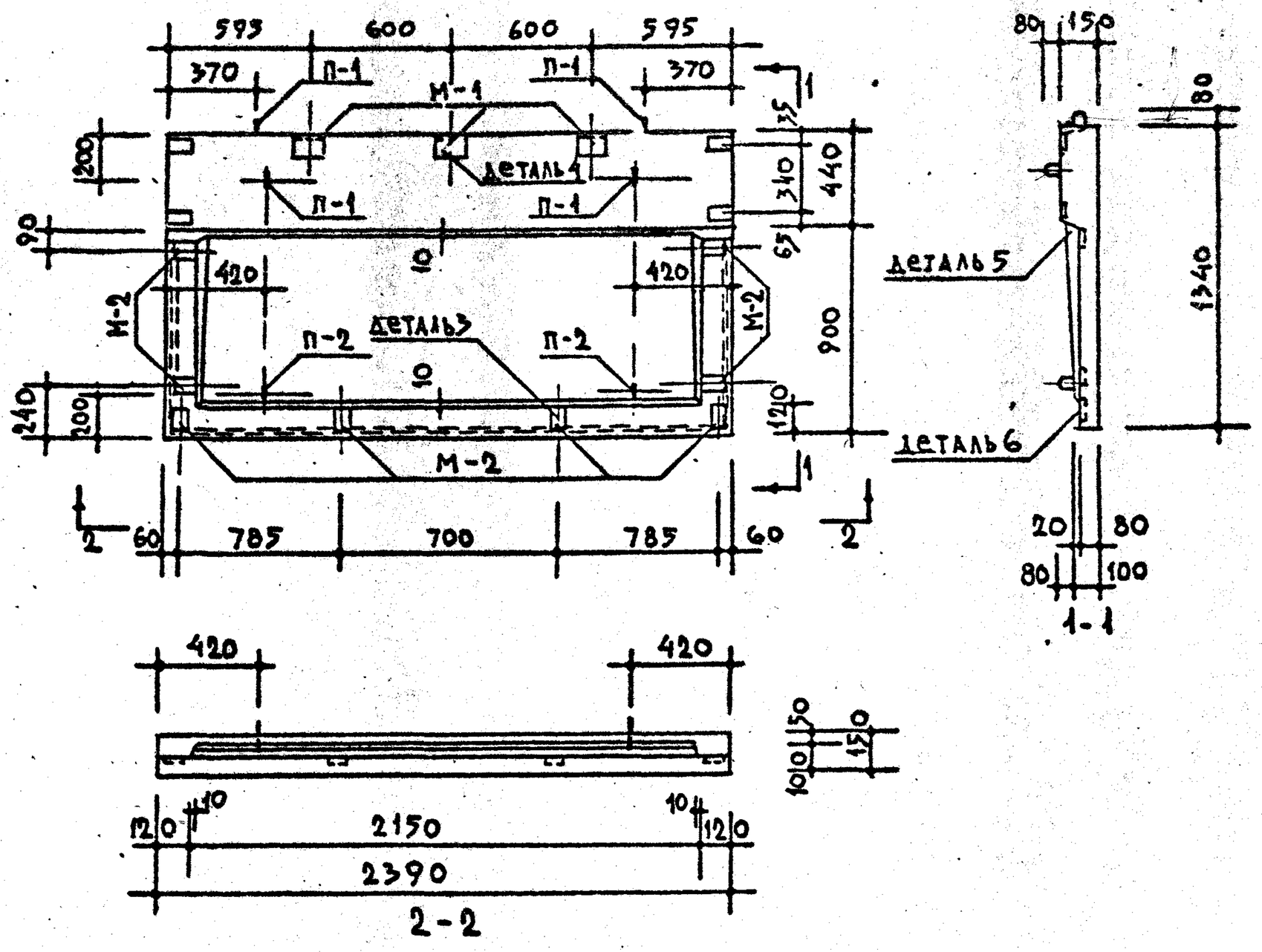

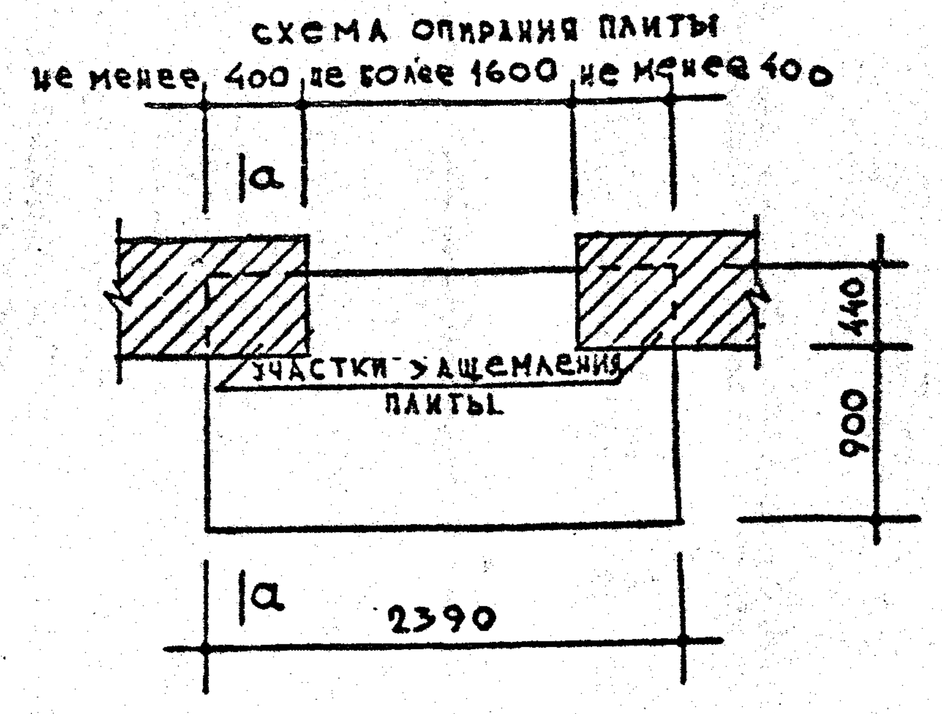

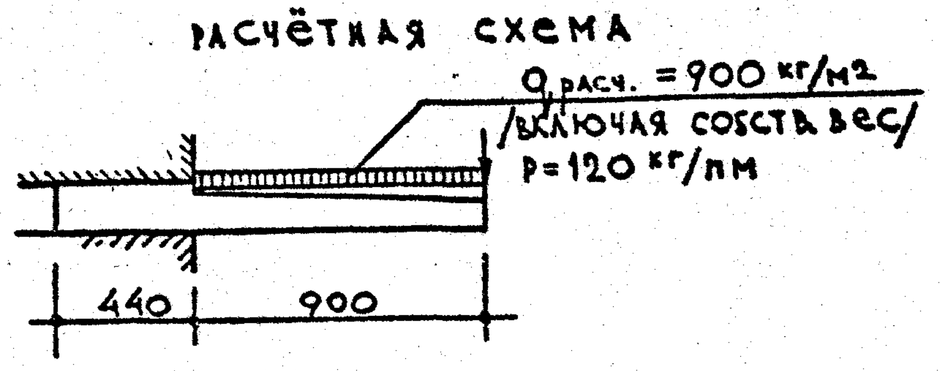

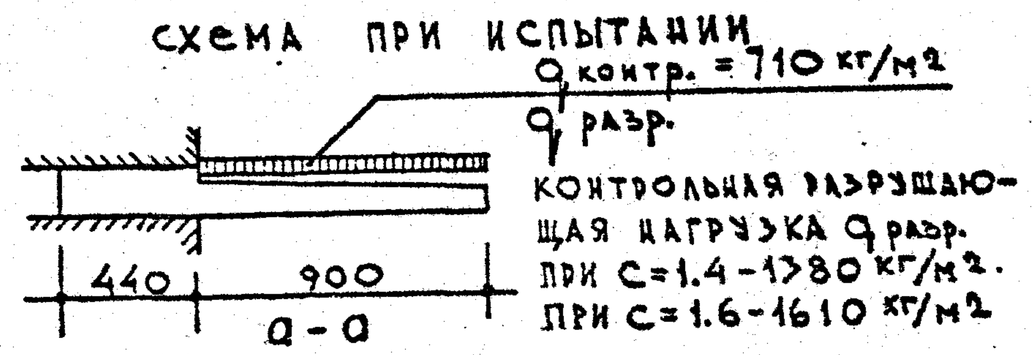

ХАРАКТЕРИСТИКА ИЗДЕЛИЯ			
ОБЪЁМ БЕТОНА		$м^3$	0,381
ВЕС		КГ	953
ВЕС СТАЛИ	НА АРМАТУРНЫЕ ЭЛЕМЕНТЫ	КГ	29.87
	НА ЗАКЛАДНЫЕ ДЕТАЛИ		7.53
РАСХОД СТАЛИ НА 1 $м^3$ БЕТОНА		КГ	98.16
МАРКА БЕТОНА			200

ПРИМЕЧАНИЯ:
1. АРМИРОВАНИЕ СМ. ЛИСТ 18
2. УКАЗАНИЯ ПО ФОРМОВАНИЮ БАЛКОННЫХ ПЛИТ И АНТИКОРРОЗИОННОЙ ЗАЩИТЕ ЗАКЛАДНЫХ ДЕТАЛЕЙ СМ. ПОЯСНИТЕЛЬНУЮ ЗАПИСКУ. 3. ВСЕ КОНТРОЛЬНЫЕ НАГРУЗКИ ДАНЫ ЗА ВЫЧЕТОМ СОБСТВЕННОГО ВЕСА ПЛИТЫ.
4. ДЕТАЛИ 5 И 6 СМ. ЛИСТ 45

ТК	Железобетонные балконные плиты для жилых зданий	СЕРИЯ 1.137-3	
1971	ПЛИТА БАЛКОННАЯ ПБ-24-6	ВЫПУСК 1	ЛИСТ 17

СОГЛАСОВАНО
ОТДЕЛ №17 ГЛ. ИНЖ. ПР-ТА А. ЛОКШИН
ОТДЕЛ №10 ГЛ. ИНЖ. ОТД. А. САМОЙЛОВ
ГЛ. ИНЖ. ПР-ТА Н. НИКИТИНА
КТБ ТЕХНОЛОГ. ГЛ. ИНЖ. ПР-ТА Н. ГАЙСИНСКИЙ

ЗАМ. ДИРЕКТОРА РУК. ОТДЕЛЕНИЯ ПРОЕКТНЫХ РАБОТ А. КРИППА
РУК. ПРОЕКТОВ ГЛ. ИНЖ. ПР. РУК. ГР. ИНЖ. ОТ. ИНЖ. ПРОВЕРИЛ
Б. ШЛЯПИН А. ДОРФМАН И. МИЩЕНКО В. ЦЕРБИНИНА Б. ЕВКО

ЦНИИЭП ЖИЛИЩА

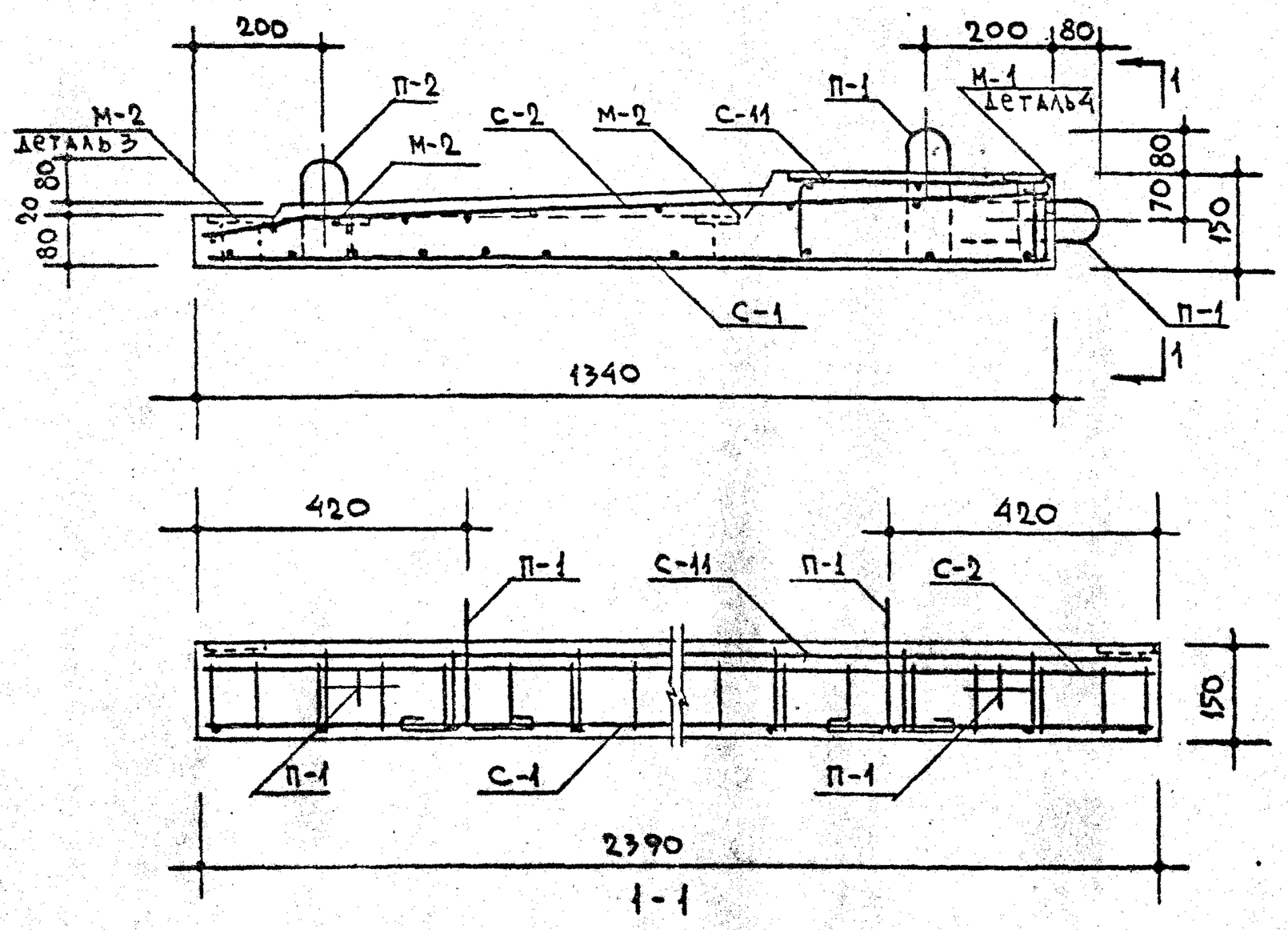

Спецификация стальных элементов					
Вид	Марки	Кол. шт.	Вес кг 1 элемента	Вес кг общий	NN лист
Арматурные элементы	С-1	1	7.39	7.39	46
	С-2	1	14.89	14.89	46
	С-11	1	4.65	4.65	50
	П-1	4	0.49	1.96	62
	П-2	2	0.49	0.98	62
Закладные детали					
	М-1	3	1.55	4.65	62
	М-2	8	0.36	2.88	62

Выборка стали									
Сталь		Арматурные элементы					Закладные детали.		
		Ф5 В I		Ф8 А III	Ф10 А I	-100×6	Ф10 А II	-100×6	L110×70×8
Длина	м	68.91		37,94	5.16	0.24	2.21	0.48	0.36
Вес	кг	10.60		14.98	3.16	1.13	1.36	2.24	3.93
Нормативное сопротивление арматуры $R_a^н$	кг/см²	5500		4000	2400	—	3000	—	—
ГОСТ		6727-53*		5781-61*		103-57*	5781-61*	103-57*	8510-57

Примечания:

1. Детали 3 и 4 см. на листе 45
2. На сечении 1-1 закладные детали М-1 условно не показаны.
3. Все поперечные стержни сетки С-11 сварить с продольными стержнями сетки С-1 контактной точечной электросваркой.
4. Подъёмные петли завести за нижние стержни сетки С-1 и привязать к ним.

ТК	Железобетонные балконные плиты для жилых зданий	Серия 1.137-3
1971	Плита балконная ПБ-24-6. Армирование.	Выпуск 1 / Лист 18

Согласовано: Гл. инж. пр-та А. Локшин

Рук. отд. конст. Б. Шляпин; Гл. инж. пр-та А. Дорфман; Рук. гр. инж. И. Мищенко; Ст. инженер В. Щербинина; Проверил Б. Евко

ЦНИИЭП жилища

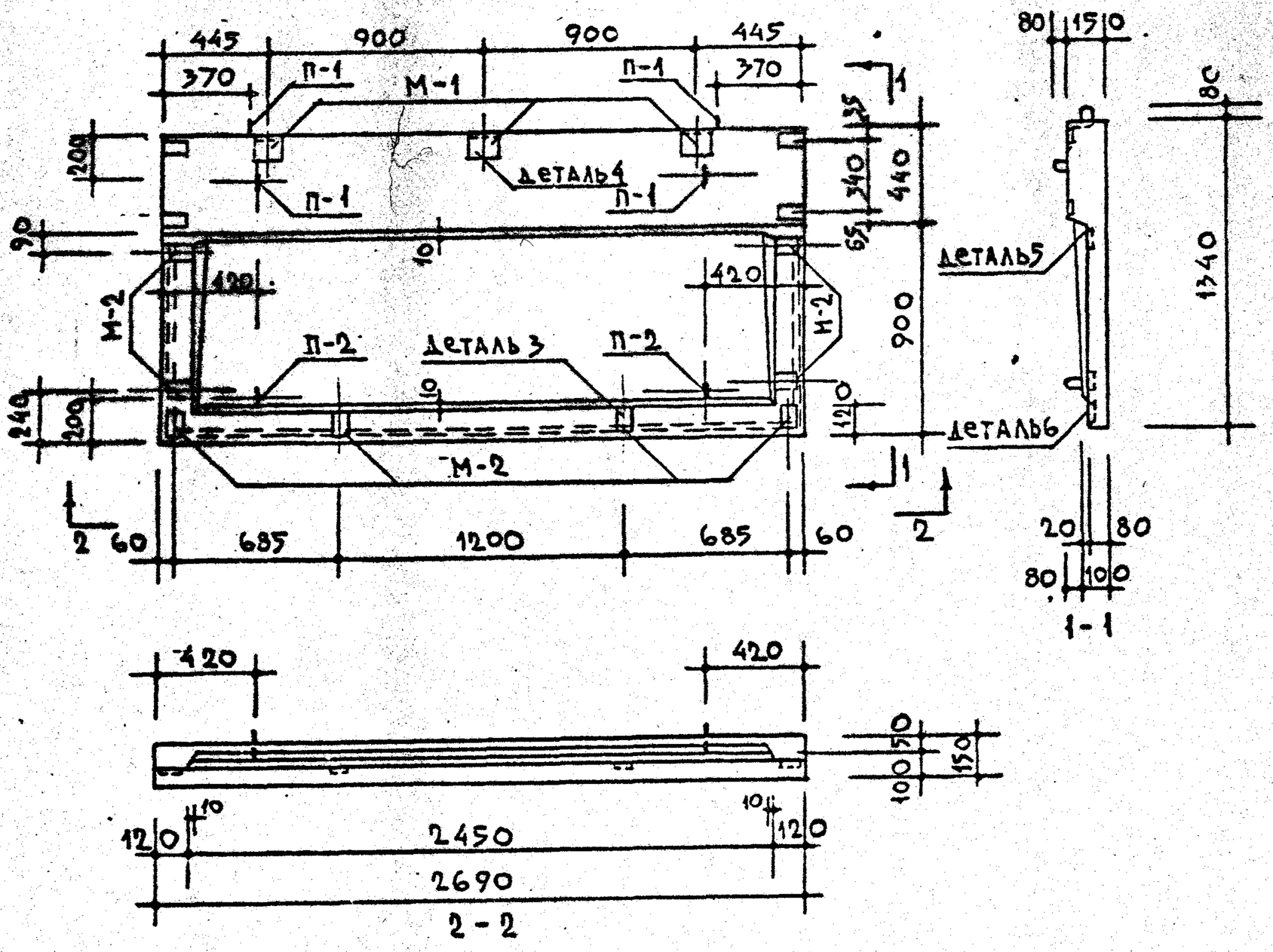

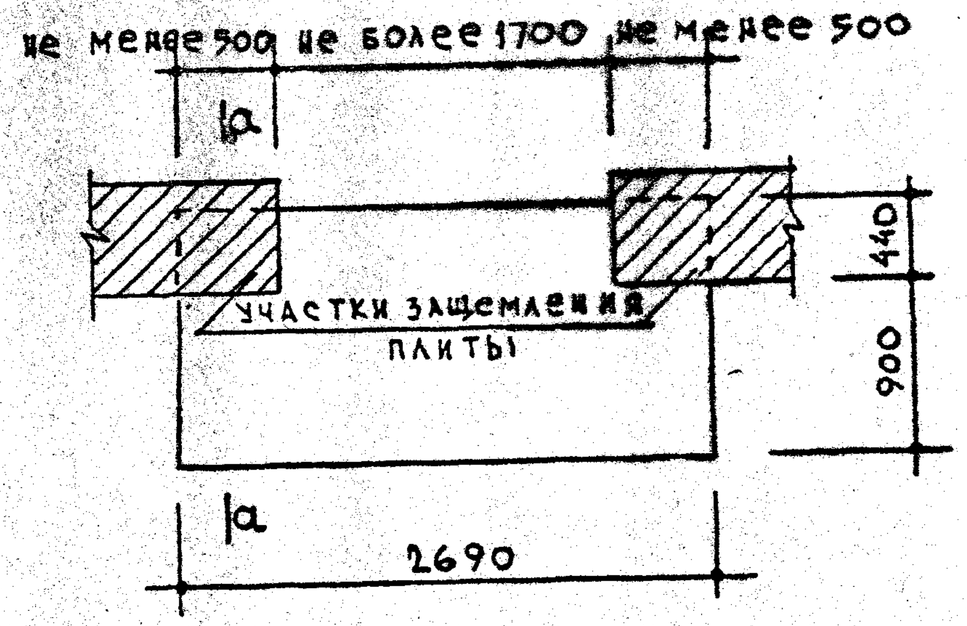

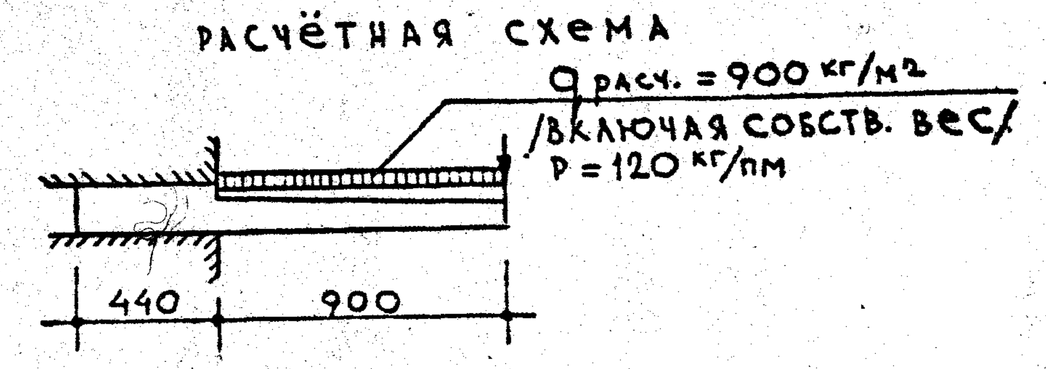

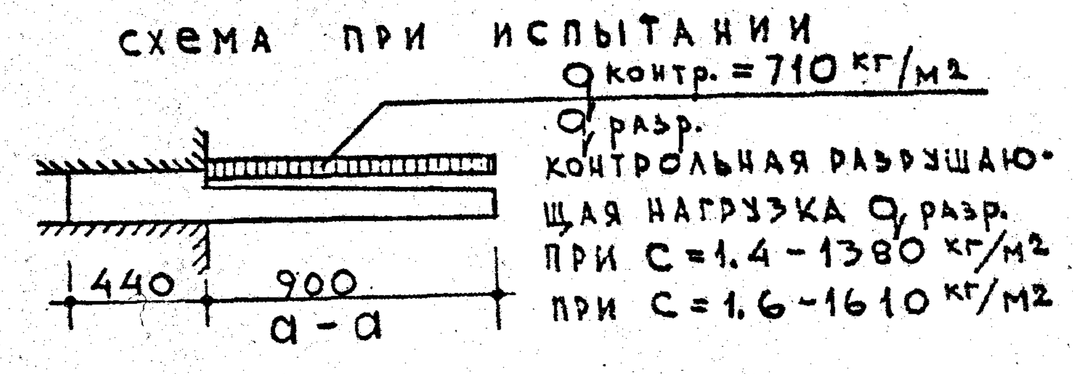

ХАРАКТЕРИСТИКА ИЗДЕЛИЯ			
ОБЪЁМ БЕТОНА		$м^3$	0,429
ВЕС		КГ	1073
ВЕС СТАЛИ	НА АРМАТУРНЫЕ ЭЛЕМЕНТЫ	КГ	35.29
	НА ЗАКЛАДНЫЕ ДЕТАЛИ		7.53
РАСХОД СТАЛИ НА 1 $м^3$ БЕТОНА		КГ	99.81
МАРКА БЕТОНА			200

ПРИМЕЧАНИЯ:
1. Армирование см. лист 20
2. Указания по формованию балконных плит и антикоррозионной защите закладных деталей см. пояснительную записку. 3. Все контрольные нагрузки даны за вычетом собственного веса плиты.
4. Детали 5 и 6 см. лист 45

ТК	Железобетонные балконные плиты для жилых зданий.	Серия 1.137-3	
1971	Плита балконная ПБ-27-6	Выпуск 1	Лист 19

ЦНИИЭП ЖИЛИЩА

СОГЛАСОВАЛО

Отдел N17	Гл. инж. пр-та	А. Локшин
Отдел N10	Гл. инж. отд.	Л. Самойлов
	Гл. инж. пр-та	М. Никитина
КТБ	Технолог. гл. инж. пр-та	Н. Гайсинский

Зам. директора	Рук. отд. конст.	Б. Шляпин
Рук. отделения	Гл. инж. пр-та	А. Дорфман
Проектный работ	Рук. гр. инж.	И. Мищенко
	Ст. инж.	В. Щербинина
А. Криппа	Проверил	Б. Евко

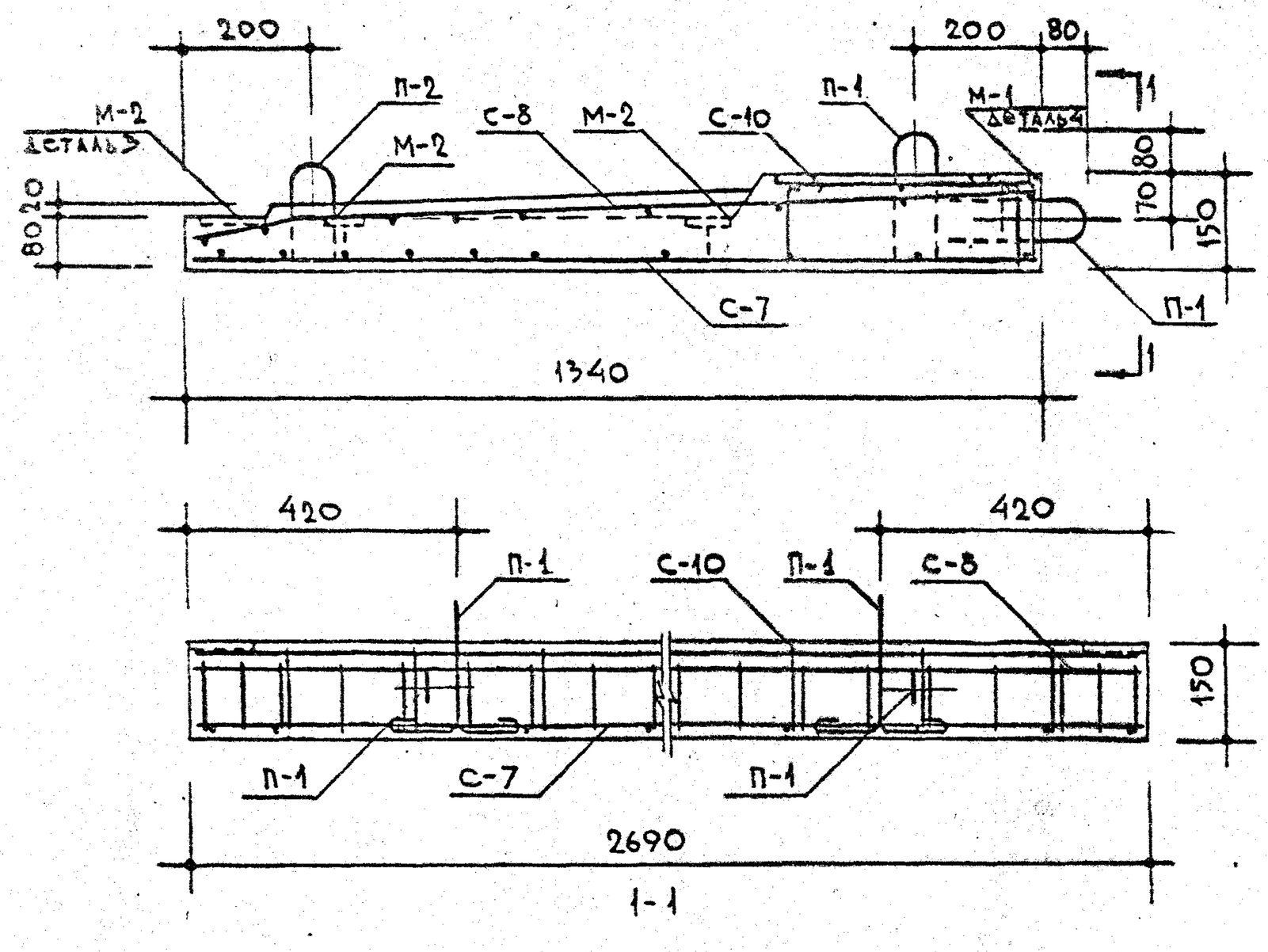

СПЕЦИФИКАЦИЯ СТАЛЬНЫХ ЭЛЕМЕНТОВ					
ВИД	МАРКИ	КОЛ ШТ.	ВЕС КГ 1 элемента	ВЕС КГ Общий	NN ЛИСТ
АРМАТУРНЫЕ ЭЛЕМЕНТЫ	С-7	1	9.59	9.59	48
	С-8	1	16.44	16.44	49
	С-10	1	6.32	6.32	50
	П-1	4	0.49	1.96	62
	П-2	2	0.49	0.98	62
ЗАКЛАДНЫЕ ДЕТАЛИ	М-1	3	1.55	4.65	62
	М-2	8	0.36	2.88	62

ВЫБОРКА СТАЛИ								
СТАЛЬ		АРМАТУРНЫЕ ЭЛЕМЕНТЫ				ЗАКЛАДНЫЕ ДЕТАЛИ		
		Ф 10 АI	Ф 8 АIII	Ф 5 ВI	-100×6	L110×70×8	-100×6	Ф 10 АII
ДЛИНА	М	15.75	31.24	78.57	0.24	0.36	0.48	2.20
ВЕС	КГ	9.72	12.34	12.10	1.13	3.93	2.24	1.36
НОРМАТИВНОЕ СОПРОТИВЛЕНИЕ АРМАТУРЫ R_a^u		2400	4000	5500	—	—	—	3000
ГОСТ		5781-61*		6727-53*	103-57*	8510-57	103-57*	5781-61*

Примечания:

1. Детали 3 и 4 см. на листе 45
2. На сечении 1-1 закладные детали М-1 условно не показаны.
3. Все поперечные стержни сетки С-10 сварить с продольными стержнями сетки С-7 контактной точечной электросваркой.
4. Подъёмные петли завести за нижние стержни сетки С-7 и привязать к ним.

ТК	Железобетонные балконные плиты для жилых зданий.	Серия 1.137-3	
1971	Плита балконная ПБ-27-6. Армирование.	Выпуск 1.	Лист 20

СОГЛАСОВАНО: Гл. инж. пр-та А. Локшин

Рук. отд. констр. Б. Шляпин; Гл. инж. пр-та А. Дорфман; Рук. гр. инж. И. Мищенко; Ст. инженер В. Щербинина; Проверил Б. Евко

ЦНИИЭП жилища

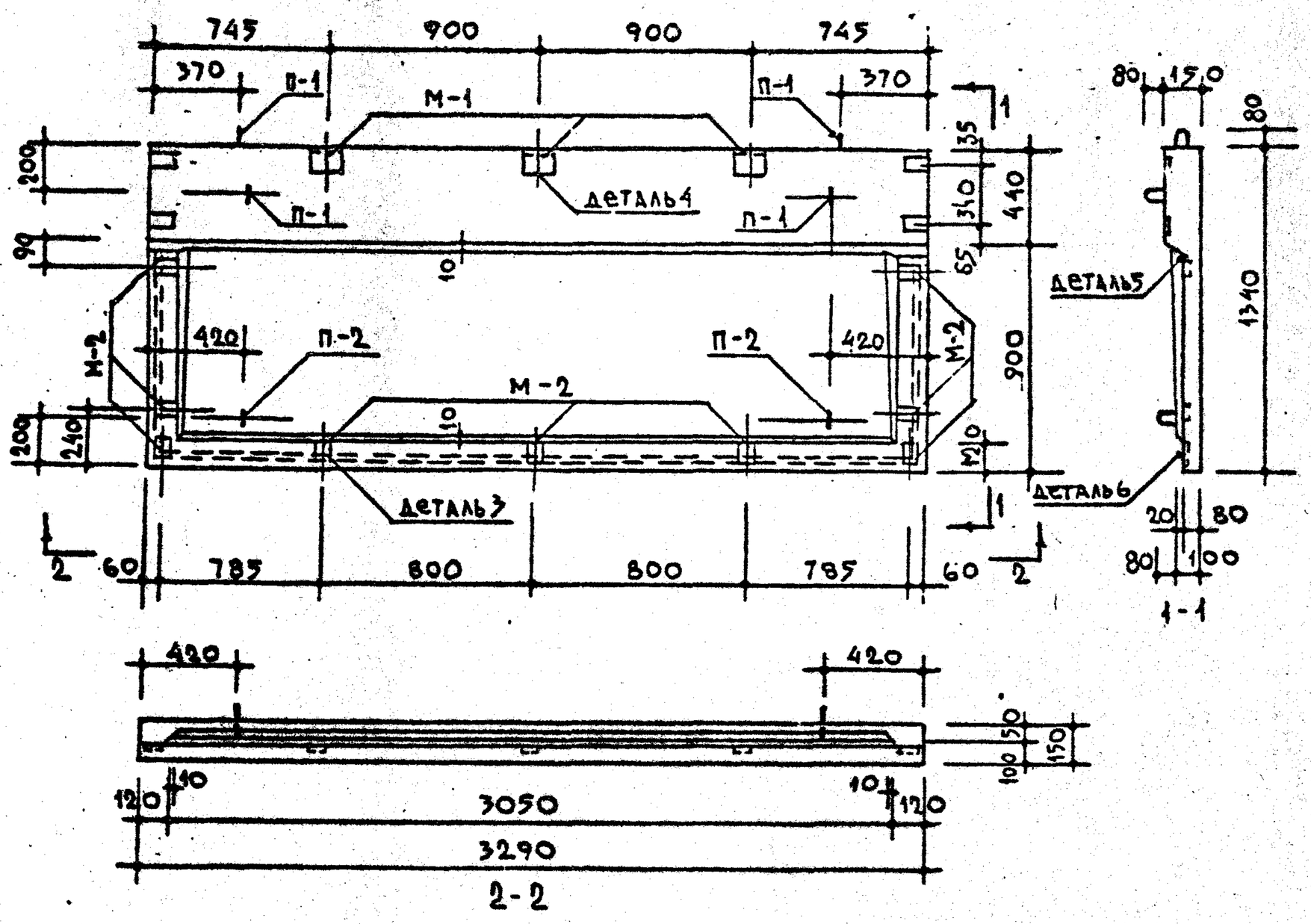

ХАРАКТЕРИСТИКА ИЗДЕЛИЯ			
ОБЪЁМ БЕТОНА		м³	0,526
ВЕС		кг	1315
ВЕС СТАЛИ	НА АРМАТУРНЫЕ ЭЛЕМЕНТЫ	кг	42.38
	НА ЗАКЛАДНЫЕ ДЕТАЛИ		7.89
РАСХОД СТАЛИ НА 1м³ БЕТОНА		кг	95.57
МАРКА БЕТОНА			200

СХЕМА ОПИРАНИЯ ПЛИТЫ

не менее 500 не более 2300 не менее 500.

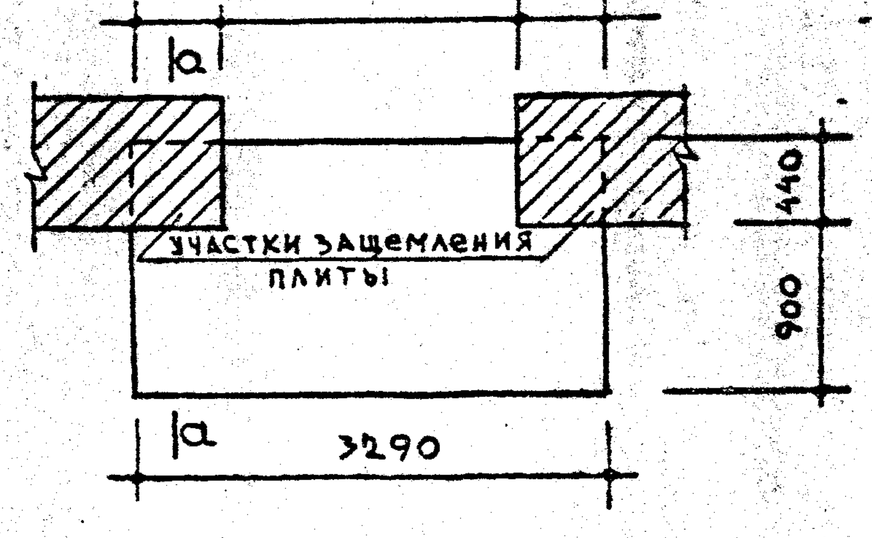

РАСЧЁТНАЯ СХЕМА

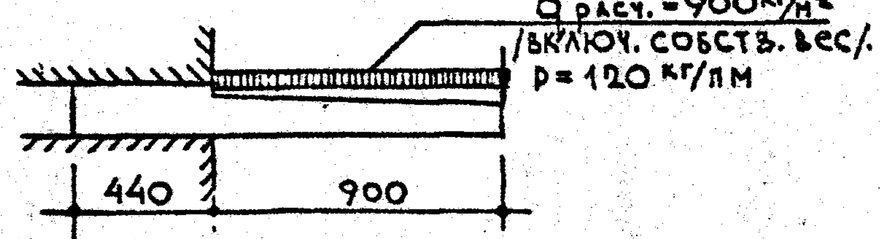

Схема при испытании

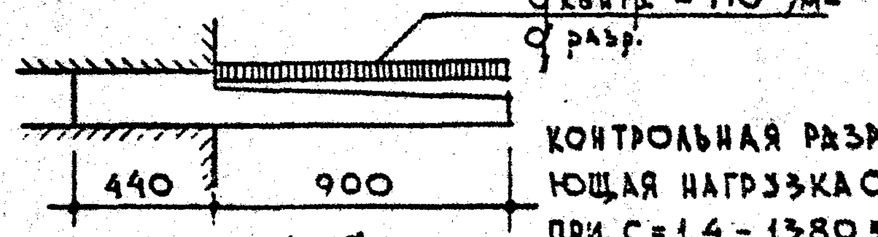

КОНТРОЛЬНАЯ РАЗРУШАЮЩАЯ НАГРУЗКА $Q_{разр}$
ПРИ С = 1.4 - 1380 кг/м²
ПРИ С = 1.6 - 1610 кг/м²

Примечания:

1. Армирование см. лист 22
2. Указания по формованию балконных плит и антикоррозийной защите закладных деталей см. пояснительную записку. 3. Все контрольные нагрузки даны за вычетом собственного веса плиты.
4. Детали 5 и 6 см. лист 45

СОГЛАСОВАНО

ОТДЕЛ №7	ГИП ИНЖ. ПР-ТА	А. ЛОКШИН
ОТДЕЛ №10	П. ЛИНЕЙН. ОТД.	А. САНОЯЛОВ
КТБ	ГЛ. ИНЖ. ПР-ТА	И. НИКИТИНА
	ТЕХНОЛОГ ГЛ. ИНЖ. ПР-ТА	Н. ГАЙСИНСКИЙ

ГЛ. КОНСТРУКТОР	РУК. ГР.	Б. ШАЛЯВИН
ГЛ. ИНЖ. ПР-ТА	РУК. ГР.	А. ЛОФМАН
РУК. ГР. ЛЕНИН.	СТ. ИНЖ.	И. НИЩЕНКО
	ИНЖ.	В. ЧЕРНИЛИНА
	ИНЖ.	Е. ЕВКО

ЗАВ. ЛАБОРАТОРИЕЙ	РУК. ГР.	Л. ЛЕВИНА
РУК. ГР. ИЗМЕРЕНИЯ	ИНЖ.	Г. ЕРОШЕНКО
ПРОСТРАНСТВЕННЫЙ	СТ. ИНЖ.	К. ЛИППА

ЦНИИЭП ИНЖПРОЕКТ

ТК	Железобетонные балконные плиты для жилых зданий		Серия 1.137-3
1971	Плита балконная ПБ-33-6	Выпуск 1	Лист 21

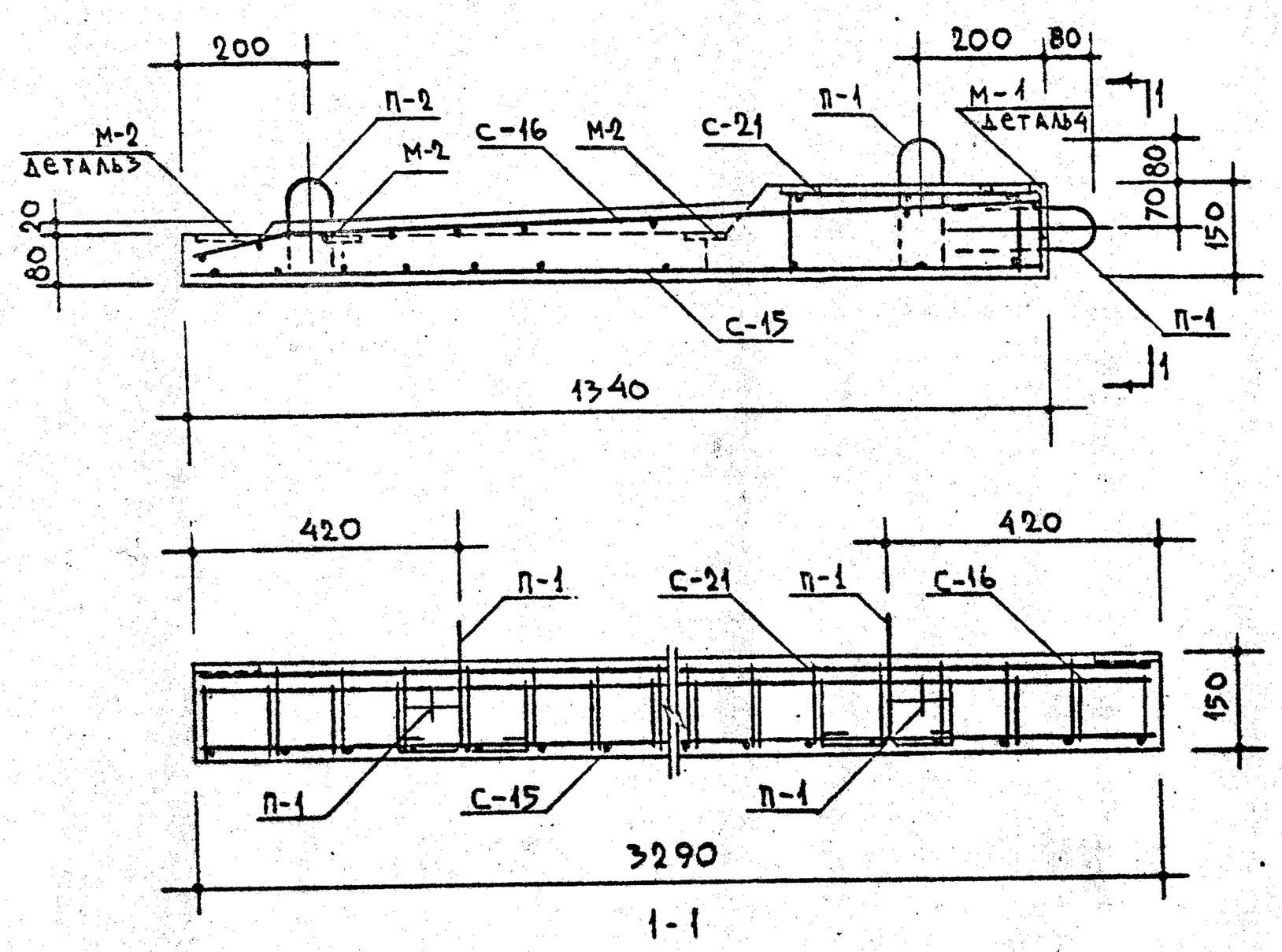

Спецификация стальных элементов					
Вид	Марки	Кол. шт.	Вес кг 1 элемента	Вес кг общий	NN лист
Арматурные элементы	С-15	1	12.16	12.16	52
	С-16	1	19.04	19.04	52
	С-21	1	8.24	8.24	54
	П-1	4	0.49	1.96	62
	П-2	2	0.49	0.98	62
Закладные детали					
	М-1	3	1.55	4.65	62
	М-2	9	0.36	3.24	62

Выборка стали									
Сталь		Арматурные элементы					Закладные детали		
		ф5 ВI	ф8 А III	ф10 А III	ф10 А I	-100×6	L110×70×8	ф10 А II	-100×6
Длина	м	104.80	35.50	13.04	5.16	0.24	0.36	2.34	0.54
Вес	кг	16.03	14.02	8.04	3.16	1.13	3.93	1.44	2.52
Нормативное сопротивление арматуры R	кг/см²	5500	4000		2400	—	—	3000	—
ГОСТ		6727-53*	5781-61*			103-57*	8510-57	5781-61*	103-57*

Примечания:

1. Детали 3 и 4 см. на листе 45
2. На сечении 1-1 закладные детали М-1 условно не показаны.
3. Все поперечные стержни сетки С-21 сварить с продольными стержнями сетки С-15 контактной точечной электросваркой.
4. Подъёмные петли завести за нижние стержни сетки С-15 и привязать к ним.

ТК 1971	Железобетонные балконные плиты для жилых зданий. Плита балконная ПБ-33-6. Армирование	Серия 1.137-3	Выпуск 1 / Лист 22

Гл. инженер-техн. Шифр

Рук. отд. конструкций А. Дорфман
Гл. инж. пр-та И. Мищенко
Рук. гр. инж. Р. Щербинина
Ст. инженер
Проверил Б. Евко

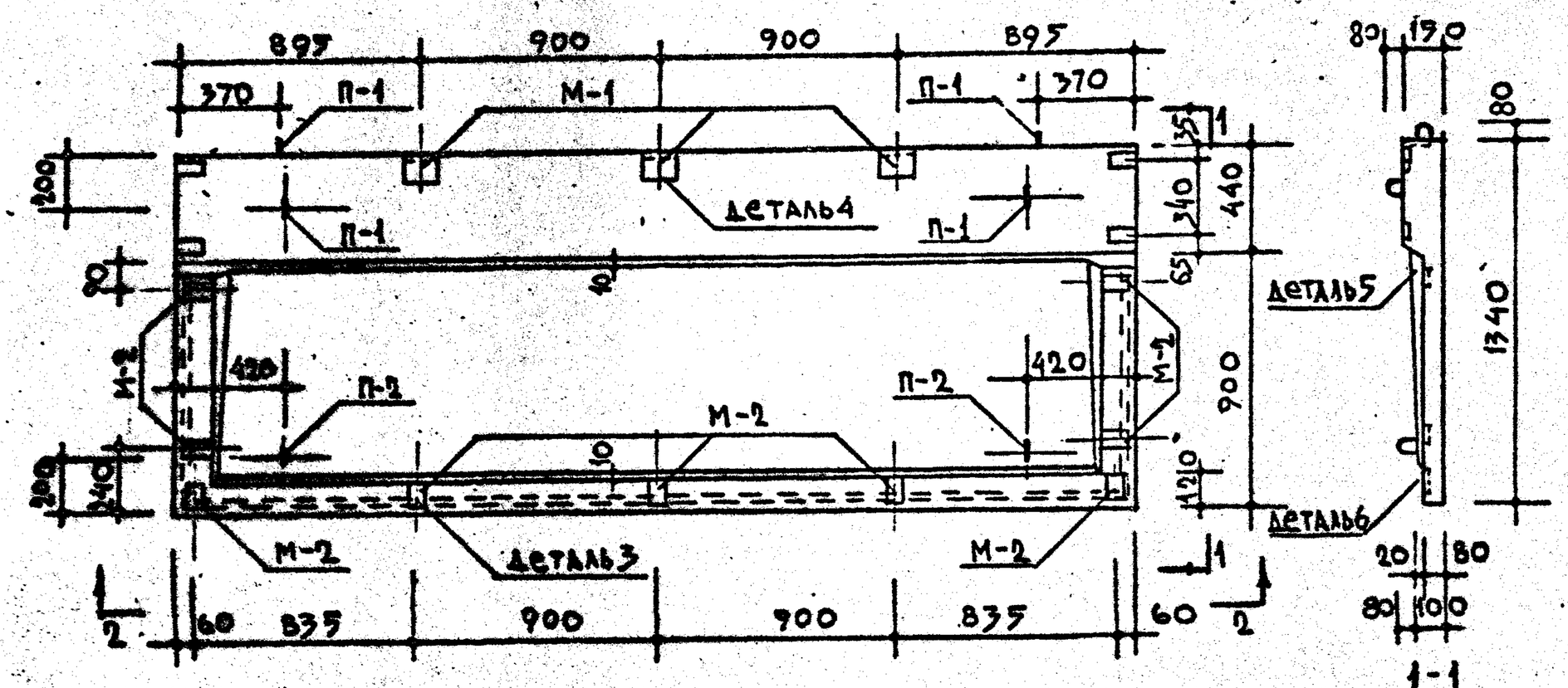

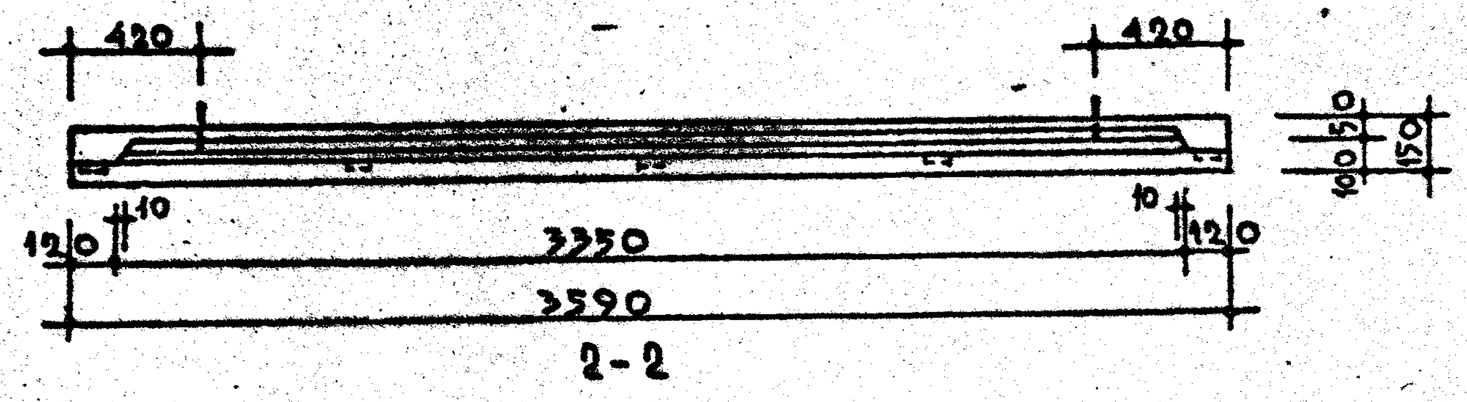

2-2

ХАРАКТЕРИСТИКА ИЗДЕЛИЯ			
ОБЪЁМ БЕТОНА		$м^3$	0,574
ВЕС		КГ	1435
ВЕС СТАЛИ	НА АРМАТУРНЫЕ ЭЛЕМЕНТЫ	КГ	50.58
	НА ЗАКЛАДНЫЕ ДЕТАЛИ		7.89
РАСХОД СТАЛИ НА $1м^3$ БЕТОНА		КГ	101.86
МАРКА БЕТОНА			200

СХЕМА ОПИРАНИЯ ПЛИТЫ

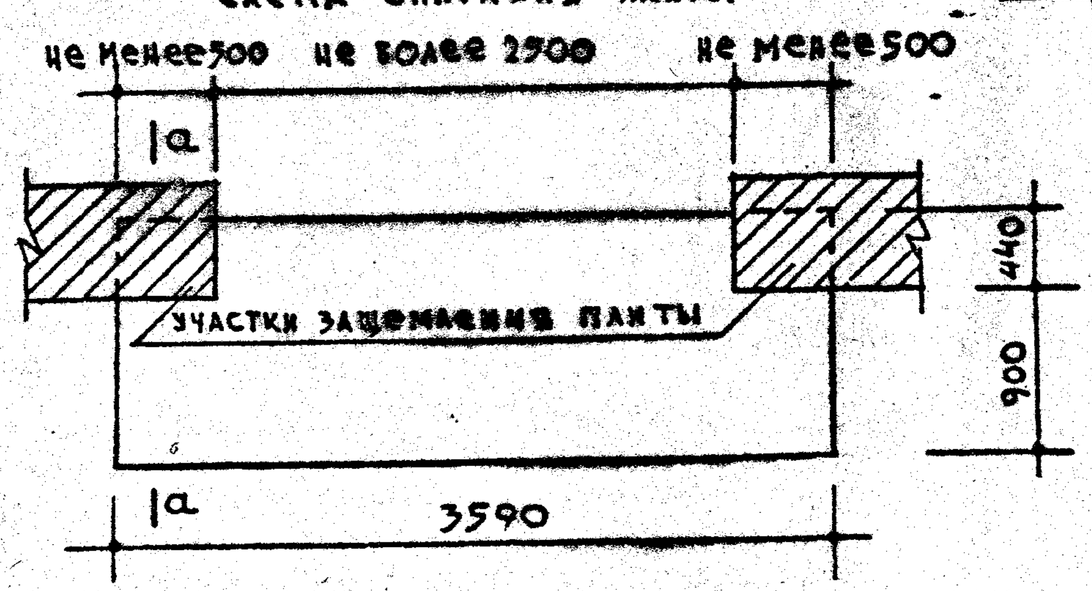

РАСЧЁТНАЯ СХЕМА

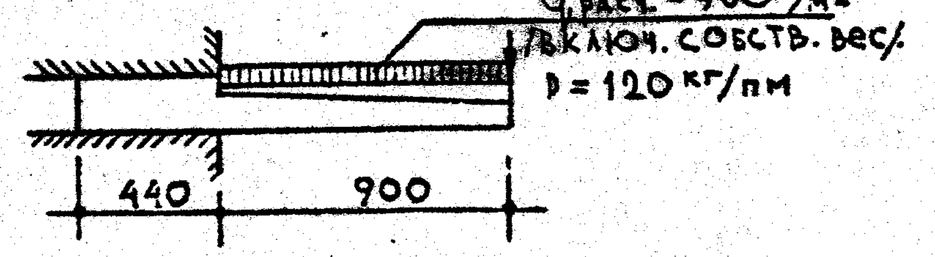

СХЕМА ПРИ ИСПЫТАНИИ

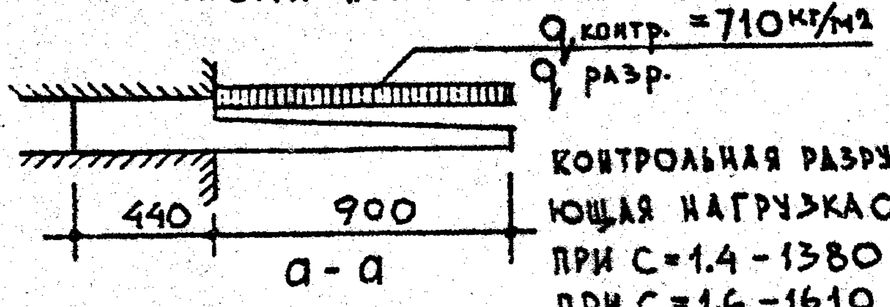

а-а

КОНТРОЛЬНАЯ РАЗРУШАЮЩАЯ НАГРУЗКА $q_{разр.}$
ПРИ С = 1.4 – 1380 кг/м²
ПРИ С = 1.6 – 1610 кг/м²

ПРИМЕЧАНИЯ:

1. Армирование см. лист 24
2. Указания по формованию балконных плит и антикоррозионной защите закладных деталей см. пояснительную записку. 3. Все контрольные нагрузки даны за вычетом собственного веса плиты.
4. Детали 5 и 6 см. лист 45

ТК 1971	Железобетонные балконные плиты для жилых зданий Плита балконная ПБ-36-6	Серия 1.137-3 Выпуск 1 · Лист 23

Состав альбома: ОТДЕЛКИ — Гл. инж. арх-ра А. Локшин; ОТДЕЛКИ — Гл. инж. отд. А. Самойлов; Гл. инж. пр-ты М. Никитина; КТБ — Рук. бригады И. Гайсинский; Рук. группы Б. Шляпин; Ст. инж. А. Дорфман; Ст. инж. Н. Ищенко; Ст. инж. В. Скрыпина; Ст. инж. Б. Евко; Гл. инженер Г. Аксенова; Рук. отделения Г. Кинн; Рук. группы Ст. инж.; Просмотрил Т. Скрипова; Зам. директора Рук. отделения Рук. группы Ст. инж. Просмотрил

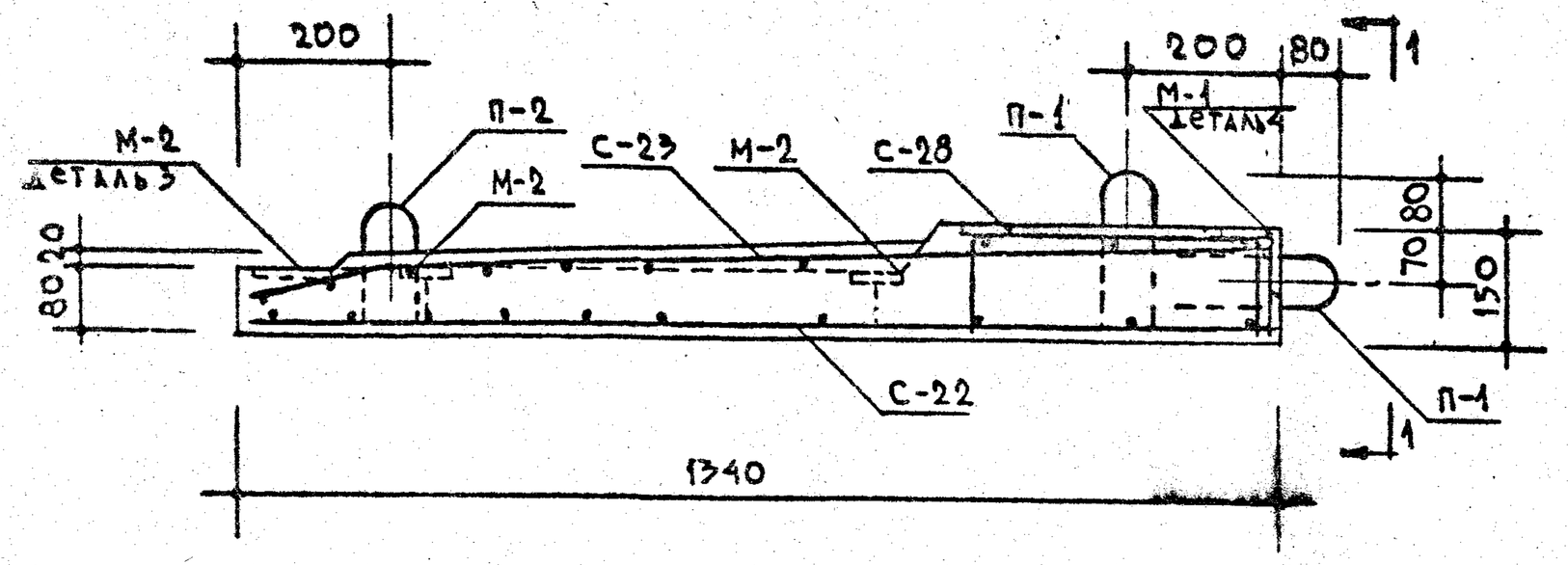

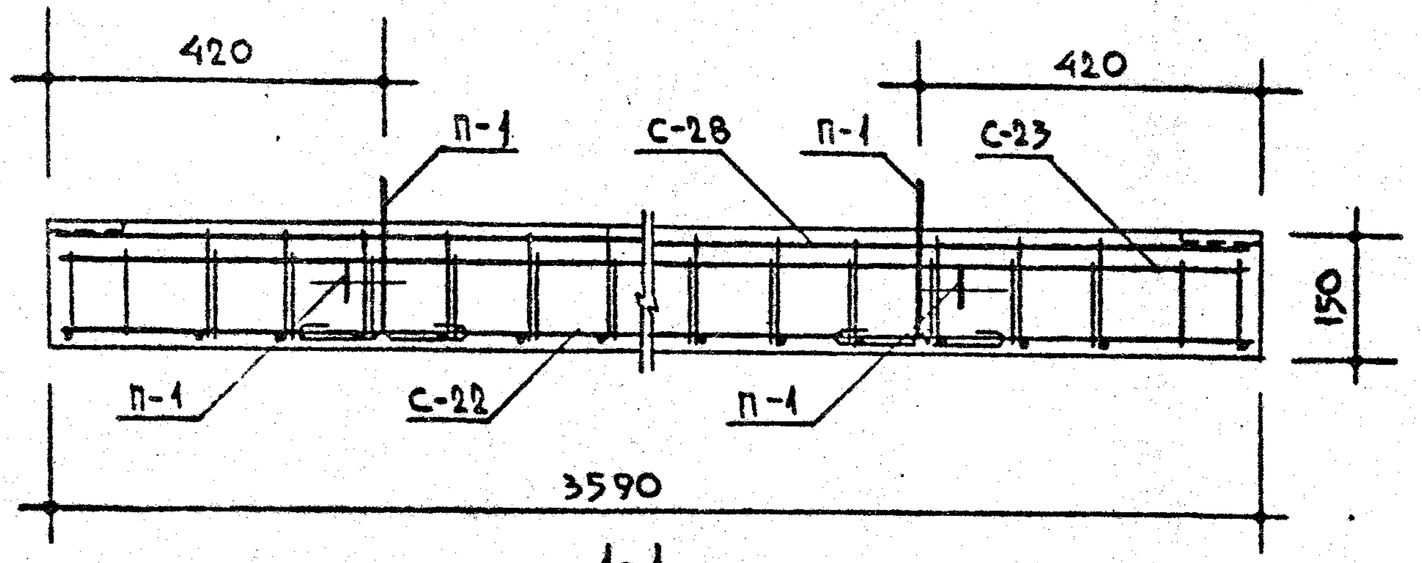

1-1

ВЫБОРКА СТАЛИ									
СТАЛЬ		АРМАТУРНЫЕ ЭЛЕМЕНТЫ				ЗАКЛАДНЫЕ ДЕТАЛИ			
		Ф12 А III	Ф8 А III	Ф10 А I	Ф5 В I	-100×6	∟110×70×8	-100×6	Ф10 А II
ДЛИНА	М	14.23	39.75	5.12	116.56	0.24	0.36	0.54	2.33
ВЕС	КГ	12.64	15.70	3.16	17.95	1.13	3.93	2.52	1.44
НОРМАТИВНОЕ СОПРОТИВЛЕНИЕ АРМАТУРЫ $R_a^н$	КГ/СМ²	4000		2400	5500	—	—	—	3000
ГОСТ		5781-61*			6727-53*	103-57*	8510-57	103-57*	5781-61*

СПЕЦИФИКАЦИЯ СТАЛЬНЫХ ЭЛЕМЕНТОВ					
ВИД	МАРКИ	КОЛ. ШТ.	ВЕС КГ 1 ЭЛЕМЕНТА	ВЕС КГ ОБЩИЙ	NN ЛИСТ
АРМАТУРНЫЕ ЭЛЕМЕНТЫ	С-22	1	15.78	15.78	55
	С-23	1	21.18	21.18	55
	С-28	1	10.68	10.68	57
	П-1	4	0.49	1.96	62
	П-2	2	0.49	0.98	62
ЗАКЛАДНЫЕ ДЕТАЛИ	М-1	3	1.55	4.65	62
	М-2	9	0.36	3.24	62

Примечания:

1. Детали 3 и 4 см. на листе 45
2. На сечении 1-1 закладные детали М-1 условно не показаны.
3. Все поперечные стержни сетки С-28 сварить с продольными стержнями сетки С-22 контактной точечной электросваркой.
4. Подъёмные петли завести за нижние стержни сетки С-22 и привязать к ним.

ЦНИИЭП жилища	ТК 1971	Железобетонные балконные плиты для жилых зданий	Серия 1.137-3
		Плита балконная ПБ-36-6. Армирование.	Выпуск 1 / Лист 24

Согласовано: Гл. инж. пр-та А. Локшин

Рук. отд. констр. Б. Шляпин; Гл. инж. пр-та А. Доформан; Рук. гр. инж. И. Мищенко; Ст. инженер В. Щербинина; Проверил Б. Евко

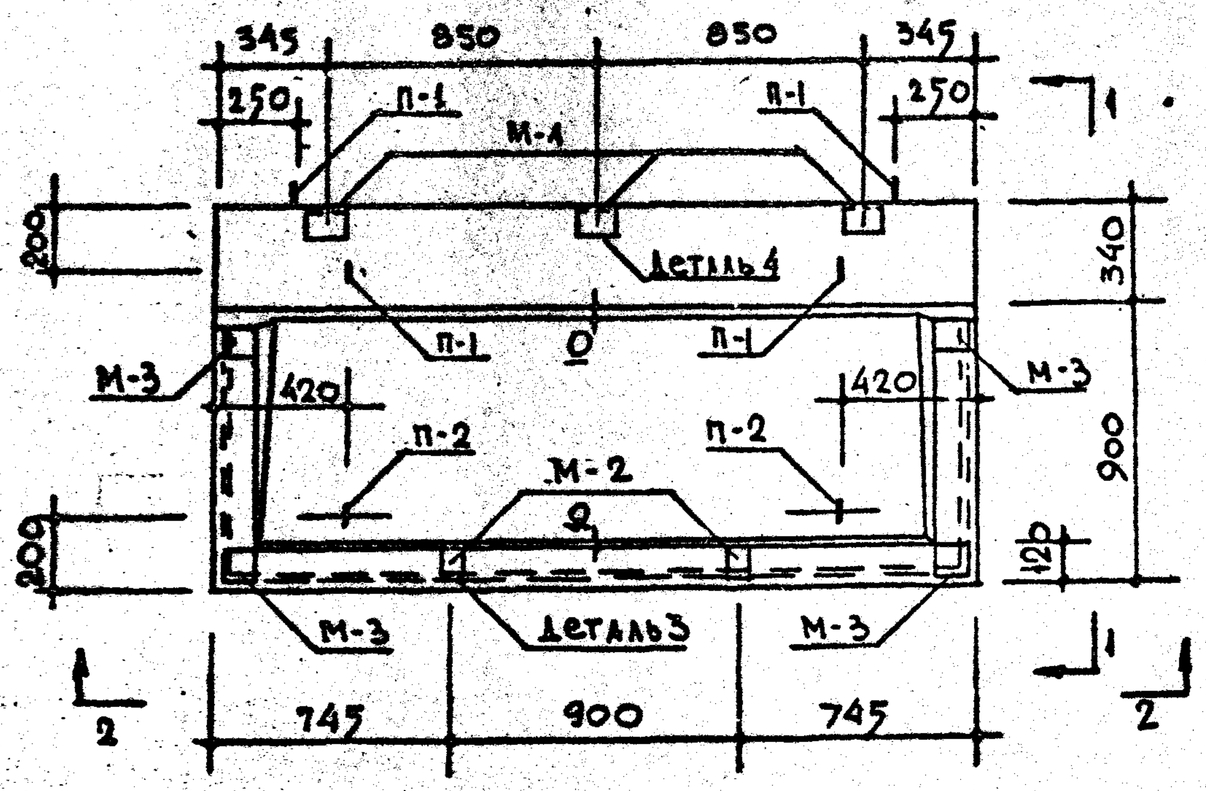

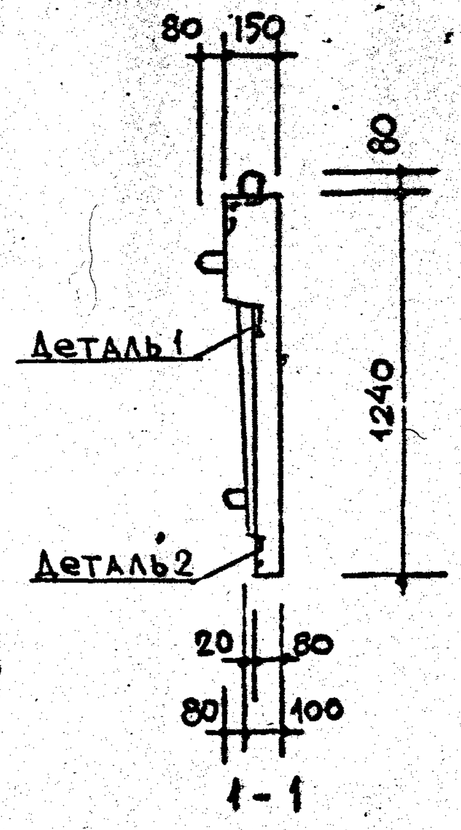

Схема опирания плиты

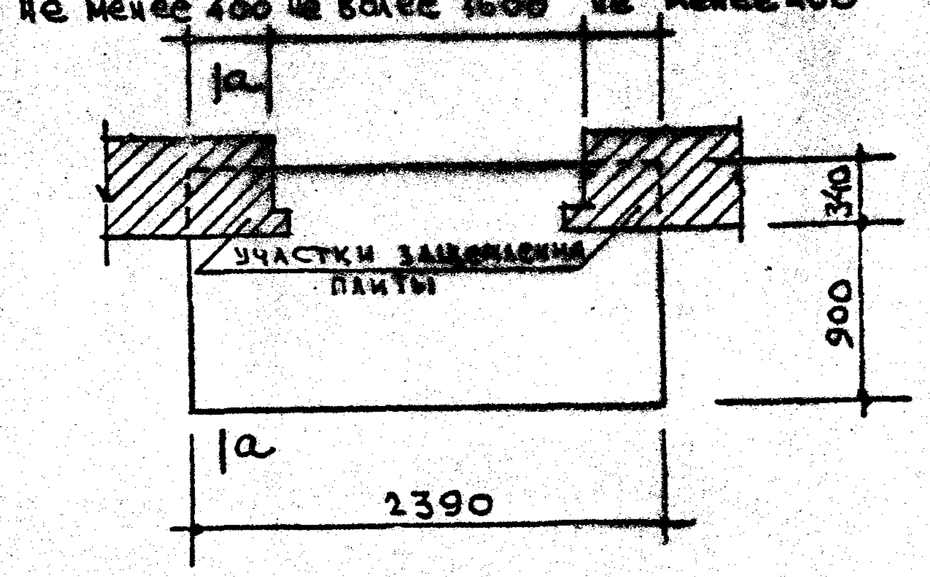

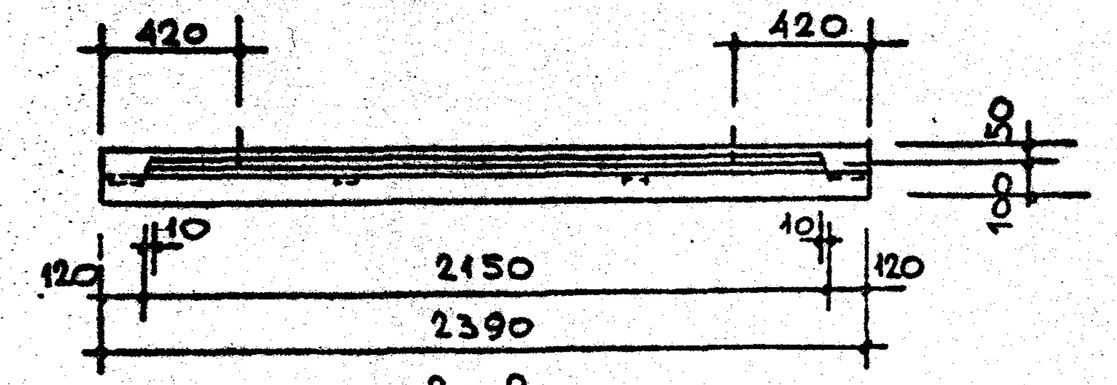

Характеристика изделия			
Объем бетона		м³	0.349
Вес		кг.	873
Вес стали	на арматурные элементы	кг.	29.59
	на закладные детали		7.57
Расход стали на 1м³ бетона		кг.	106.48
Марка бетона			200

Расчётная схема

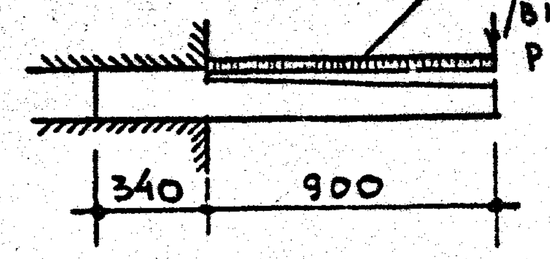

Схема при испытании

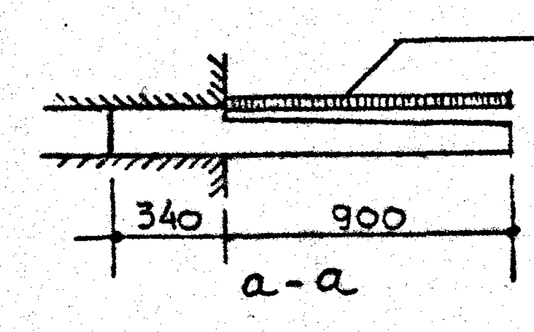

Примечания:
1. Армирование см. лист 26
2. Указания по формованию балконных плит и антикоррозионной защите закладных деталей см. пояснительную записку. 3. Все контрольные нагрузки даны за вычетом собственного веса плиты.

ТК	Железобетонные балконные плиты для жилых зданий.	Серия 1.137-3
1971	Плита балконная ПБ-24-5а	Выпуск 1 / Лист 25

ЦНИИЭП жилища

Гл. инж. Дирекции Шляхин; Рук. отд. констр. Докшин; Рук. отделения Самойлов; Гл. инж. пр-та Кукерман; Технолог Гайсинский
Проектировал Гинцензо; Ст. инженер Дорфман; Рук. гр. инж. Дорфман; Проверил Крипа

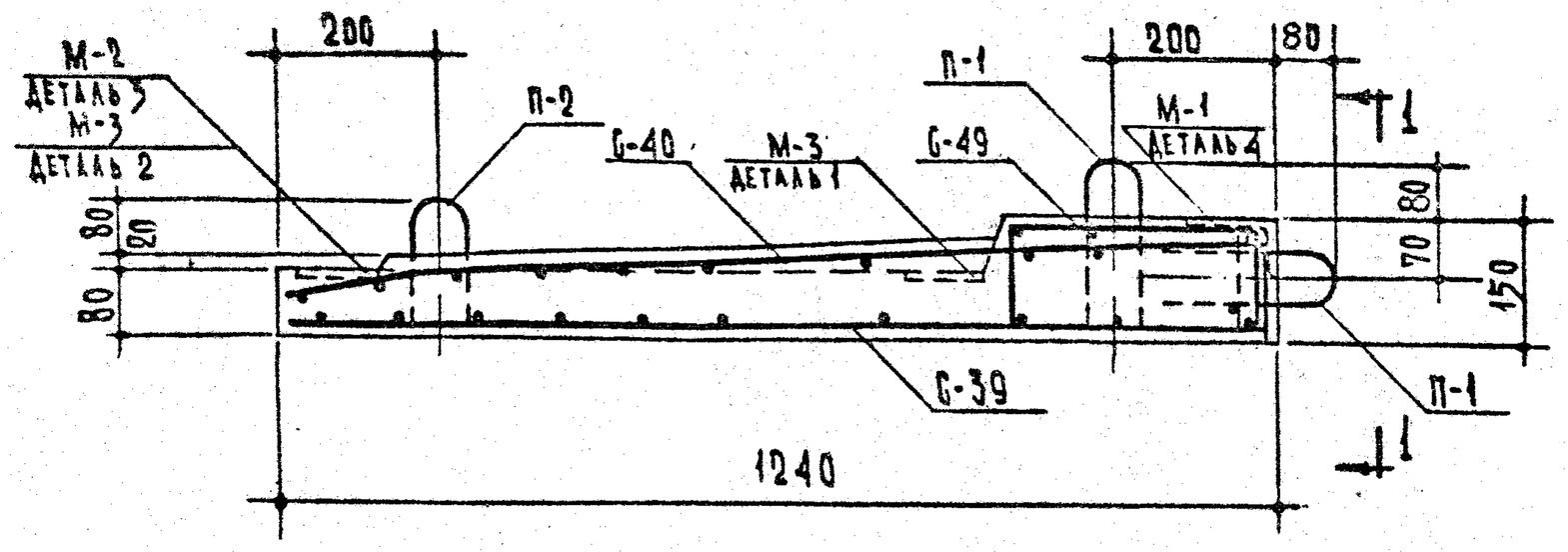

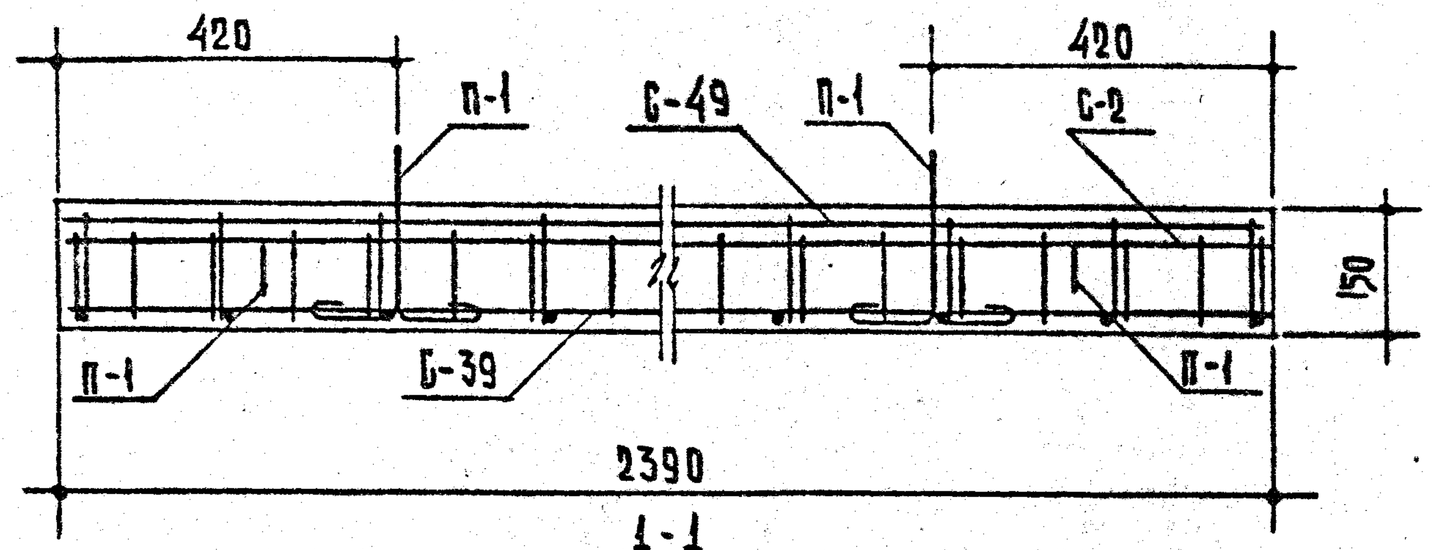

Спецификация стальных элементов					
Вид	Марки	Кол. шт.	Вес кг: 1 элемента	Вес кг: общий	№№ лист
Арматурные элементы	С-39	1	8,24	8,24	63
	С-40	1	14,06	14,06	63
	С-49	1	4,35	4,35	67
	П-1	4	0,49	1,96	62
	П-2	2	0,49	0,98	62
Закладные детали	М-1	3	1,55	4.65	62
	М-2	2	0,36	0,72	62
	М-3	4	0,55	2,20	62

Выборка стали								
Сталь		Арматурные элементы				Закладные детали		
		ф10АIII	ф8АIII	ф5ВI	ф10АI	L110×70×8	-100×6	ф10АII
Длина	м	9,44	26,40	67,59	4.80	0,36	0,52	1,95
Вес	кг	5,82	10,43	10,40	2.94	3,92	2,45	1,20
Нормативное сопротивление арматуры $R_a^н$	кг/см²	4000	4000	5500	2400	—	—	3000
ГОСТ		5781-61*		6727-53*	5781-61*	8510-57	103-57*	5781-61*

Примечания:

1. Детали 1,2,3 и 4 см. на листе 45
2. На сечении 1-1 закладные детали М-1 условно не показаны
3. Все поперечные стержни сетки С-49 сварить с продольными стержнями сетки С-39 контактной точечной электросваркой.
4. Подъемные петли завести за нижние стержни сетки С-39 и привязать к ним.

ТК	Железобетонные балконные плиты для жилых зданий.	Серия 1.137-3	
1971	Плита балконная ПБ-24-5а. Армирование.	Выпуск 1	Лист 26

Согласовано: Гл. инж. пр-та А. Локшин

Инженер: Рук. гр. инж. Н. Ковпинец; Ст. инженер А. Дорфман; Рук. отд. конст. Б. Шаптин; Гл. инж. пр-та А. Дорфман; Рук. гр. инж. И. Мищенко; Ст. инженер Н. Ковпинец; Проверил А. Дорфман

Инженер: Гл. инж. пр-та Ю. Шаптин; Рук. гр. инж. А. Дорфман; Ст. инженер И. Мищенко; Проверил А. Дорфман

ЦНИИЭП жилища

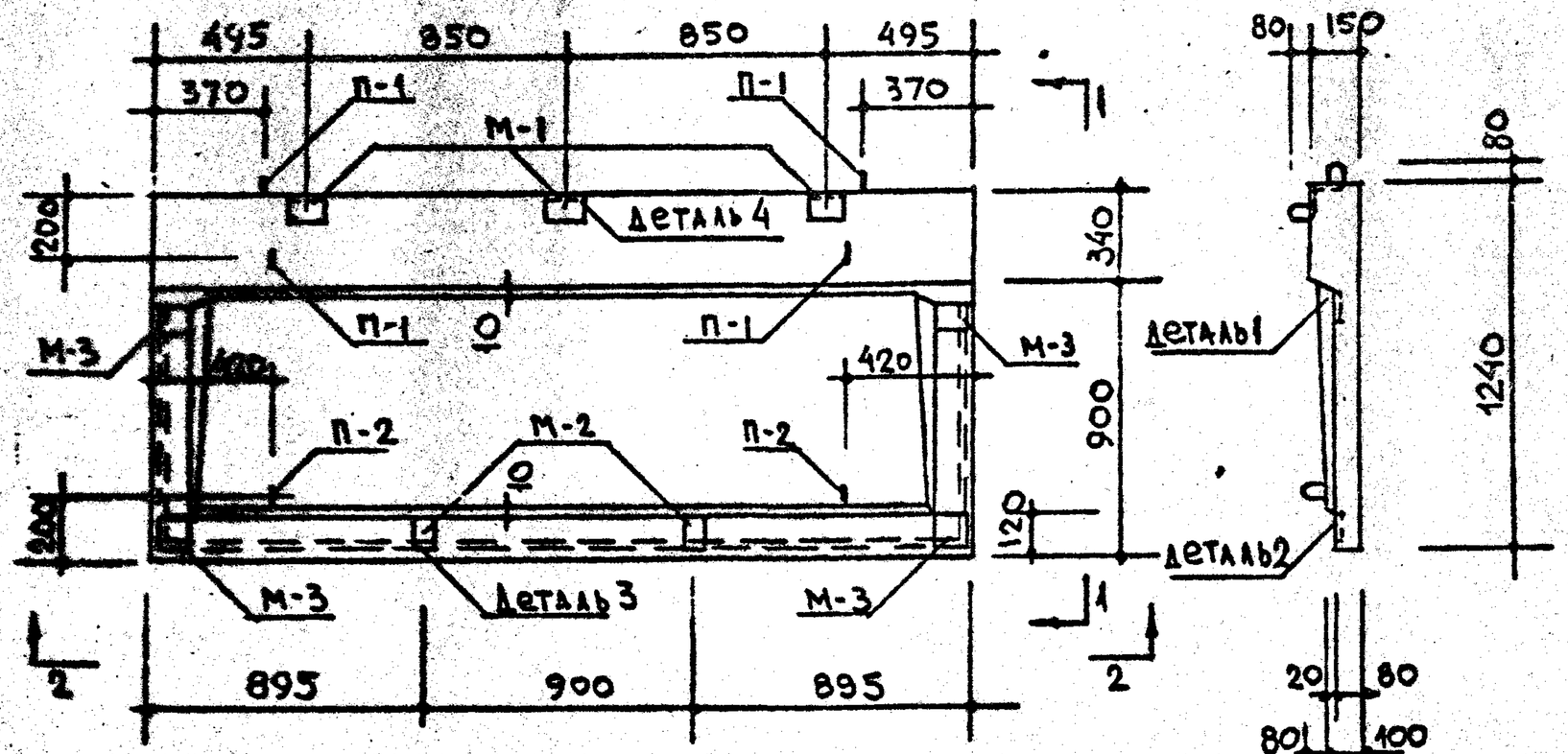

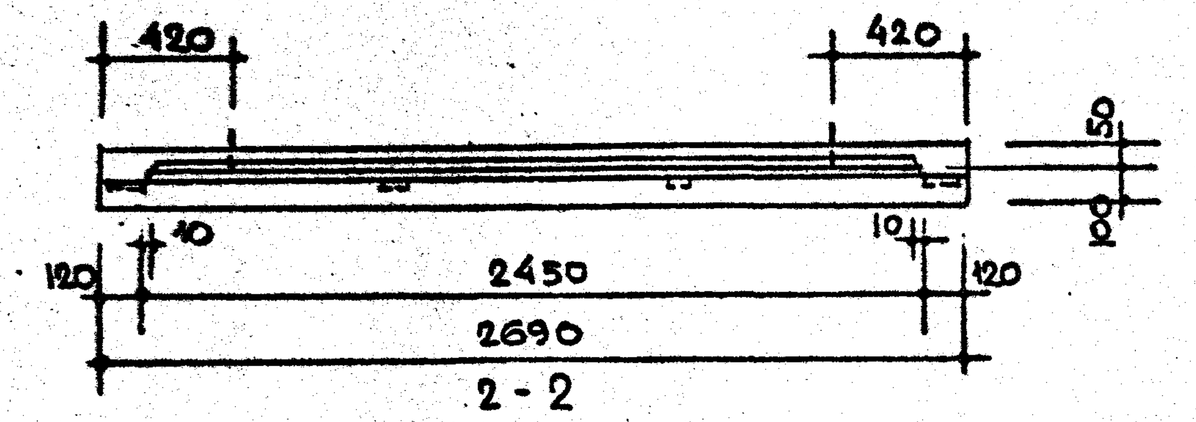

ХАРАКТЕРИСТИКА ИЗДЕЛИЯ			
Объём бетона		м³	0.389
Вес		кг	972
Вес стали	на арматурные элементы	кг	32.81
	на закладные детали		7.57
Расход стали на 1м³ бетона		кг	103.80
Марка бетона.			200

Схема опирания плиты

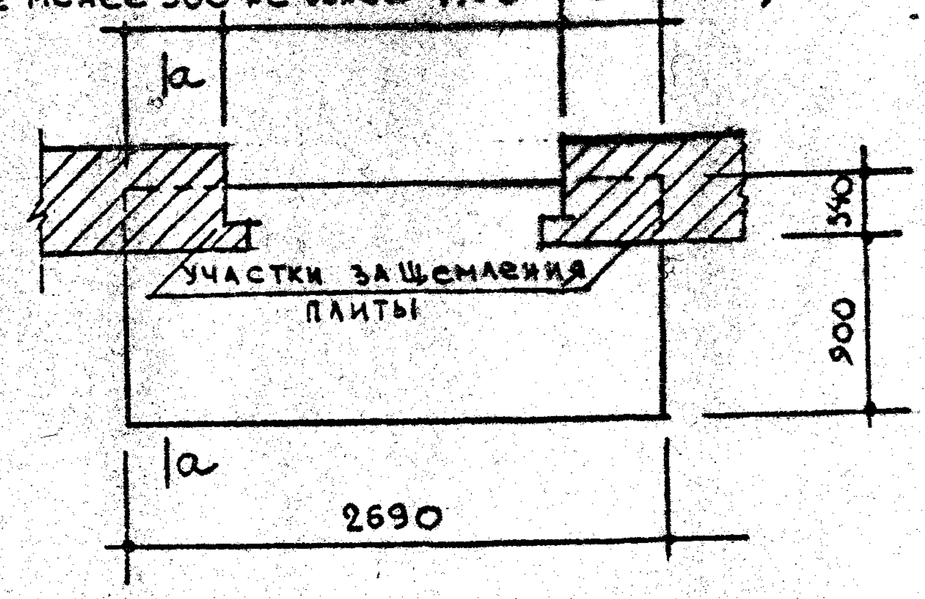

Расчётная схема

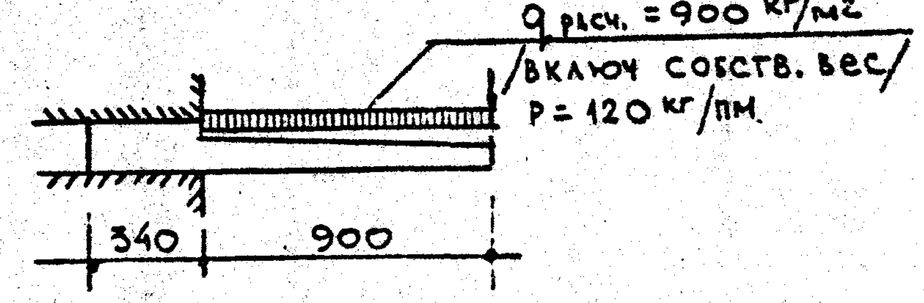

Схема при испытании

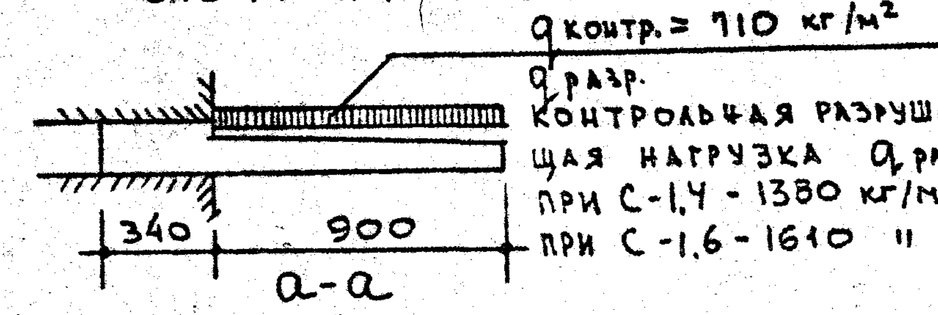

Примечания:
1. Армирование см. лист 28
2. Указания по формованию балконных плит и антикоррозионной защите закладных деталей см. пояснительную записку. 3. Все контрольные нагрузки даны за вычетом собственного веса плиты.

ТК	Железобетонные балконные плиты для жилых зданий	серия 1.137-3
1971	Плита балконная ПБ-27-5а	выпуск 1 / лист 27

ЦНИИЭП жилища

Гл. инж. мастерской Сафонова
Рук. отделения Крылова
Гл. инж. проекта Соколов
Гл. конс. Цукерман
Гл. спец. Гайсинский
Н. контр. Дорфман

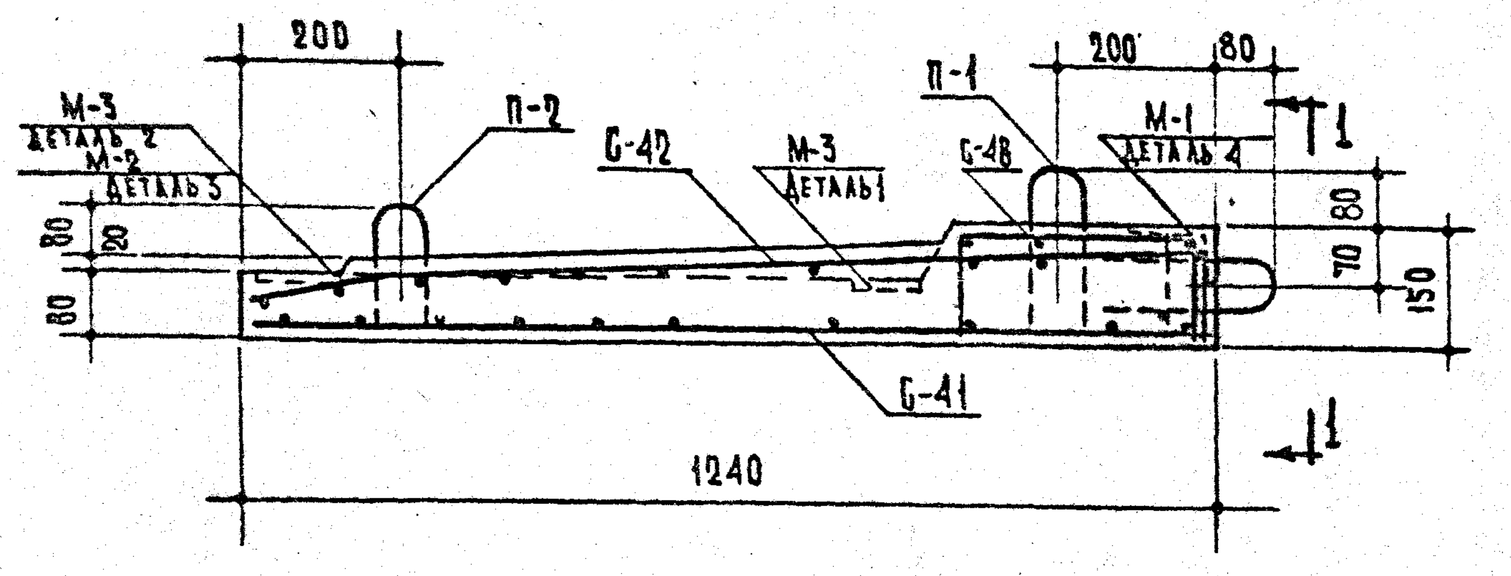

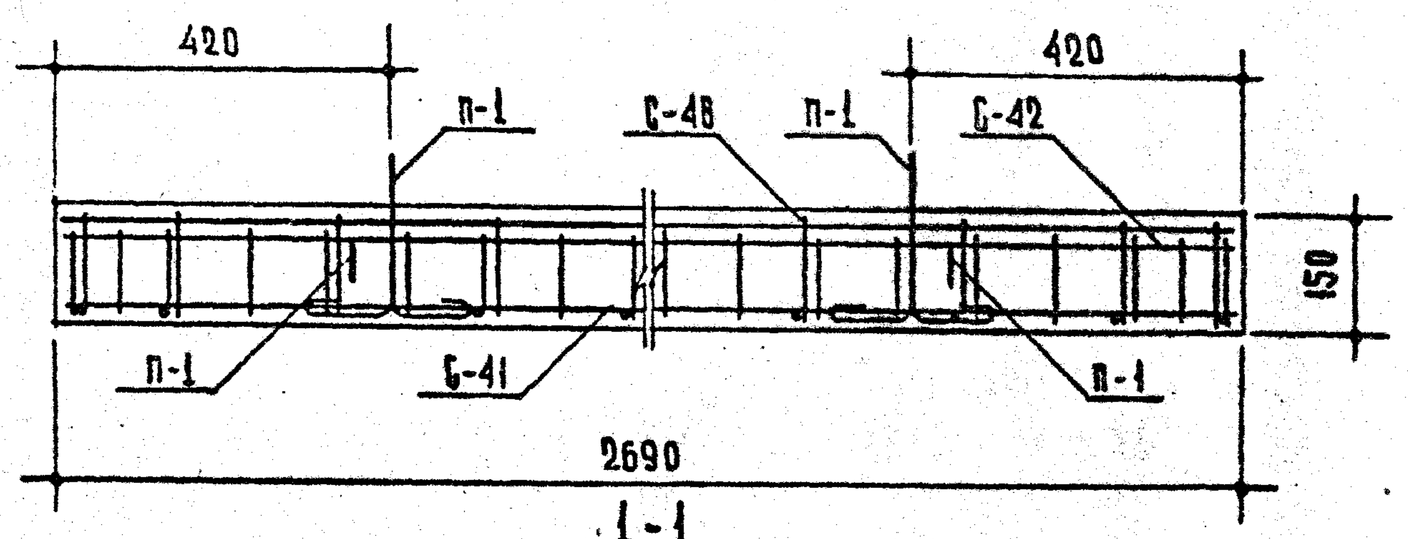

Спецификация стальных элементов					
Вид	Марки	Кол. шт.	Вес кг: 1 элемента	Вес кг: общий	№ лист
Арматурные элементы	С-41	1	9,36	9,36	64
	С-42	1	15,57	15,57	64
	С-4Б	1	4,94	4,94	67
	П-1	4	0,49	1,96	62
	П-2	2	0,49	0,98	62
Закладные детали	М-1	3	1,55	4,65	62
	М-2	2	0,36	0,72	62
	М-3	4	0,55	2,20	62

Выборка стали								
Сталь		Арматурные элементы				Закладные детали		
		ф8 AIII	ф10 AIII	ф5 BI	ф10 AI	L 110×70×8	−100×6	ф10 AIII
Длина	м	29.04	10,64	76,79	4.80	0,36	0,52	1,94
Вес	кг	11,47	6,56	11.84	2.94	3,93	2,44	1,20
Нормативное сопротивление арматуры $R_н$	кг/см²	4000	4000	5500	2400	—	—	2400
ГОСТ		5781-61*		6727-53*	5781-61*	8510-57	103-57*	5781-61*

Примечания:

1. Детали 1,2,3 и 4 см. на листе 45
2. На сечении 1-1 закладные детали М-1 условно не показаны.
3. Все поперечные стержни сетки С-4Б сварить с продольными стержнями сетки С-41 контактной точечной электросваркой.
4. Подъёмные петли завести за нижние стержни сетки С-41 и привязать к ним.

Согласовано: Гл. инж. пр-та А. Докшин

ЦНИИЭП жилища

Гл. инж. пр-та	Р. Шарлин
Рук. гр. инж.	А. Дорфман
Ст. инженер	И. Ищенко
Проверил	Н. Ковлинец
	А. Дорфман

ТК	Железобетонные балконные плиты для жилых зданий.	Серия 1.137-5	
1971	Плита балконная ПБ-27-5а. Армирование.	Выпуск 1	Лист 28

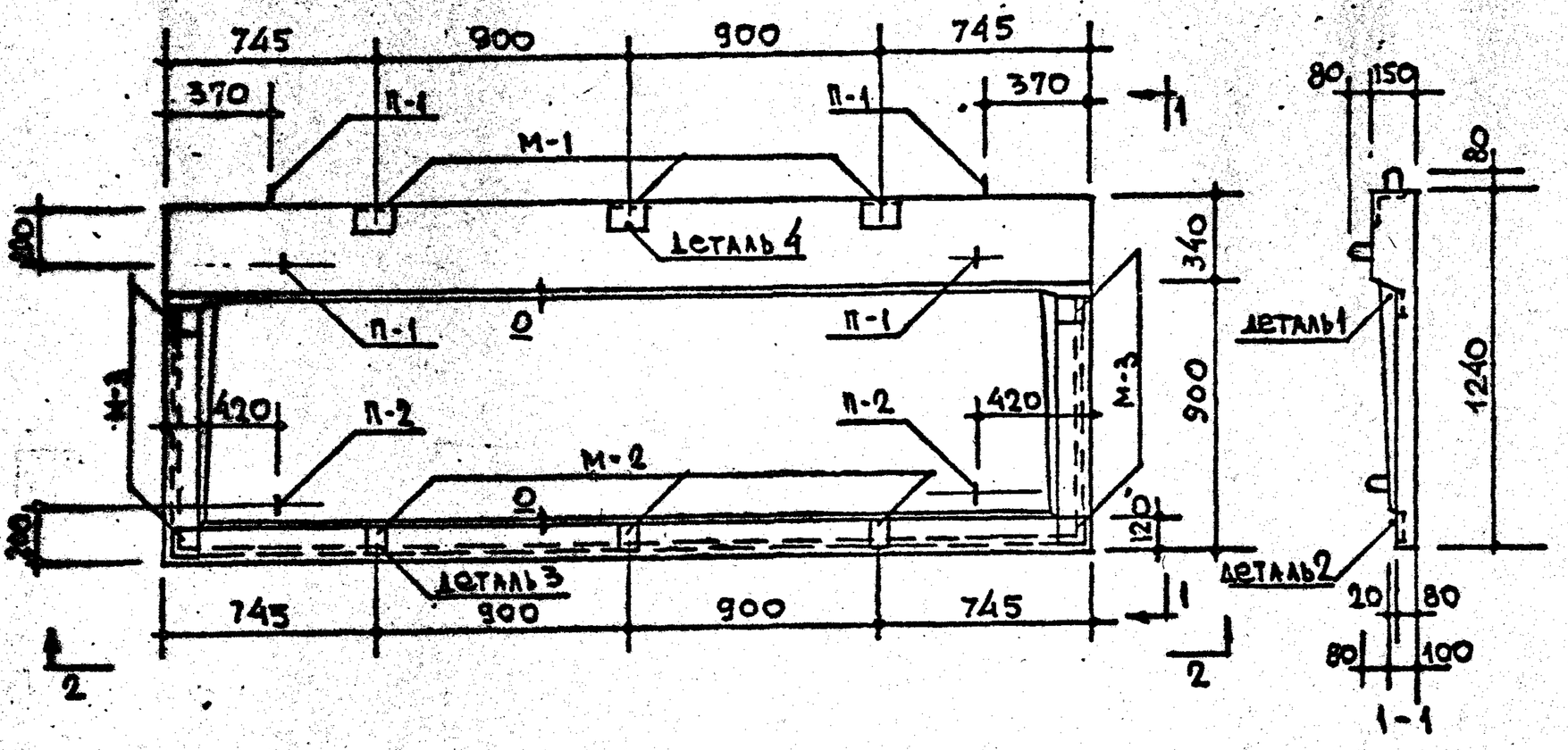

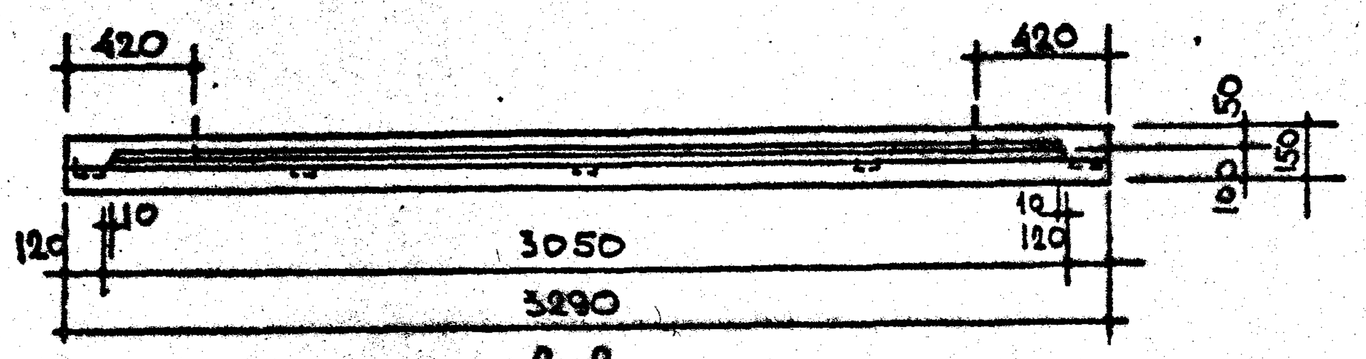

2-2

СХЕМА ОПИРАНИЯ ПЛИТЫ

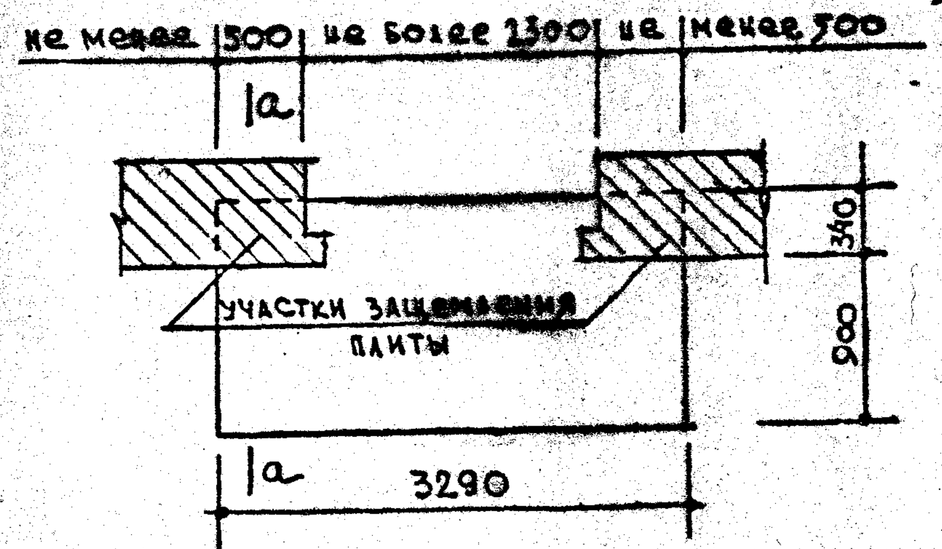

РАСЧЕТНАЯ СХЕМА

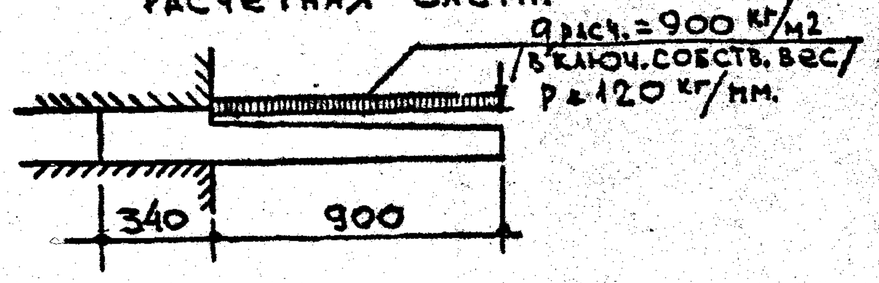

СХЕМА ПРИ ИСПЫТАНИИ

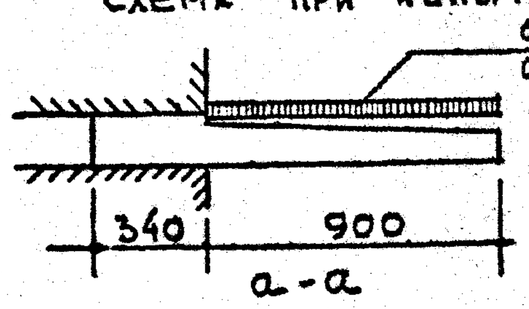

КОНТРОЛЬНАЯ РАЗРУШАЮЩАЯ НАГРУЗКА q разр.
ПРИ C=1,4 - 1380 кг/м²
ПРИ C=1,6 - 1610 "

а-а

ХАРАКТЕРИСТИКА ИЗДЕЛИЯ.			
ОБЪЁМ БЕТОНА		м³	0,477
ВЕС		кг	1192
ВЕС СТАЛИ	НА АРМАТУРНЫЕ ЭЛЕМЕНТЫ	кг	47.10
	НА ЗАКЛАДНЫЕ ДЕТАЛИ		7.93
РАСХОД СТАЛИ НА 1м³ БЕТОНА		кг	115.37
МАРКА БЕТОНА			200

ПРИМЕЧАНИЯ:
1. Армирование см. лист 30
2. Указания по формованию балконных плит и антикоррозийной защите закладных деталей см. пояснительную записку. 3. Все контрольные нагрузки даны за вычетом собственного веса плиты.

ТК	Железобетонные балконные плиты для жилых зданий.	Серия 1.137-3	
1971	Плита балконная ПБ-33-5а	Выпуск 1	Лист 29

ЦНИИЭП жилища

Зам. директора Рук. отделения Проектный работ. Рук. отд. конст. Гл. инж. пр-та Рук. гр. инж. Ст. инженер А. Криппа Проверил Б. Шаяпин А. Дорфман И. Мищенко И. Ковшинец К. Дорфман

СОГЛАСОВАНО
Отдел N17 Гл. инж. пр-та А. Локшин
Отдел N10 Гл. инж. отд. А. Самойлов
Гл. инж. пр-та Е. Цукерман
КТБ Технолог Гл. инж. пр-та И. Гайсинский

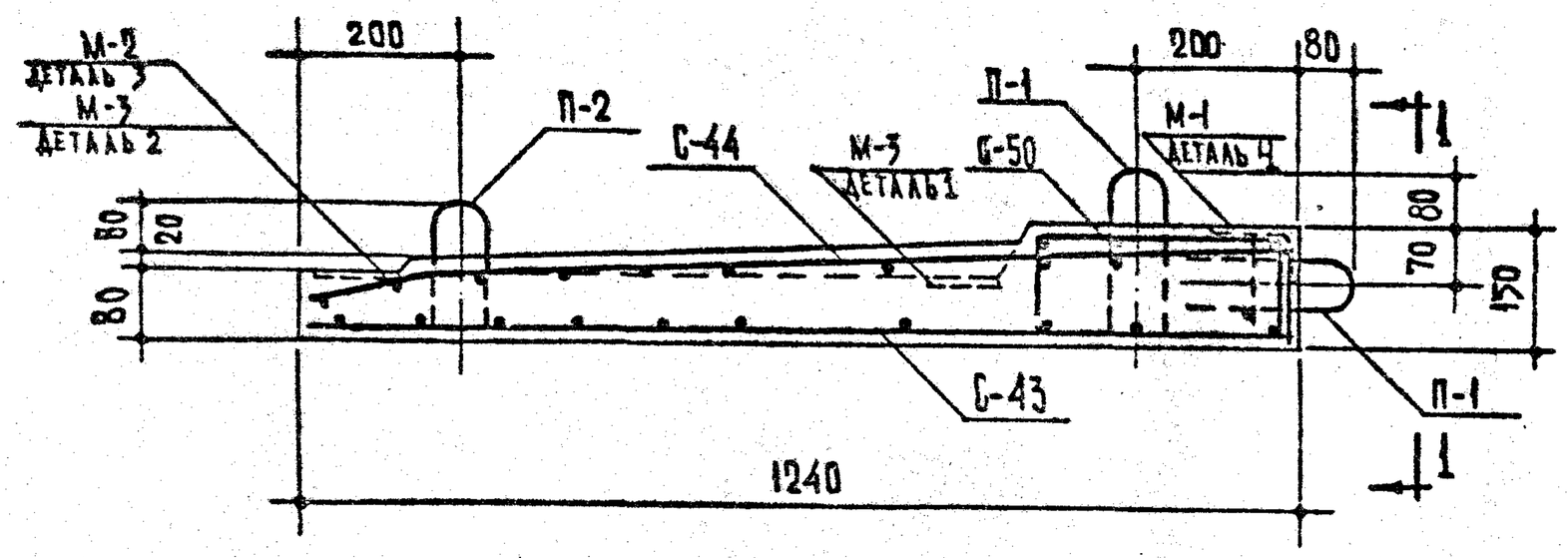

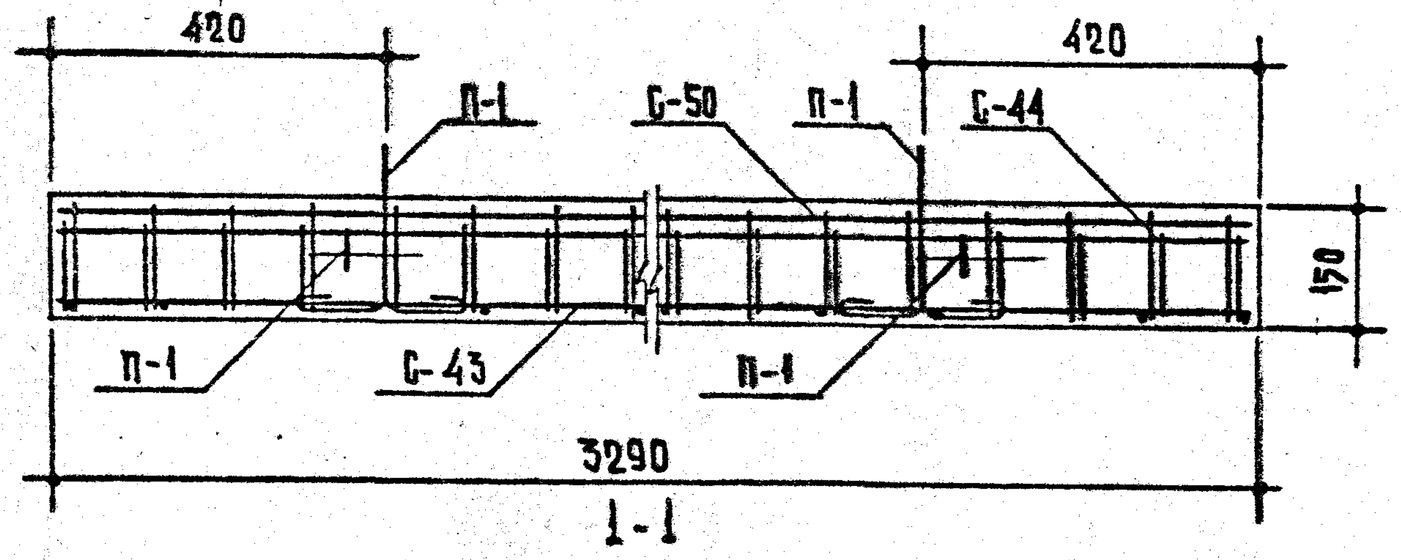

Спецификация стальных элементов					
Вид	Марки	Кол. шт.	Вес кг. 1 элемента	Вес кг. общий	№ лист
Арматурные элементы	С-43	1	15,63	15,63	65
	С-44	1	18,06	18,06	65
	С-50	1	10,47	10,47	67
	П-1	4	0,49	1,96	62
	П-2	2	0,49	0,98	62
Закладные детали	М-1	3	1,55	4,65	62
	М-2	3	0,36	1,08	62
	М-3	4	0,55	2,20	62

Выборка стали								
Сталь		Арматурные элементы				Закладные детали		
		ф14 АIII	ф8 АIII	ф5 ВI	ф10 АI	L110×70×8	-100×6	ф10 АII
Длина	м	13,04	33,00	99,62	4.80	0,36	0,58	2,07
Вес	кг	15,78	13,04	15,34	2,94	3,93	2,72	1,28
Нормативное сопротивление арматуры $R_a^н$	кг/см²	4000		5500	2400	—	—	3000
ГОСТ		5781-61*		6727-53*	5781-61*	8510-57	103-57*	5781-61*

Примечания:

1. Детали 1,2,3 и 4 см. на листе 45
2. На сечении 1-1 закладные детали М-1 условно не показаны.
3. Все поперечные стержни сетки С-50 сварить с продольными стержнями сетки С-43 контактной точечной электросваркой.
4. Подъёмные петли завести за нижние стержни сетки С-43 и привязать к ним.

ТК	Железобетонные балконные плиты для жилых зданий.	Серия 1.137-3
1971	Плита балконная ПБ-33-5а. Армирование.	Выпуск 1 / Лист 3

Согласовано: Гл. инж. пр-та Л. Локшин

Рук. отд. констр. Гл. инж. пр-та Б. Шляпин; Рук. гр. инж. А. Дорфман; Ст. инженер И. Мищенко; Проверил Н. Ковпинец; А. Дорфман

ЦНИИЭП жилища

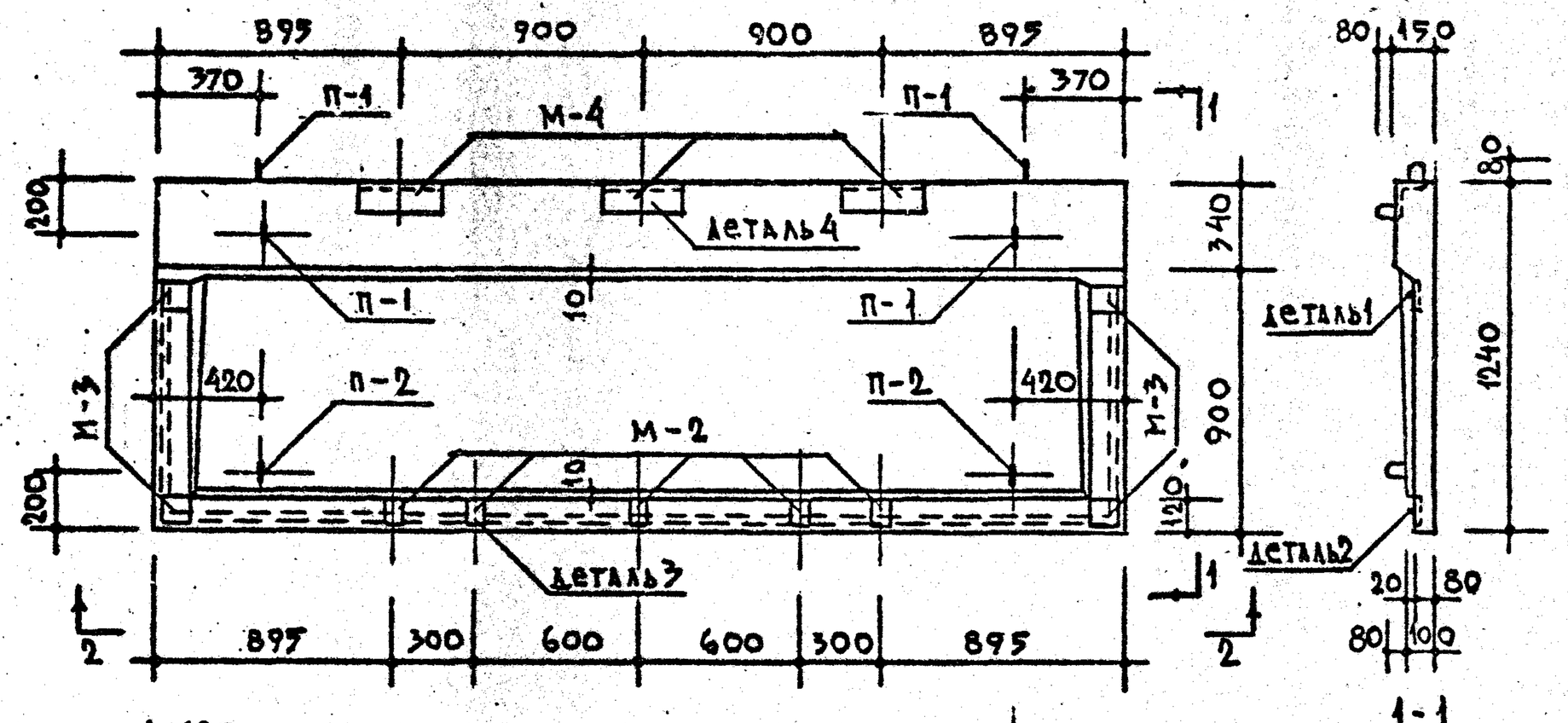

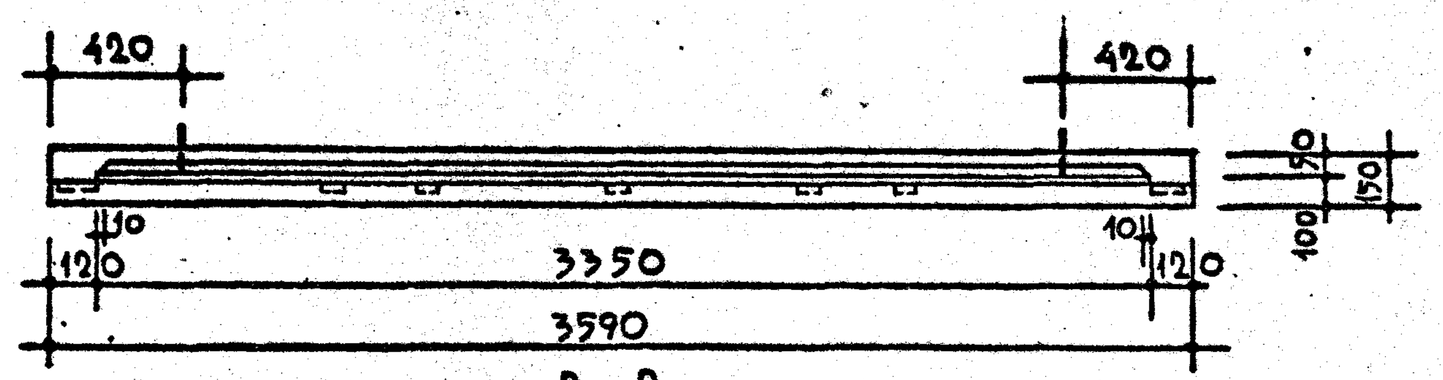

СХЕМА ОПИРАНИЯ ПЛИТЫ

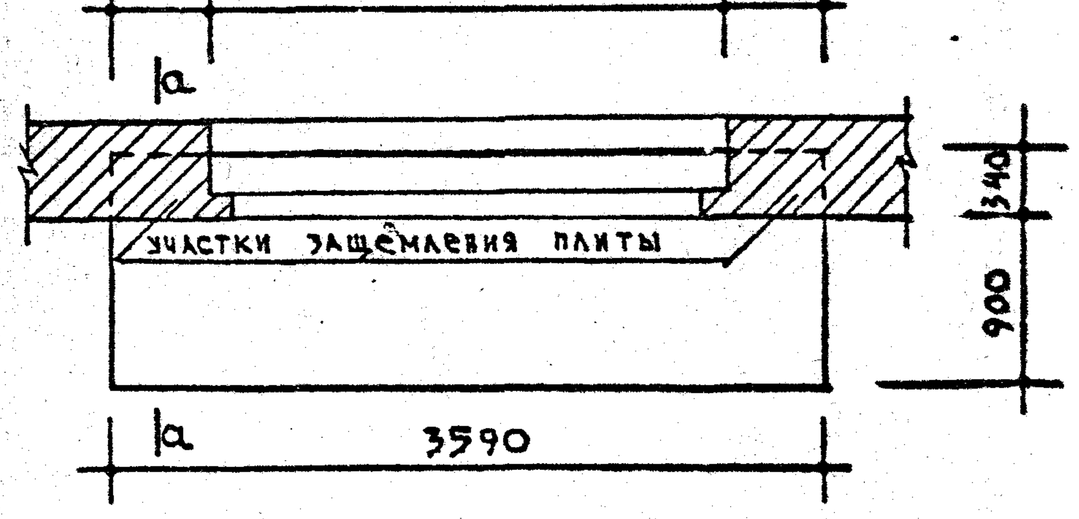

РАСЧЁТНАЯ СХЕМА

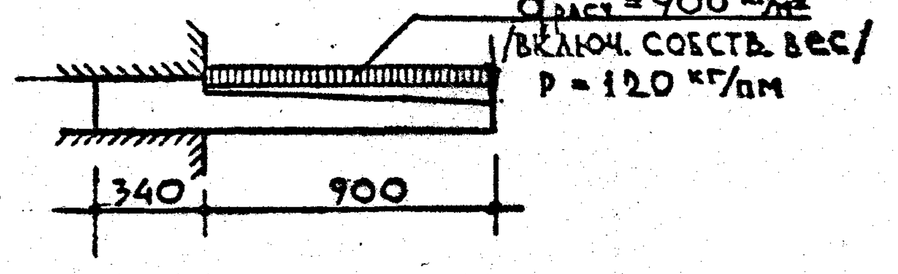

СХЕМА ПРИ ИСПЫТАНИИ

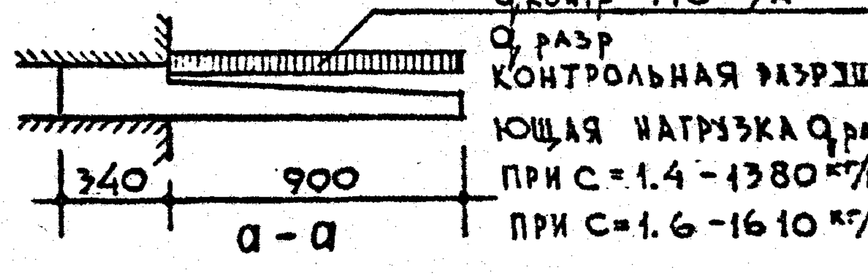

ХАРАКТЕРИСТИКА ИЗДЕЛИЯ			
ОБЪЁМ БЕТОНА		$м^3$	0,520
ВЕС		КГ	1300
ВЕС СТАЛИ	НА АРМАТУРНЫЕ ЭЛЕМЕНТЫ	КГ	51.09
	НА ЗАКЛАДНЫЕ ДЕТАЛИ		14.98
РАСХОД СТАЛИ НА $1м^3$ БЕТОНА		КГ	127.05
МАРКА БЕТОНА			200

Примечания:
1. Армирование см. лист 32
2. Указания по формованию балконных плит и антикоррозийной защите закладных деталей см. пояснительную записку. 3. Все контрольные нагрузки даны за вычетом собственного веса плиты.

СОГЛАСОВАНО

ОТДЕЛ №17	ГЛ. ИНЖ. ПР-ТА	А. ЛОКШИН
ОТДЕЛ №10	ГЛ. ИНЖ. ОТД.	А. САМОЙЛОВ
	ГЛ. ИНЖ. ПР-ТЫ	Е. ДУКЕРМАН
КТБ	ГЛ. КОНСТР. ГЛ. ИНЖ. ПР-ТА	М. ГАЙСИНСКИЙ

		Г. ШЛЯПИН
		А. ДОРФМАН
		И. ЖИЩЕНКО
		В. ЩЕРБИНИНА
		Б. ЕВКО

ЗАМ. ДИРЕКТОРА	РУК. ОТД. УНИСТР.	
РУК. ОТДЕЛЕНИЯ	ГЛ. ИНЖ. ОТД.	
ПРОЕКТНЫХ РАБОТ	РУК. Гр. ИНЖ.	
	ГЛ. ИНЖ.	ПРОВЕРИЛ
К. ЕРИППА		

ЦНИИЭП ЖИЛИЩА

ТК	Железобетонные балконные плиты для жилых зданий.		Серия 1.137-3
1971	Плита балконная ПБ-36-5а	Выпуск 1	Лист 31

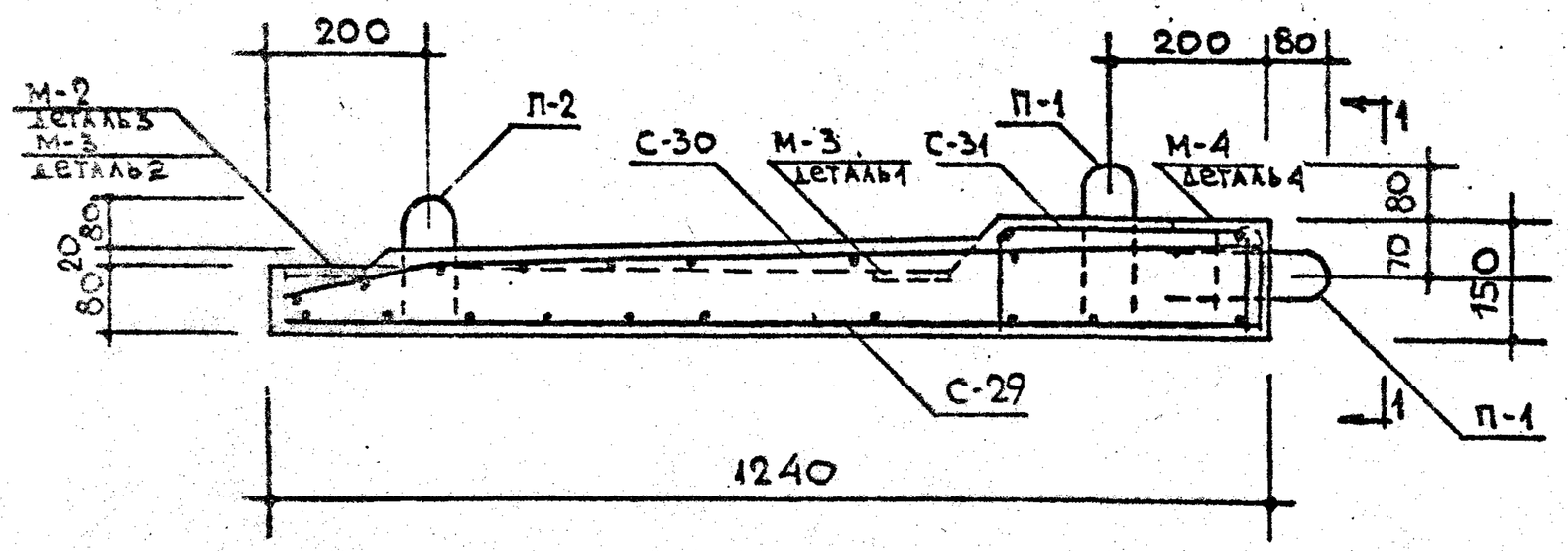

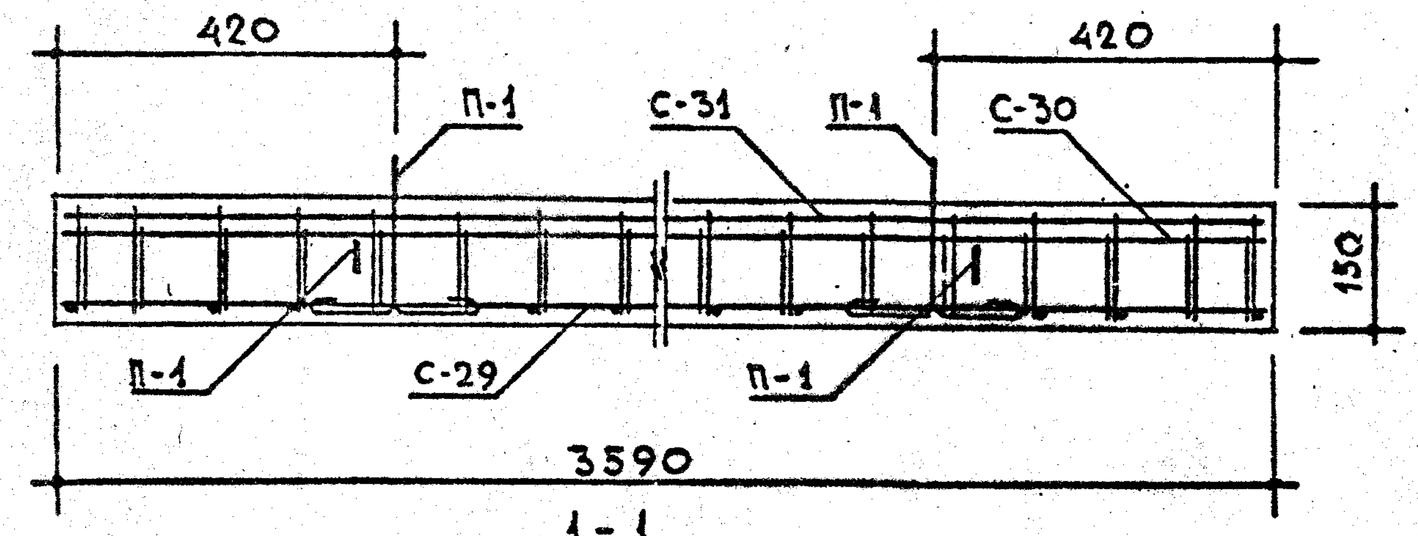

1-1

Спецификация стальных элементов					
Вид	Марки	Кол. шт.	Вес кг. элемента	Вес кг. общий	NN лист
Арматурные элементы	С-29	1	17,12	17,12	58
	С-30	1	20,08	20,08	58
	С-31	1	10,95	10,95	59
	П-1	4	0,49	1,96	62
	П-2	2	0,49	0,98	62
Закладные детали	М-2	4	0,36	1,44	62
	М-3	4	0,55	2,20	62
	М-4	3	3,78	11,34	62

Выборка стали								
Сталь		Арматурные элементы				Закладные детали		
		Ф14 АIII	Ф8 АIII	Ф10 АI	Ф5 ВI	L 110×70×8	-100×6	Ф10 АII
Длина	м	14.25	36.96	4.76	105.91	0.90	0,64	3.52
Вес	кг	17.24	14.60	2.94	16.31	9.81	3.00	2.17
Нормативное сопротивление арматуры $R_a^н$	кг/см²	4000		2400	5500	—	—	3000
ГОСТ		5781-61*			6727-53*	8510-57	103-57*	5781-61*

Примечания:

1. Детали 1,2,3 и 4 см. на листе 45
2. На сечении 1-1 закладные детали М-4 условно не показаны.
3. Все поперечные стержни сетки С-31 сварить с продольными стержнями сетки С-29 контактной точечной электросваркой.
4. Подъёмные петли завести за нижние стержни сетки С-29 и привязать к ним.

Т.К.	Железобетонные балконные плиты для жилых зданий.	Серия 1.137-3
1971	Плита балконная ПБ-36-5а. Армирование.	Выпуск 1 / Лист 32

ЦНИИЭП жилища

Гл. инж. пр-та А. Локшин
Гл. инж. пр-та А. Дорфман
Рук. гр. инж. И. Мищенко
Ст. инженер В. Щербинина
Проверил Б. Евко

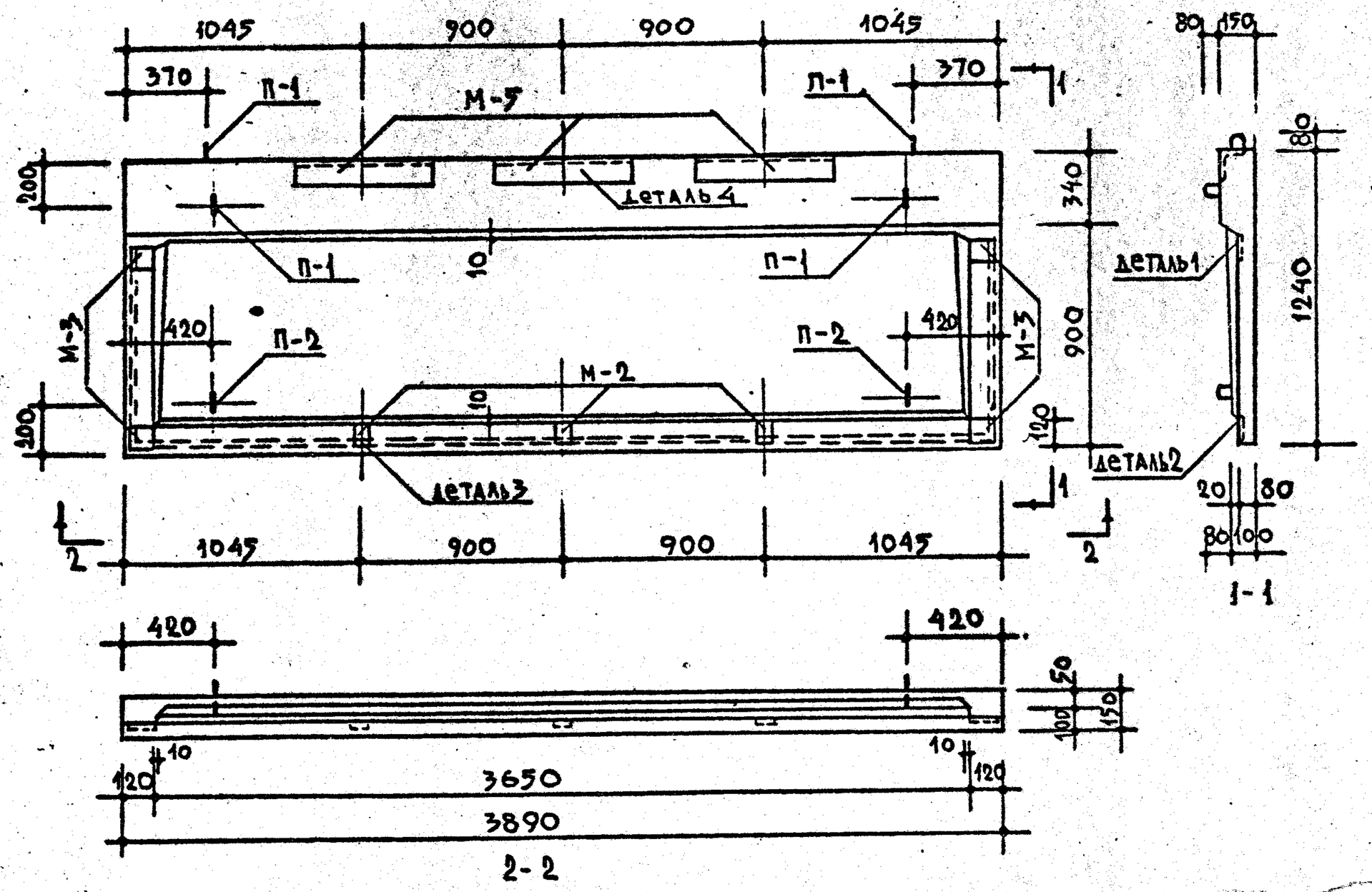

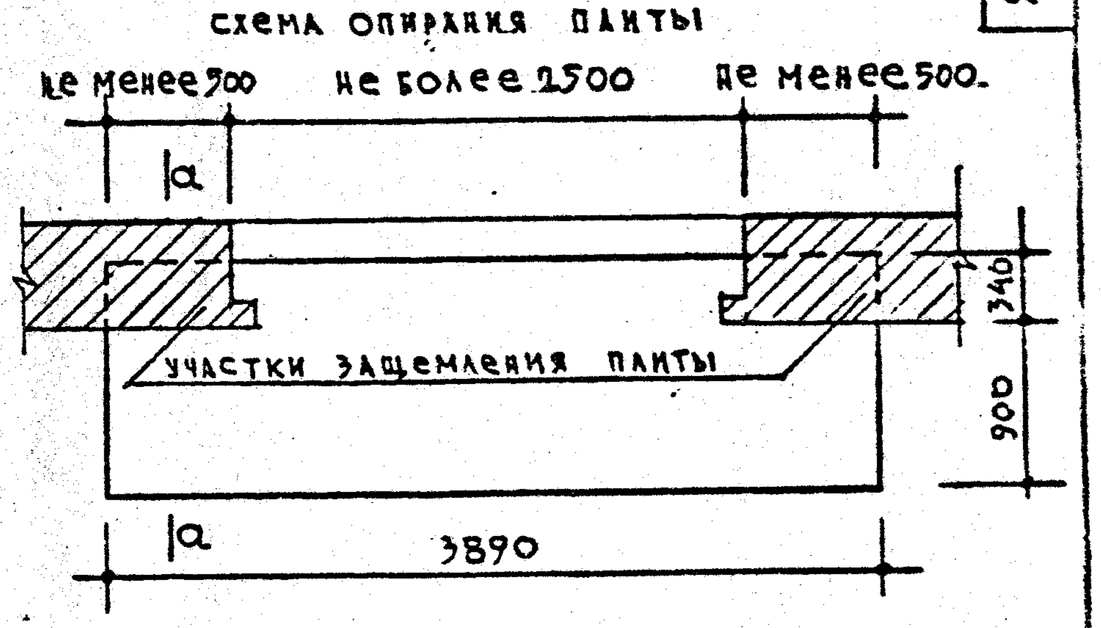

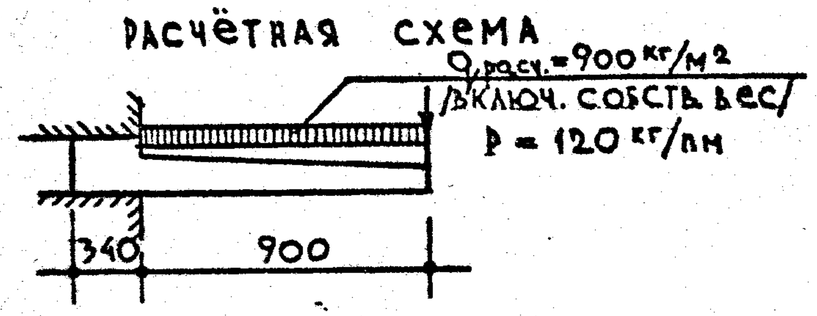

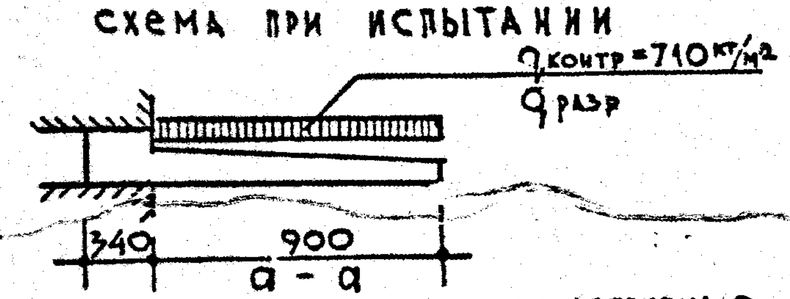

КОНТРОЛЬНАЯ РАЗРУШАЮЩАЯ НАГРУЗКА q разр
ПРИ С=1.4-1380 кг/м²; ПРИ С=1.6-1610 кг/м²

ХАРАКТЕРИСТИКА		ИЗДЕЛИЯ	
ОБЪЁМ БЕТОНА		м³	0,564
ВЕС		кг	1410
ВЕС СТАЛИ	НА АРМАТУРНЫЕ ЭЛЕМЕНТЫ	кг	59.24
	НА ЗАКЛАДНЫЕ ДЕТАЛИ		25.51
РАСХОД СТАЛИ НА 1 м³ БЕТОНА		кг	150.26
МАРКА БЕТОНА			200

ПРИМЕЧАНИЯ:

1. АРМИРОВАНИЕ СМ. ЛИСТ 34
2. УКАЗАНИЯ ПО ФОРМОВАНИЮ БАЛКОННЫХ ПЛИТ И АНТИКОРРОЗИЙНОЙ ЗАЩИТЕ ЗАКЛАДНЫХ ДЕТАЛЕЙ СМ. ПОЯСНИТЕЛЬНУЮ ЗАПИСКУ. 3. ВСЕ КОНТРОЛЬНЫЕ НАГРУЗКИ ДАНЫ ЗА ВЫЧЕТОМ СОБСТВЕННОГО ВЕСА ПЛИТЫ.

ТК	Железобетонные балконные плиты для жилых зданий.	СЕРИЯ 1.137-3	
1971	Плита балконная ПБ-39-5а.	ВЫПУСК 1	ЛИСТ 33

ЦНИИЭП ЖИЛИЩА

ЗАМ. ДИРЕКТОРА	РУК. ОТД. КОНСТР.	Б. ШЛЯПИН	
РУК. ОТДЕЛЕНИЯ	ГЛ. ИНЖ. ПР-ТА	А. ДОРФМАН	
ПРОЕКТНЫХ РАБОТ	РУК. ГР. ИНЖ.	И. МИЩЕНКО	
	СТ. ИНЖ.	В. ЩЕРБИНИНА	
А. КРИППА	ПРОВЕРИЛ	Б. БЕВКО	

СОГЛАСОВАНО

ОТДЕЛ № 17	ГЛ. ИНЖ. ПР-ТА	А. ЛОКШИН
ОТДЕЛ № 10	ГЛ. ИНЖ. ОТД.	А. САМОЙЛОВ
	ГЛ. ИНЖ. ПР-ТА	Е. ЦУКЕРМАН
КТБ	ТЕХНОЛОГ ГЛ. ИНЖ. ПР-ТА	Н. ГАЙСИНСКИЙ

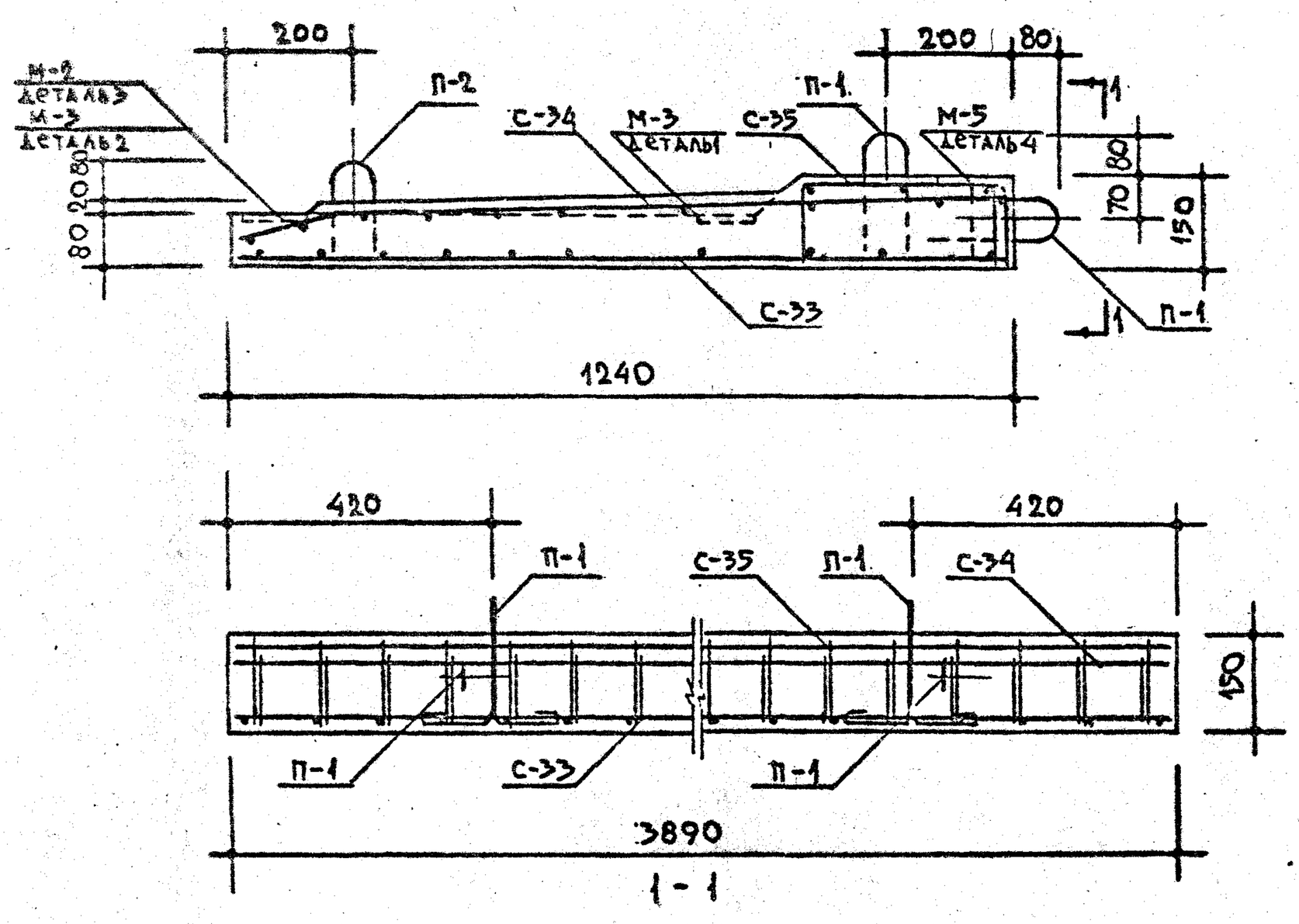

СПЕЦИФИКАЦИЯ СТАЛЬНЫХ ЭЛЕМЕНТОВ					
ВИД	МАРКИ	КОЛ. ШТ.	ВЕС КГ 1 элемента	ВЕС КГ ОБЩИЙ	NN ЛИСТ
АРМАТУРНЫЕ ЭЛЕМЕНТЫ	С-33	1	21.25	21.25	59
	С-34	1	20.54	20.54	60
	С-35	1	14.51	14.51	60
	П-1	4	0.49	1.96	62
	П-2	2	0.49	0.98	62
ЗАКЛАДНЫЕ ДЕТАЛИ	М-2	3	0.36	1.08	62
	М-3	4	0.55	2.20	62
	М-5	3	7.41	22.23	62

ВЫБОРКА СТАЛИ								
СТАЛЬ		АРМАТУРНЫЕ ЭЛЕМЕНТЫ				ЗАКЛАДНЫЕ ДЕТАЛИ		
		ф16 АIII	ф8 АIII	ф10 АI	ф5 ВI	∠110×70×8	-100×6	ф10 АII
ДЛИНА	М	15.44	36.96	4.76	112.34	1.80	0.58	5.14
ВЕС	КГ	24.40	14.60	2.94	17.30	19.62	2.72	3.17
НОРМАТИВНОЕ СОПРОТИВЛЕНИЕ АРМАТУРЫ $R_a^н$	КГ/СМ²	4000		2400	5500	—	—	3000
ГОСТ		5781-61*			6727-53*	8510-57	103-57*	5781-61*

ПРИМЕЧАНИЯ:

1. Детали 1, 2, 3 и 4 см. на листе 45
2. На сечении 1-1 закладные детали М-5 условно не показаны.
3. Все поперечные стержни сетки С-35 сварить с продольными стержнями сетки С-33 контактной точечной электросваркой.
4. Подъёмные петли завести за нижние стержни сетки С-33 и привязать к ним.

ТК	Железобетонные балконные плиты для жилых зданий.	Серия 1.137-3
1971	Плита балконная ПБ-39-5а. Армирование.	Выпуск 1 / Лист 34

ЦНИИЭП ЖИЛИЩА

Рук. отд. конструкций — О. Шихлин
Гл. инж. пр-та — А. Дорфман
Рук. гр. инж. — И. Мищенко
Ст. инженер — В. Щербинина
Проверил — Б. Евко
Гл. инж. пр-та — А. Лохшин

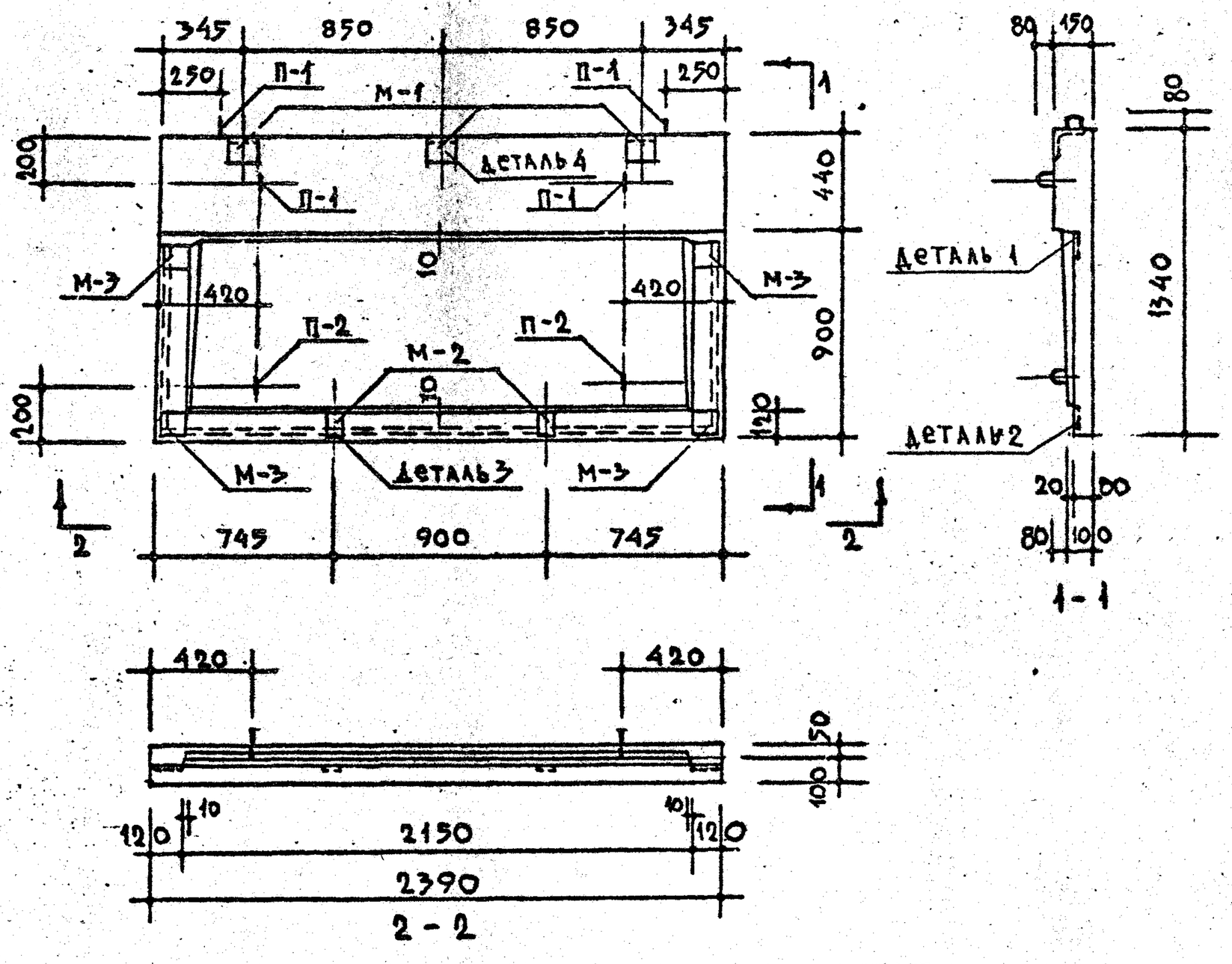

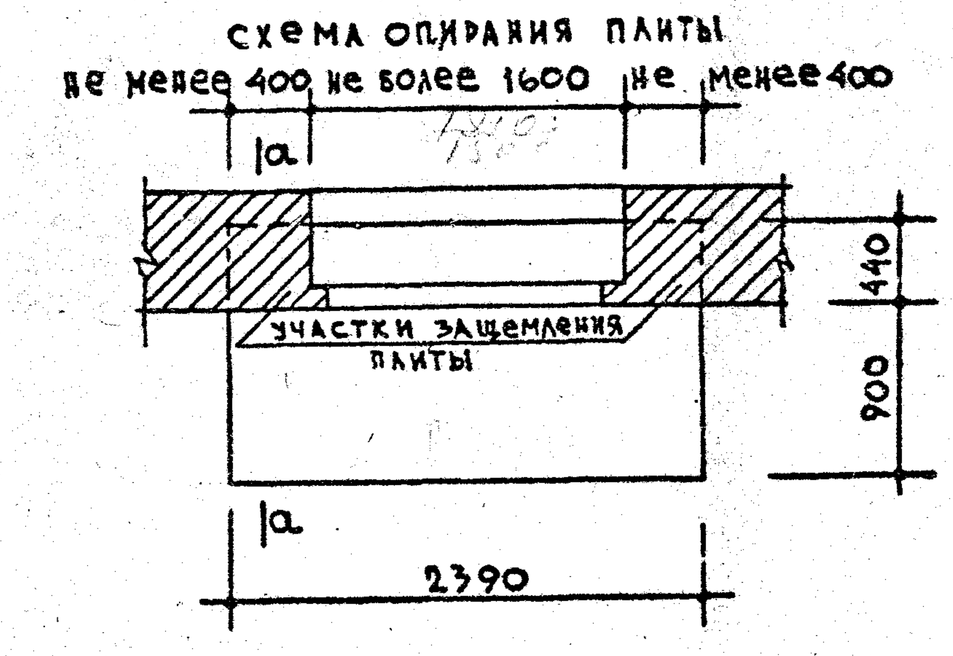

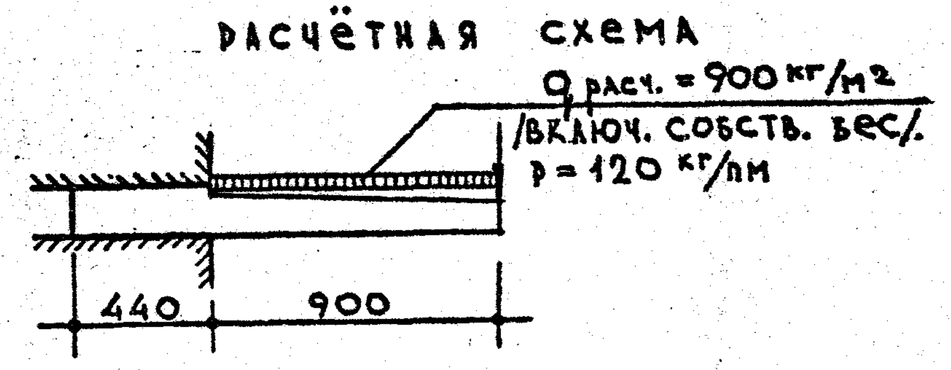

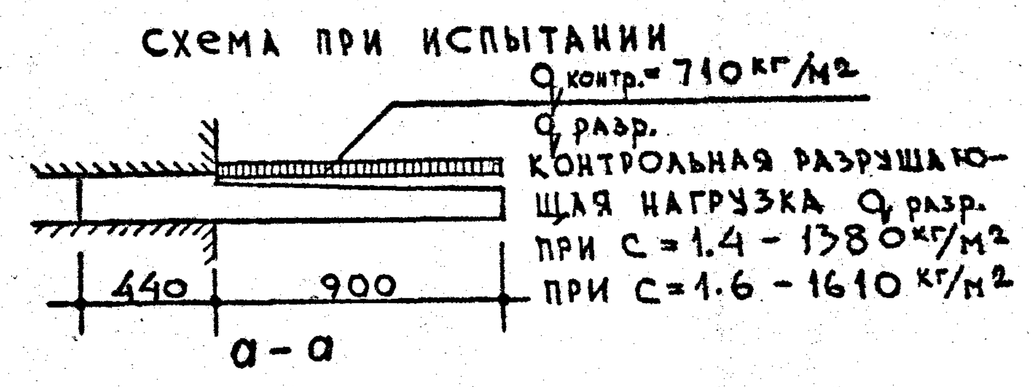

ХАРАКТЕРИСТИКА ИЗДЕЛИЯ			
ОБЪЁМ БЕТОНА		$м^3$	0.381
ВЕС		КГ	953
ВЕС СТАЛИ	НА АРМАТУРНЫЕ ЭЛЕМЕНТЫ	КГ	28.72
	НА ЗАКЛАДНЫЕ ДЕТАЛИ		7.57
РАСХОД СТАЛИ НА 1 $м^3$ БЕТОНА		КГ	95.25
МАРКА БЕТОНА			200

ПРИМЕЧАНИЯ:
1. АРМИРОВАНИЕ СМ. ЛИСТ 36
2. УКАЗАНИЯ ПО ФОРМОВАНИЮ БАЛКОННЫХ ПЛИТ И АНТИКОРРОЗИОННОЙ ЗАЩИТЕ ЗАКЛАДНЫХ ДЕТАЛЕЙ СМ. ПОЯСНИТЕЛЬНУЮ ЗАПИСКУ. 3. ВСЕ КОНТРОЛЬНЫЕ НАГРУЗКИ ДАНЫ ЗА ВЫЧЕТОМ СОБСТВЕННОГО ВЕСА ПЛИТЫ.

ТК	Железобетонные балконные плиты для жилых зданий.	СЕРИЯ 1.137-3
1971	Плита балконная ПБ-24-6а	ВЫПУСК 1 / ЛИСТ 35

ЦНИИЭП жилища

СОГЛАСОВАНО: Отдел №17 Гл. инж. пр-та А. Локшин; Отдел №10 Гл. инж. отд. А. Самойлов; Гл. инж. пр-та Е. Цукерман; КТБ Технолог гл. инж. пр-та Н. Гайсинский

Зам. директора Рук. отд. конструкт. Б. Шляпин; Рук. отделения Гл. инж. пр-та А. Дорфман; Проектный работ. Рук. гр. инж. Н. Мищенко; Ст. инж. Б. Щербинина; А. Криппа Проверил Б. Евко

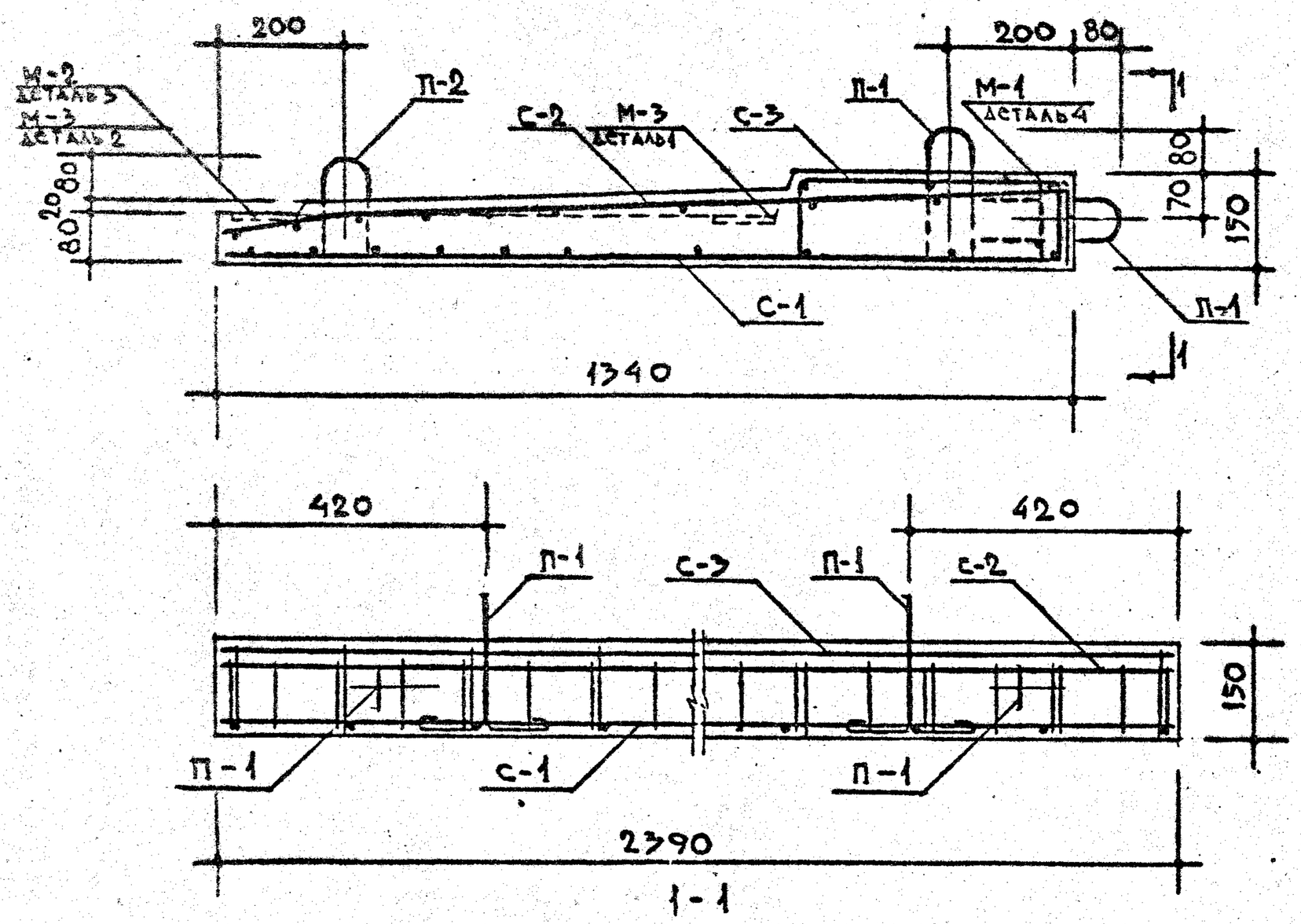

СПЕЦИФИКАЦИЯ СТАЛЬНЫХ ЭЛЕМЕНТОВ					
ВИД	МАРКИ	КОЛ. ШТ.	ВЕС КГ 1 элемента	ВЕС КГ общий	NN ЛИСТ
АРМАТУРНЫЕ ЭЛЕМЕНТЫ	С-1	1	7.39	7.39	46
	С-2	1	14.89	14.89	46
	С-3	1	3.50	3.50	47
	П-1	4	0.49	1.96	62
	П-2	2	0.49	0.98	62
ЗАКЛАДНЫЕ ДЕТАЛИ	М-1	3	1.55	4.65	62
	М-2	2	0.36	0.72	62
	М-3	4	0.55	2.20	62

ВЫБОРКА СТАЛИ								
СТАЛЬ		АРМАТУРНЫЕ ЭЛЕМЕНТЫ				ЗАКЛАДНЫЕ ДЕТАЛИ		
		Ф5 В I		Ф8 А III	Ф10 А I	L110×70×8	-100×6	Ф10 А II
ДЛИНА	М	70.19		37.84	4.80	0.36	0.52	1.95
ВЕС	КГ	10.81		14.95	2.96	3.92	2.45	1.20
НОРМАТИВНОЕ СОПРОТИВЛЕНИЕ АРМАТУРЫ $R_a^н$	КГ/СМ²	5500		4000	2400	—	—	3000
ГОСТ		6727-53*		5781-61*		8510-57	103-57*	5781-61*

Примечания:

1. Детали 1, 2, 3 и 4 см. на листе 45
2. На сечении 1-1 закладные детали М-1 условно не показаны.
3. Все поперечные стержни сетки С-3 сварить с продольными стержнями сетки С-1 контактной точечной электросваркой.
4. Подъёмные петли завести за нижние стержни сетки С-1 и привязать к ним.

ТК	Железобетонные балконные плиты для жилых зданий.	Серия 1.137-3	
1971	Плита балконная ПБ-24-6а. Армирование.	Выпуск 1	Лист 36

ЦНИИЭП жилища

Гл. инж. пр-та А. Дорфман
Рук. гр. инж. И. Мищенко
Ст. инженер В. Щербинина
Проверил Б. Евко
Гл. инж. пр-та Л. Локшин

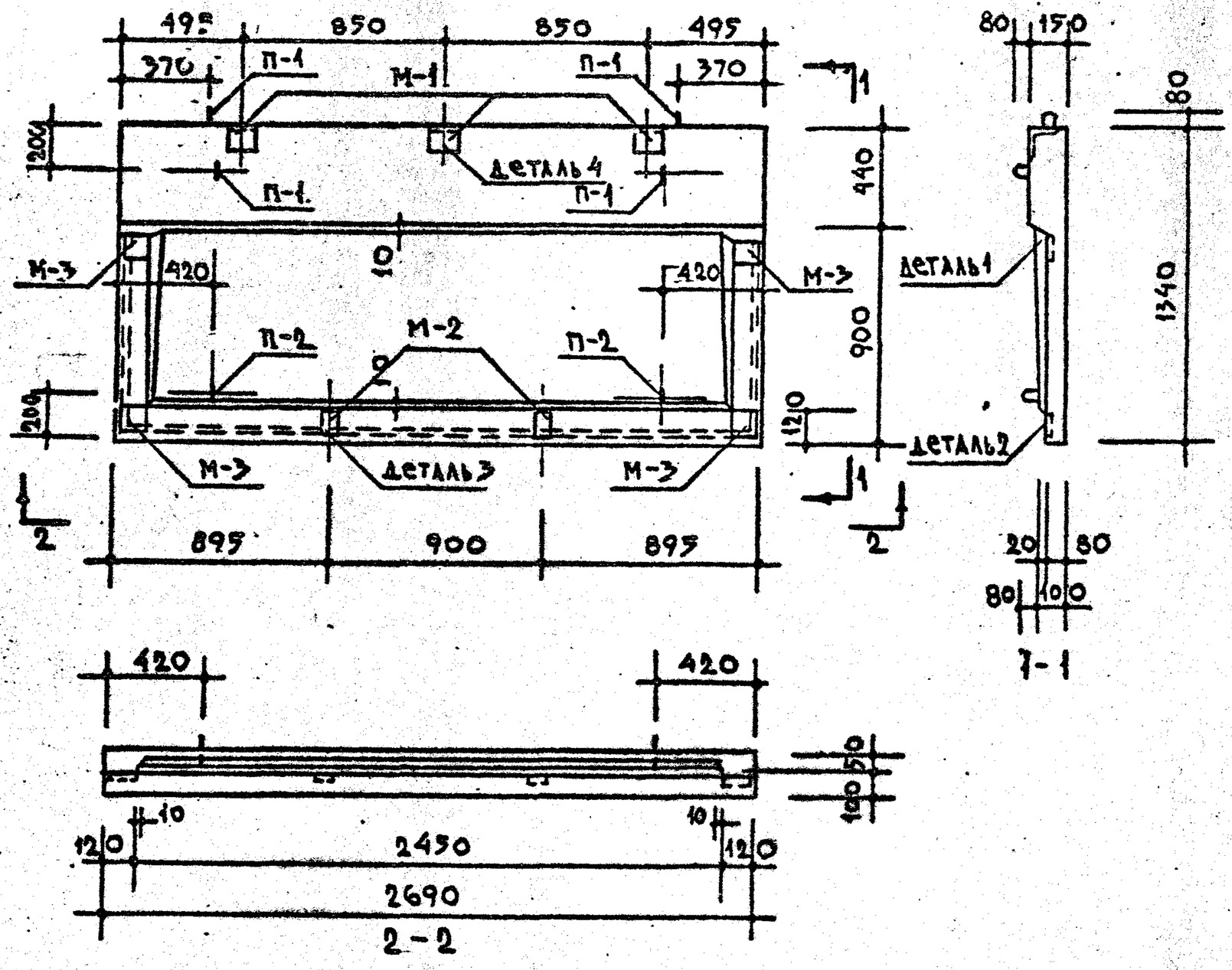

ХАРАКТЕРИСТИКА ИЗДЕЛИЯ			
ОБЪЁМ БЕТОНА		$м^3$	0,429
ВЕС		КГ	1073
ВЕС СТАЛИ	НА АРМАТУРНЫЕ ЭЛЕМЕНТЫ	КГ	34.14
	НА ЗАКЛАДНЫЕ ДЕТАЛИ		7.57
РАСХОД СТАЛИ НА $1м^3$ БЕТОНА		КГ	97.20
МАРКА БЕТОНА			200

СХЕМА ОПИРАНИЯ ПЛИТЫ

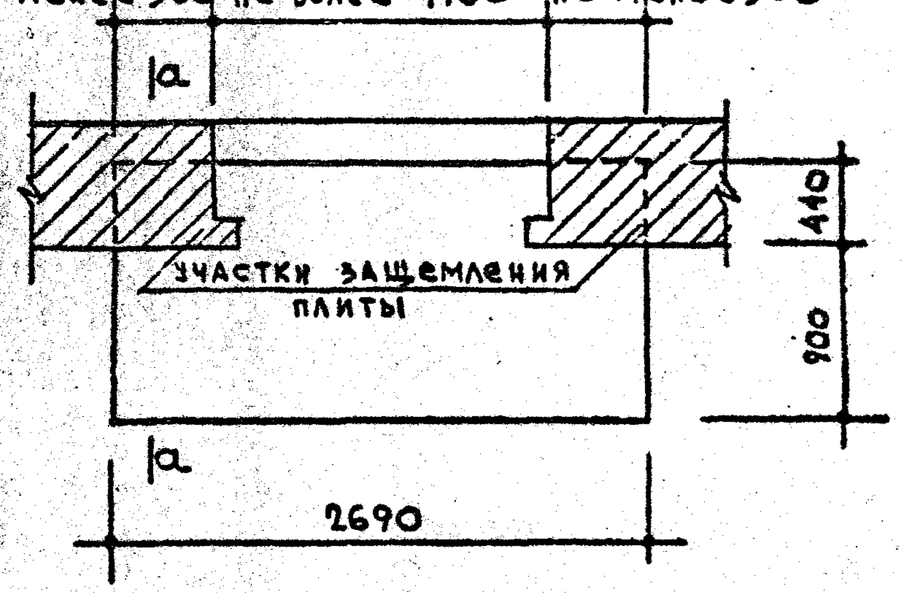

РАСЧЁТНАЯ СХЕМА

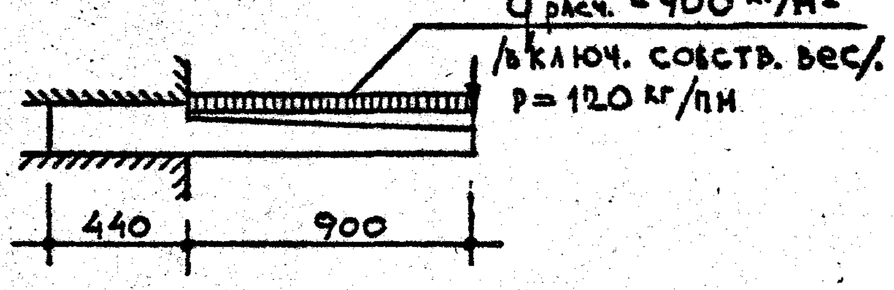

СХЕМА ПРИ ИСПЫТАНИИ

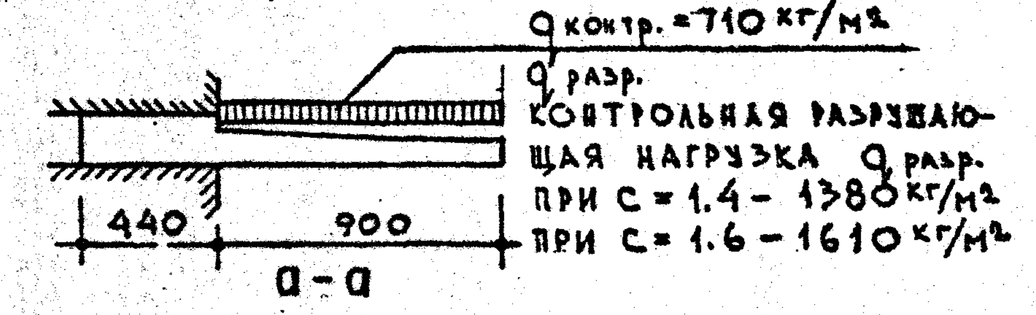

Примечания:
1. Армирование см. лист 38
2. Указания по формованию балконных плит и антикоррозионной защите закладных деталей см. пояснительную записку. 3. Все контрольные нагрузки даны за вычетом собственного веса плиты.

ТК	Железобетонные балконные плиты для жилых зданий		Серия 1.137-3
1971	Плита балконная ПБ-27-6а	Выпуск 1	Лист 37

ЦНИИЭП жилища

Гл. инж. пр-та А. Локшин
Гл. инженер отд. Л. Самойлов
Гл. инж. пр-та Е. Цукерман
Рук. гр. Н. Гайсинский
Рук. отдела Б. Шляпин
Гл. инж. отд. А. Лофман
Рук. гр. инж. И. Мищенко
Ст. инж. Б. Серкина
Проверил Б. Ткачко
Зам. директора по качеству
Рук. отдела простых конструкций
Гл. инженер проекта
К. Клипа

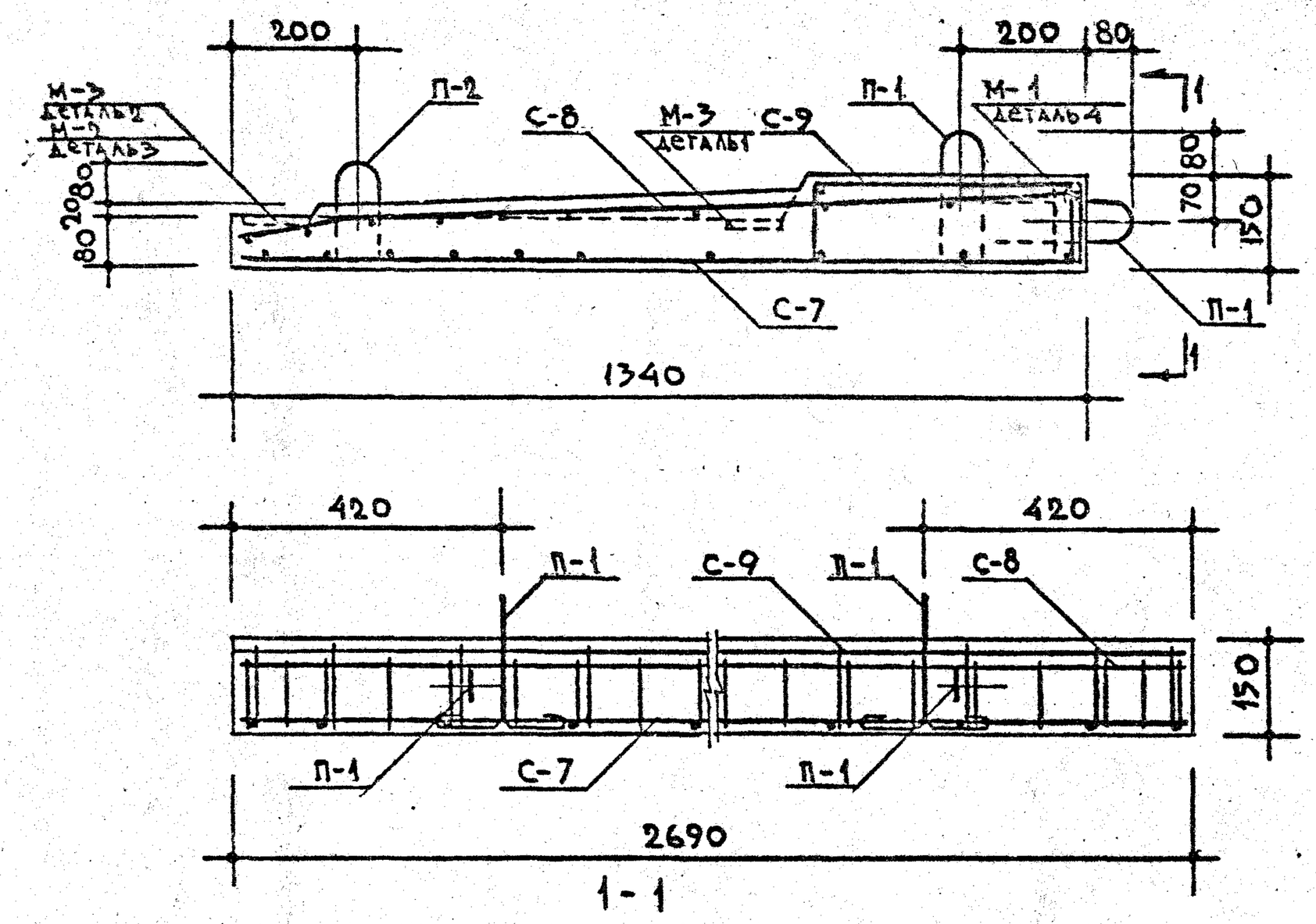

Спецификация стальных элементов					
Вид	Марки	Кол. шт.	Вес кг 1 элемента	Вес кг Общий	НН лист
Арматурные элементы	С-7	1	9.59	9.59	48
	С-8	1	16.44	16.44	49
	С-9	1	5.17	5.17	49
	П-1	4	0.49	1.96	62
	П-2	2	0.49	0.98	62
Закладные детали	М-1	3	1.55	4.65	62
	М-2	2	0.36	0.72	62
	М-3	4	0.55	2.20	62

Выборка стали								
Сталь		Арматурные элементы				Закладные детали		
		ф 8 AIII	ф 10 AI	ф 5 BI		L110×70×8	-100×6	ф 10 AII
Длина	м	31.24	15.40	79.87		0.36	0.52	1.94
Вес	кг	12.34	9.50	12.30		3.93	2.44	1.20
Нормативное сопротивление арматуры R_a	кг/см²	4000	2400	5500		—	—	2400
ГОСТ		5781-61*		6727-53*		8510-57	103-57*	5781-61*

Примечания:

1. Детали 1, 2, 3 и 4 см. на листе 45
2. На сечении 1-1 закладные детали М-1 условно не показаны.
3. Все поперечные стержни сетки С-9 сварить с продольными стержнями сетки С-7 контактной точечной электросваркой.
4. Подъёмные петли завести за нижние стержни сетки С-7 и привязать к ним.

ТК	Железобетонные балконные плиты для жилых зданий.	Серия 1.137-3
1971	Плита балконная ПБ-27-6а. Армирование.	Выпуск 1 / Лист 38

Гл. инж. пр-та — А. Локшин
Рук. отд. констр. — Б. Шляпин
Гл. инж. пр-та — А. Дорфман
Рук. гр. инж. — И. Мищенко
Ст. инженер — В. Щербинина
Проверил — Б. Евко

ЦНИИЭП жилища

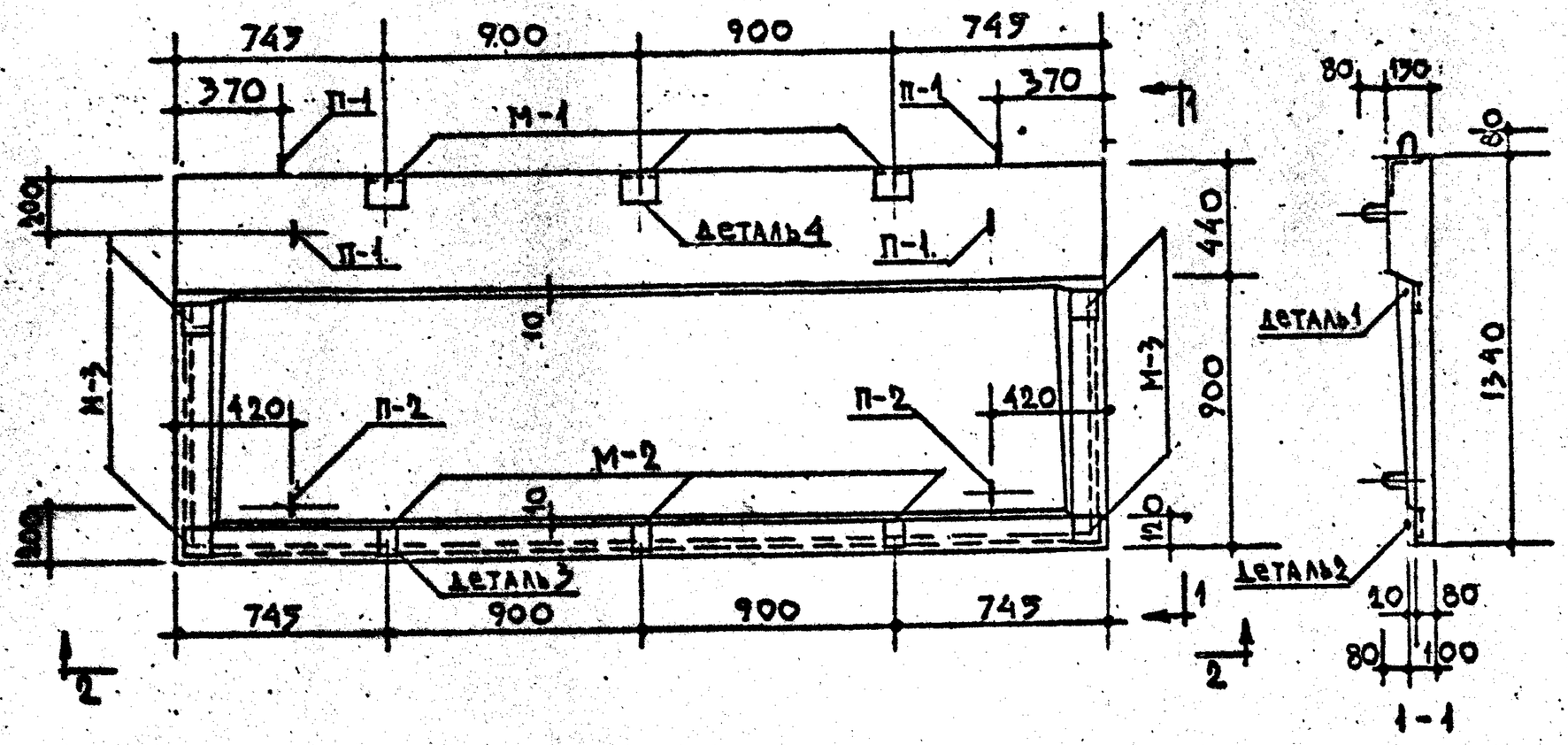

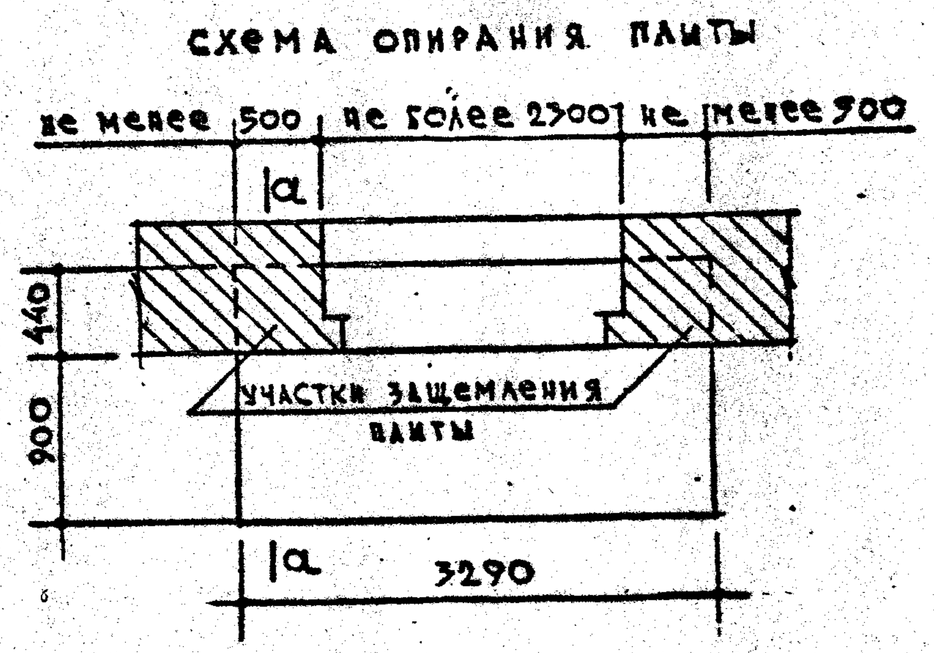

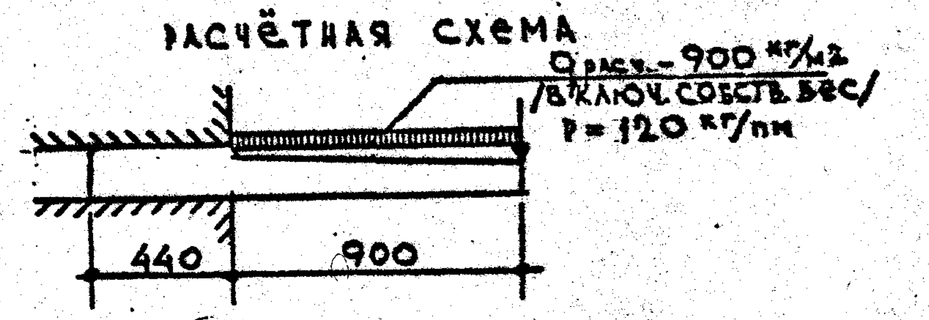

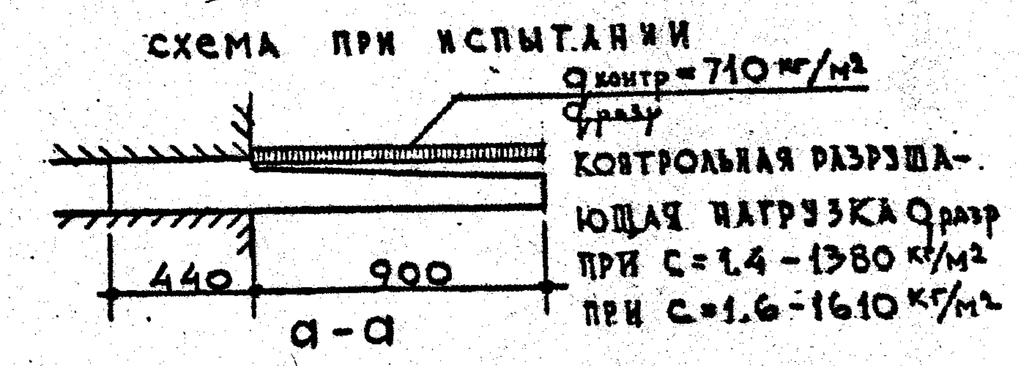

ХАРАКТЕРИСТИКА		ИЗДЕЛИЯ	
ОБЪЁМ БЕТОНА		м³	0,526
ВЕС		кг	1315
ВЕС СТАЛИ	НА АРМАТУРНЫЕ ЭЛЕМЕНТЫ	кг	42.12
	НА ЗАКЛАДНЫЕ ДЕТАЛИ		7.93
РАСХОД СТАЛИ НА 1м³ БЕТОНА		кг	96.00
МАРКА БЕТОНА			200

ПРИМЕЧАНИЯ:

1. АРМИРОВАНИЕ СМ. ЛИСТ 40
2. УКАЗАНИЯ ПО ФОРМОВАНИЮ БАЛКОННЫХ ПЛИТ И АНТИКОРРОЗИЙНОЙ ЗАЩИТЕ ЗАКЛАДНЫХ ДЕТАЛЕЙ СМ. ПОЯСНИТЕЛЬНУЮ ЗАПИСКУ. 3. ВСЕ КОНТРОЛЬНЫЕ НАГРУЗКИ ДАНЫ ЗА ВЫЧЕТОМ СОБСТВЕННОГО ВЕСА ПЛИТЫ.

ТК	Железобетонные балконные плиты для жилых зданий.	СЕРИЯ 1.137-3	
1971	ПЛИТА БАЛКОННАЯ. ПБ-33-6а	ВЫПУСК 1	ЛИСТ 39

ЦНИИЭП ЖИЛИЩА

СОГЛАСОВАНО

ОТДЕЛ № 17	Гл. инж. пр-та	А. Покшин
ОТДЕЛ № 10	Гл. инж. отд.	А. Самойлов
	Гл. инж. пр-та	Е. Цукерман
КТБ	Технолог гл. инж. пр.	Н. Гайсинский

Зам. директора	Рук. отд. конст.	Б. Шаяпин
Рук. отделения проектн. работ	Гл. инж. пр-та	А. Дорфман
	Рук. гр. инж.	И. Мищенко
	Ст. инж.	В. Щербинина
А. Криппа	Проверил	Б. Евко

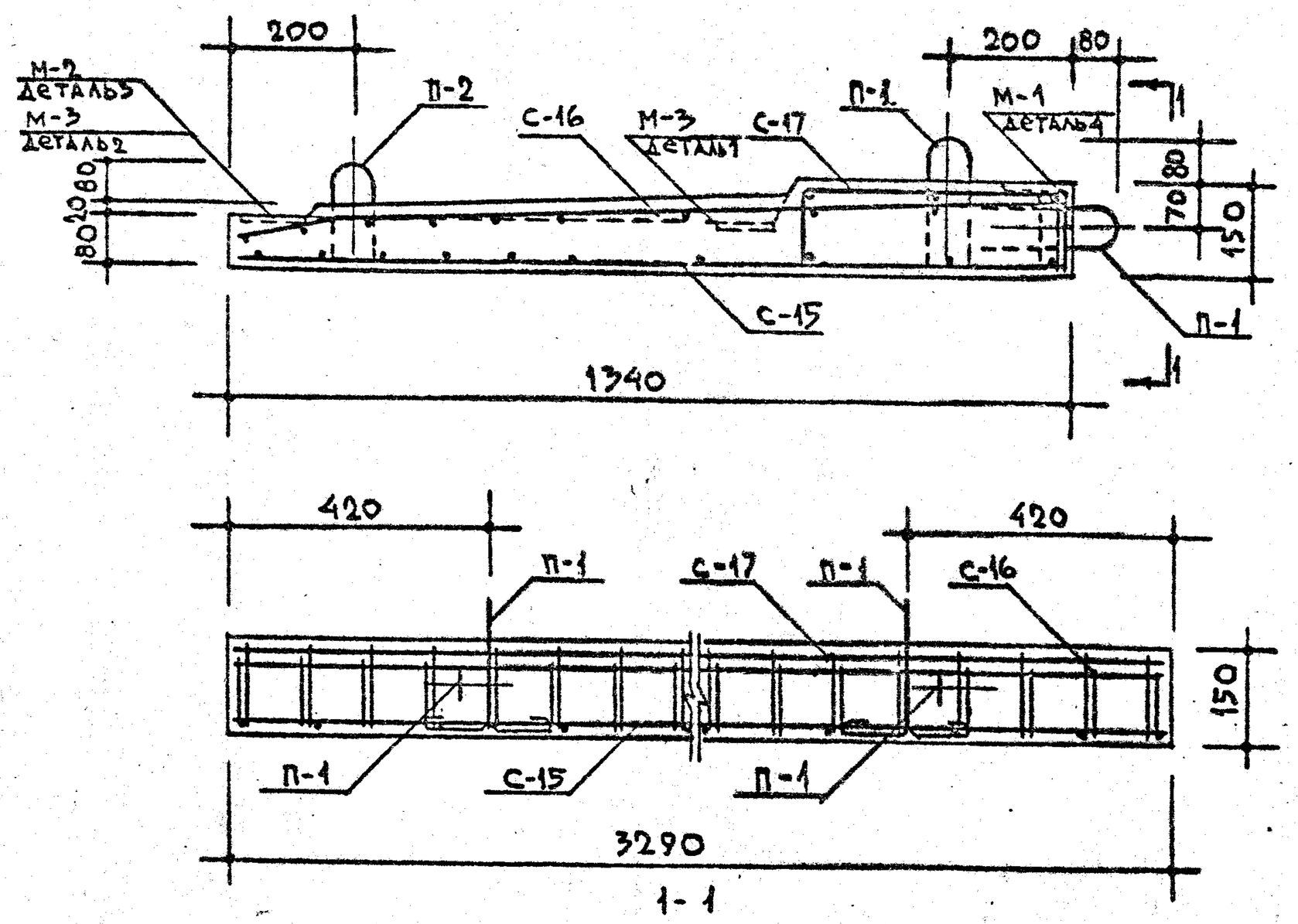

СПЕЦИФИКАЦИЯ СТАЛЬНЫХ ЭЛЕМЕНТОВ					
ВИД	МАРКИ	КОЛ. ШТ.	ВЕС КГ. 1 элемента	ВЕС КГ. Общий	НИ ЛИСТ
АРМАТУРНЫЕ ЭЛЕМЕНТЫ	С-15	1	13.16	13.16	52
	С-16	1	19.04	19.04	52
	С-17	1	6.98	6.98	53
	П-1	4	0.49	1.96	62
	П-2	2	0.49	0.98	62
ЗАКЛАДНЫЕ ДЕТАЛИ	М-1	3	1.55	4.65	62
	М-2	3	0.36	1.08	62
	М-3	4	0.55	2.20	62

ВЫБОРКА СТАЛИ								
СТАЛЬ		АРМАТУРНЫЕ ЭЛЕМЕНТЫ				ЗАКЛАДНЫЕ ДЕТАЛИ		
		Ф10 АIII	Ф8 АIII	Ф10 АI	Ф5 ВI	L 110×70×8	-100×6	Ф10 АII
ДЛИНА	М	13.03	35.49	4.76	111.17	0.36	0.58	2.07
ВЕС	КГ	8.04	14.02	2.94	17.12	3.93	2.72	1.28
НОРМАТИВНОЕ СОПРОТИВЛЕНИЕ АРМАТУРЫ $R_a^н$	КГ/СМ²	4000		2400	5500	—	—	3000
ГОСТ		5781-61*			6727-53*	8510-57	103-57*	5781-61*

ПРИМЕЧАНИЯ:

1. Детали 1, 2, 3 и 4 см. на листе 45
2. На сечении 1-1 закладные детали М-1 условно не показаны.
3. Все поперечные стержни сетки С-17 сварить с продольными стержнями сетки С-15 контактной точечной электросваркой.
4. Подъёмные петли завести за нижние стержни сетки С-15 и привязать к ним.

ТК	Железобетонные балконные плиты для жилых зданий.	Серия 1.137-3
1971	Плита балконная ПБ-33-6а. Армирование.	Выпуск 1 / Лист 40

ГЛ. ИНЖ. ПР-ТА — А. ЛОКШИН
ГЛ. ИНЖ. ПР-ТА — А. ДОРФМАН
РУК. ГР. ИНЖ. — И. МИЩЕНКО
СТ. ИНЖЕНЕР — В. ЩЕРБИНИНА
ПРОВЕРИЛ — Б. ЕВКО
ЖИЛИЩА

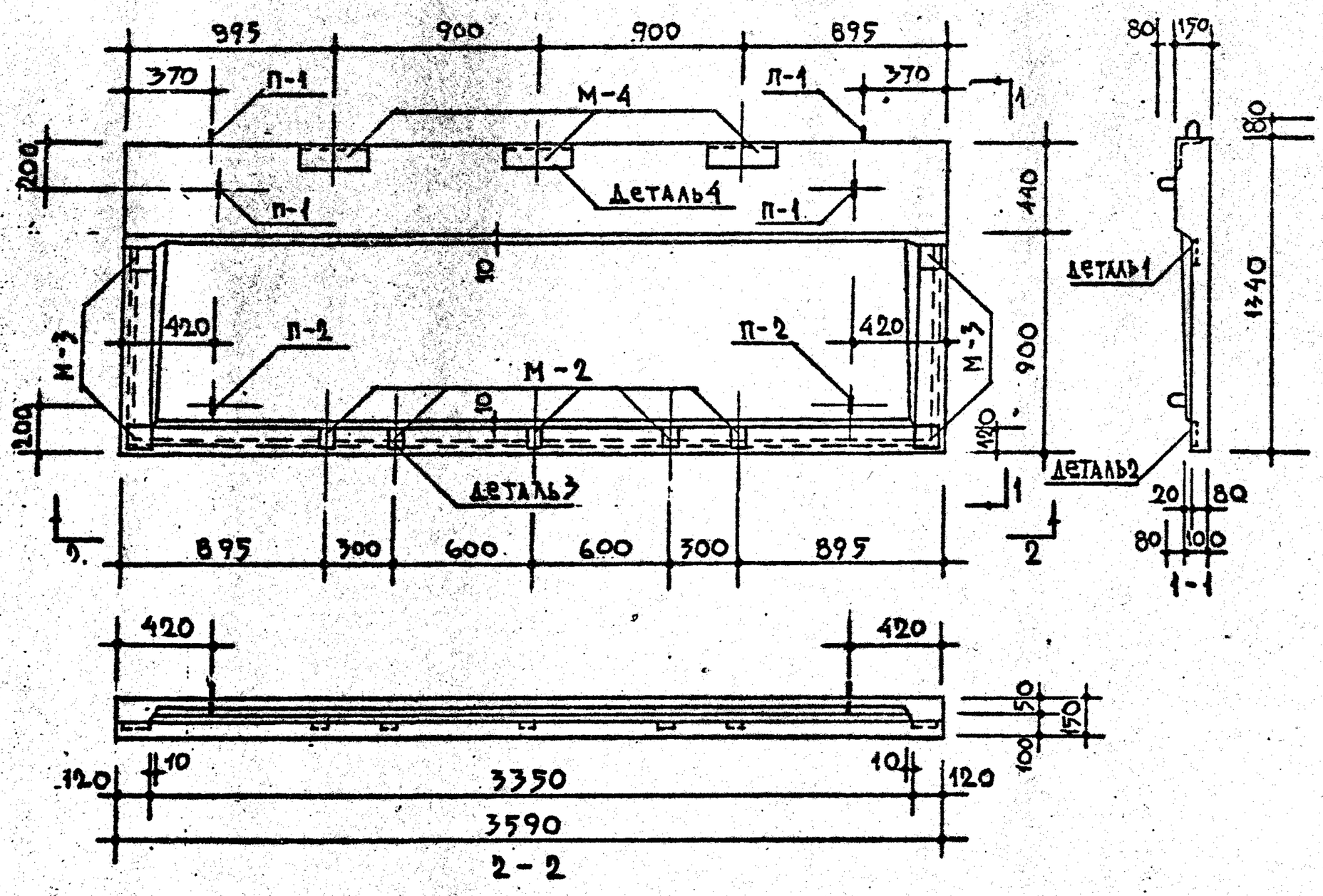

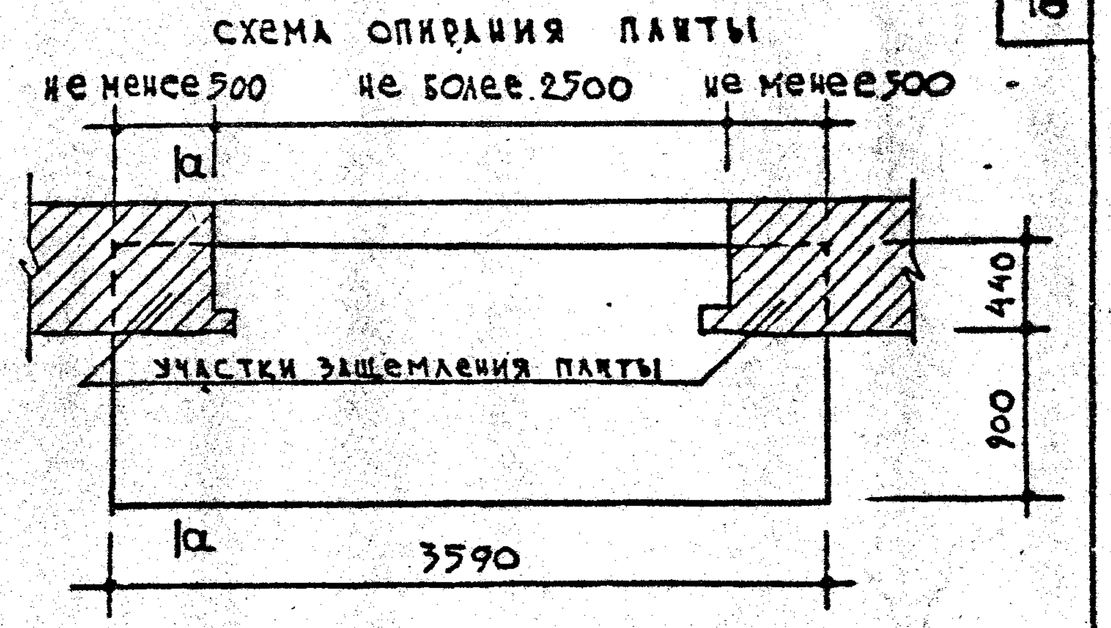

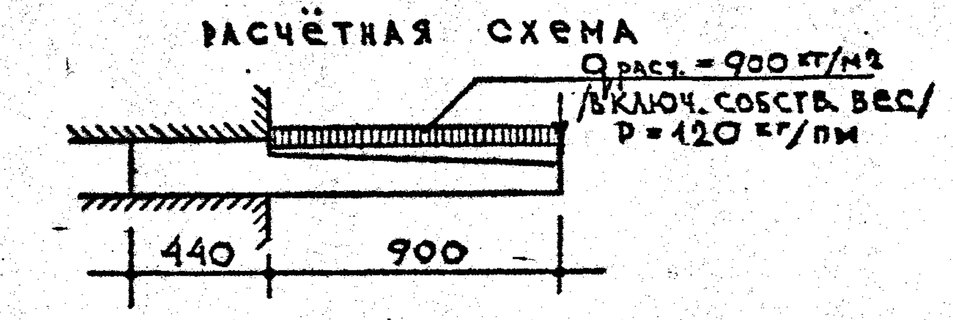

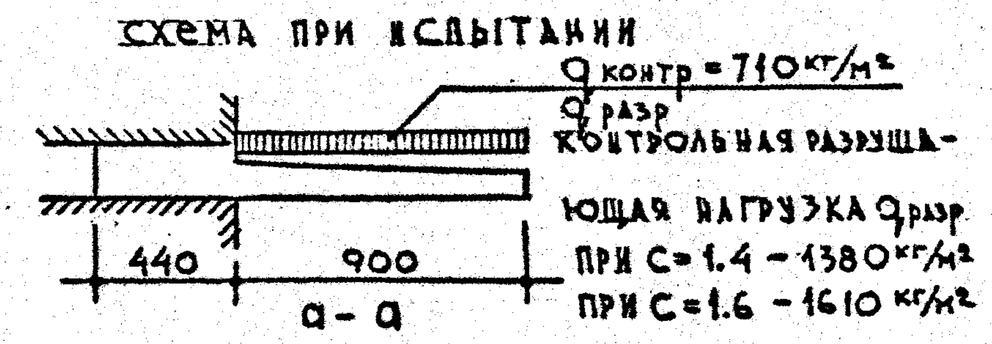

ХАРАКТЕРИСТИКА ИЗДЕЛИЯ			
ОБЪЁМ БЕТОНА		м³	0,574
ВЕС		кг	1435
ВЕС СТАЛИ	НА АРМАТУРНЫЕ ЭЛЕМЕНТЫ	кг	49.01
	НА ЗАКЛАДНЫЕ ДЕТАЛИ		15.34
РАСХОД СТАЛИ НА 1м³ БЕТОНА		кг	112.11
МАРКА БЕТОНА			200

ПРИМЕЧАНИЯ:

1. АРМИРОВАНИЕ СМ. ЛИСТ 42
2. УКАЗАНИЯ ПО ФОРМОВАНИЮ БАЛКОННЫХ ПЛИТ И АНТИКОРРОЗИЙНОЙ ЗАЩИТЕ ЗАКЛАДНЫХ ДЕТАЛЕЙ СМ. ПОЯСНИТЕЛЬНУЮ ЗАПИСКУ. 3. ВСЕ КОНТРОЛЬНЫЕ НАГРУЗКИ ДАНЫ ЗА ВЫЧЕТОМ СОБСТВЕННОГО ВЕСА ПЛИТЫ.

ТК	Железобетонные балконные плиты для жилых зданий.	Серия 1.137-3	
1971	Плита балконная ПБ-36-6а	Выпуск 1	Лист 41

СОГЛАСОВАНО

Отдел №17	Гл. инж. пр-та	А. Локшин
Отдел №10	Гл. инж. отд.	А. Самойлов
	Гл. инж. пр-та	Е. Цукерман
КТБ	Технолог Гл. инж. пр-та	Н. Гайсинский

Рук. отд. конструк.	Б. Шляпин	
Рук. отделения	Гл. инж. пр-та	А. Дорфман
Рук. отд. работ	Рук. тр. инж.	И. Мищенко
Проектный работ	Ст. инж.	В. Щербинина
А. Криппа	Проверил	Б. Евко

ЦНИИЭП жилища

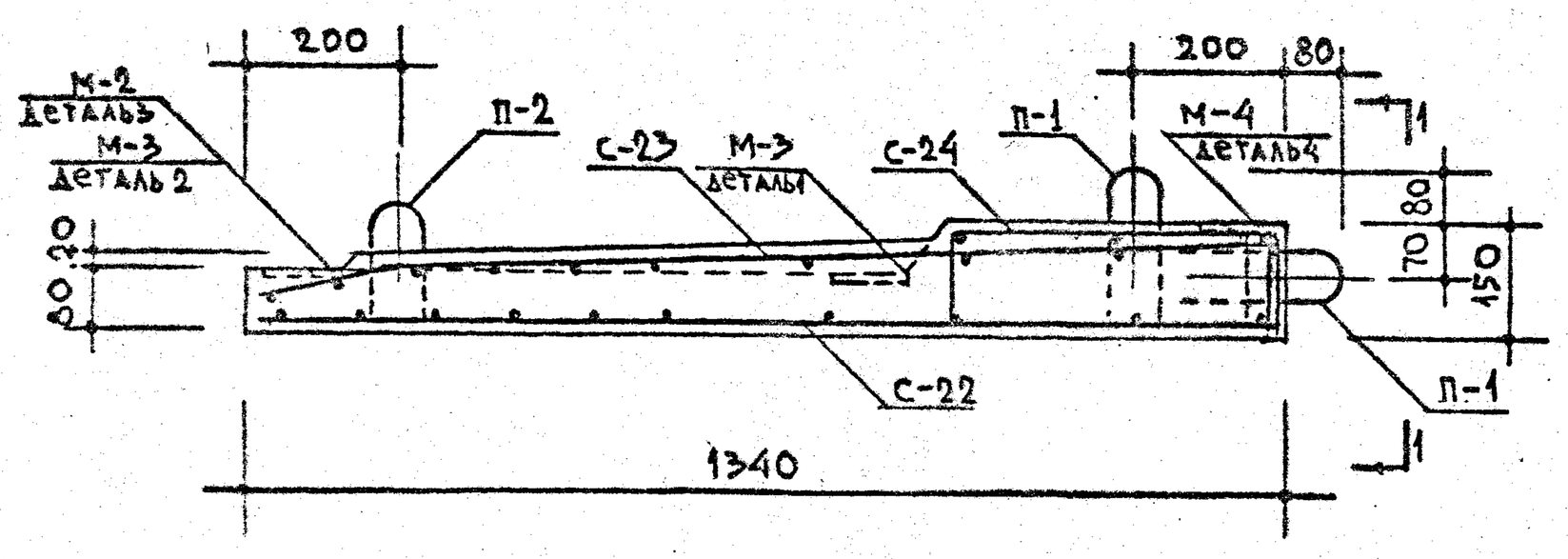

1-1

Спецификация стальных элементов					
Вид	Марки	Кол. шт.	Вес кг. элемента	Вес кг. общий	№ лист
Арматурные элементы	С-22	1	15,24	15,24	55
	С-23	1	21,18	21,18	55
	С-24	1	9.65	9,65	56
	П-1	4	0,49	1,96	62
	П-2	2	0,49	0,98	62
Закладные детали	М-2	5	0,36	1,80	62
	М-3	4	0,55	2,20	62
	М-4	3	3,78	11,34	62

Выборка стали								
Сталь		Арматурные элементы				Закладные детали		
		ф12 AIII	ф8 AIII	ф10 AI	ф5 BI	L110×70×8	-100×6	ф10 AIII
Длина	м	14.26	39.75	4.76	114.95	0.90	0.70	3.65
Вес	кг	12.66	15.70	2,94	17.71	9.81	3.28	2,25
Нормативное сопротивление арматуры R8	кг/см²	4000		2400	5500	—	—	3000
ГОСТ		5781-61*			6727-53*	8510-57	103-57*	5781-61*

Примечания:
1. Детали 1, 2, 3 и 4 см. на листе 45
2. На сечении 1-1 закладные детали М-4 условно не показаны.
3. Все поперечные стержни сетки С-24 сварить с продольными стержнями сетки С-22 контактной точечной электросваркой.
4. Подъёмные петли завести за нижние стержни сетки С-22 и привязать к ним.

ГИ. инж. пр-та А. Локшин
Рук. гр. инж. И. Мищенко
Ст. инженер В. Щербинина
Проверил Б. Евко
ЦНИИЭП жилища

ТК	Железобетонные балконные плиты для жилых зданий.	Серия 1.137-3
1971	Плита балконная ПБ-36-6а. Армирование.	Выпуск 1 / Лист 42

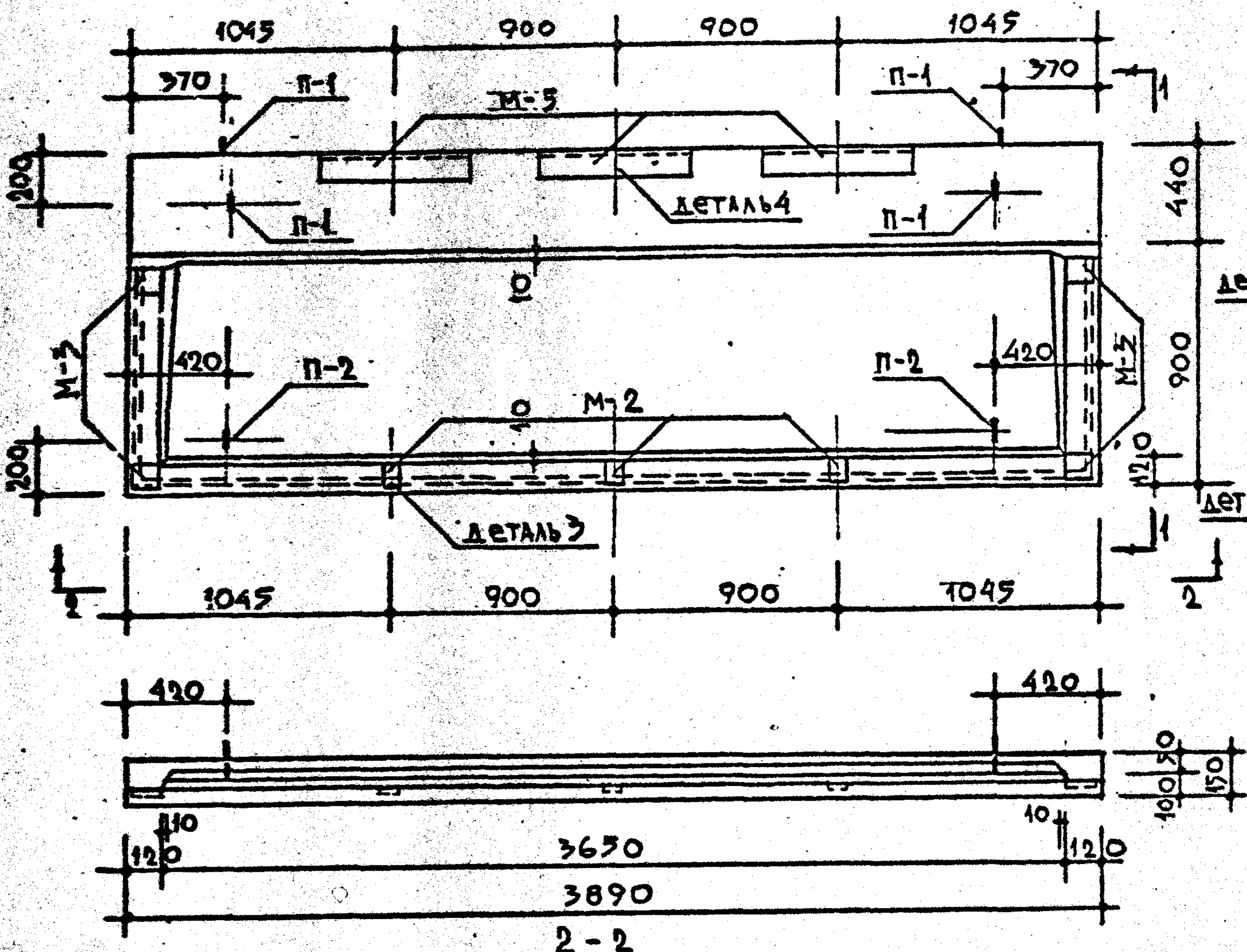

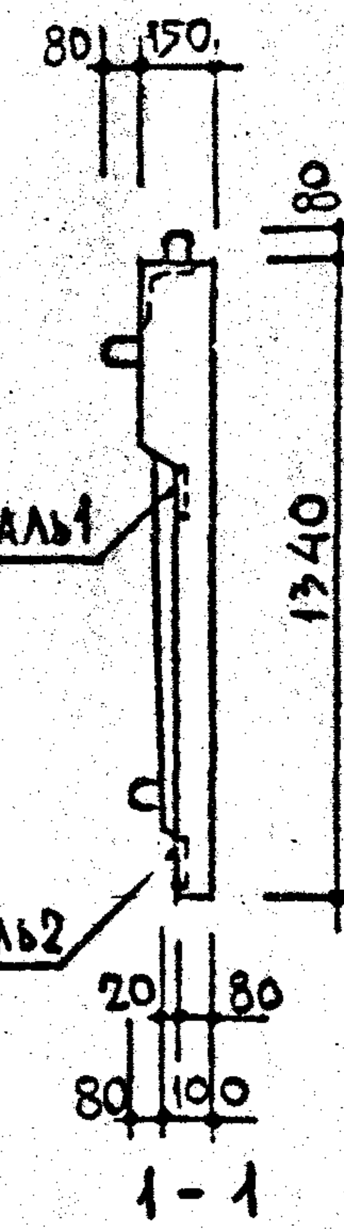

СХЕМА ОПИРАНИЯ ПЛИТЫ

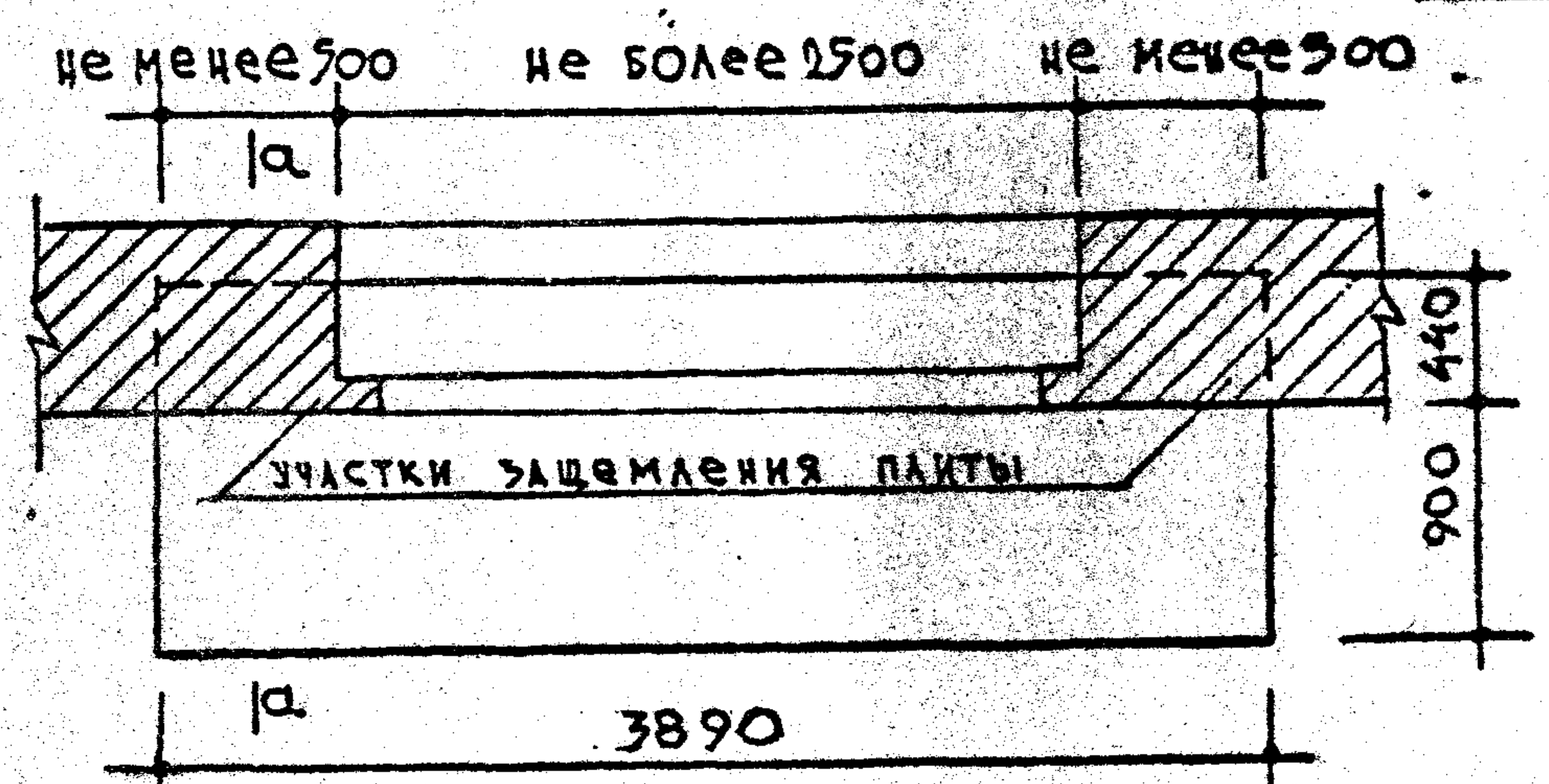

РАСЧЁТНАЯ СХЕМА

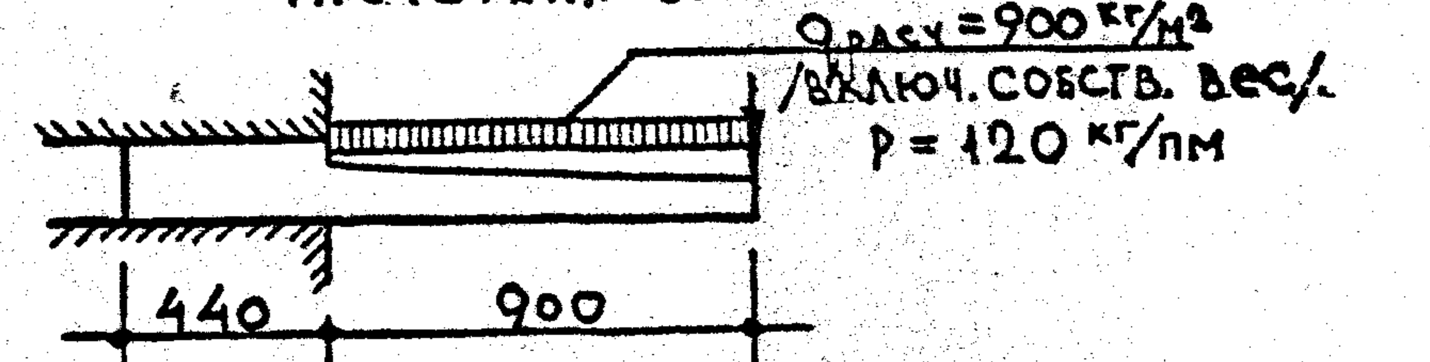

СХЕМА ПРИ ИСПЫТАНИИ

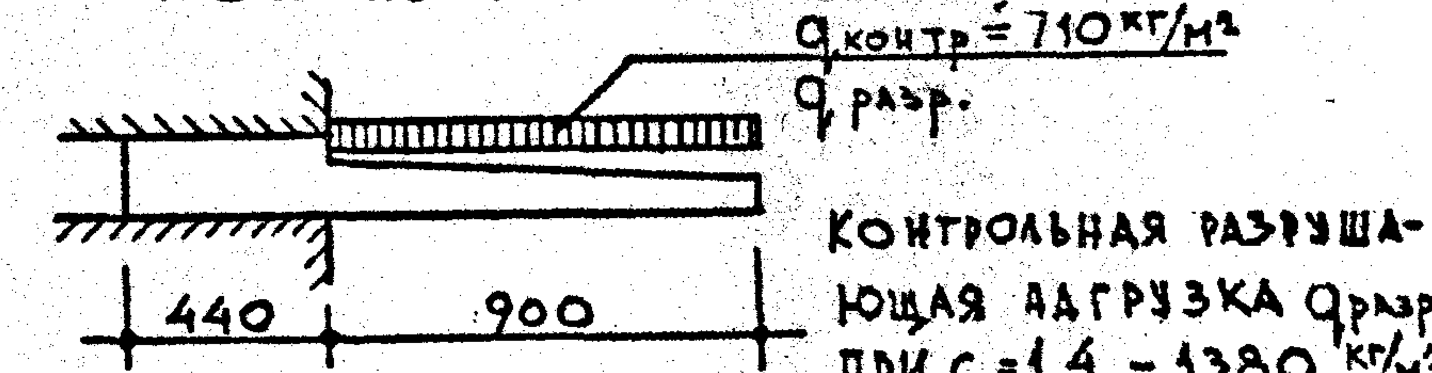

а - а

Контрольная разрушающая нагрузка $q_{разр}$.
при C=1.4 - 1380 кг/м²
при C=1.6 - 1610 кг/м²

ХАРАКТЕРИСТИКА		ИЗДЕЛИЯ	
ОБЪЁМ БЕТОНА		м³	0,622
ВЕС			1556
ВЕС СТАЛИ	НА АРМАТУРНЫЕ ЭЛЕМЕНТЫ	КГ	54.55
	НА ЗАКЛАДНЫЕ ДЕТАЛИ		25.51
РАСХОД СТАЛИ НА 1 м³ БЕТОНА		КГ	128.71.
МАРКА БЕТОНА			200

Примечания:
1. Армирование см. лист 44
2. Указания по формованию балконных плит и антикоррозийной защите закладных деталей см. пояснительную записку. 3. Все контрольные нагрузки даны за вычетом собственного веса плиты.

ТК	Железобетонные балконные плиты для жилых зданий.	СЕРИЯ 1.137-3	
1971	Плита балконная ПБ-39-6а	ВЫПУСК 1	ЛИСТ 43

СОГЛАСОВАНО
Отдел №17 Гл. инж. пр. А. Локшин
Отдел ИЮ Гл. инж. отд. А. Самойлов
Гл. инж. пр-та Е. Цукерман
Н. Гайсинский

ЦНИИЭП ЖИЛИЩА
Зам. директора Б. Шалпин
Рук. отделения А. Дорман
Рук. группы И. Ищенко
Гл. инж. пр-та В. Шеремина
Ст. инж. Л. Ебко
Проверил А. Криппа

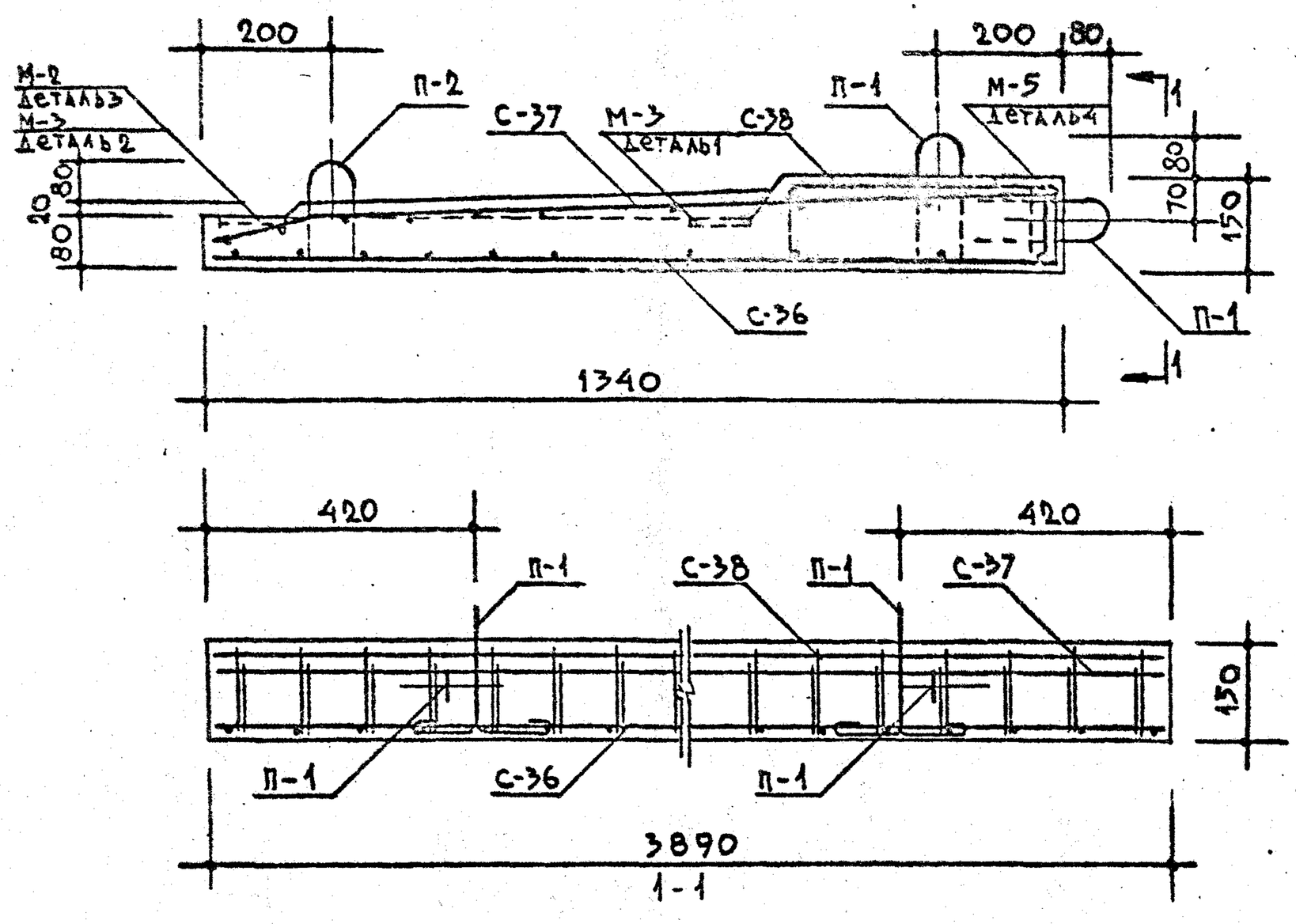

Спецификация стальных элементов					
Вид	Марки	Кол. шт.	Вес кг. 1 элемента	Вес кг. общий	NN лист
Арматурные элементы	С-36	1	18.38	18.38	61
	С-37	1	20.54	20.54	61
	С-38	1	12.69	12.69	62
	П-1	4	0.49	1.96	62
	П-2	2	0.49	0.98	62
Закладные детали	М-2	3	0.36	1.08	62
	М-3	4	0.55	2.20	62
	М-5	3	7.41	22.23	62

Выборка стали								
Сталь		Арматурные элементы				Закладные детали		
		ф5 ВI	ф8 А III	14 А III	ф10 А I	L110×70×8	ф10 А II	-100×6
Длина	м	119.02	36.96	15.44	4.76	1.80	5.14	0.58
Вес	кг	18.33	14.60	18.68	2.94	19.62	3.17	2.72
Нормативное сопротивление арматуры R_a	кг/см²	5500	4000		—	—	3000	—
ГОСТ		6727-53*	5781-61*			8510-57	5781-61*	103-57*

Примечания:
1. Детали 1, 2, 3 и 4 см. на листе 45
2. На сечении 1-1 закладные детали М-5 условно не показаны.
3. Все поперечные стержни сетки С-38 сварить с продольными стержнями сетки С-36 контактной точечной электросваркой.
4. Подъёмные петли завести за нижние стержни сетки С-36 и привязать к ним.

ГПИ и НИИ ПР-ТА Минмонтажспецстроя СССР — А. Локшин

Гл. инж. пр-та	А. Дорфман	
Рук. гр. инж.	И. Мищенко	
Ст. инженер	В. Щербинина	
Проверил	Б. Евко	

ЦНИИЭП жилища

ТК 1971	Железобетонные балконные плиты для жилых зданий. Плита балконная ПБ-39-6а. Армирование.	Серия 1.137-3; Выпуск 1; Лист 44

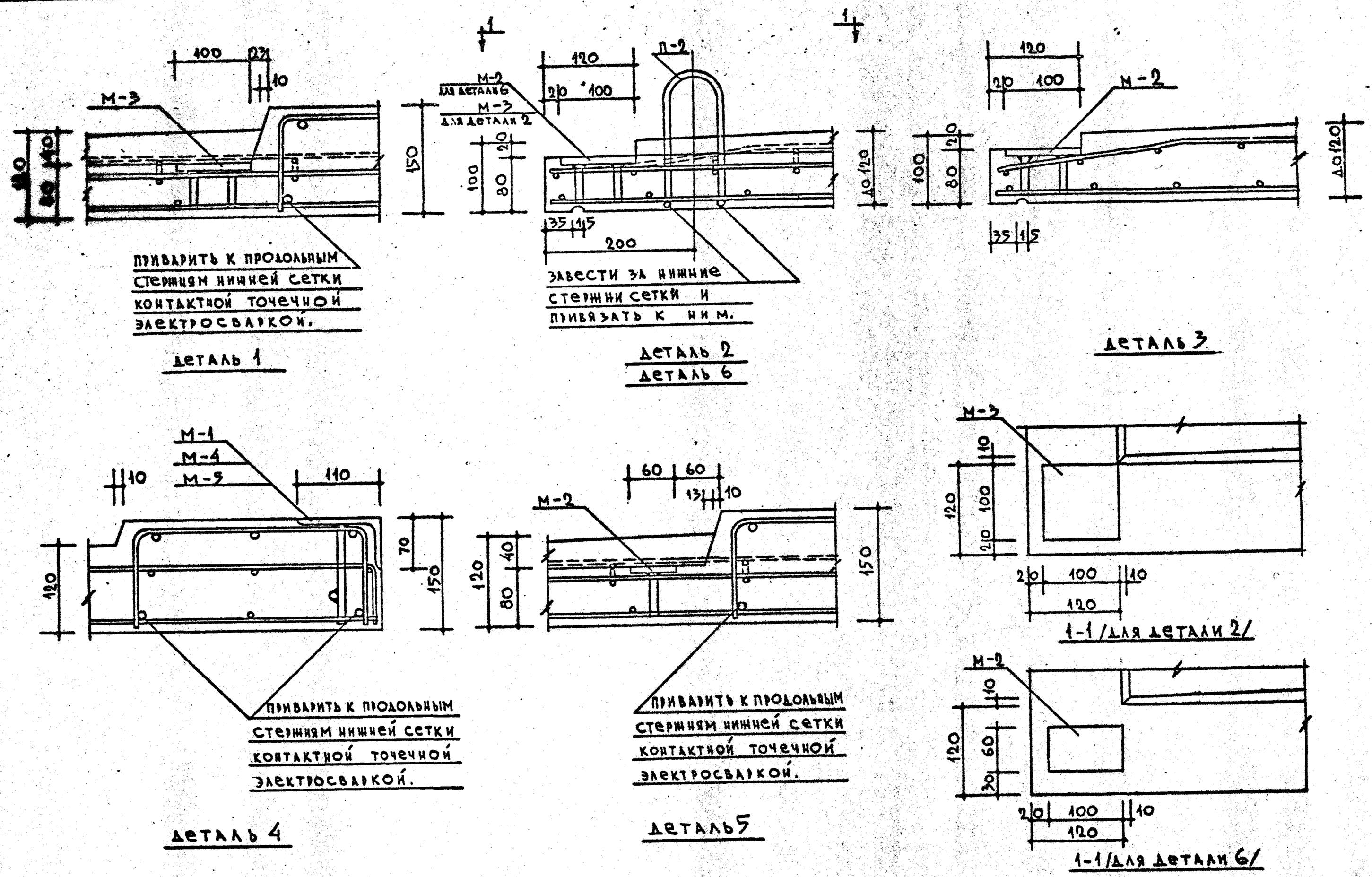

ТК	Железобетонные балконные плиты для жилых зданий.	Серия 1137-3
1971	Детали 1, 2, 3, 4, 5 и 6.	Выпуск 1 / Лист 45

Согласовано: Гл. инж. пр-та — А. Локшин

Рук. отд. констр. — Б. Шляпин; Гл. инж. пр-та — А. Дорфман; Рук. гр. инж. — И. Мищенко; Ст. инженер — Н. Ковпинец; Проверил — Б. Евко

ЦНИИЭП жилища

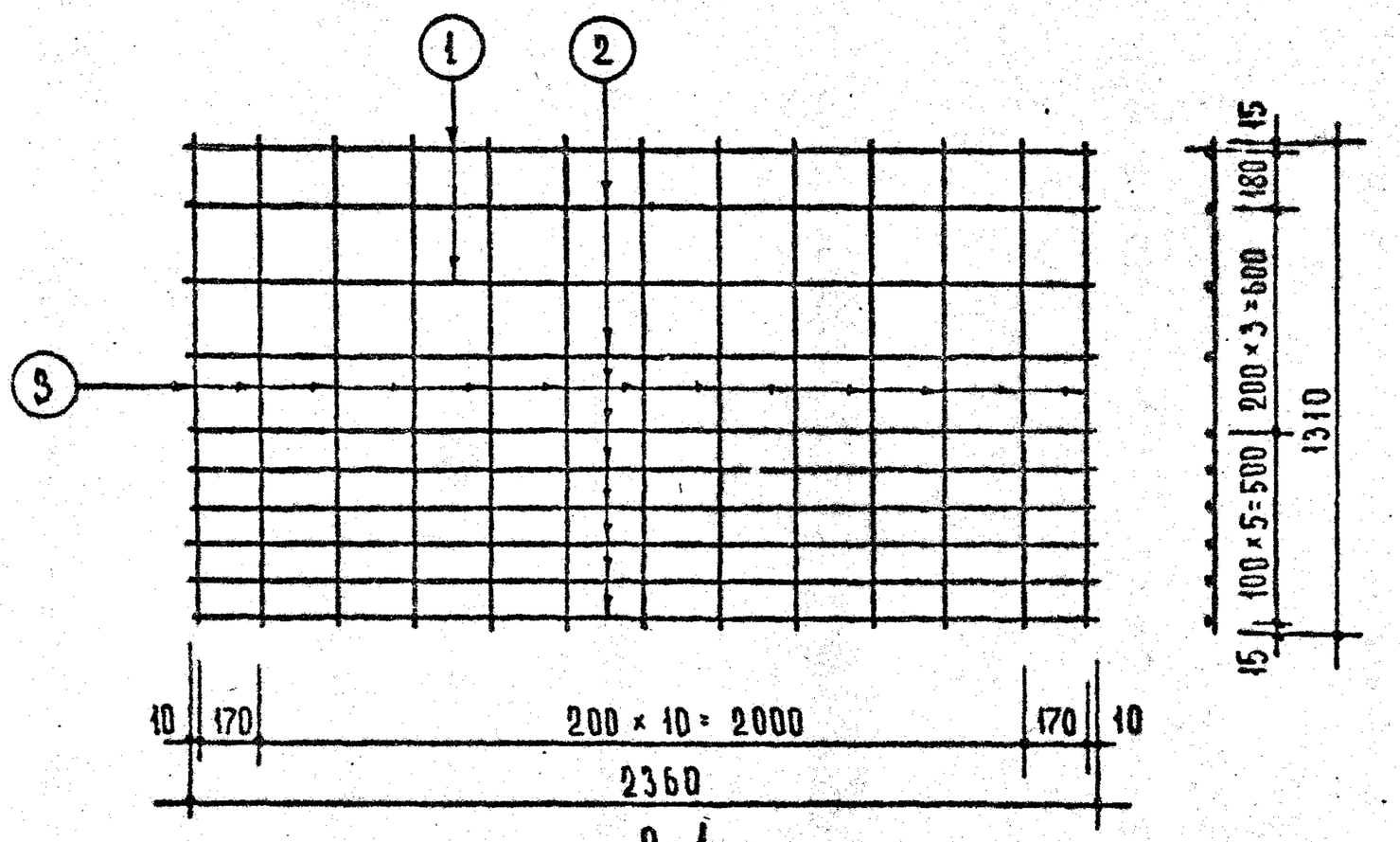

С-1

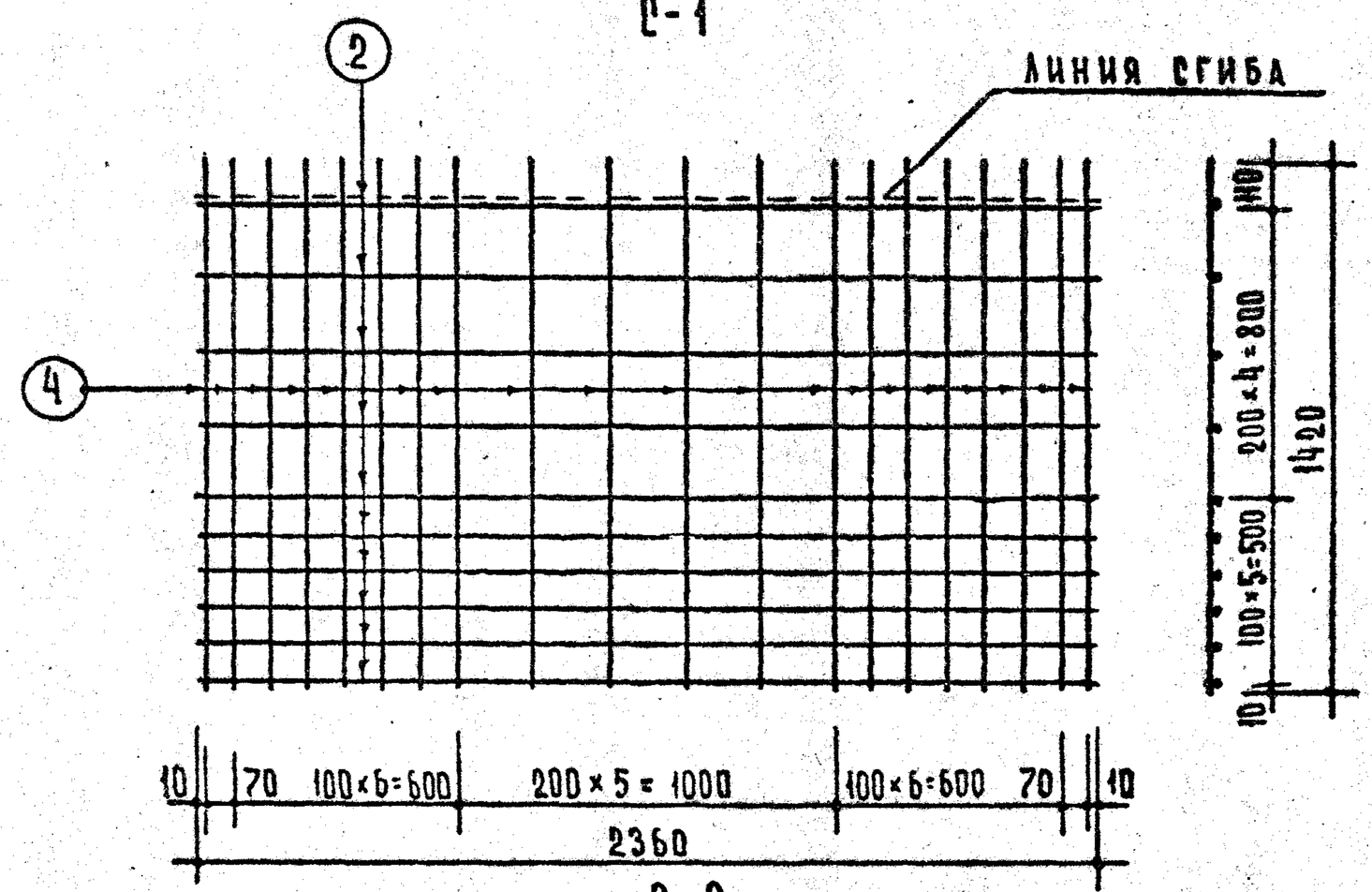

С-2

Спецификация стали на 1 элемент.							
Марка	NN поз.	Сталь	Длина мм	Кол.	Общая длина	Вес кг позиций	Вес кг общий
С-1	1	Ф 8 АIII	2360	2	4.72	1.86	7.39
	2	Ф 5 ВI	2360	8	18.88	2.91	
	3	Ф 5 ВI	1310	13	17.03	2.62	
С-2	4	Ф 8 АIII	1420	20	28.40	11,26	14.89
	2	Ф 5 ВI	2360	10	23.60	3.63	

Примечание:

Изготовление сеток производить контактной точечной электросваркой в соответствии с требованиями ГОСТ 10922-64 и СН 393-69.

ТК	Железобетонные балконные плиты для жилых зданий.	Серия 1.137-3
1971	— сетки С-1, С-2.	Выпуск 1 / Лист 46

ЦНИЭП жилища

Гл. инж. пр-та А. Локшин
Рук. отд. конструкций А. Дорфман
Гл. инж. пр-та И. Мищенко
Рук. гр. инж. В. Щербинина
Ст. инженер Б. Евко
Проверил

Согласовано

Гл. инж. пр-та Мит Л. Локшин.

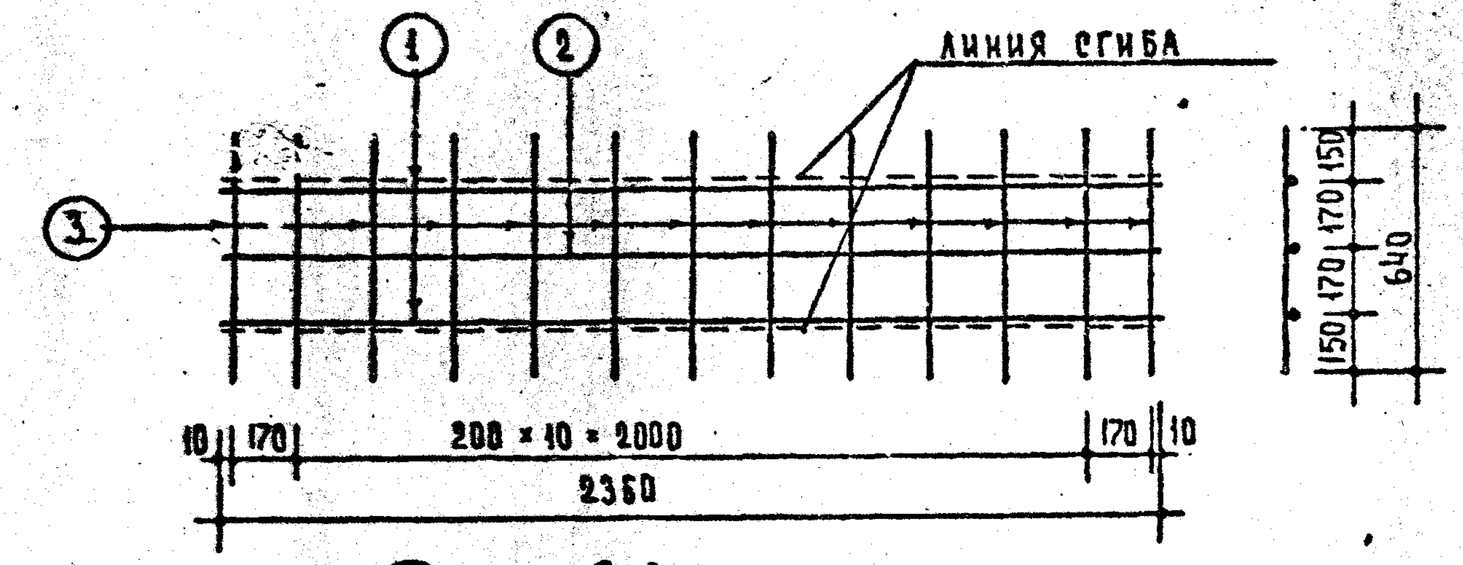

С-3

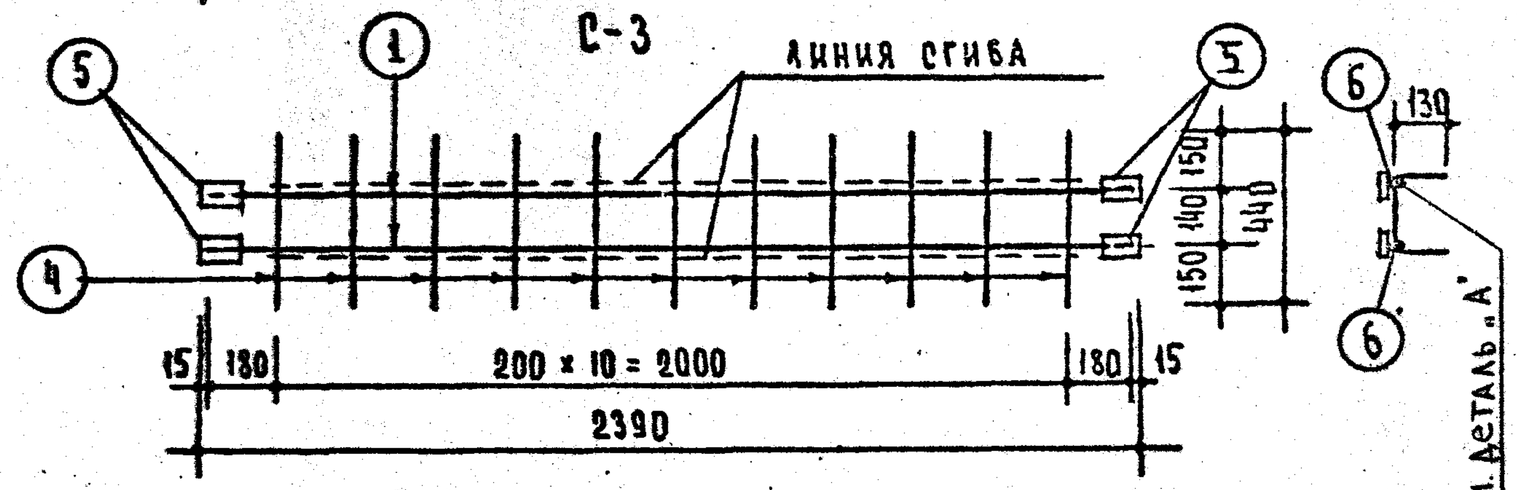

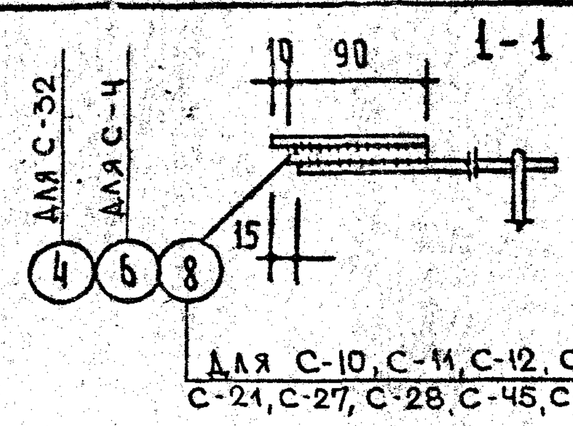

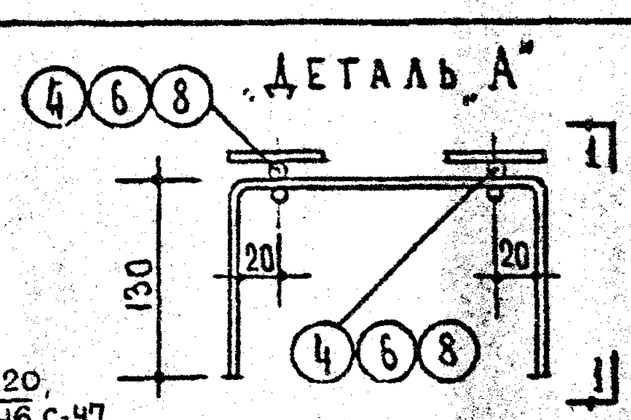

Для С-10, С-11, С-12, С-20, С-21, С-27, С-28, С-45, С-46, С-47.

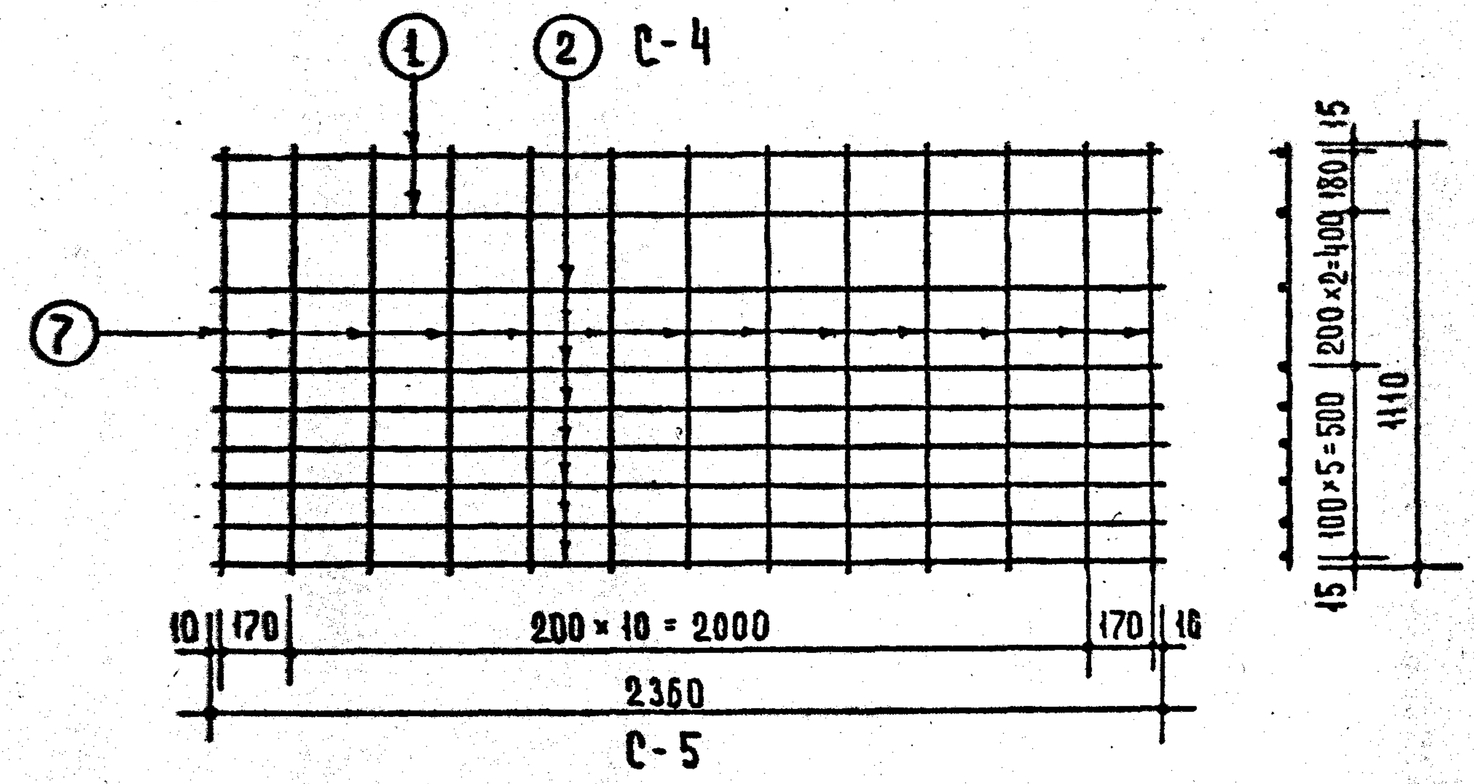

С-5

Спецификация стали на 1 элемент

Марка	NN поз.	Сталь	Длина мм	Кол.	Общая длина	Вес кг. позиций	Вес кг. общий
С-3	1	Ф8АIII	2360	2	4.72	1.86	3.50
	2	Ф5ВI	2360	1	2.36	0.36	
	3	Ф5ВI	640	13	8.32	1.28	
С-4	1	Ф12АIII	2360	2	4.72	4.19	6,29
	4	Ф5ВI	440	11	4.84	0.75	
	5	−100×6	60	4	0.24	1.13	
	6	Ф10АI	90	4	0.36	0.22	
С-5	1	Ф12АIII	2360	2	4.72	4.19	8.97
	2	Ф5ВI	2360	7	16.52	2.54	
	7	Ф5ВI	1110	13	14.43	2.22	

Примечание:
Изготовление сеток производить контактной точечной электросваркой в соответствии с требованиями ГОСТ 10922-64 и СН 393-69.

ЦНИИЭП жилища	ТК	Железобетонные балконные плиты для жилых зданий.	Серия 1.137-3
Рук. отд. конст. Б. Шапиро; Гл. инж. пр-та А. Дорфман; Рук. гр. инж. И. Мищенко; Ст. инженер В. Щербинина; Проверил Б. Евко.	1971	Сетки С-3, С-4, С-5	Выпуск 1; Лист 47

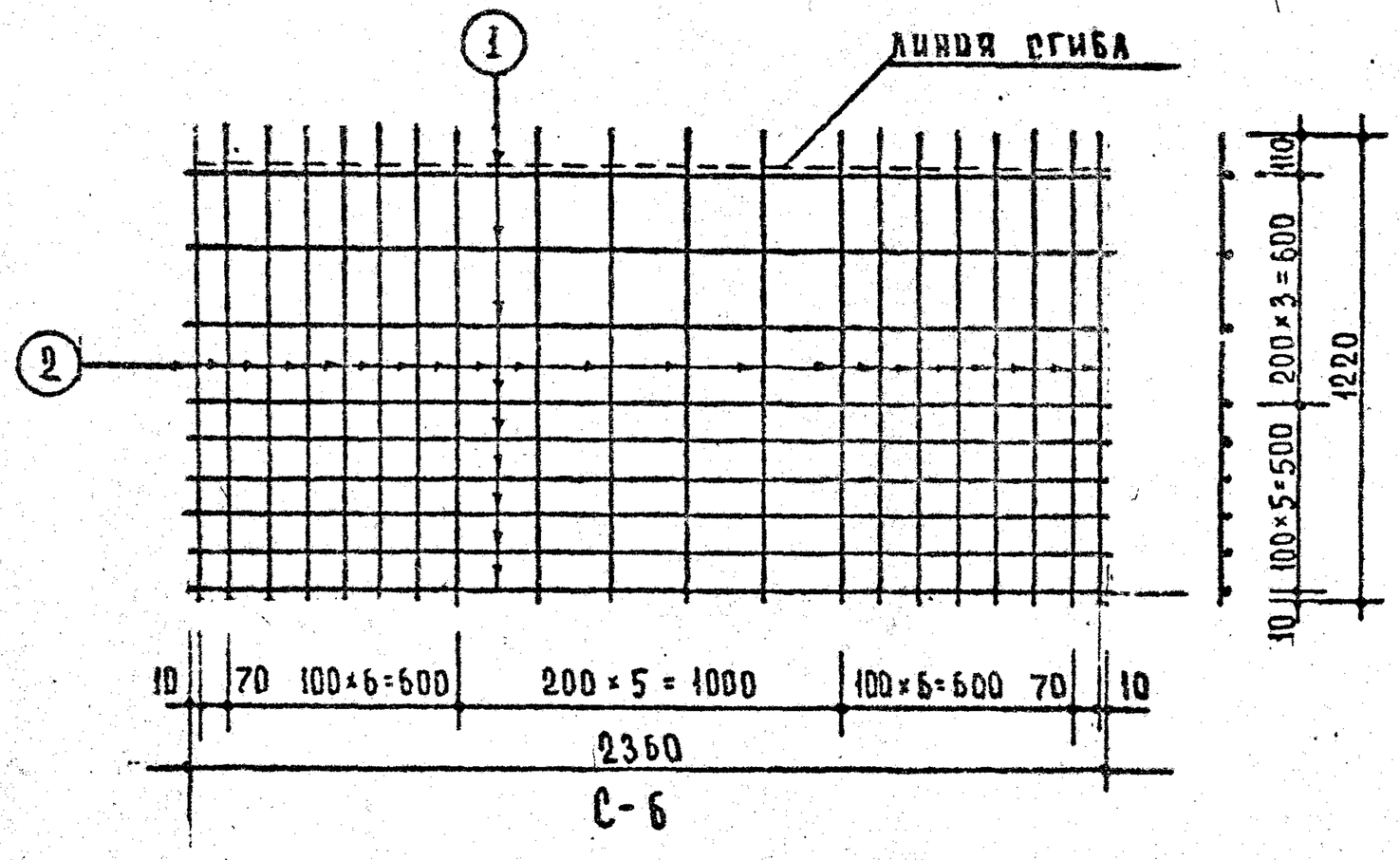

С-6

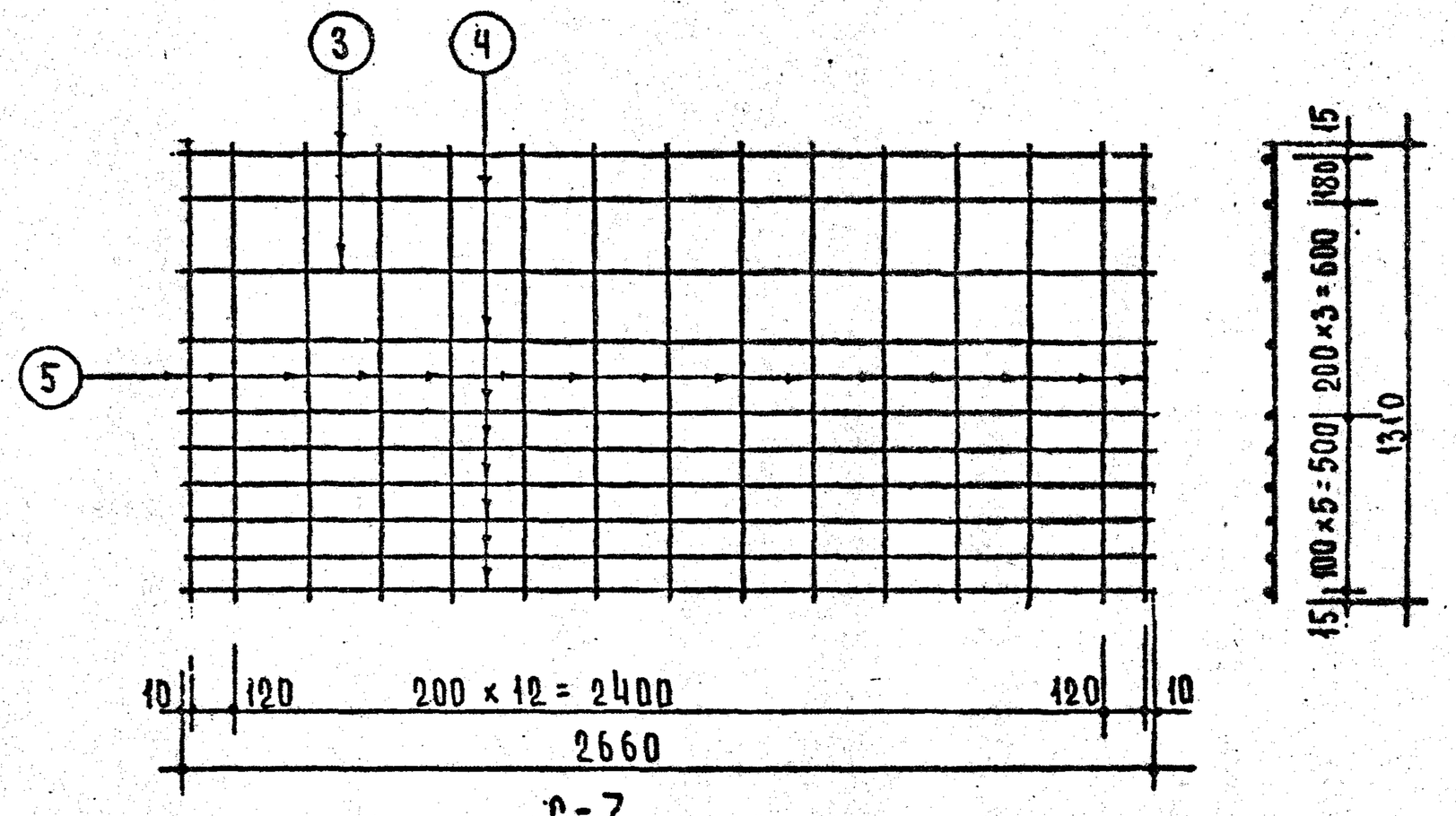

С-7

Спецификация стали на 1 элемент.							
Марка	NN поз.	Сталь	Длина мм	Кол.	Общая длина	Вес кг позиций	Вес кг общий
С-6	1	ф5 ВI	2360	9	21.24	3.27	12.91
	2	ф8 А III	1220	20	24.40	9.64	
С-7	3	ф10 АI	2660	2	5.32	3.28	9.59
	4	ф5 ВI	2660	8	21.28	3.28	
	5	ф5 ВI	1310	15	19.65	3.03	

Примечание:

Изготовление сеток производить контактной точечной электросваркой в соответствии с требованиями ГОСТ 10922-64 и СН 393-69

ТК	Железобетонные балконные плиты для жилых зданий.		Серия 1.137-3
1971	Сетки С-6, С-7	Выпуск 1	Лист 48

ЦНИИЭП жилища

Гл. инж. пр-та		А. Локшин
Рук. гр. инж.		А. Дорфман
Ст. инженер		И. Мищенко
Проверил		В. Щербинина
		Б. Езко

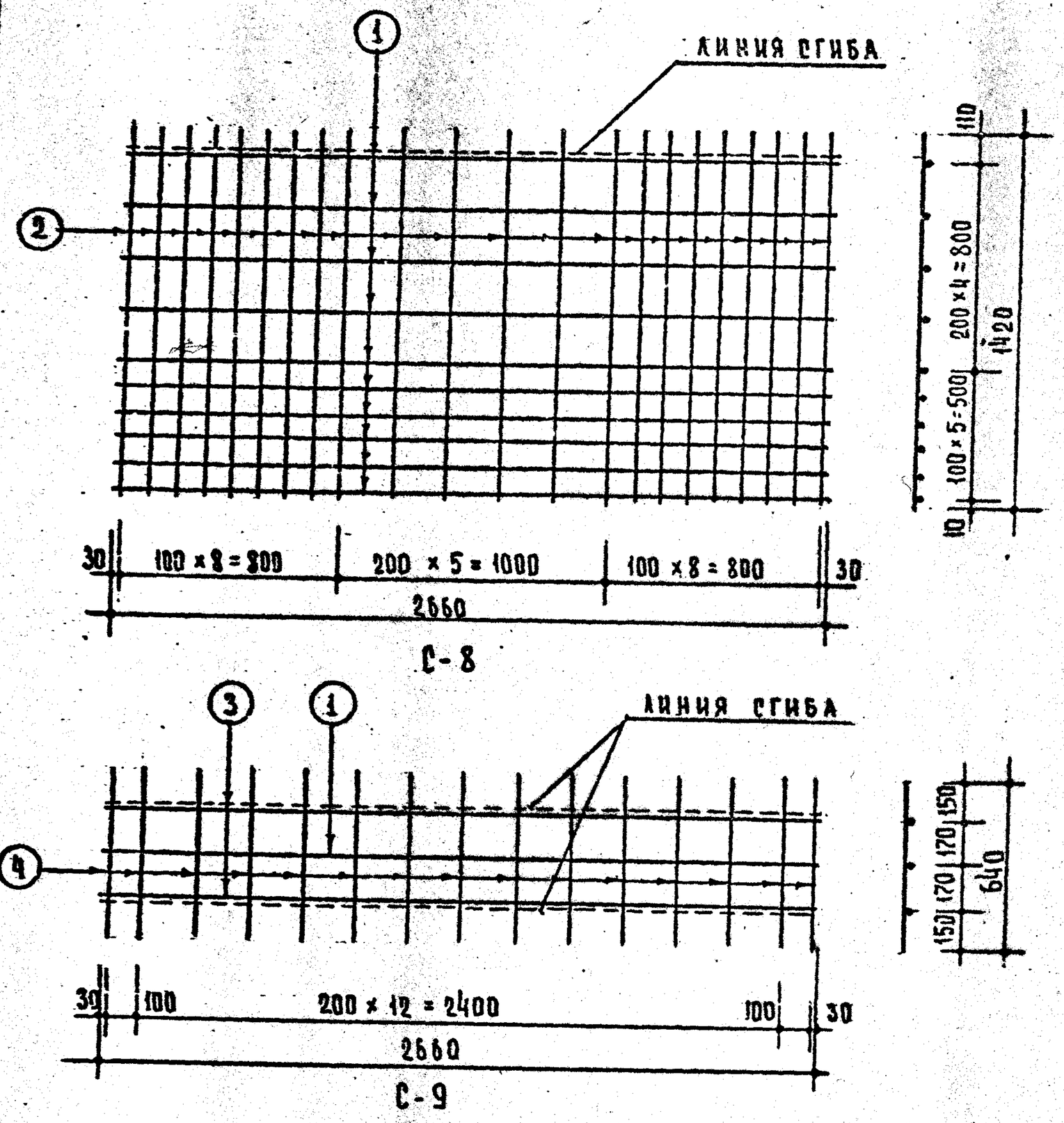

С-8

С-9

Спецификация стали на 1 элемент.							
МАРКА	NN поз.	СТАЛЬ	ДЛИНА мм	КОЛ	ОБЩАЯ ДЛИНА	ВЕС КГ ПОЗИЦИИ	ВЕС КГ ОБЩИЙ
С-8	1	Ф5ВI	2660	10	26.60	4.10	16.44
	2	Ф8АIII	1420	22	31.24	12.34	
С-9	1	Ф5ВI	2660	1	2.66	0.41	5.17
	3	Ф10АI	2660	2	5.32	3.28	
	4	Ф5ВI	640	15	9.60	1.48	

Примечание:

Изготовление сеток производить контактной точечной электросваркой в соответствии с требованиями ГОСТ 10922-64 и СН 393-69.

ТК	Железобетонные балконные плиты для жилых зданий.	СЕРИЯ 1.137-3
1971	Сетки С-8, С-9	ВЫПУСК 1. ЛИСТ 49

ЦНИИЭП ЖИЛИЩА

Рук. отд. констр. Б. Шляпин
Гл. инж. пр-та А. Дорфман
Рук. гр. инж. Н. Мищенко
Ст. инженер В. Щербинина
Проверил Б. Евко

СОГЛАСОВАНО
Гл. инж. пр-та Локшин

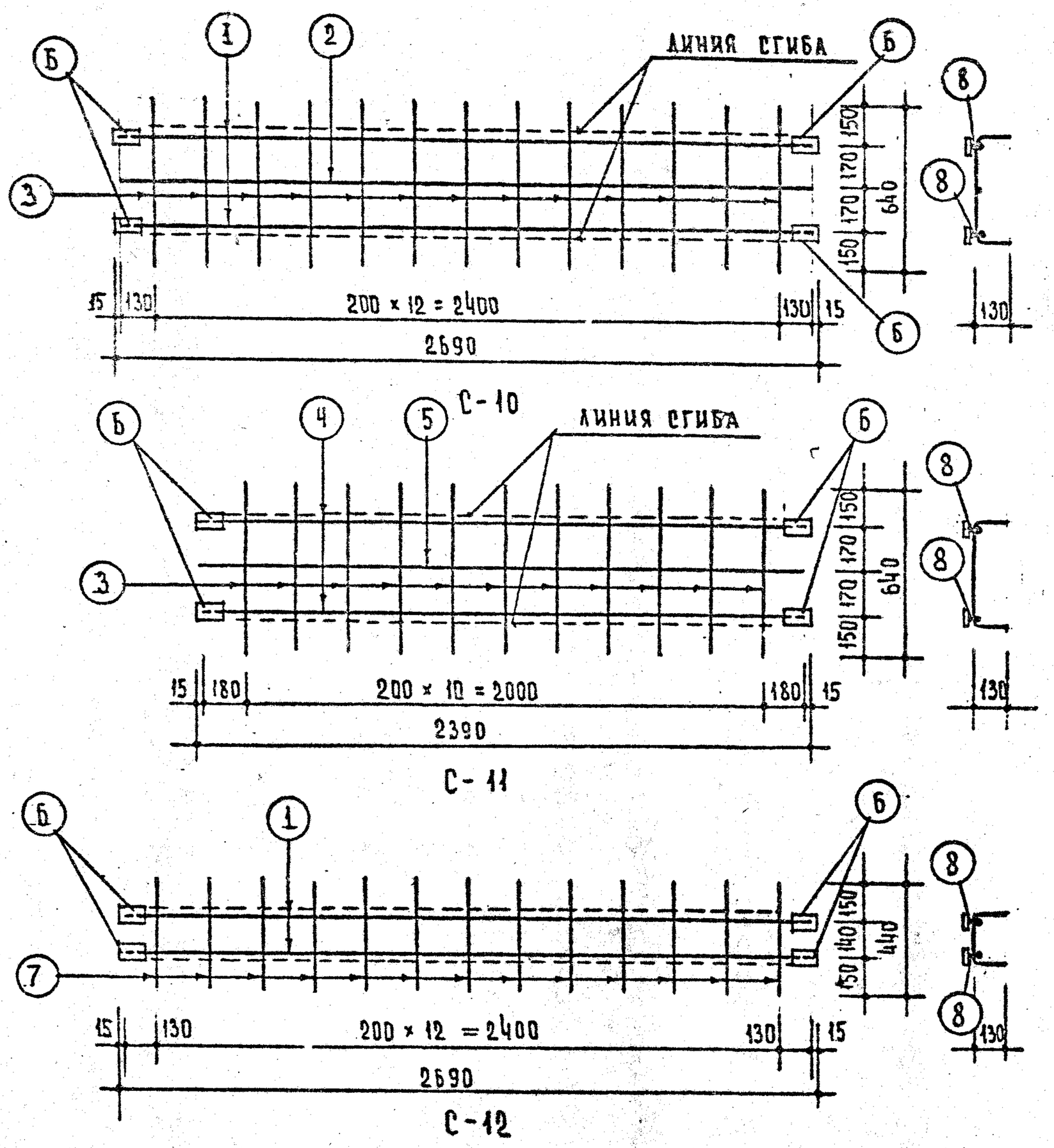

Спецификация стали на 1 элемент.							
Марка	NN поз.	Сталь	Длина мм	Кол.	Общая длина	Вес кг. позиций	Вес кг. общий
С-10	1	Ф 10 А I	2660	2	5.32	3.28	Б.32
	2	Ф 5 В I	2660	1	2.66	0.41	
	3	Ф 5 В I	640	13	8.32	1.28	
	6	-100×6	60	4	0.24	1.13	
	8	Ф 10 А I	90	4	0.36	0.22	
С-11	3	Ф 5 В I	640	11	7.04	1.08	4.65
	4	Ф 8 А III	2360	2	4.72	1.86	
	5	Ф 5 В I	2360	1	2.36	0.36	
	6	-100×6	60	4	0.24	1.13	
	8	Ф 10 А I	90	4	0.36	0.22	
С-12	1	Ф 12 А III	2660	2	5.32	4.72	6.95
	7	Ф 5 В I	440	13	5.72	0.88	
	6	-100×6	60	4	0.24	1.13	
	8	Ф 10 А I	90	4	0.36	0.22	

Примечания:

1. Изготовление сеток производить контактной точечной электросваркой в соответствии с требованиями ГОСТ 10922-64 и СН 393-69
2. Установку позиции 8 см. деталь „А" на листе 47

ТК	Железобетонные балконные плиты для жилых зданий.	Серия 1.137-3
1971	Сетки С-10, С-11, С-12	Выпуск 1 / Лист 50

Гл. инж. пр-та А. Локшин. Рук. отд. конст. А. Шлапин. Гл. инж. пр-та А. Дорфман. Рук. гр. инж. И. Мищенко. Ст. инженер В. Щербинина. Проверил Б. Евко.

ЦНИИЭП жилища

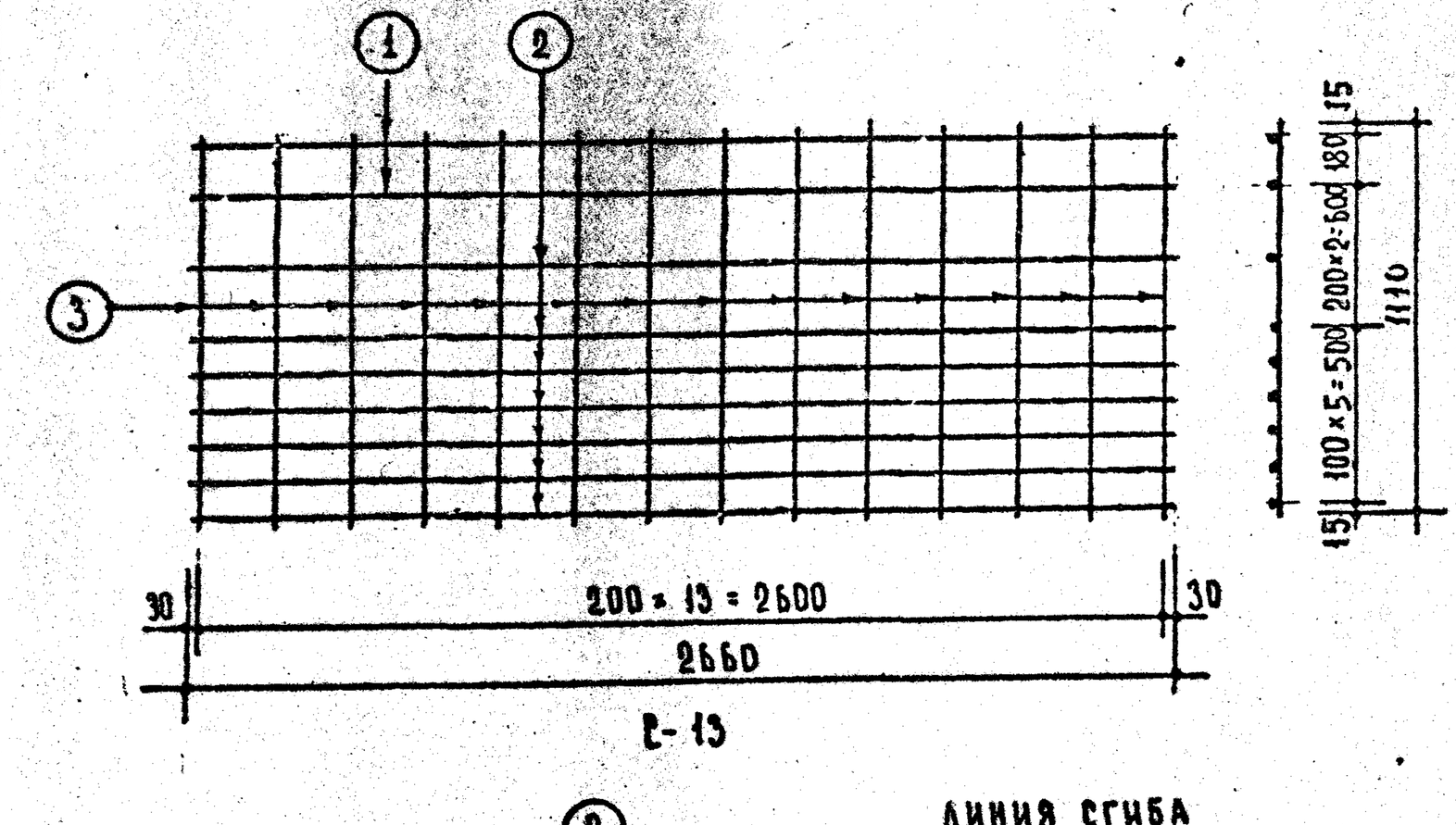

С-13

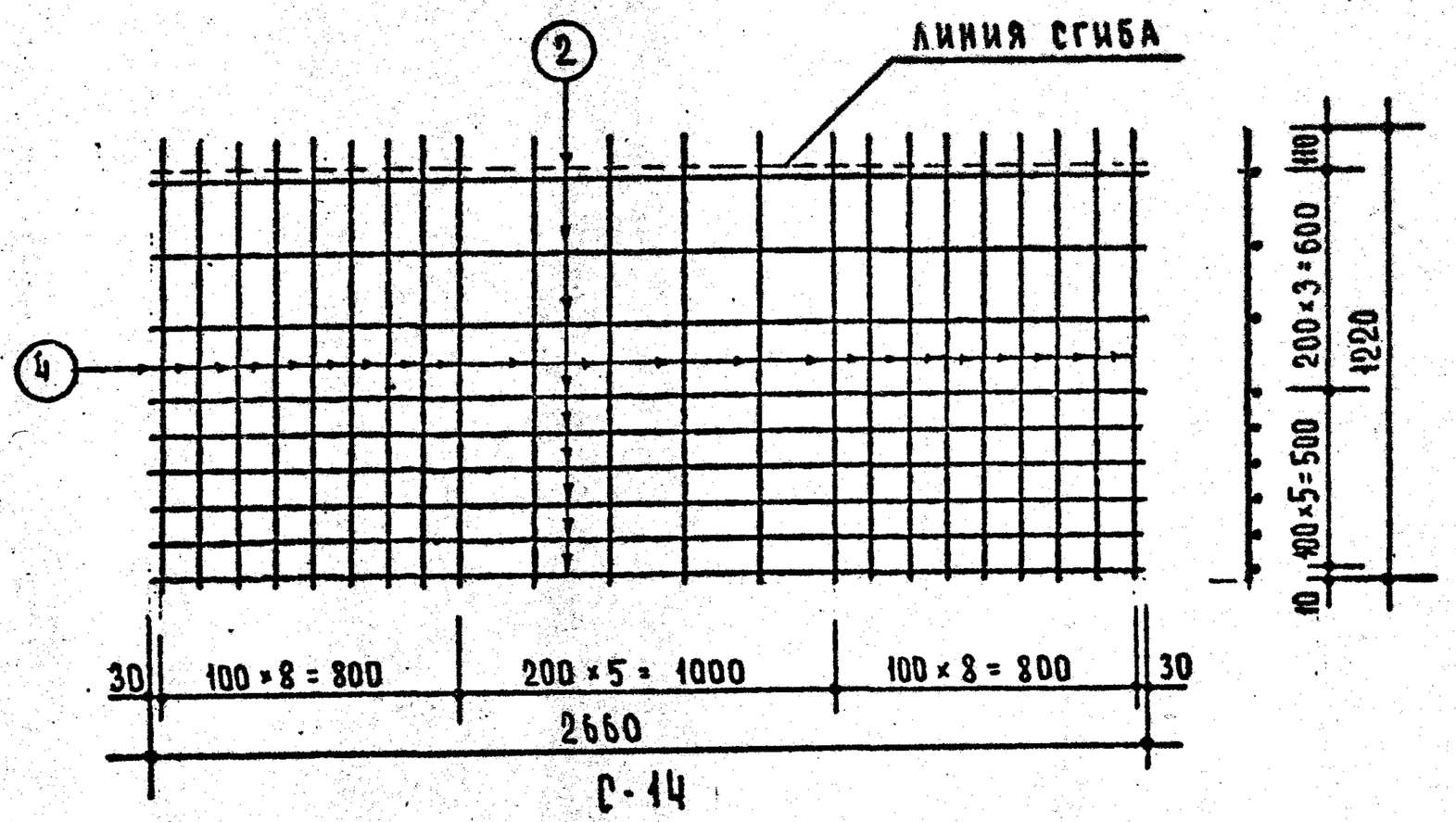

С-14

Спецификация стали на 1 элемент.							
МАРКА	NN поз.	СТАЛЬ	ДЛИНА мм	КОЛ.	ОБЩАЯ ДЛИНА	ВЕС КГ позиций	ВЕС КГ общий
С-13	1	Ф 12 А III	2660	2	5.32	4.72	9,98
	2	Ф 5 В I	2660	7	18.62	2.87	
	3	Ф 5 В I	1110	14	15.54	2.39	
С-14	2	Ф 5 В I	2660	9	23.94	3.69	14.29
	4	Ф 8 А III	1220	22	26.84	10.60	

Примечание:

Изготовление сеток производить контактной точечной электросваркой в соответствии с требованиями ГОСТ 10922-64 и СН 393-69.

Т. К	Железобетонные балконные плиты для жилых зданий	Серия 1.137-3
1971	Сетки С-13, С-14	Выпуск 1 · Лист 51

ЦНИИЭП жилища

Рук. отд. констр. Б. Шляпин
Гл. инж. пр-та А. Дорфман
Рук. гр. инж. И. Мищенко
Ст. инженер В. Щербинина
Проверил Б. Евко

Согласовано
Гл. инж. пр-та А. Локшин

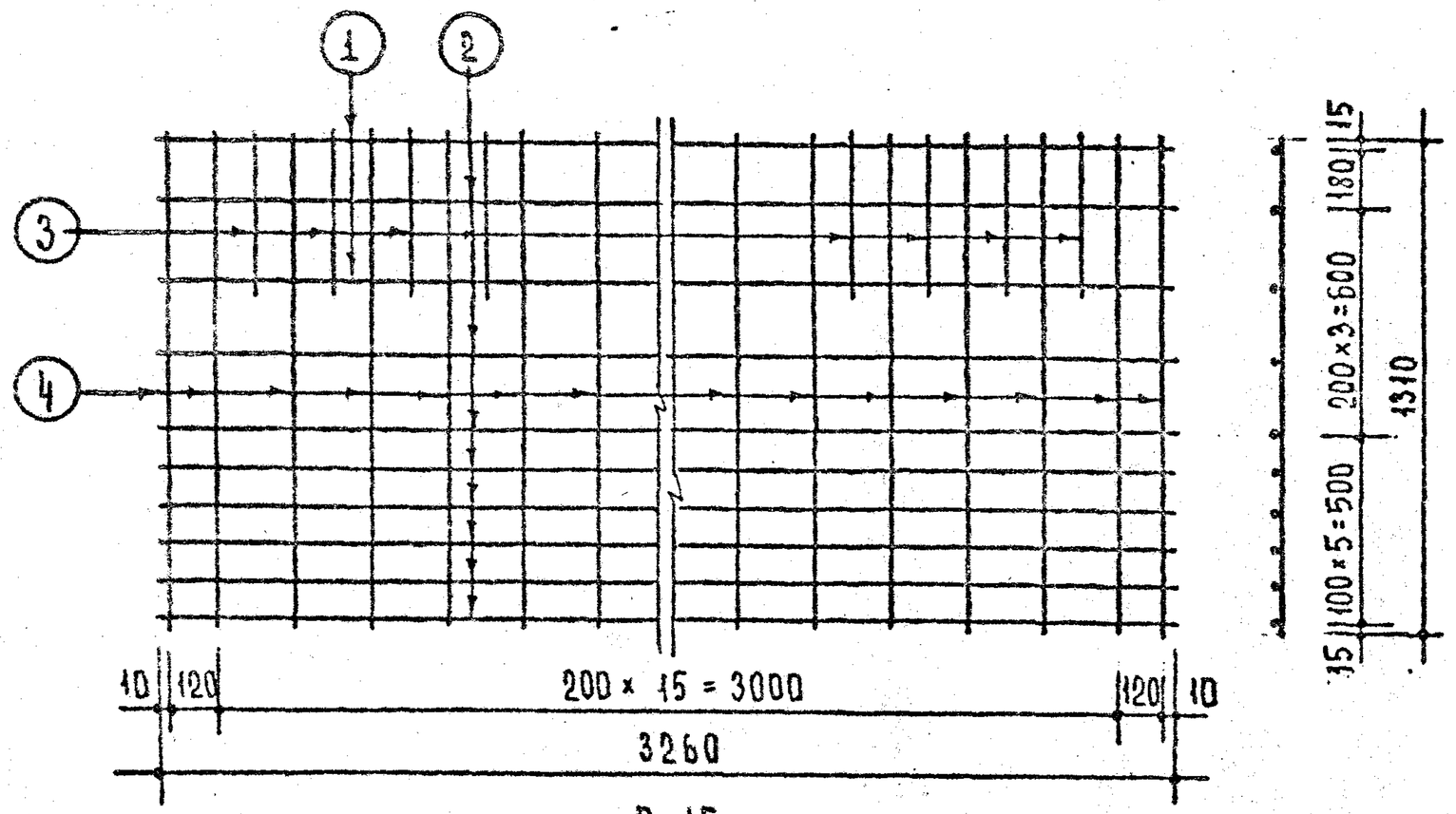

С-15

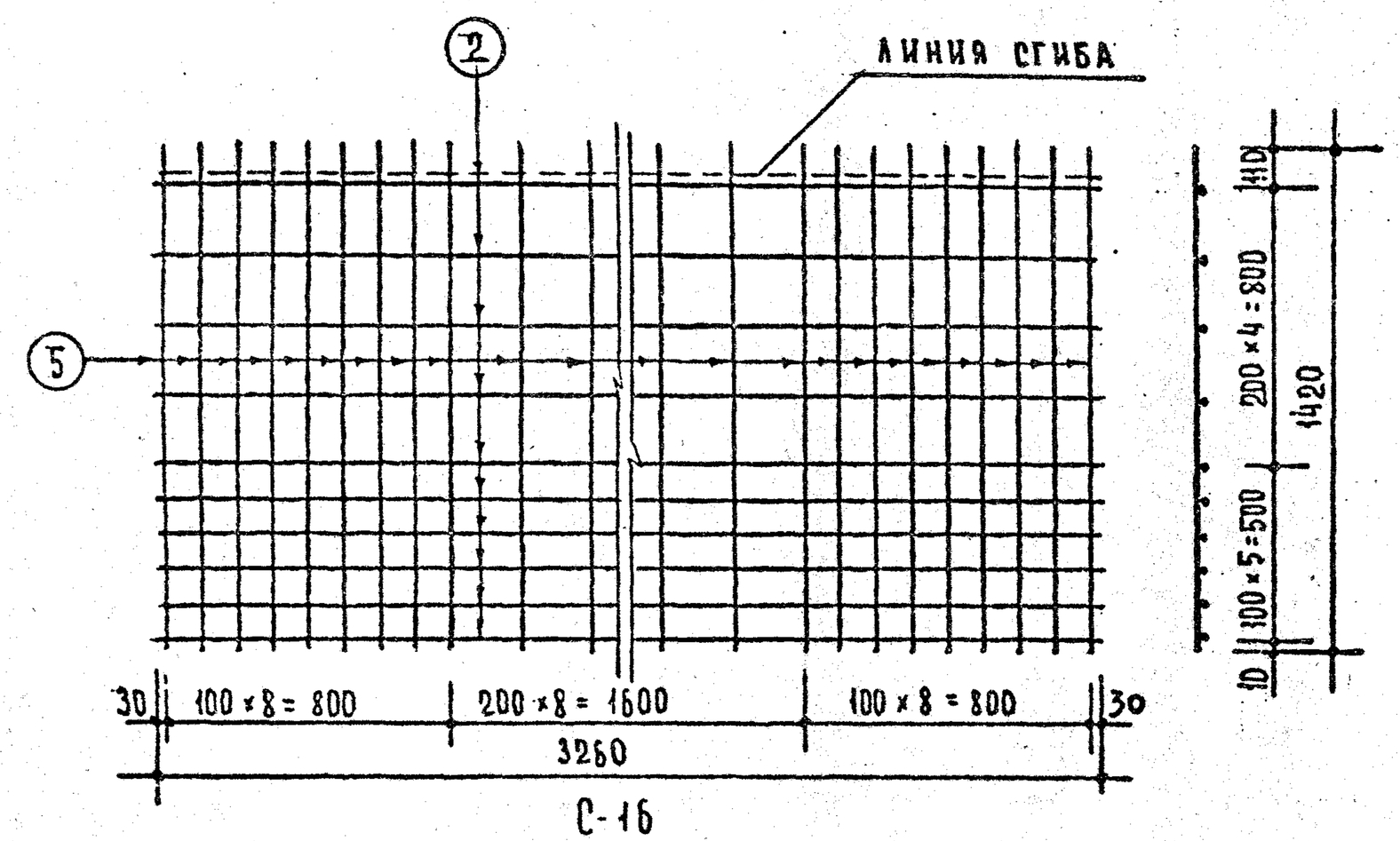

С-16

Спецификация стали на 1 элемент.							
МАРКА	NN ПОЗ	СТАЛЬ	ДЛИНА ММ	КОЛ.	ОБЩАЯ ДЛИНА	ВЕС КГ ПОЗИЦИЙ	ВЕС КГ ОБЩИЙ
С-15	1	Ф 10 А III	3260	2	6.52	4.02	12.16
	2	Ф 5 В I	3260	8	26.08	4.02	
	3	Ф 5 В I	400	8	3.20	0.49	
	4	Ф 5 В I	1310	18	23.58	3.63	
С-16	2	Ф 5 В I	3260	10	32.60	5.02	19.04
	5	Ф 8 А III	1420	25	35.50	14.02	

Примечание:

Изготовление сеток производить контактной точечной электросваркой в соответствии с требованиями ГОСТ 10922-64 и СН393-69.

ТК	Железобетонные балконные плиты для жилых зданий.	Серия 1.137-3
1971	Сетки С-15, С-16	Выпуск 1 / Лист 52

Гл. инж. пр-та Л. Локшин.

Рук. отд. конст. Б. Шляпин
Гл. инж. пр-та А. Дорфман
Рук. гр. инж. И. Мищенко
Ст. инженер З. Щербинина
Проверил. Б. Евко.

ЖИЛИЩА

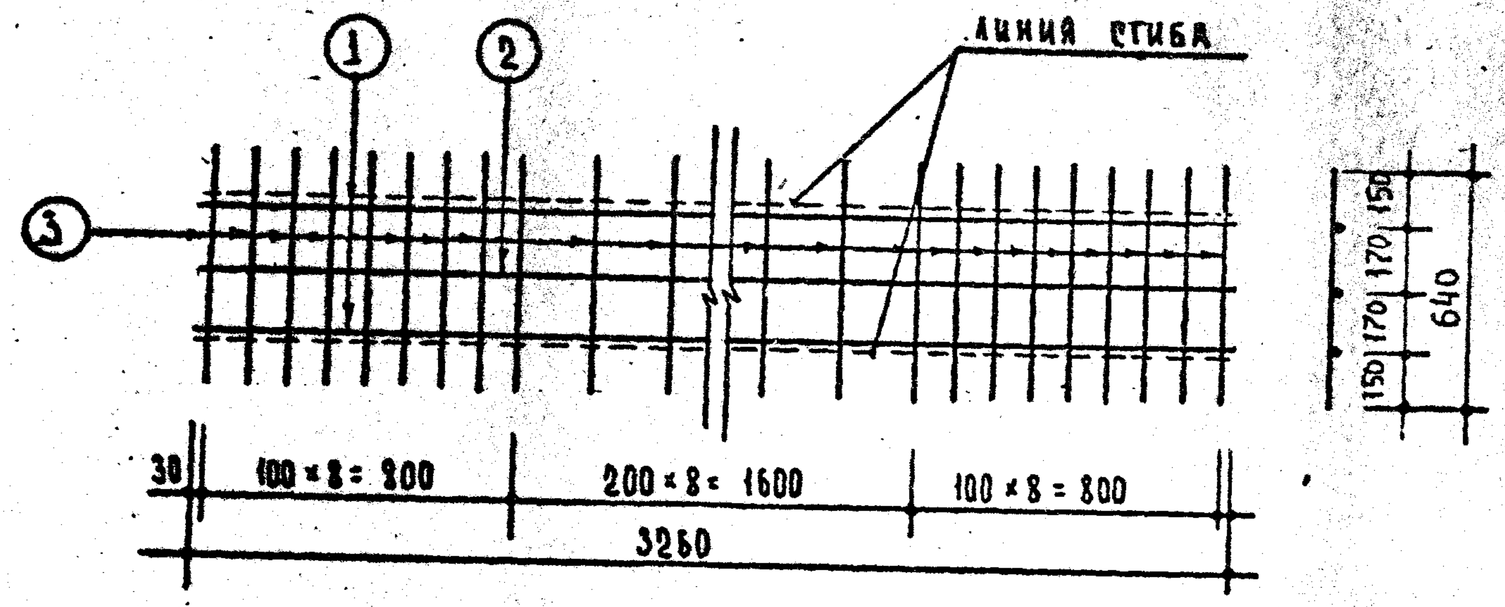

С-17

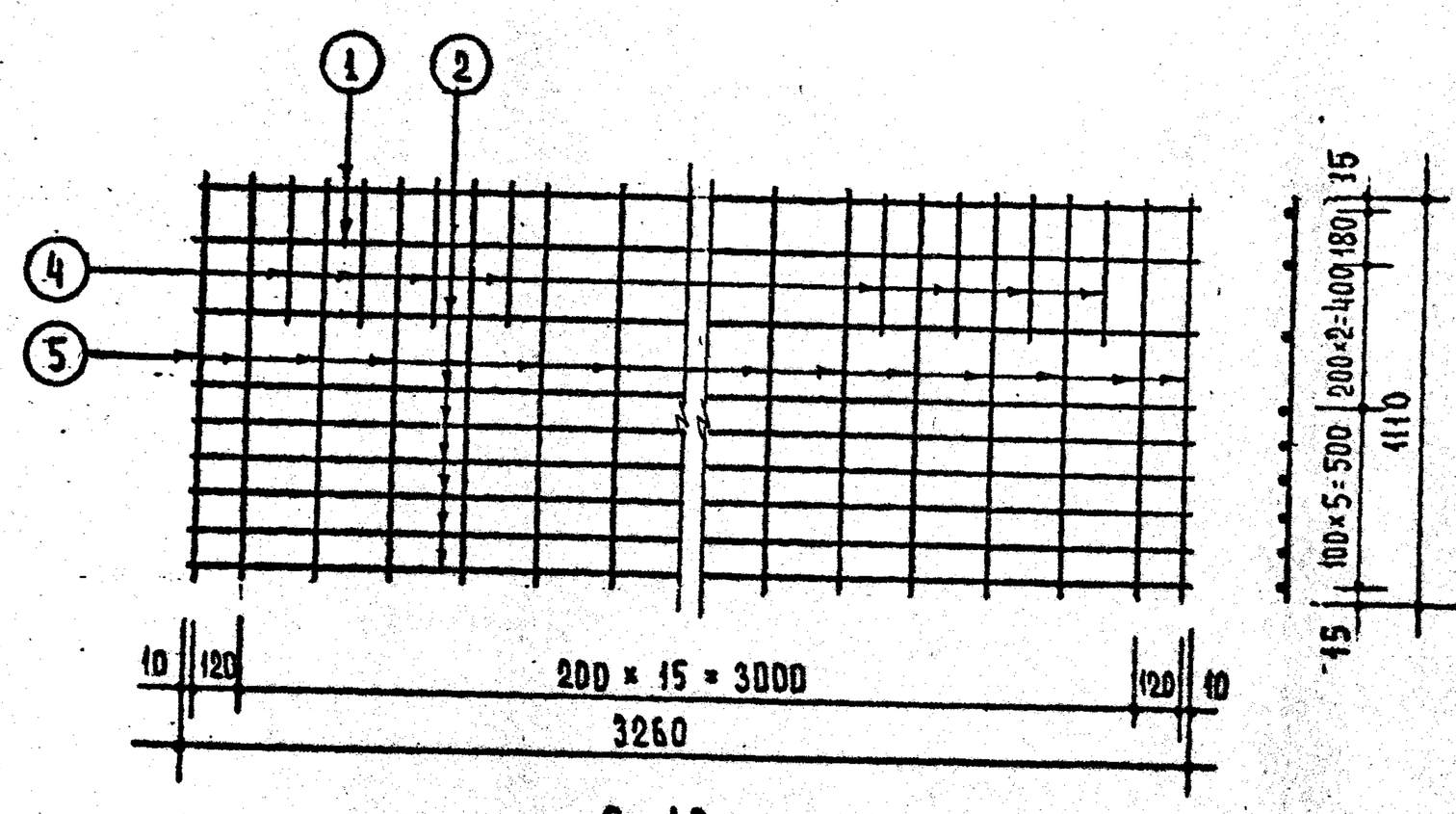

С-18

Спецификация стали на 1 элемент.							
МАРКА	NN ПОЗ.	СТАЛЬ	ДЛИНА ММ	КОЛ.	ОБЩАЯ ДЛИНА	ВЕС КГ ПОЗИЦИЙ	ВЕС КГ ОБЩИЙ
С-17	1	Ф10АIII	3260	2	6.52	4.02	6.98
	2	Ф5ВI	3260	1	3.26	0.50	
	3	Ф5ВI	640	25	16.00	2.46	
С-18	1	Ф14АIII	3260	2	6.52	7.89	14.97
	2	Ф5ВI	3260	7	22.82	3.51	
	4	Ф5ВI	400	8	3.20	0.49	
	5	Ф5ВI	1110	18	19.98	3.08	

Примечание:

Изготовление сеток производить контактной точечной электросваркой в соответствии с требованиями ГОСТ 10922-64 и СН 393-69.

ТК	Железобетонные балконные плиты для жилых зданий.	Серия 1.137-3
1971	Сетки С-17, С-18	Выпуск 1 / Лист 53

Цинизп Жилища

Рук. отд. конст. Б. Шляпин
Гл. инж. пр-та А. Дорфман
Рук. гр. инж. И. Мищенко
Ст. инженер В. Щербинина
Проверил Б. Евко

Согласовано
Гл. инж. пр-та А. Локшин

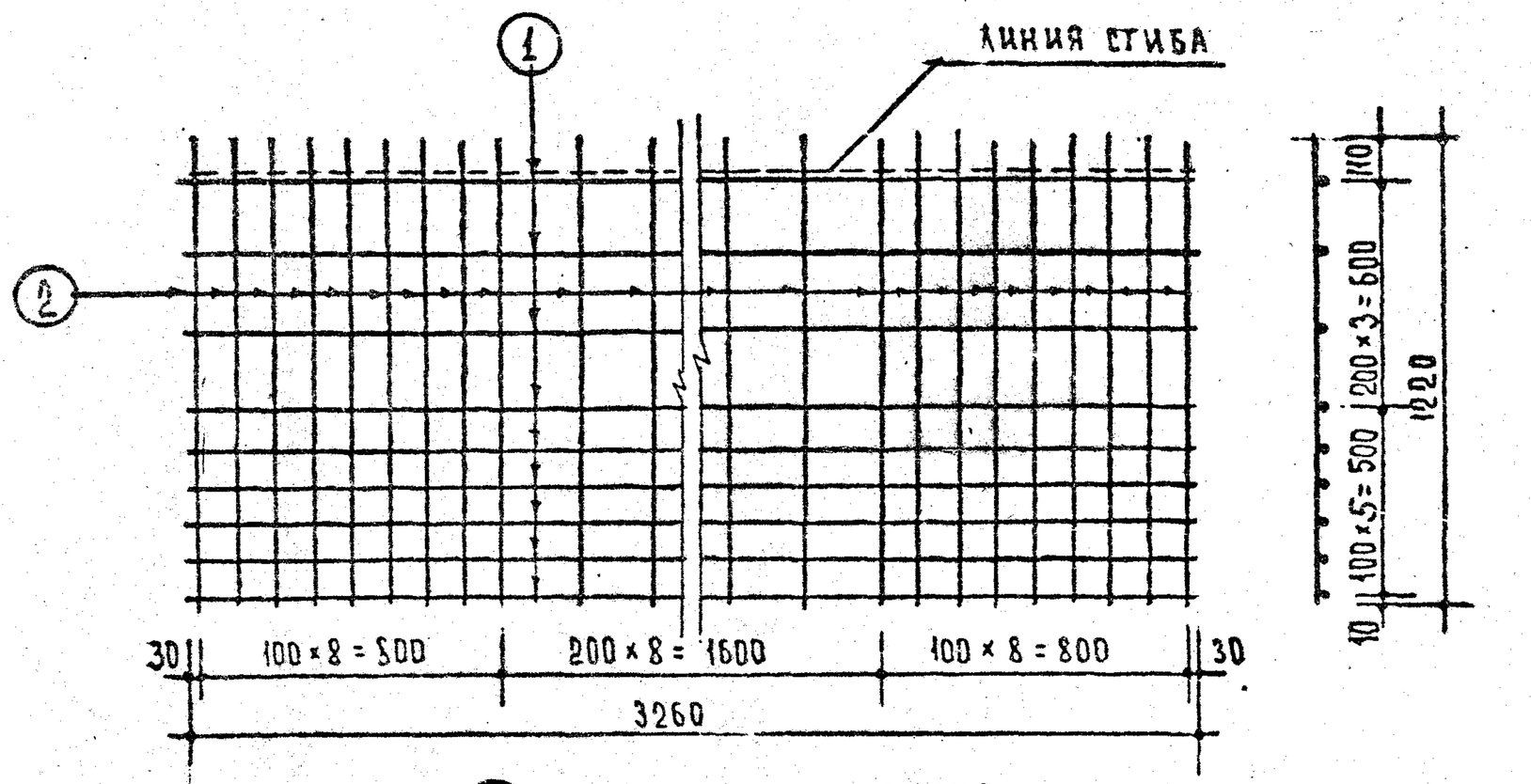

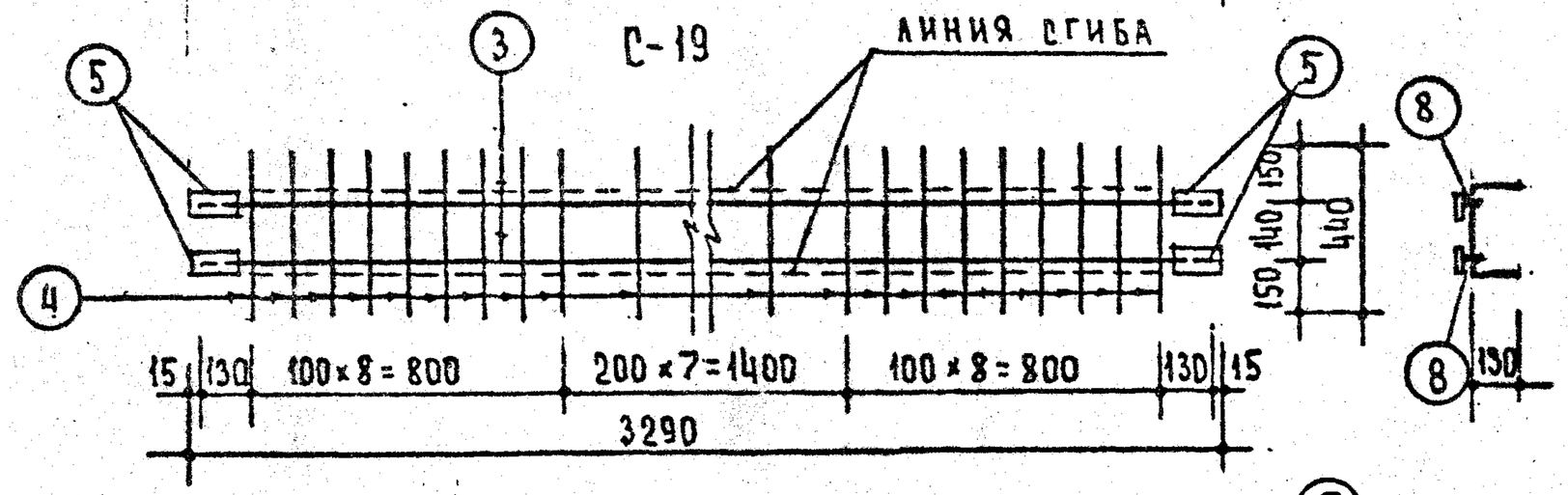

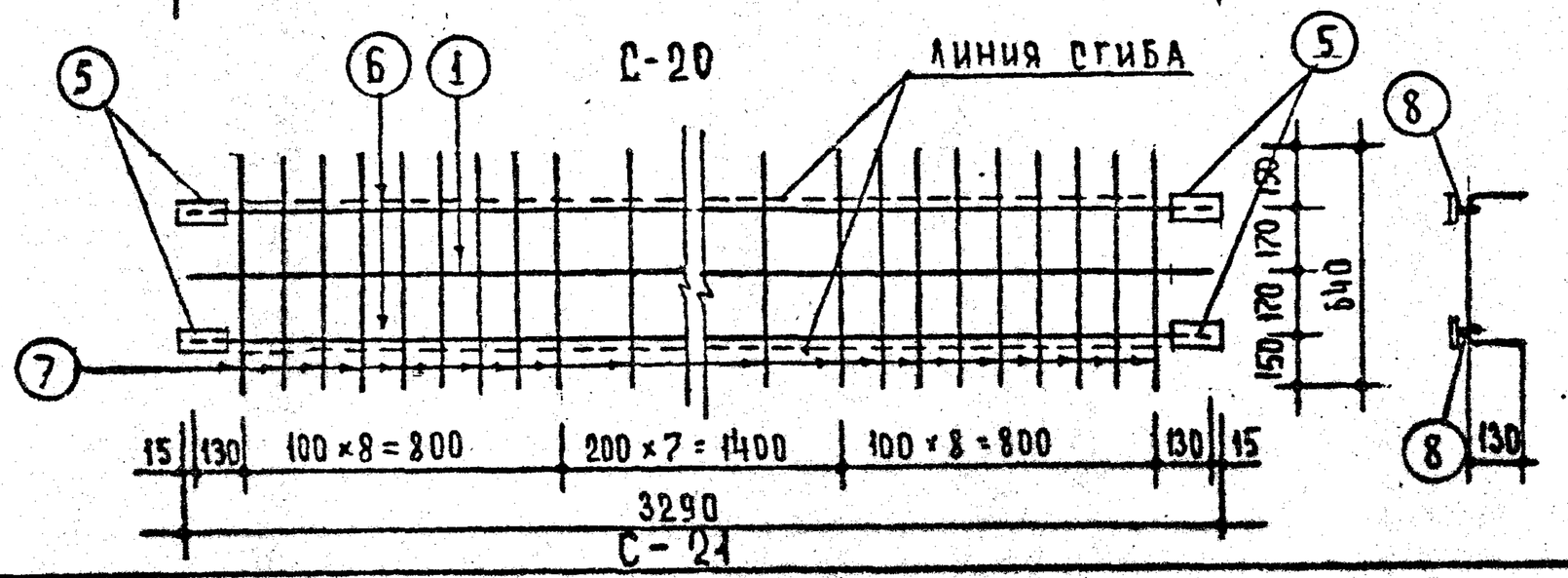

С-21

СПЕЦИФИКАЦИЯ СТАЛИ НА 1 ЭЛЕМЕНТ.							
МАРКА	NN ПОЗ	СТАЛЬ	ДЛИНА ММ.	КОЛ.	ОБЩАЯ ДЛИНА	ВЕС КГ. ПОЗИЦИЙ	ВЕС КГ. ОБЩИЙ
С-19	1	Ф 5 ВI	3260	9	29.34	4.52	16.57
	2	Ф 8 АIII	1220	25	30.50	12.05	
С-20	3	Ф 14 АIII	3260	2	6.52	7.89	10.87
	4	Ф 5 ВI	440	24	10.56	1.63	
	5	−100×6	60	4	0.24	1.13	
	8	Ф 10 АI	90	4	0.36	0.22	
С-21	1	Ф 5 ВI	3260	1	3.26	0.50	8.24
	6	Ф 10 АIII	3260	2	6.52	4.02	
	7	Ф 5 ВI	640	24	15.36	2.37	
	5	−100×6	60	4	0.24	1.13	
	8	Ф 10 АI	90	4	0.36	0.22	

ПРИМЕЧАНИЯ:

1. ИЗГОТОВЛЕНИЕ СЕТОК ПРОИЗВОДИТЬ КОНТАКТНОЙ ТОЧЕЧНОЙ ЭЛЕКТРОСВАРКОЙ В СООТВЕТСТВИИ С ТРЕБОВАНИЯМИ ГОСТ 10922-64 И СН 393-69.
2. УСТАНОВКУ ПОЗИЦИИ 8 СМ. ДЕТАЛЬ „А" НА ЛИСТЕ 47

ГЛ. ИНЖ. ПР-ТА		А. ДОРФМАН
РУК. ГР. ИНЖ.		И. МИЩЕНКО
СТ. ИНЖЕНЕР		В. ЩЕРБИНИНА
ПРОВЕРИЛ.		Б. ЕВКО

НИИЭП ЖИЛИЩА

ТК	Железобетонные балконные плиты для жилых зданий.	СЕРИЯ 1.137-3
1971	Сетки С-19, С-20, С-21	ВЫПУСК 1 / ЛИСТ 54

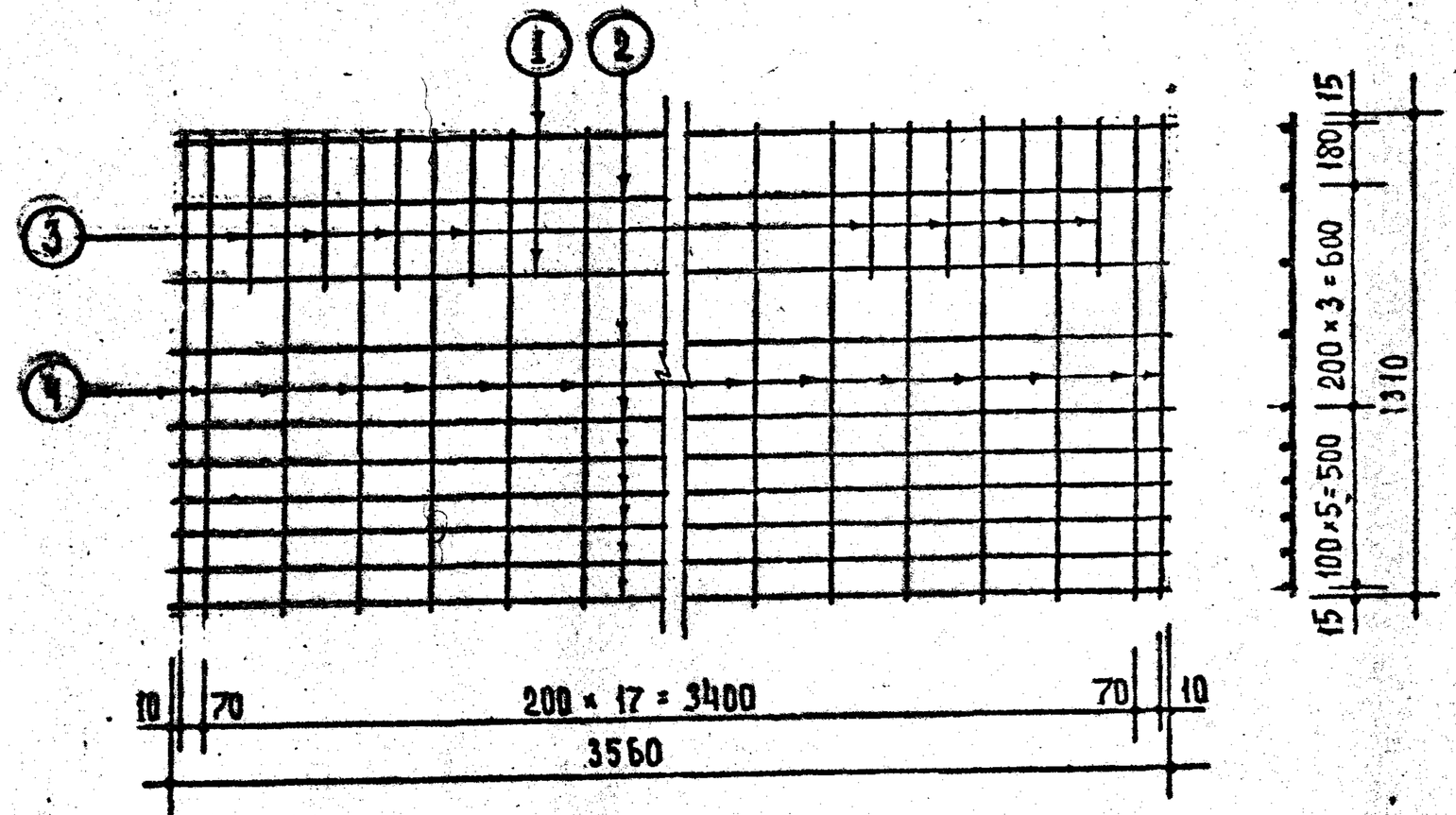

Спецификация стали на 1 элемент.							
Марка	NN поз.	Сталь	Длина мм	Кол.	Общая длина	Вес кг позиций	Вес кг общий
С-22	1	ф12 AIII	3560	2	7.12	6.32	15.24
	2	ф 5 BI	3560	8	28.48	4.39	
	3	ф 5 BI	400	8	3.20	0.49	
	4	ф 5 BI	1310	20	26.20	4.04	
С-23	2	ф 5 BI	3560	10	35.60	5.48	21.18
	5	ф 8 AIII	1420	28	39.76	15.70	

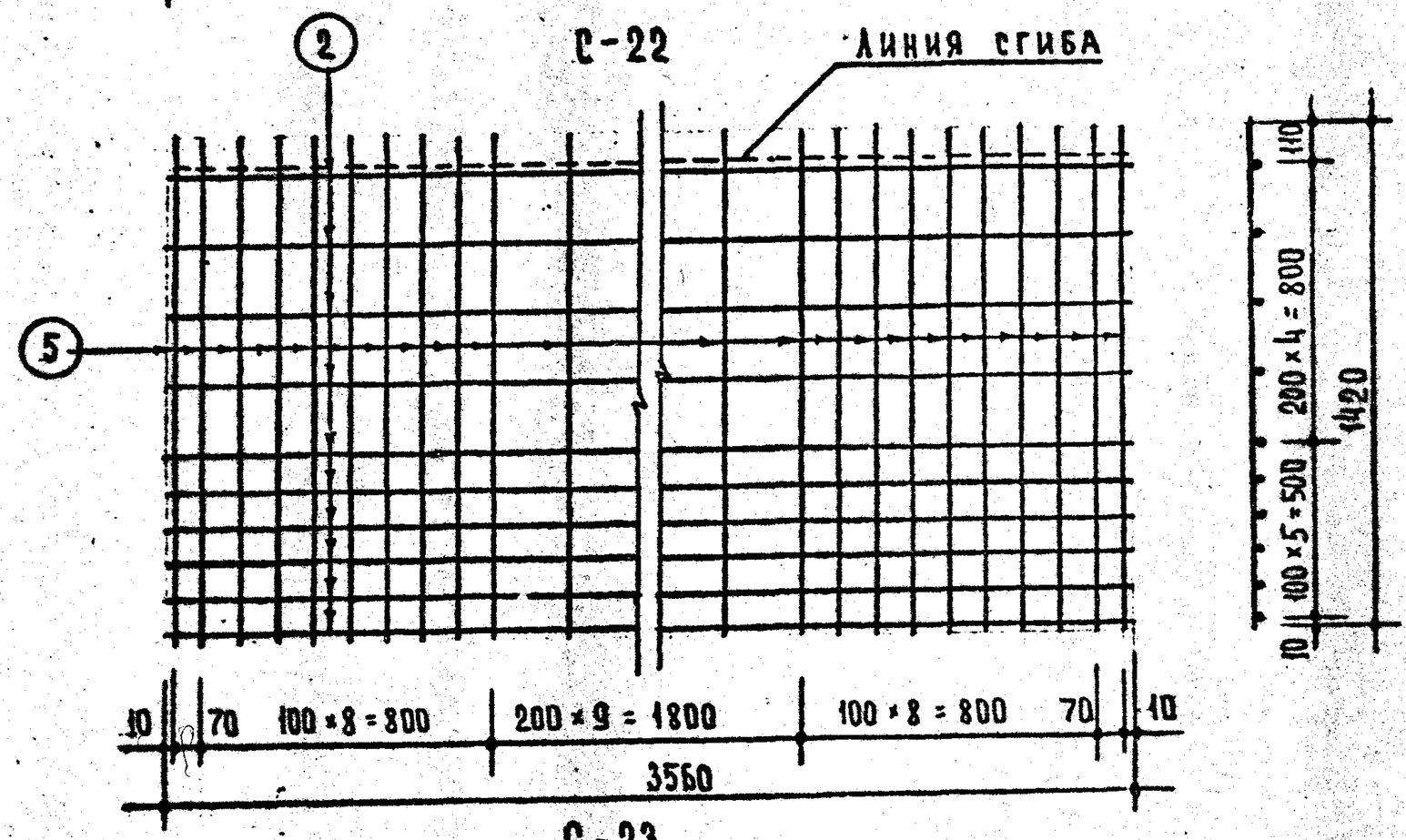

Примечание:

Изготовление сеток производить контактной точечной электросваркой в соответствии с требованиями ГОСТ 10922-64 и СН 393-69.

ЦНИИЭП жилища	Железобетонные балконные плиты для жилых зданий.	Серия 1.137-3
Т.К. 1971	Сетки С-22, С-23	Выпуск 1 / Лист 55

Рук. отд. констр. Б. Шапкин
Гл. инж. проекта А. Дорфман
Рук. гр. инж. Р. Мищенко
Ст. инженер В. Дербинин
Проверил. Б. Евко

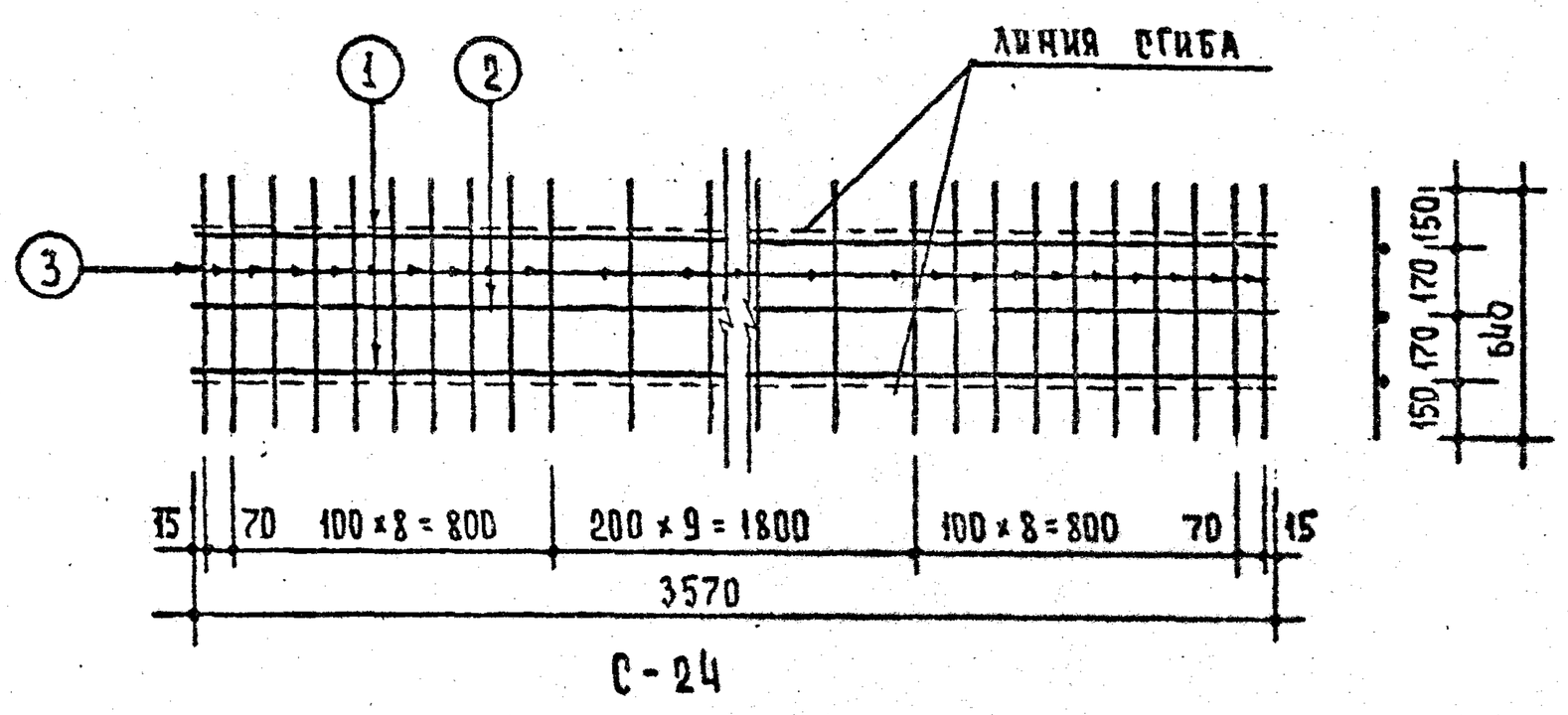

С-24

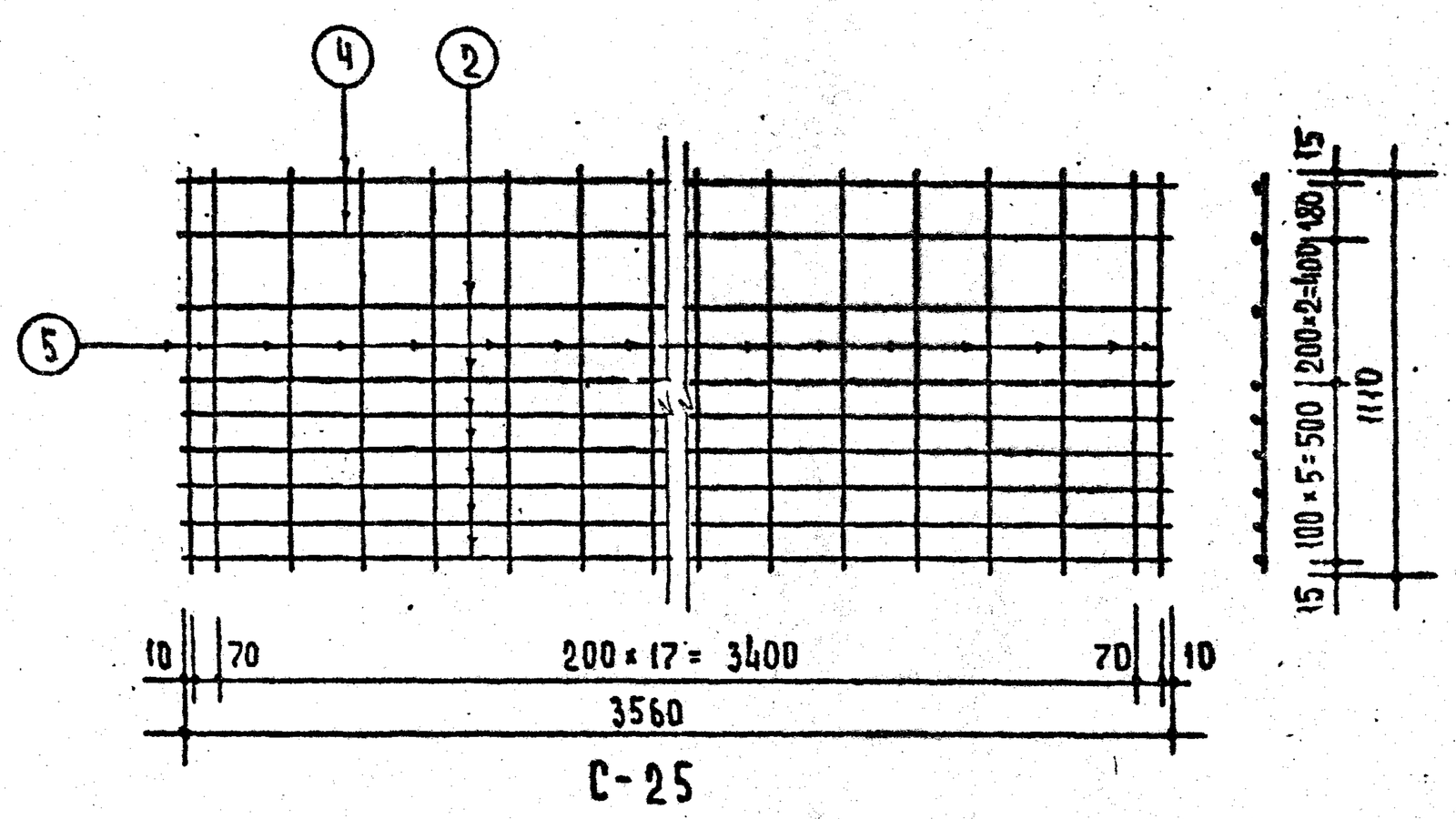

С-25

Спецификация стали на 1 элемент.							
МАРКА	NN поз.	СТАЛЬ	ДЛИНА ММ	КОЛ	ОБЩАЯ ДЛИНА	ВЕС КГ ПОЗИЦИЙ	ВЕС КГ ОБЩИЙ
С-24	1	Ф 12 А III	3570	2	7.14	6.34	9.65
	2	Ф 5 В I	3570	1	3.57	0.55	
	3	Ф 5 В I	640	28	17.92	2.76	
С-25	4	Ф 16 А III	3560	2	7.12	11.25	18.51
	2	Ф 5 В I	3560	7	24.92	3.84	
	5	Ф 5 В I	1110	20	22.20	3.42	

ПРИМЕЧАНИЕ:

Изготовление сеток производить контактной точечной электросваркой в соответствии с требованиями ГОСТ 10922-64 и СН 393-69.

ТК	Железобетонные балконные плиты для жилых зданий.	СЕРИЯ 1.137-3
1971	сетки С-24, С-25	ВЫПУСК 1 / ЛИСТ 56

ГЛ. ИНЖ. ПР-ТА А. ЛОКШИН

РУК. ОТД. КОНСТР. Б. ШИЛИНИН
ГЛ. ИНЖ. ПР-ТА А. ДОРФМАН
РУК. ГР. ИНЖ. И. МИЩЕНКО
СТ. ИНЖЕНЕР В. ЩЕРБИНИНА
ПРОВЕРИЛ Б. ЕВКО.

ЦНИИЭП ЖИЛИЩА

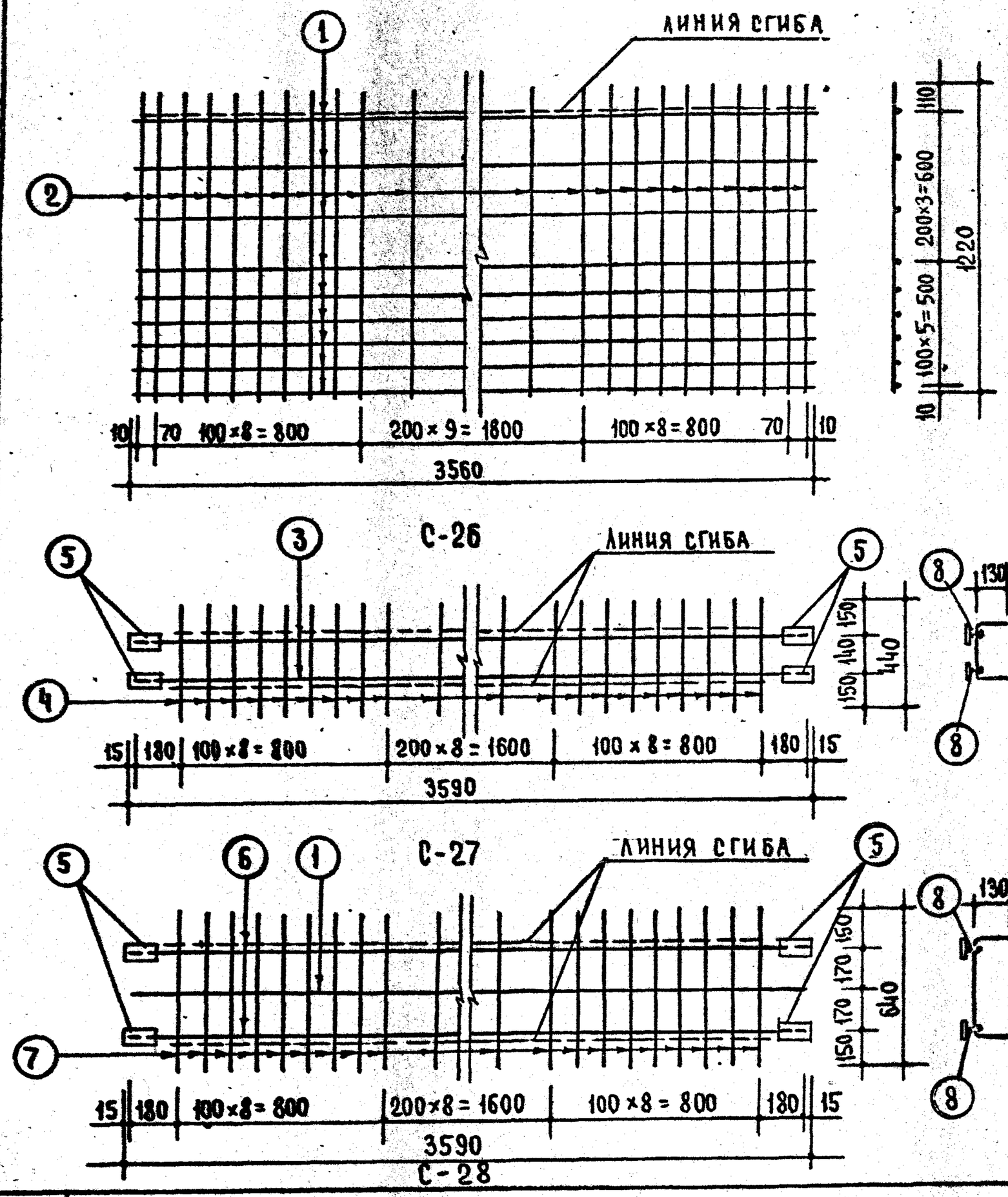

Спецификация стали на 1 элемент.							
МАРКА	NN поз.	СТАЛЬ	ДЛИНА ММ	КОЛ	ОБЩАЯ ДЛИНА	ВЕС КГ позиций	ВЕС КГ общий
С-26	1	ф5ВI	3560	9	32.04	4.93	18.42
	2	ф8АIII	1220	28	34.16	13.49	
С-27	3	ф16АIII	3560	2	7.12	11.25	14.29
	4	ф5ВI	440	25	11.00	1.69	
	5	-100×6	60	4	0.24	1.13	
	8	ф10АI	90	4	0.36	0.22	
С-28	1	ф5ВI	3560	1	3.56	0.55	10.68
	5	-100×6	60	4	0.24	1.13	
	6	ф12АIII	3560	2	7.12	6.32	
	7	ф5ВI	640	25	16.00	2.46	
	8	ф10АI	90	4	0.36	0.22	

Примечания:

1. Изготовление сеток производить контактной точечной электросваркой в соответствии с требованиями ГОСТ 10922-64 и СН 393-69.
2. Установку позиции 8 см. деталь „А" на листе 47.

ТК	Железобетонные балконные плиты для жилых зданий.	СЕРИЯ 1.137-3	
1971	Сетки С-26, С-27, С-28	ВЫПУСК 1	ЛИСТ 57

ЦНИИЭП ЖИЛИЩА

СОГЛАСОВАНО: Гл. инж. пр-та Л. Лекшин

Рук. отд. конст. Б. Шляпин; Гл. инж. пр-та А. Дорофман; Рук. гр. инж. Н. Мищенко; Ст. инженер В. Щербинин; Проверил Б. Евко

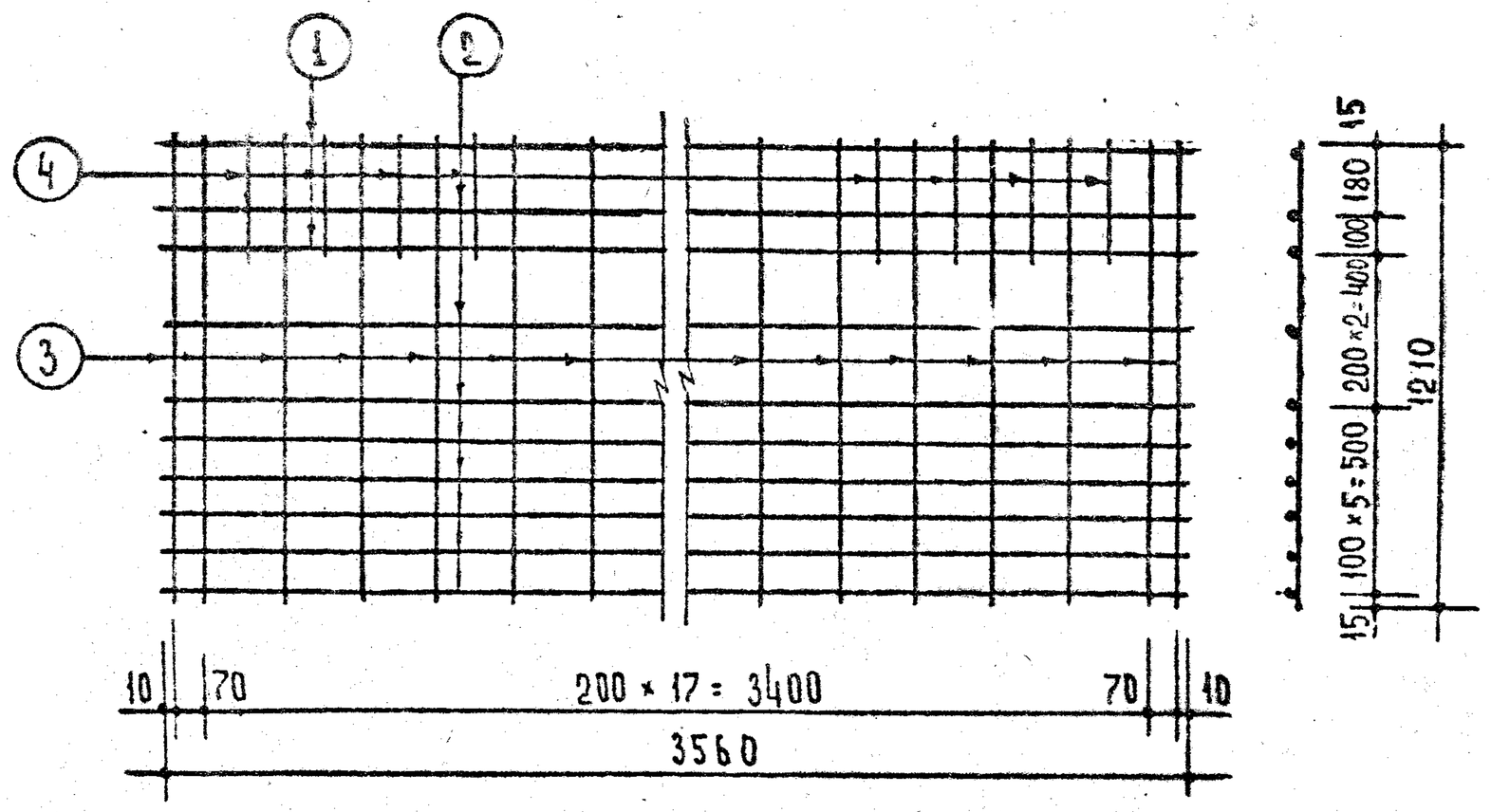

С-29

СПЕЦИФИКАЦИЯ СТАЛИ НА 1 ЭЛЕМЕНТ.							
МАРКА	NN ПОЗ	СТАЛЬ	ДЛИНА ММ	КОЛ	ОБЩАЯ ДЛИНА	ВЕС КГ ПОЗИЦИЙ	ВЕС КГ ОБЩИЙ
С-29	1	Ф 14 А III	3560	2	7.12	8.62	17.12
	2	Ф 5 В I	3560	8	28.48	4.39	
	3	Ф 5 В I	1210	20	24.20	3.73	
	4	Ф 5 В I	310	8	2.48	0.38	
С-30	2	Ф 5 В I	3560	10	35.60	5.48	20.08
	5	Ф 8 А III	1320	28	36.96	14.60	

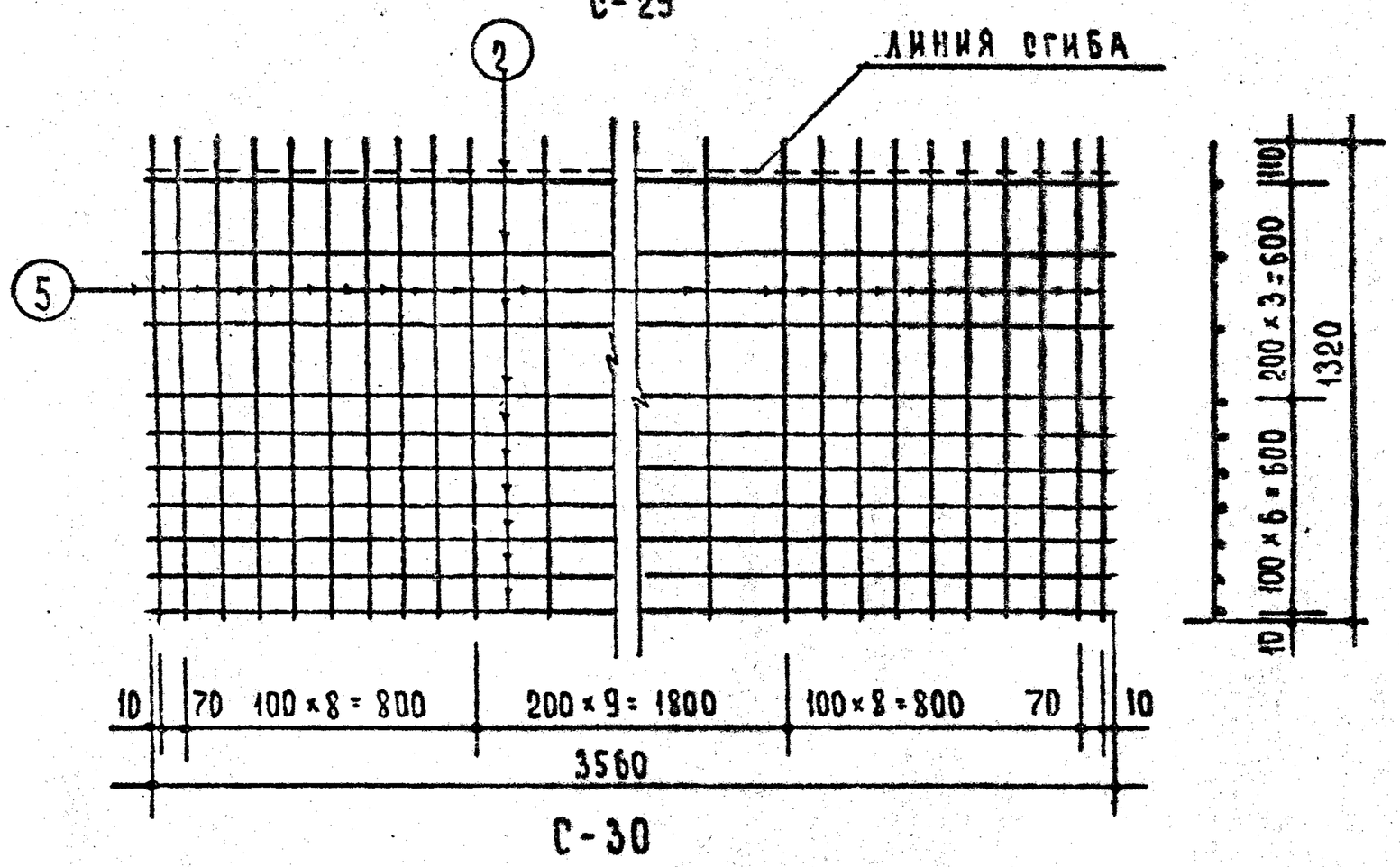

С-30

ПРИМЕЧАНИЕ:

Изготовление сеток производить контактной точечной электросваркой в соответствии с требованиями ГОСТ 10922-64 и СН 393-69.

Т.К.	Железобетонные балконные плиты для жилых зданий.	СЕРИЯ 1.137-3
1971	Сетки С-29, С-30	ВЫПУСК 1 / ЛИСТ. 58

ЦНИИЭП ЖИЛИЩА

ГЛ. ИНЖ. ПР-ТА — А. ДОРФМАН
РУК. ГР. ИНЖ. — И. МИЩЕНКО
СТ. ИНЖЕНЕР — В. ЩЕРБИНИНА
ПРОВЕРИЛ — Б. ЕВКО.

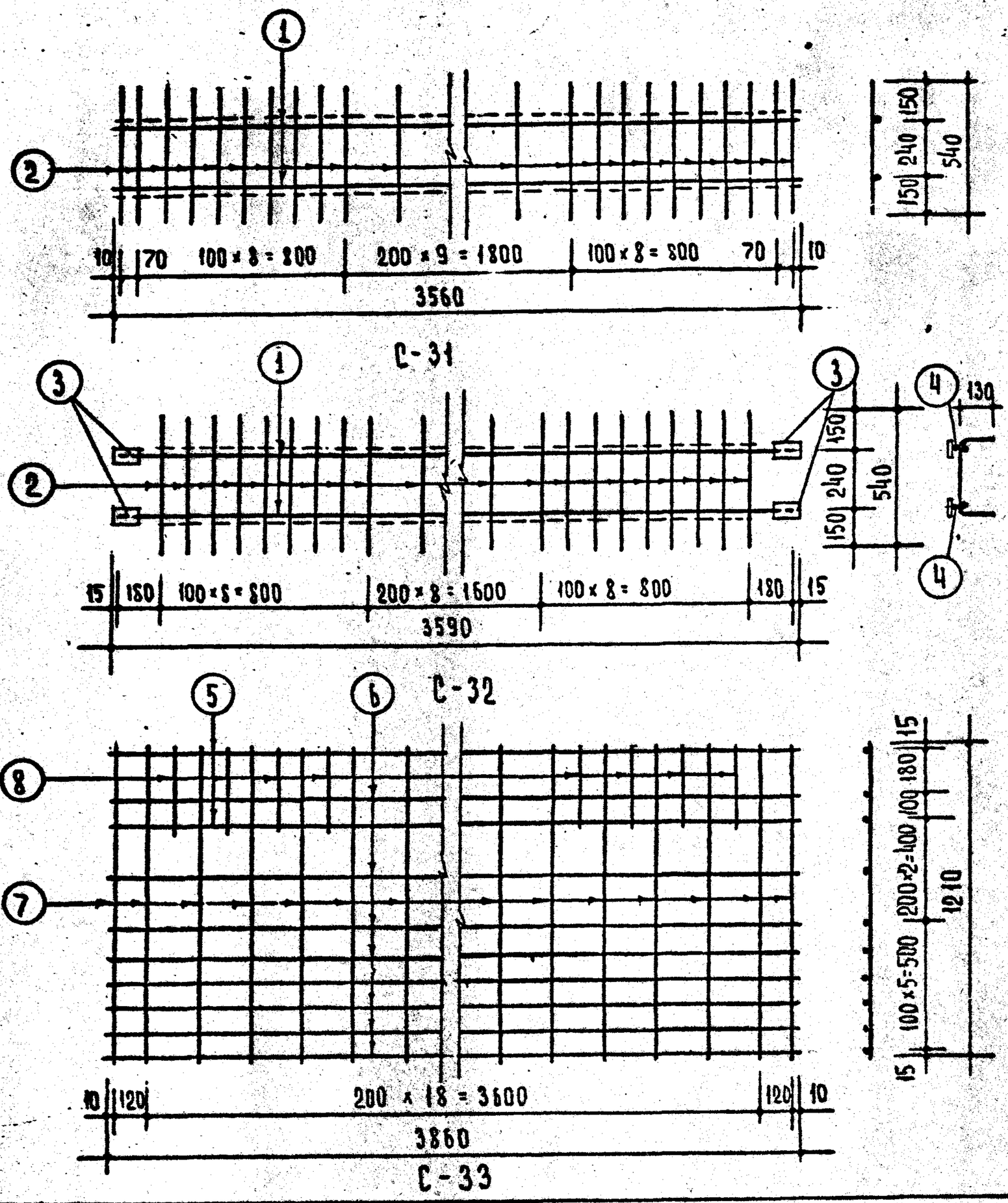

Спецификация стали на 1 элемент							
Марка	NN поз.	Сталь	Длина мм	Кол	Общая длина	Вес кг позиций	Вес кг общий
С-31	1	ф 14 AIII	3560	2	7.12	8.62	10.95
	2	ф 5 BI	540	28	15.12	2.33	
С-32	1	ф 14 AIII	3560	2	7.12	8.62	12.13
	2	ф 5 BI	540	26	14.04	2.16	
	3	- 100×6	60	4	0.24	1.13	
	4	ф 10 AI	90	4	0.36	0.22	
С-33	5	ф 16 AIII	3860	2	7.72	12.20	21.25
	6	ф 5 BI	3860	8	30.88	4.76	
	7	ф 5 BI	1210	21	25.41	3.91	
	8	ф 5 BI	310	8	2.48	0.38	

Примечания:

1. Изготовление сеток производить контактной точечной электросваркой в соответствии с требованиями ГОСТ 10922-64 и СН 393-69.
2. Установку позиции 4. см. деталь „А" на листе 47.

ЦНИИЭП жилища	ТК	Железобетонные балконные плиты для жилых зданий.	Серия 1.137-3
	1971	Сетки С-31, С-32, С-33	Выпуск 1 / Лист 59

Рук. отд. констр. В. Калошин; Рук. гр. инж. Г. Кузьмин; Ст. инженер И. Ищенко; Проверил В. Щербинина, Б. Евко.

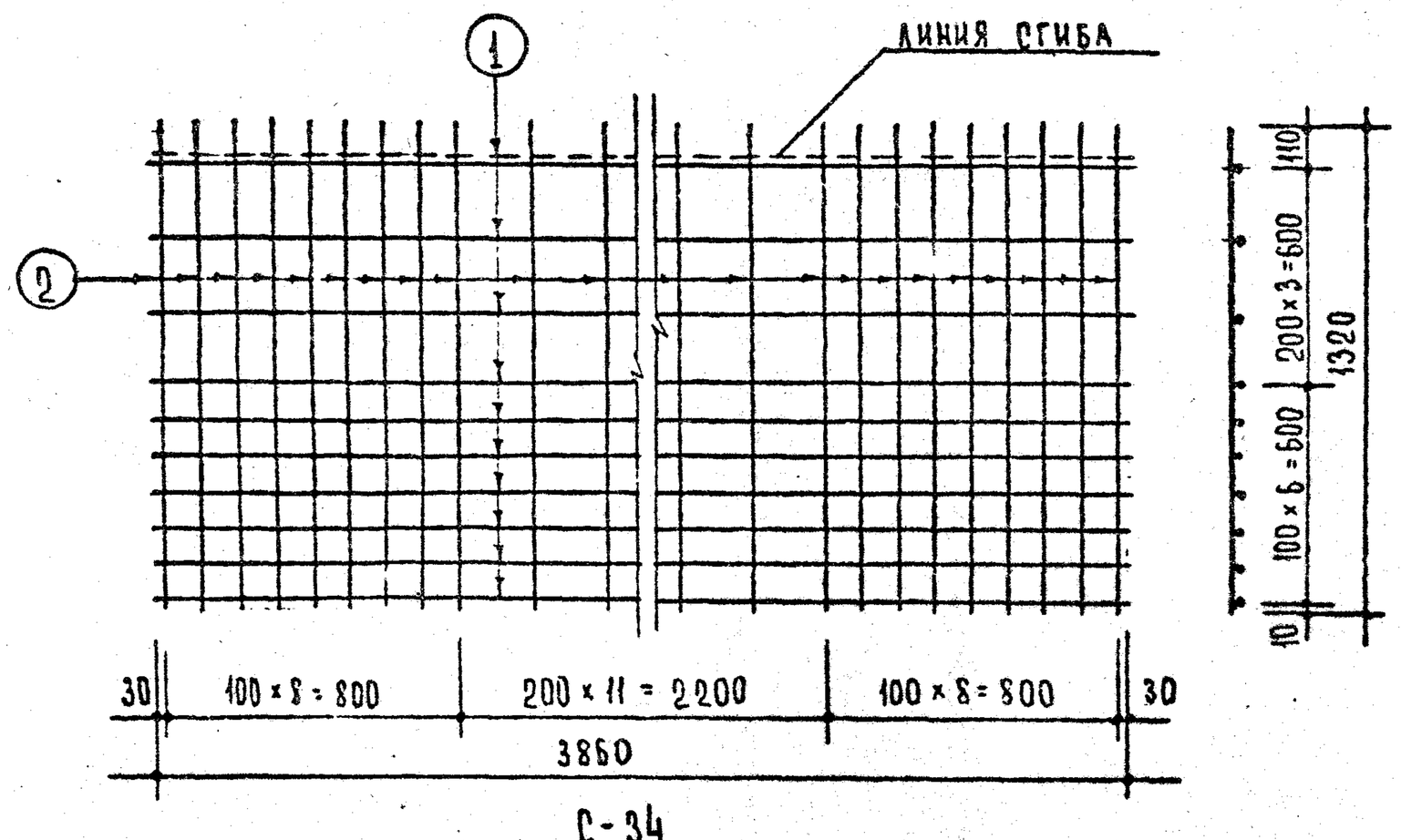

С-34

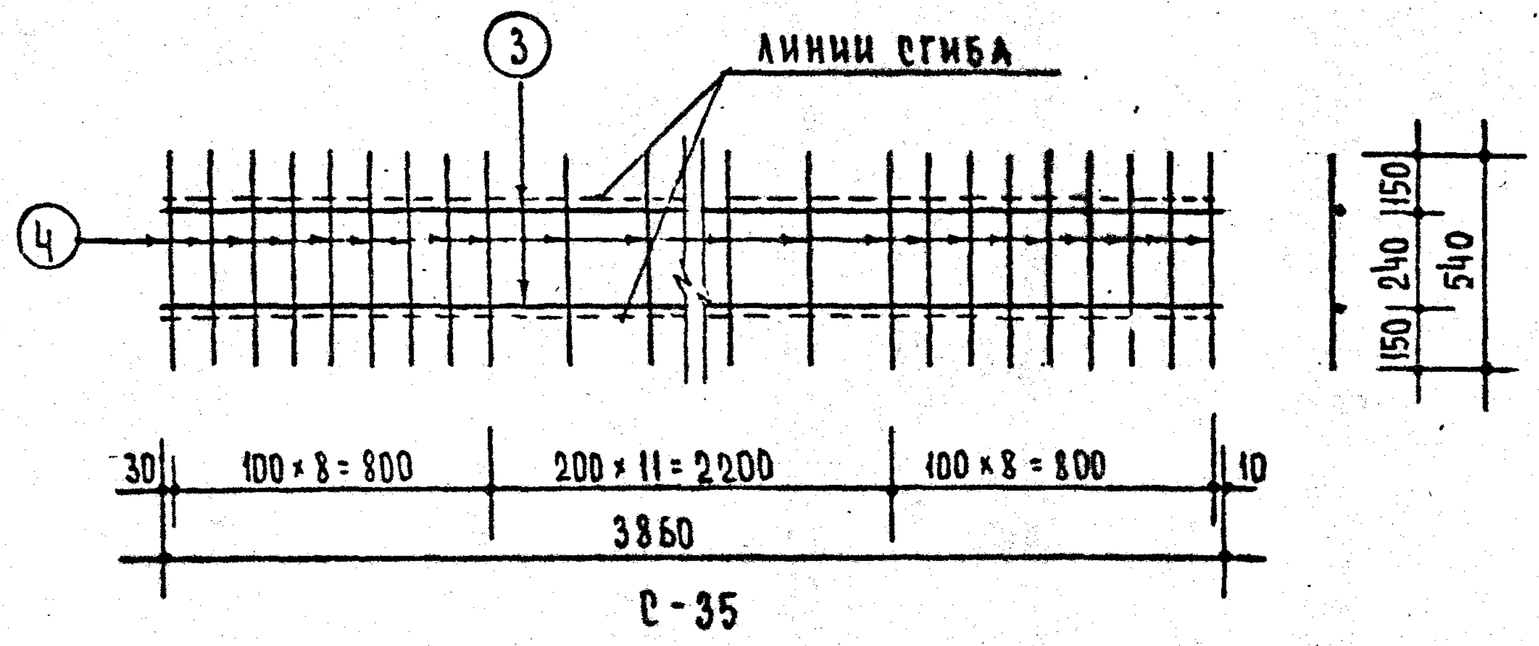

С-35

Спецификация стали на 1 элемент							
Марка	NN поз.	Сталь	Длина мм	Кол.	Общая длина	Вес кг позиций	Вес кг общий
С-34	1	Ф 5 ВI	3860	10	38.60	5.94	20.54
	2	Ф 8 АIII	1320	28	36.96	14.60	
С-35	3	Ф 16 АIII	3860	2	7.72	12.20	14.51
	4	Ф 5 ВI	540	28	15.02	2.31	

Примечание:

Изготовление сеток производить контактной точечной электросваркой в соответствии с требованиями ГОСТ 10922-64 и СН 393-69.

ЦНИИЭП жилища

Гл. инж. пр-та	А. Дорфман		
Рук. гр. инж.	И. Мищенко		
Ст. инженер	В. Щербинина		
Проверил.	Б. Евко		

Т.К	Железобетонные балконные плиты для жилых зданий.	Серия 1.137-3	
1971	Сетки С-34, С-35	Выпуск 1	Лист 60

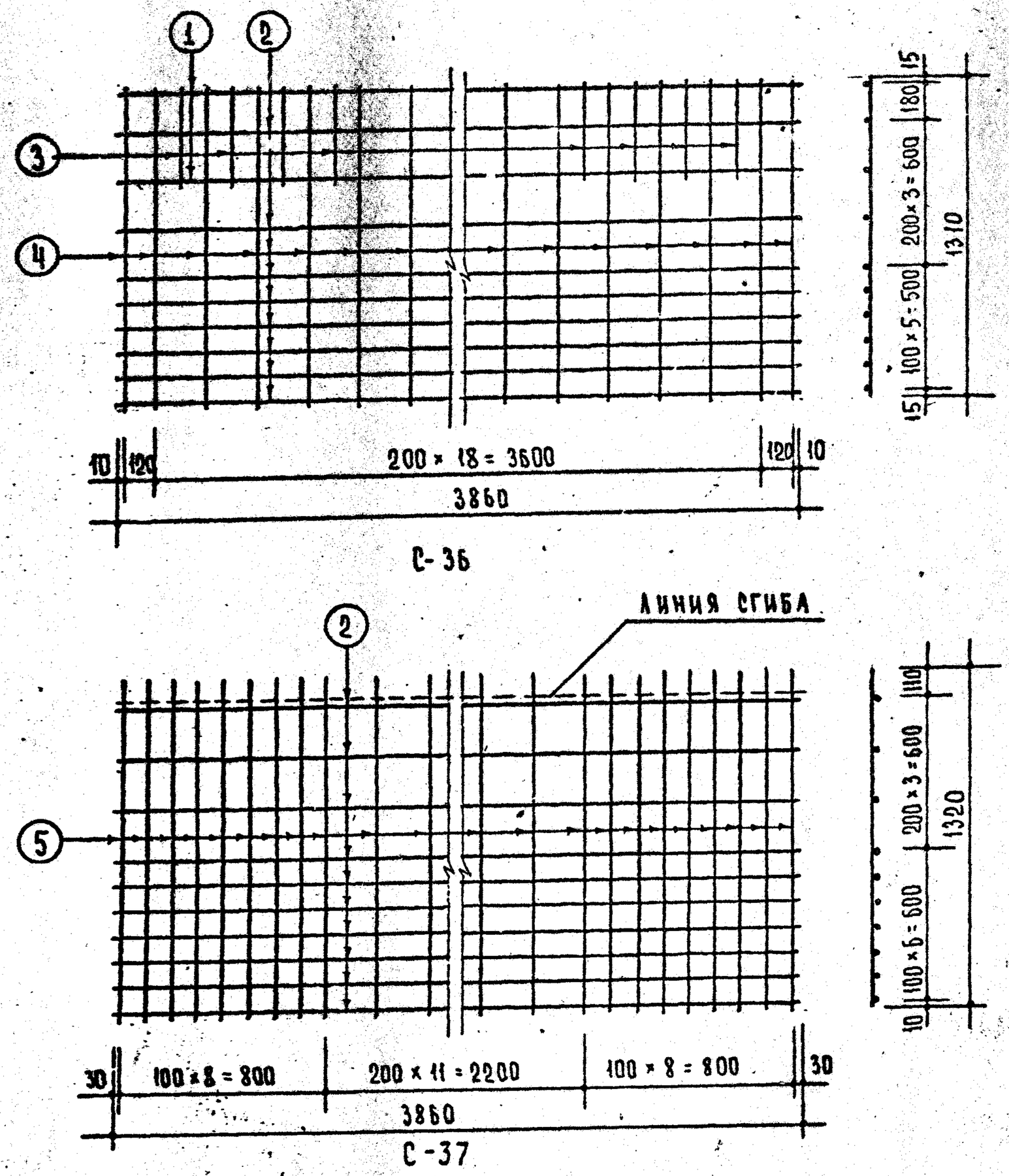

Спецификация стали на 1 элемент.							
Марка	NN поз.	Сталь	Длина мм	Кол.	Общая длина	Вес кг позиций	Вес кг общий
С-36	1	Ф14АIII	3860	2	7.72	9.34	18.38
	2	Ф5ВI	3860	8	27.79	4.28	
	3	Ф5ВI	420	8	3.36	0.52	
	4	Ф5ВI	1310	21	27.51	4.24	
С-37	2	Ф5ВI	3860	10	38.60	5.94	20.54
	5	Ф8АIII	1320	28	36.96	14.60	

Примечание:

Изготовление сеток производить контактной точечной электросваркой в соответствии с требованиями ГОСТ 10922-64 и СН 393-69.

ТК	Железобетонные балконные плиты для жилых зданий	Серия 1.137-3	
1971	сетки С-36, С-37	Выпуск 1	Лист 61

Согласовано: Гл. инж. пр-та А. Докшин

Рук. отд. констр. Б. Шляпин; Гл. инж. пр-та А. Дорфман; Рук. гр. инж. И. Мищенко; Ст. инженер В. Щербинина; Проверил Б. Евко.

ЦНИИЭП жилища

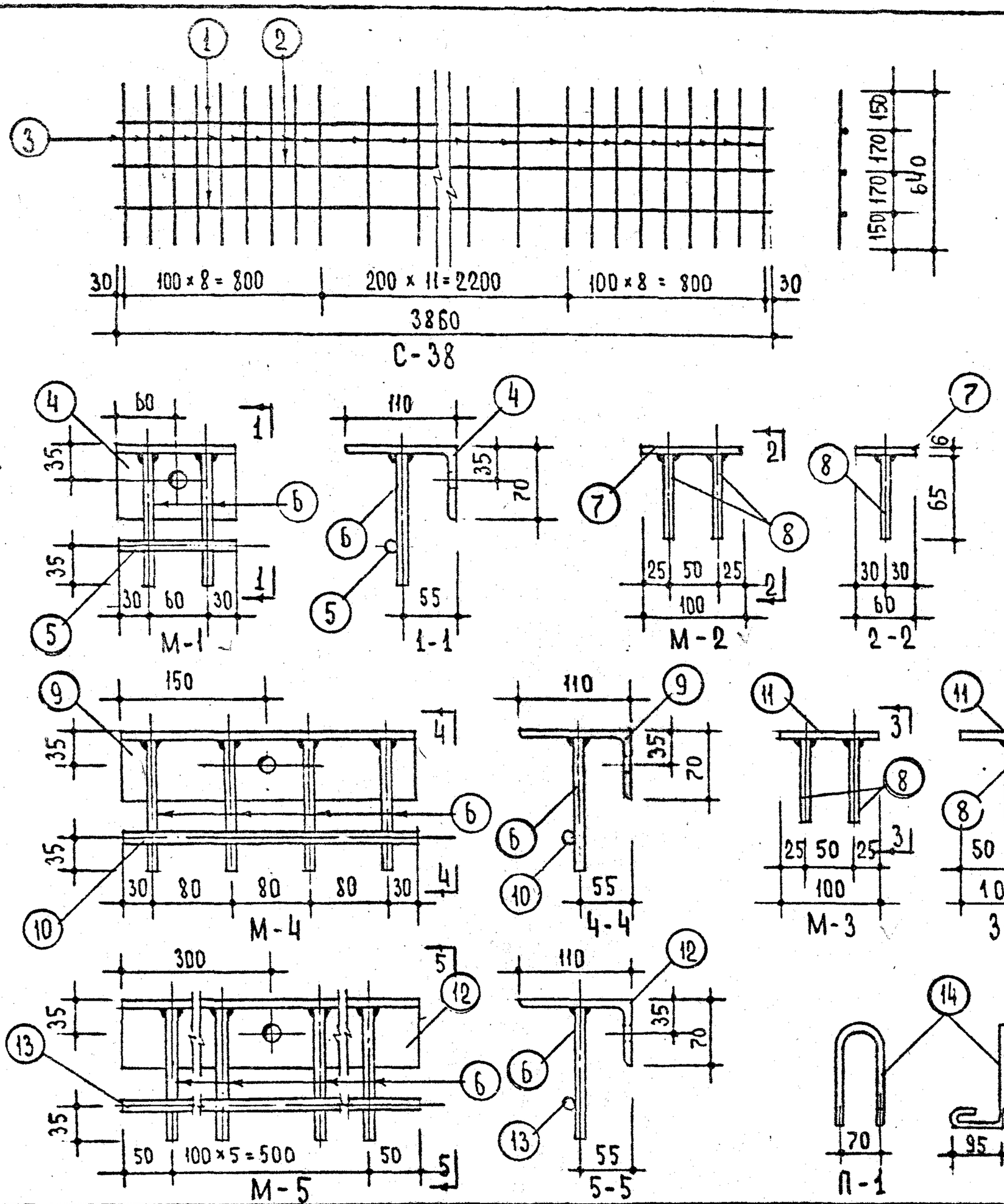

Спецификация стали на 1 элемент.

Марка	NN поз.	Сталь	Длина мм	Кол. шт.	Общая длина	Вес кг позиций	Вес кг общий
С-38	1	Ф 14 А III	3860	2	7.72	9.34	12.69
	2	Ф 5 В I	3860	1	3.86	0.59	
	3	Ф 5 В I	640	28	17.92	2.76	
М-1	4	L 110×70×8	120	1	0.12	1.31	1.55
	5	Ф 10 А II	120	1	0.12	0.07	
	6	Ф 10 А II	135	2	0.27	0.17	
М-2	7	– 100×6	60	1	0.06	0.28	0.36
	8	Ф 10 А II	65	2	0.13	0.08	
М-3	8	Ф 10 А II	65	2	0.13	0.08	0.55
	11	– 100×6	100	1	0.10	0.47	
М-4	6	Ф 10 А II	135	4	0.54	0.33	3.78
	9	L 110×70×8	300	1	0.30	3.27	
	10	Ф 10 А II	300	1	0.30	0.18	
М-5	6	Ф 10 А II	135	6	0.81	0.50	7.41
	12	L 110×70×8	600	1	0.60	6.54	
	13	Ф 10 А II	600	1	0.60	0.37	
П-1	14	Ф 10 А I	800	1	0.80	0.49	0.49
П-2	15	Ф 10 А I	800	1	0.80	0.49	0.49

Примечания:

1. В закладных деталях М-1, М-4, М-5 для временного крепления к форме предусмотрены отверстия. Форма и размеры отверстий могут быть изменены в зависимости от принятых на заводе приспособлений.
2. Закладные элементы должны иметь защитное антикоррозионное покрытие, выполняемое в соответствии с требованиями п. 2,3 „Временных указаний по антикоррозионной защите стальных закладных деталей и сварных соединений в крупнопанельных зданиях" - СН 206-62, 2е издание.

ГИП А. Локшин

ГИП А. Дофман
Рук. гр. инж. И. Мищенко
Ст. инженер В. Щербинин
Проверил Б. Евко

ЦНИИЭП жилища

ТК	Железобетонные балконные плиты для жилых зданий.	Серия 1.137-3
1971	Сетка С-38. Закладные детали М-1, М-2, М-3, М-4, М-5. Петли П-1 и П-2.	Выпуск 1 / Лист 62

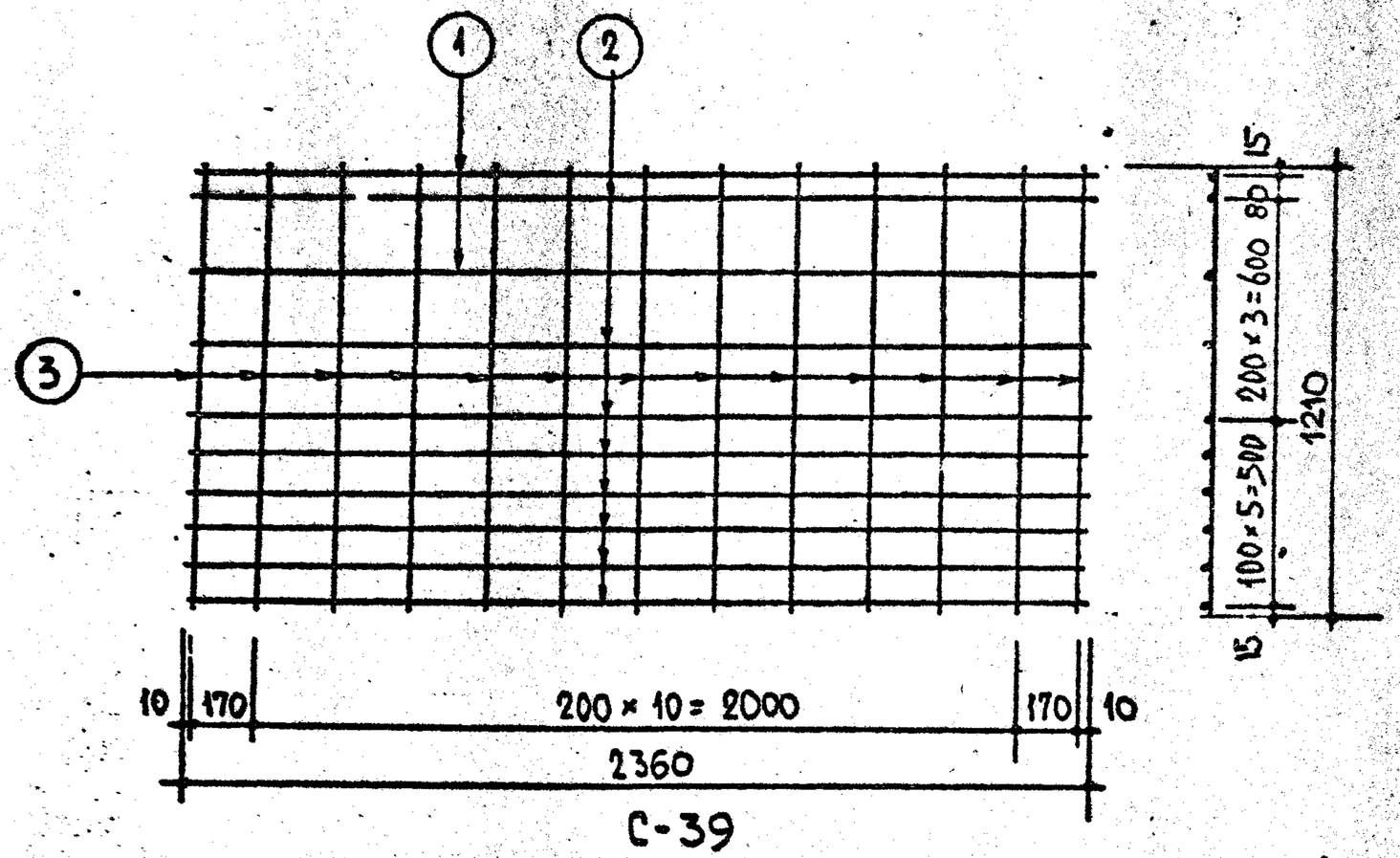

С-39

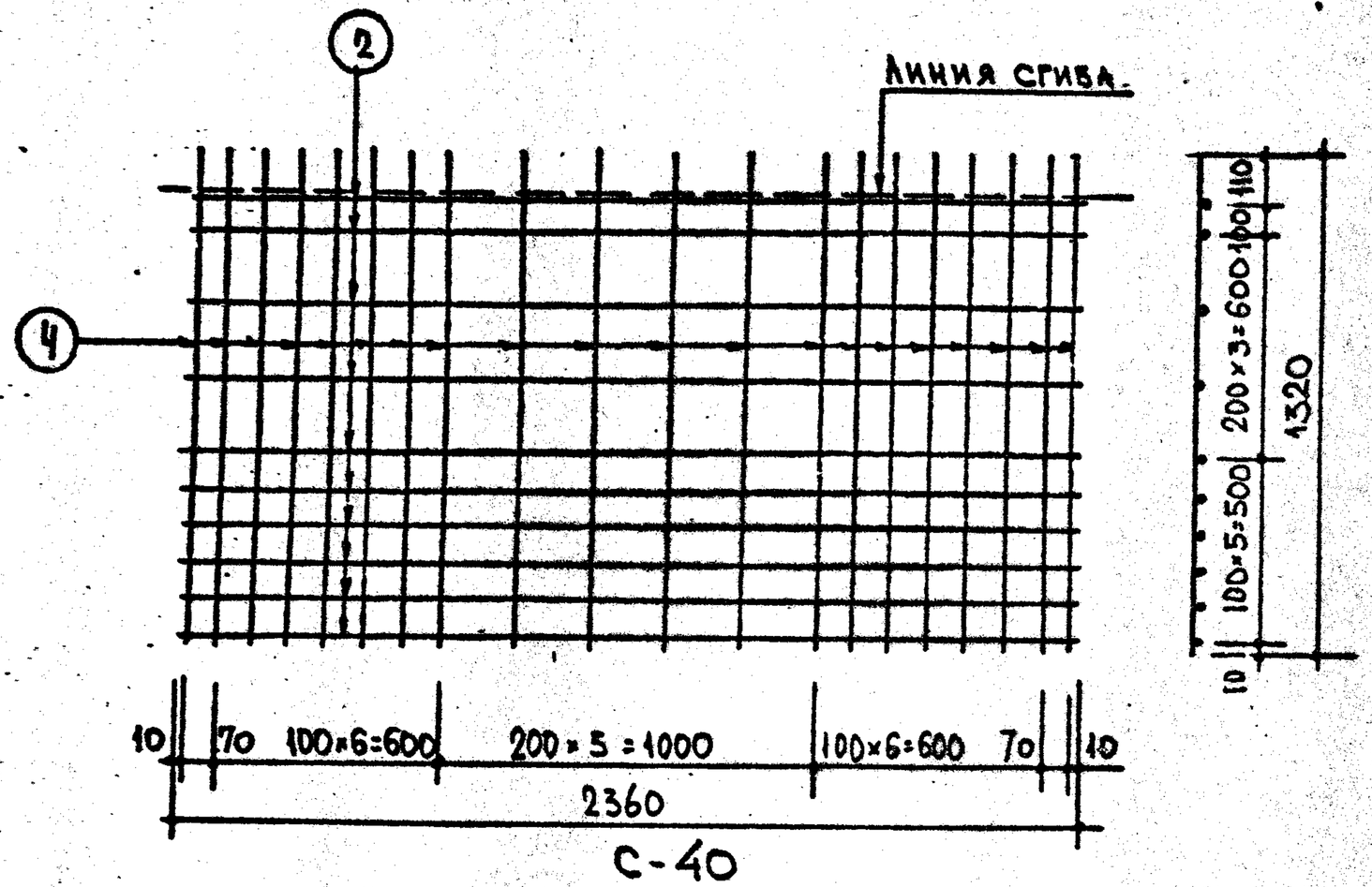

С-40

Спецификация стали на 1 элемент							
Марка	NN поз.	Сталь	Длина мм	Кол. шт.	Общая длина м	Вес кг позиции	Вес кг общий
С-39	1	Ф 10 А III	2360	2	4.72	2.91	8.24
	2	Ф 5 В I	2360	8	18.88	2.91	
	3	Ф 5 В I	1210	13	15.73	2.42	
С-40	4	Ф 8 А III	1320	20	26.40	10.43	14.06
	2	Ф 5 В I	2360	10	23.60	3.63	

Примечание:
Изготовление сеток производить контактной точечной электросваркой в соответствии с требованиями ГОСТ 10922-64 и СН 393-69.

ТК	Железобетонные балконные плиты для жилых зданий	серия 1.137-3
1971	Сетки С-39, С-40	выпуск 1 / лист 63

Согласовано: Гл. инж. пр-та А. Покшин

Рук. отд. констр. Б. Шляпин; Гл. инж. пр-та А. Дорфман; Рук. гр. инж. И. Мищенко; Ст. инженер Н. Ковпинец; Проверил А. Дорфман

ЦНИИЭП жилища

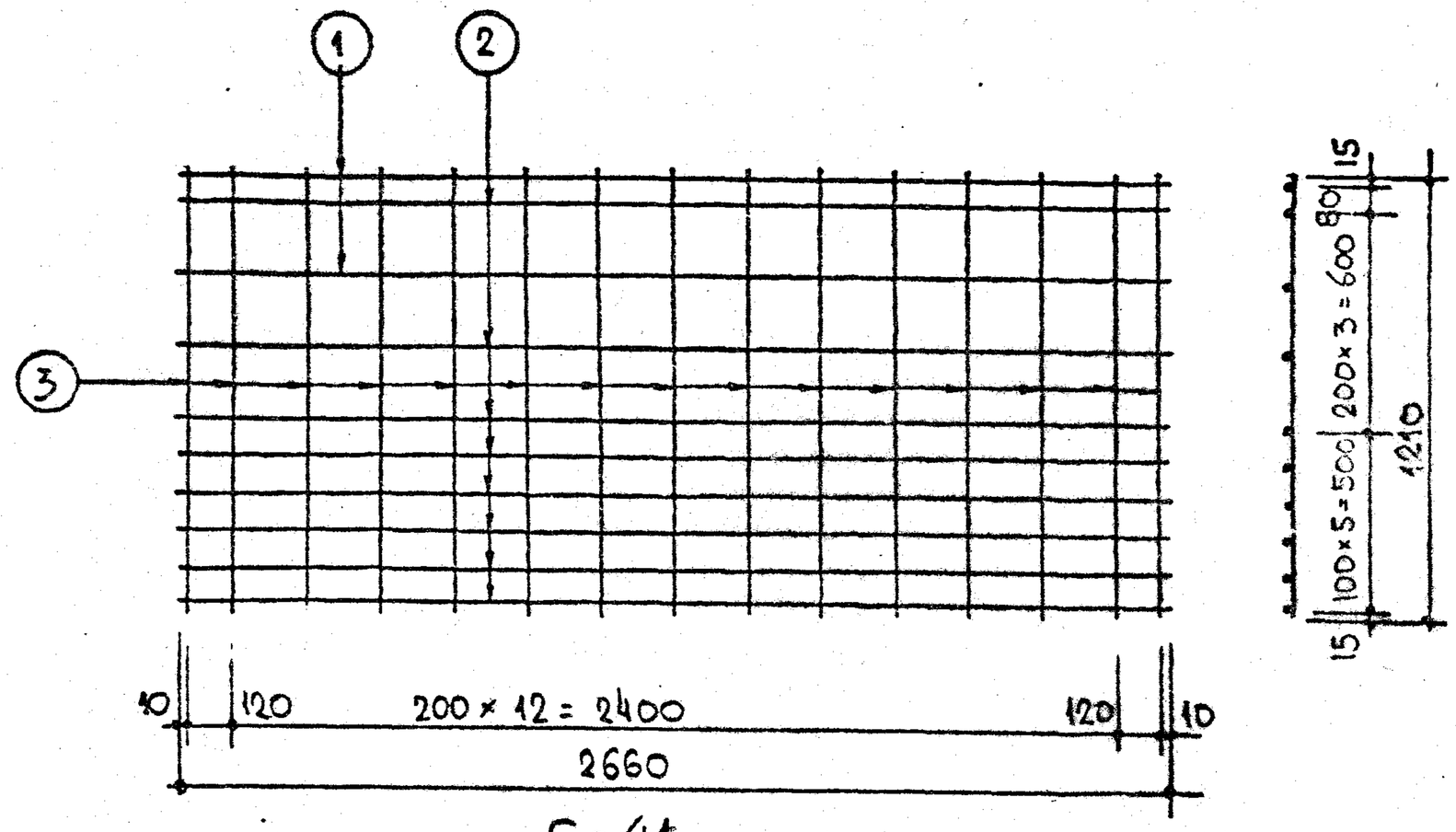

С-41

Спецификация стали на 1 элемент							
Марка	NN поз.	Сталь	Длина мм	Кол. шт.	Общая длина м	Вес кг позиции	Вес кг общий
С-41	1	ф 10 AIII	2660	2	5.32	3.28	9.36
	2	ф 5 BI	2660	8	21.28	3.28	
	3	ф 5 BI	1210	15	18.15	2.80	
С-42	2	ф 5 BI	2660	10	26.60	4.10	15.57
	4	ф 8 AIII	1320	22	29.04	11.47	

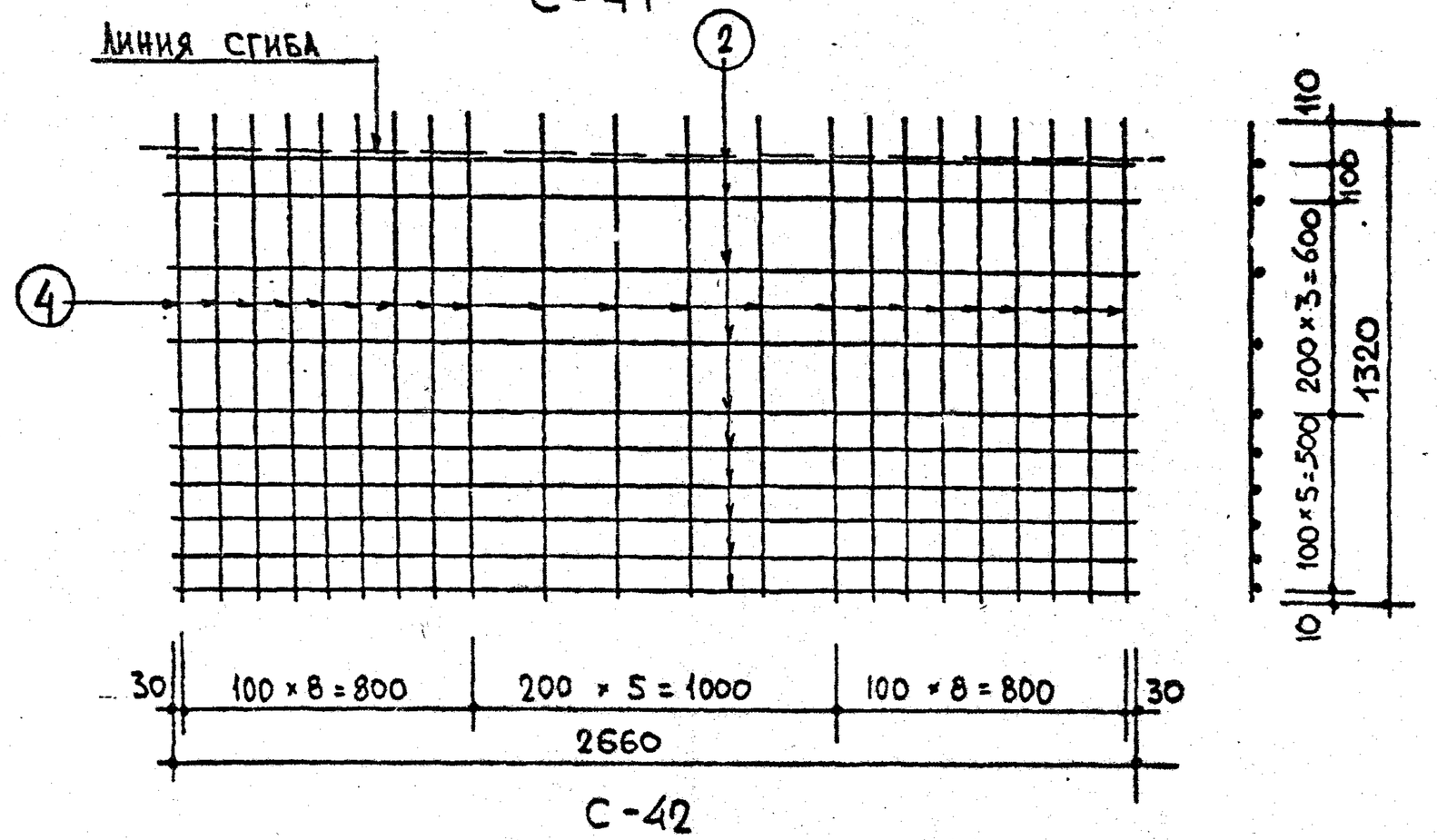

С-42

Примечание:

Изготовление сеток производить контактной точечной электросваркой в соответствии с требованиями ГОСТ 10922-64 и СН 393-69.

ТК	Железобетонные балконные плиты для жилых зданий.	Серия 1.137-3	
1971	Сетки С-41, С-42	Выпуск 1	Лист 64

ЦНИИЭП жилища

Гл. инж. пр-та А. Докшин
Гл. инж. пр-та А. Дорфман
Рук. гр. инж. И. Мищенко
Ст. инженер Н. Ковпинец
Проверил А. Дорфман

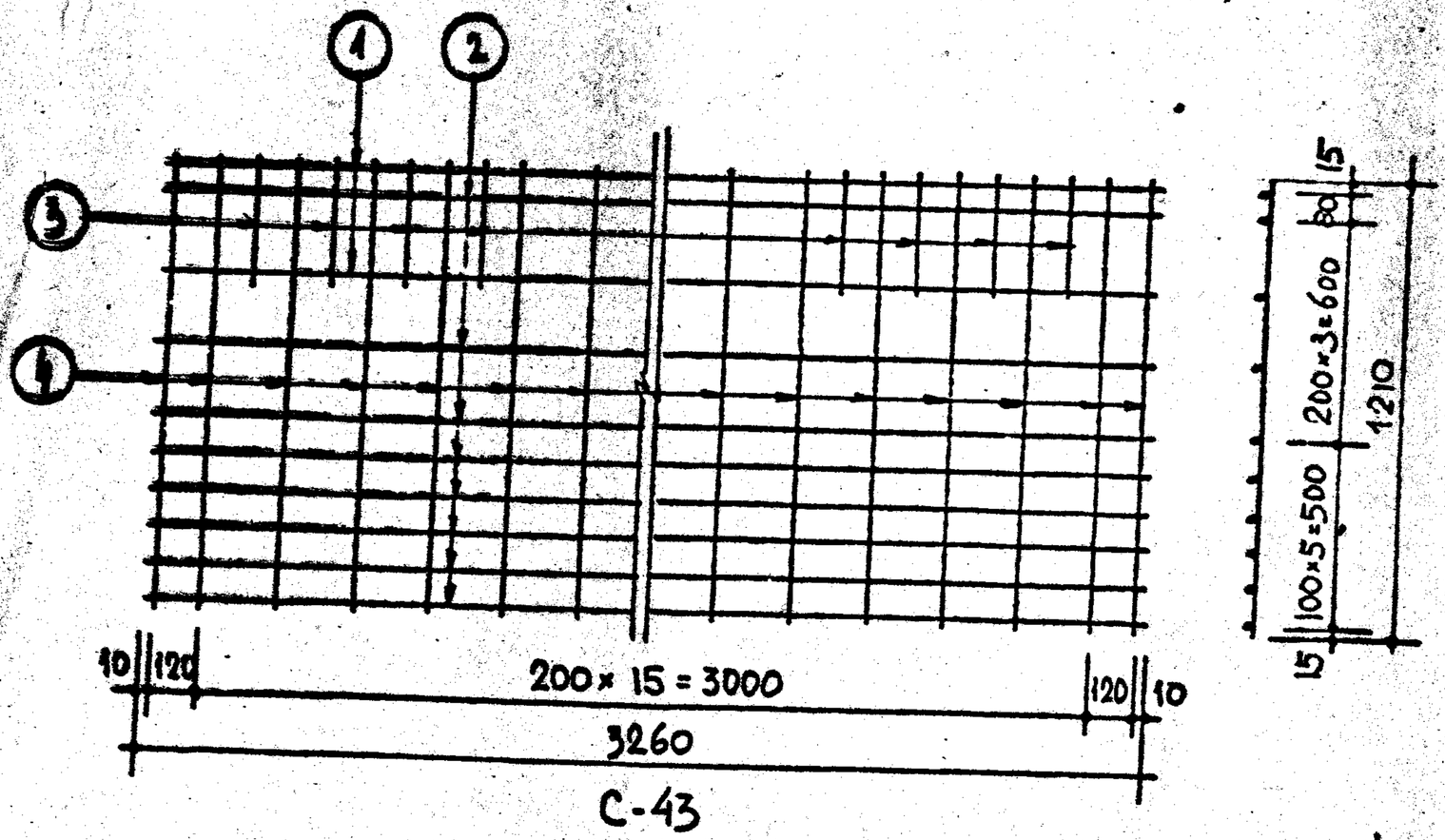

С-43

Спецификация стали на 1 элемент							
Марка	NN поз	Сталь	Длина мм	Кол. шт.	Общая длина м	Вес кг позиции	Вес кг общий
С-43	1	ф 14 AIII	3260	2	6.52	7.89	15.63
	2	ф 5 BI	3260	8	26.08	4.02	
	3	ф 5 BI	300	8	2.40	0.37	
	4	ф 5 BI	1210	18	21.78.	3.35	
С-44	2	ф 5 BI	3260	10	32.60	5.02	18.06
	5	ф 8 AIII	1320	25	33.0	13.04	

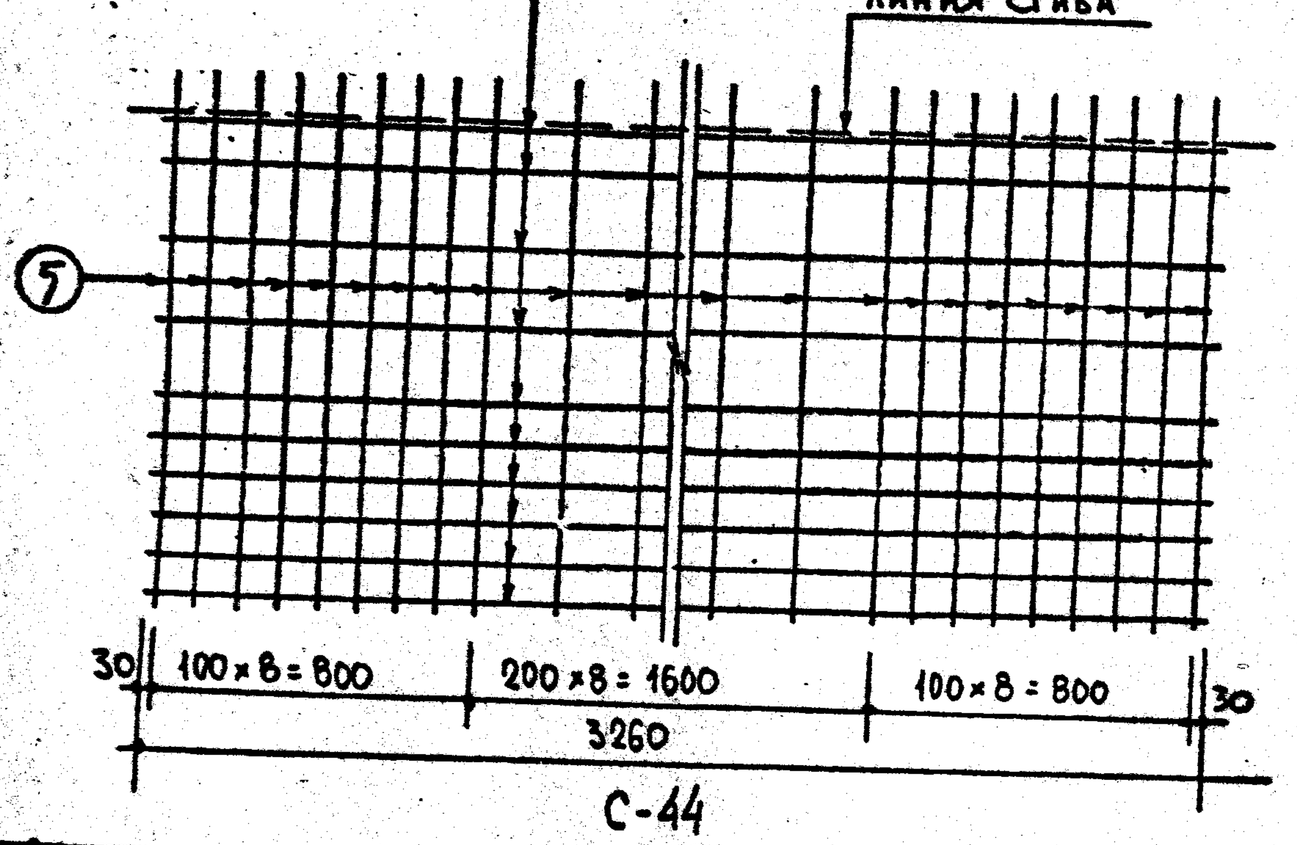

С-44

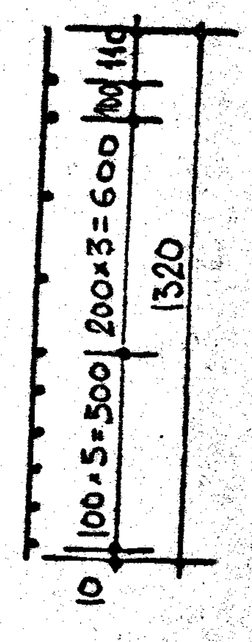

Примечание:

Изготовление сеток производить контактной точечной электросваркой в соответствии с требованиями ГОСТ 10922-64 и СН393-69.

ЦНИИЭП жилища	ТК 1971	Железобетонные балконные плиты для жилых зданий. Сетки С-43, С-44	серия 1.137-3 выпуск 1 лист 65

Рук. отд. констр. В. Шаляпин; Гл. инж. пр-та А. Дорфман; Рук. гр. инж. — И. Мищенко; Ст. инженер И. Ковпинец; Проверил А. Дорфман

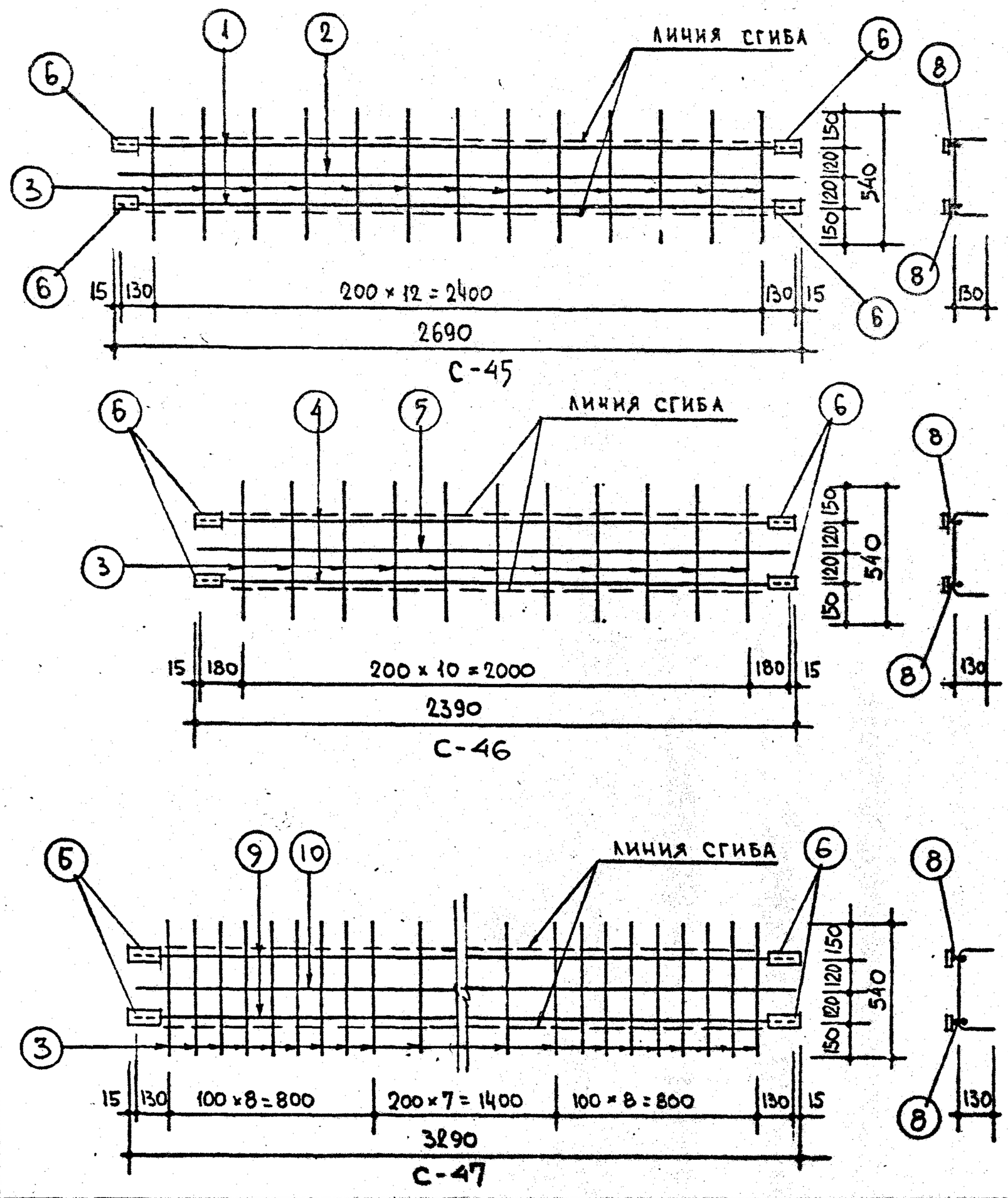

Спецификация стали на 1 элемент.							
МАРКА	NN поз.	СТАЛЬ	ДЛИНА мм	Кол. шт.	ОБЩАЯ ДЛИНА м	ВЕС КГ позиций	ВЕС КГ общий
С-45	1	ф 10 AIII	2660	2	5.32	3.28	6.12
	2	ф 5 BI	2660	1	2.66	0.41	
	3	ф 5 BI	540	13	7.02	1.08	
	6	-100×6	60	4	0.24	1.13	
	8	ф 10 AI	90	4	0.36	0.22	
С-46	3	ф 5 BI	540	11	5.94	0.92	5.54
	4	ф 10 AIII	2360	2	4.72	2.91	
	5	ф 5 BI	2360	1	2.36	0.36	
	6	-100×6	60	4	0,24	1,13	
	8	ф 10 AI	90	4	0,36	0,22	
С-47	9	ф 14 AIII	3260	2	6,52	7.89	11.74
	10	ф 5 BI	3260	1	3.26	0,50	
	3	ф 5 BI	540	24	12,96	2.00	
	6	-100×6	60	4	0.24	1,13	
	8	ф 10 AI	90	4	0.36	0,22	

Примечания.

1. Изготовление сеток производить контактной точечной электросваркой в соответствии с требованиями ГОСТ 10922-64 и СН 393-69
2. Установку позиции 8 см. деталь „А" на листе 47

ТК	Железобетонные балконные плиты для жилых зданий.	серия 1.137-3
1971	Сетки С-45, С-46, С-47	выпуск 1 / лист 66

ЦНИИЭП жилища

Гл. инж. пр-та А. Локшин
Рук. гр. инж. А. Дорфман
Ст. инженер И. Мищенко
Проверил Н. Ковпинец
А. Дорфман

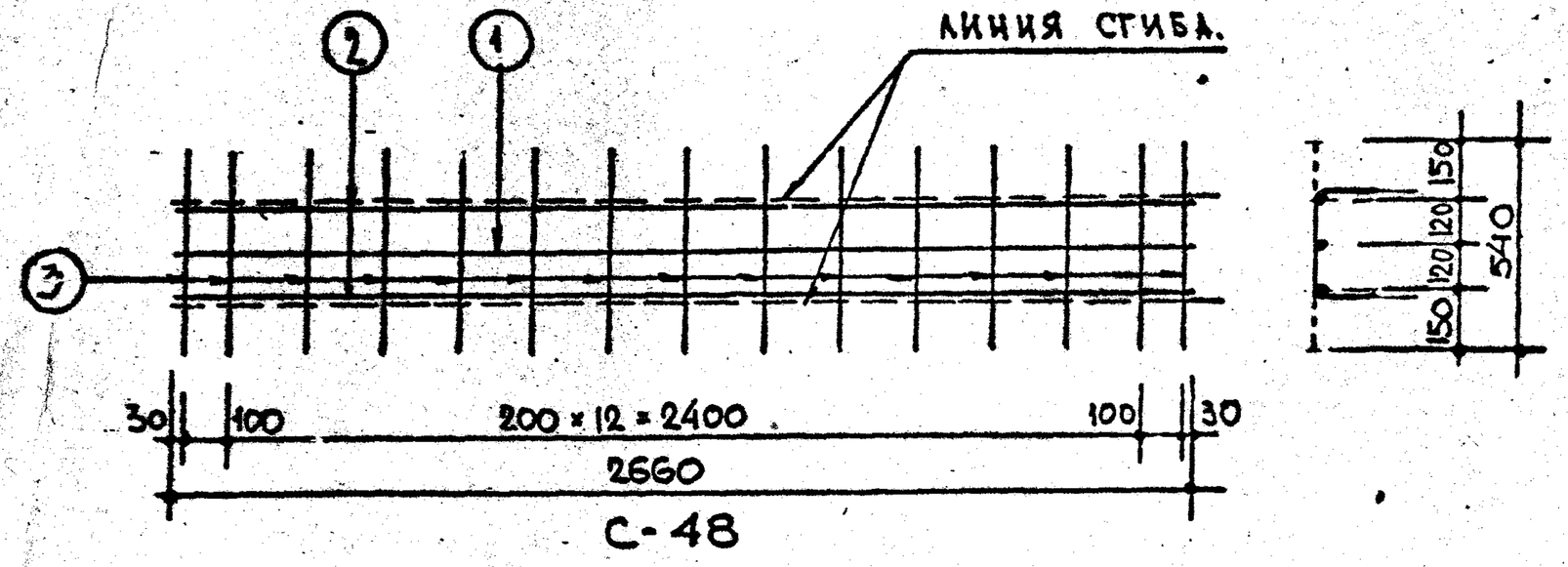

С-48

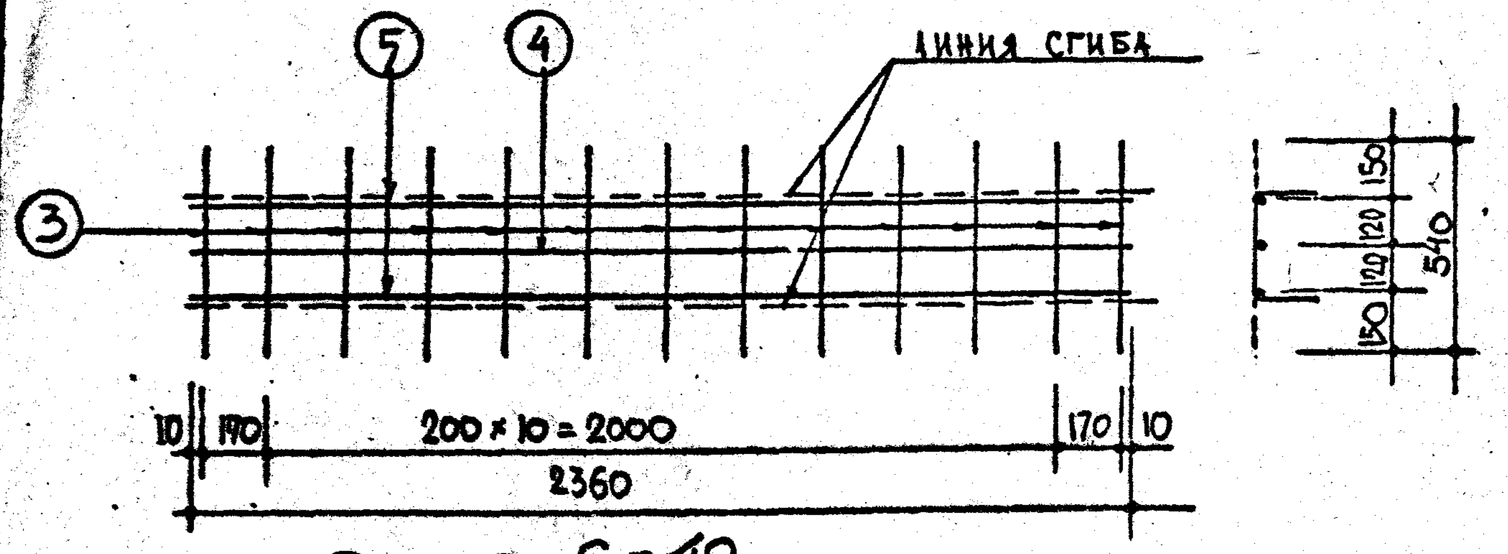

С-49

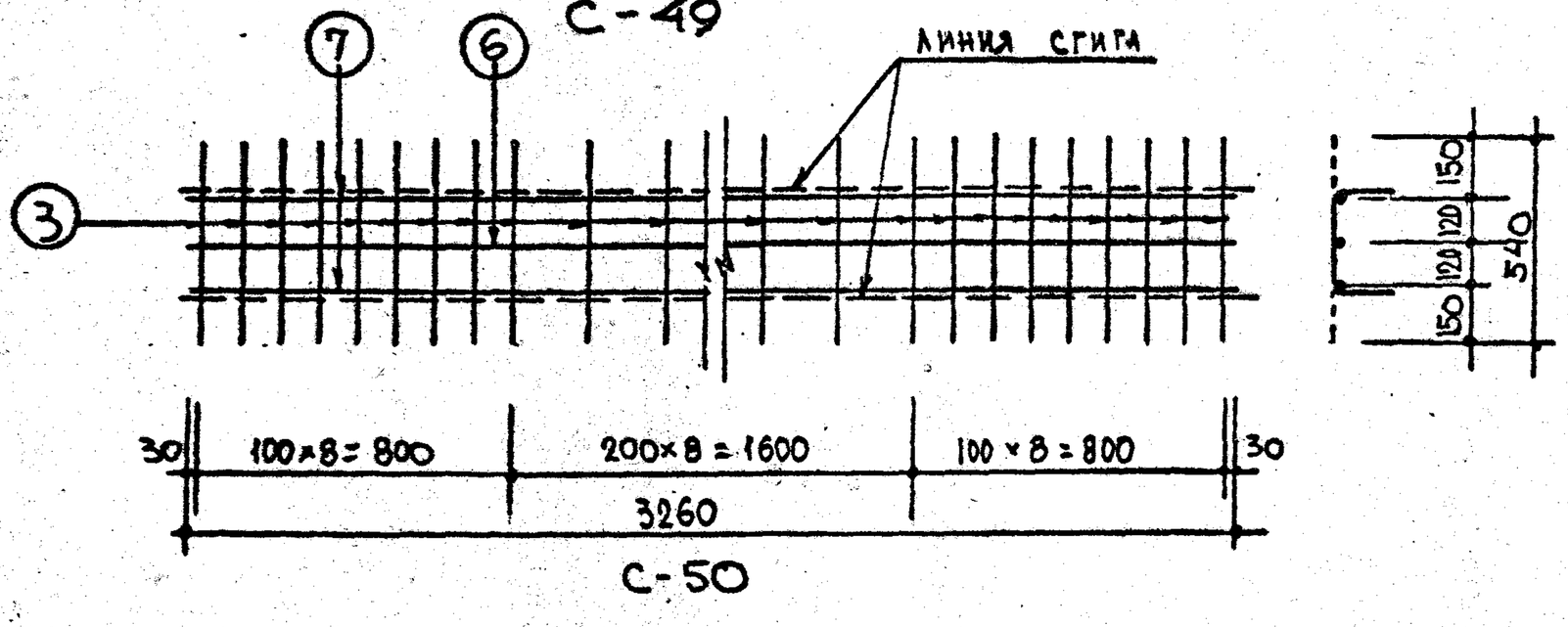

С-50

Спецификация стали на 1 элемент							
Марка	NN поз.	Сталь	Длина мм	Кол шт.	Общая длина	Вес кг позиций	Вес кг общий
С-48	1	ф5 ВI	2660	1	2.66	0.41	4.94
	2	ф 10 AIII	2660	2	5.32	3.28	
	3	ф5 ВI	540	15	8.10	1.25	
С-49	4	ф5 ВI	2360	1	2.36	0.36	4.35
	5	ф 10 AIII	2360	2	4.72	2.91	
	3	ф5 ВI	540	13	7.02	1.08	
С-50	6	ф5 ВI	3260	1	3.26	0.50	10.47
	7	ф 14 AIII	3260	2	6.52	7.89	
	3	ф5 ВI	540	25	13.50	2.08	

Примечание:

Изготовление сеток производить контактной точечной электросваркой в соответствии с требованиями ГОСТ 10922-64 и СН 393-69

Согласовано
Гл. инж. пр-тия Ал. Локшин

Рук. отд. констр.	В. Шляпин	
Гл. инж. пр-та	А. Дорфман	
Рук. гр. инж.	Н. Мищенко	
Ст. инженер	Н. Ковлинец	
Проверил	А. Дорфман	

ЦНИИЭП жилища

ТК.	Железобетонные балконные плиты для жилых зданий.	Серия 1.137-3
1971	Сетки С-48, С-49, С-50	Выпуск 1 / Лист 67