Лоток Л23-3...Л23-15; Л23-3а...Л23-15а

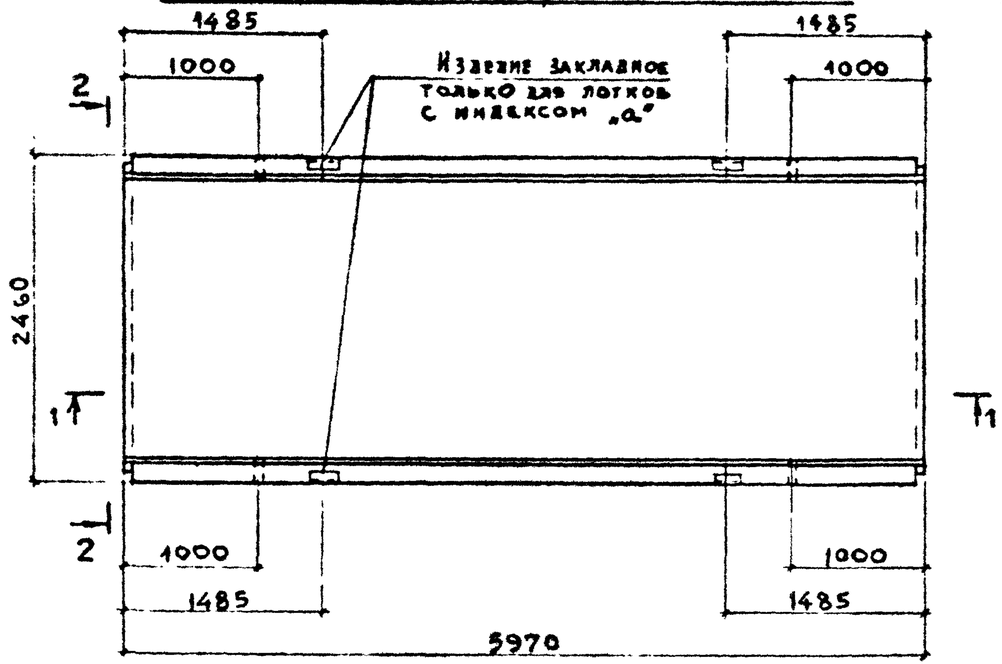

Лоток Л23g-3...Л23g-15

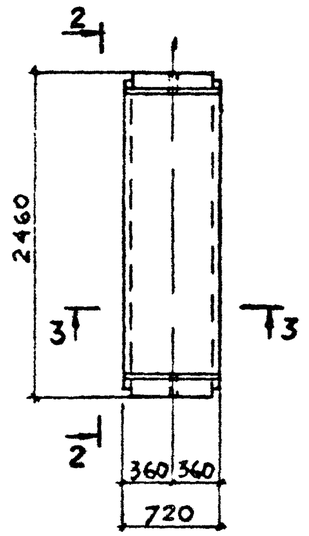

2 – 2
ПОВЕРНУТО

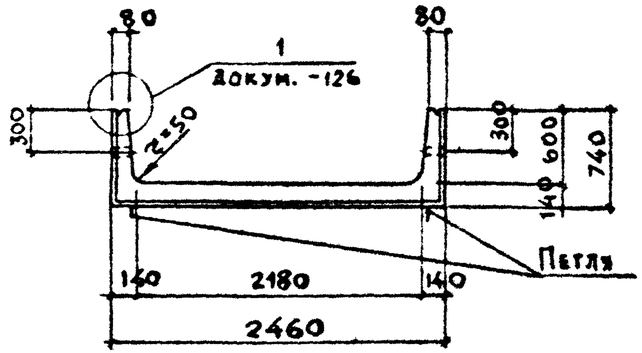

1 – 1

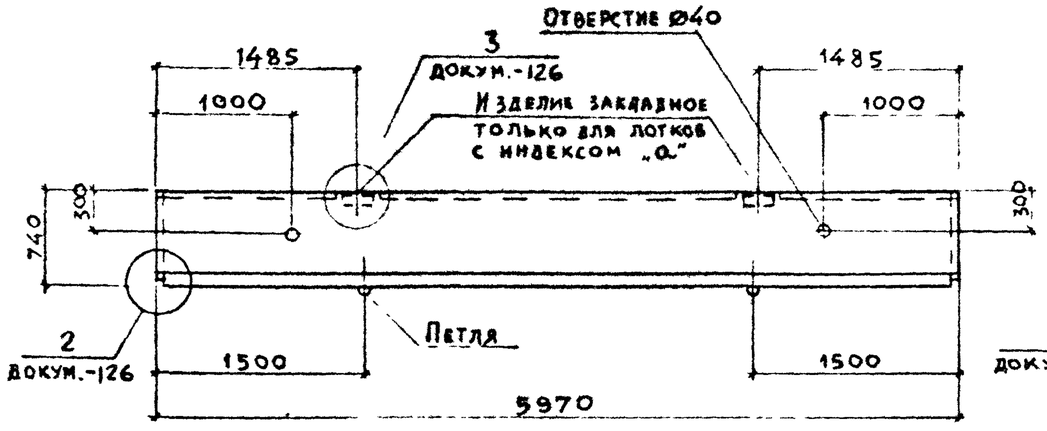

3 – 3

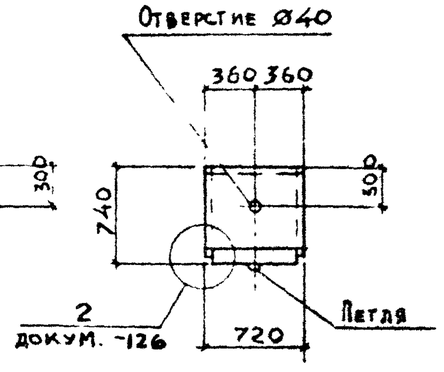

Марка лотка	Класс бетона	Объем бетона, м³	Масса, т
Л23-3; Л23-3а	В15	2,84	7,10
Л23-5; Л23-5а			
Л23-8; Л23-8а	В25		
Л23-11; Л23-11а	В30		
Л23-12; Л23-12а			
Л23-15; Л23-15а			
Л23g-3	В15	0,36	0,90
Л23g-5			
Л23g-8	В25		
Л23g-11	В30		
Л23g-12			
Л23g-15			

Нач. отд.	Бродский	
Н. контр.	Уманцева	
Гл. конст.	Коротецкий	
Рук. гр.	Чумакова	
Вед. инж.	Уманцева	
Проверил	Уманцева	
Инжен.	Фомичев	

3.006.1-2.87.1 – 45

Лоток Л23, Л23g
Опалубочный чертеж.

Стадия	Лист	Листов
Р		1

Харьковский Промстройниипроект

Инв. № подл. | Подпись и дата | Взам. инв. №

22991-02 2

Формат А3

План лотка

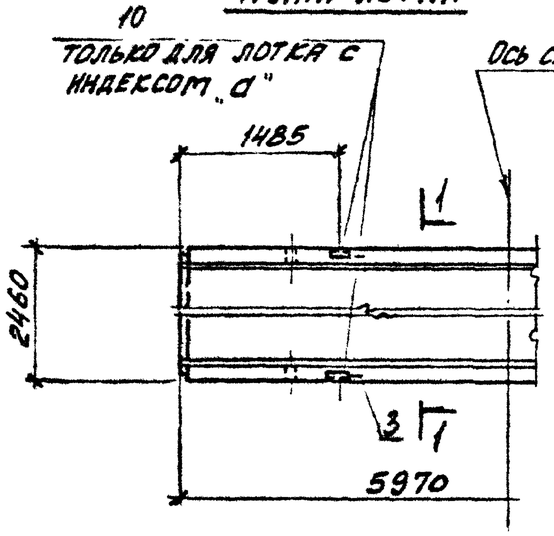

1-1 повернуто

Схема армирования

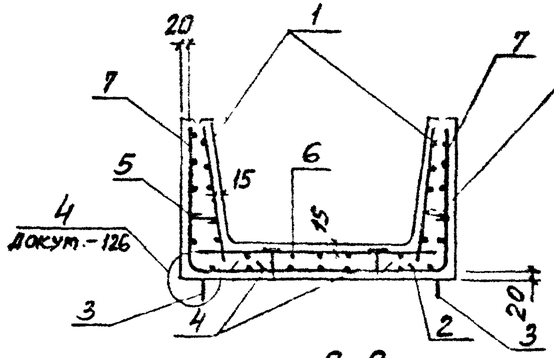

2-2

для Л23-3, Л23-3а

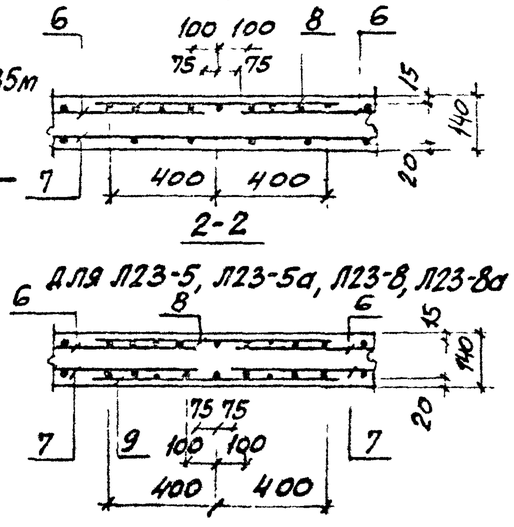

План раскладки верхних сеток длиной 2,85м при стыке в продольном направлении для лотков Л23-3... Л23-8, Л23-3а... Л23-8а

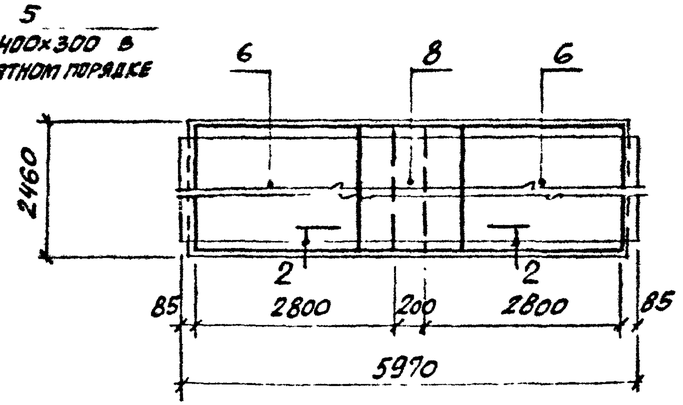

План раскладки угловых сеток длиной 2,85м при стыках в продольном и поперечном направлении для лотков Л23-5, Л23-8, Л23-5а, Л23-8а

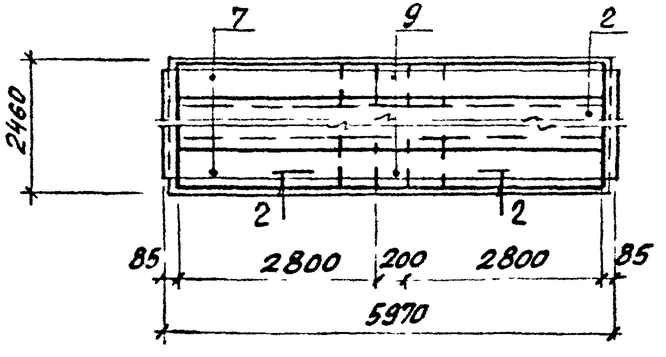

План раскладки угловых сеток длиной 5,85м при стыке в поперечном направлении для лотков Л23-3, Л23-3а

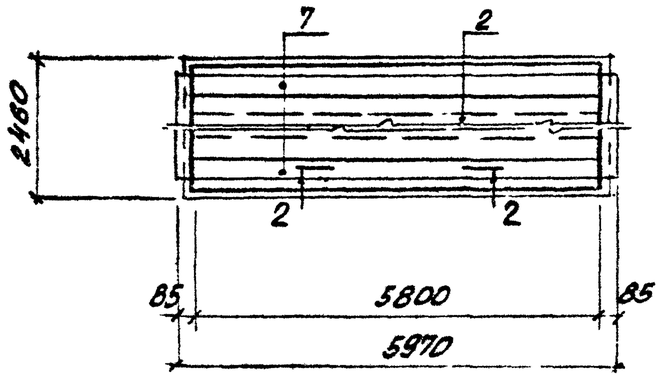

Нач. отд.	Бродский			3.006.1-2.87.1-46	
Н. контр.	Уманцева				
Гл. спец.	Коротецкий				
Рук. гр.	Чумакова			Лоток Л23-3... Л23-8; Л23-3а... Л23-8а. Армирование	Стадия: Р; Лист: 1; Листов: 2
Вед. инж.	Уманцева				
Проверил	Уманцева				Харьковский Промстройниипроект
Ст. техн.	Литвиненко				

Инв. № подл. | Подпись и дата | Взам. инв. №

Марка лотка	Поз	Наименование	Кол.	Обозначение документа
Для всех марок		Документация		
		Техническое описание		3.006.1-2.87.1 ТО
		Опалубочный чертеж		3.006.1-2.87.1-45
		Ведомость расхода стали		3.006.1-2.87.1 РС
		Схема фиксации сеток		3.006.1-2.87.1-127
		Сборочные единицы		
	1	Сетка С1-4	2	3.006.1-2.87.3-1
	2	С5-1	1	-110
		Детали		
	3	Петля УП1-12	4	1.400-9 вып. 1
	4	Фиксатор Ф 2	18	3.006.1-2.87.3 -129
	5	Стержень арматурный С-1	40	-129
Л23-3		Сборочные единицы		
	6	Сетка С2-12-1	2	3.006.1-2.87.3 – 11
	7	С4-14	2	– 42
	8	С2-18	1	– 15
Л23-5		Сборочные единицы		
	6	Сетка С2-12-3	2	3.006.1-2.87.3 – 11
	7	С4-28	4	-54
	8	С2-18	1	-15
	9	С4-59	2	-78
Л23-8		Сборочные единицы		
	6	Сетка С2-12-4	2	3.006.1-2.87.3 – 11
	7	С4-28-1	4	– 54
	8	С2-18-1	1	– 15
	9	С4-59	2	– 78

Марка лотка	Поз	Наименование	Кол.	Обозначение документа
Л23-3а		Сборочные единицы		
	6	Сетка С2-12-1	2	3.006.1-2.87.3-11
	7	С4-14	2	-42
	8	С2-18	1	-15
	10	Изделие закладное М1	4	-118
Л23-5а		Сборочные единицы		
	6	Сетка С2-12-3	2	3.006.1-2.87.3-11
	7	С4-28	4	-54
	8	С2-18	1	-15
	9	С4-59	2	-78
	10	Изделие закладное М1	4	-118
Л23-8а		Сборочные единицы		
	6	Сетка С2-12-4	2	3.006.1-2.87.3-11
	7	С4-28-1	4	-54
	8	С2-18-1	1	-15
	9	С4-59	2	-78
	10	Изделие закладное М1	4	-118

Инв.№ подл. | Подпись и дата | Взам. инв.№

План лотка

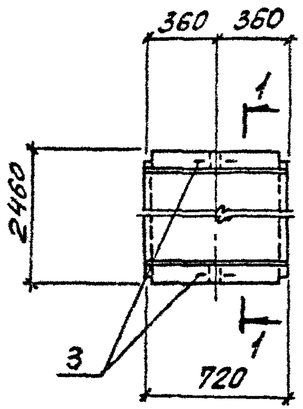

1-1 повернуто

Схема армирования

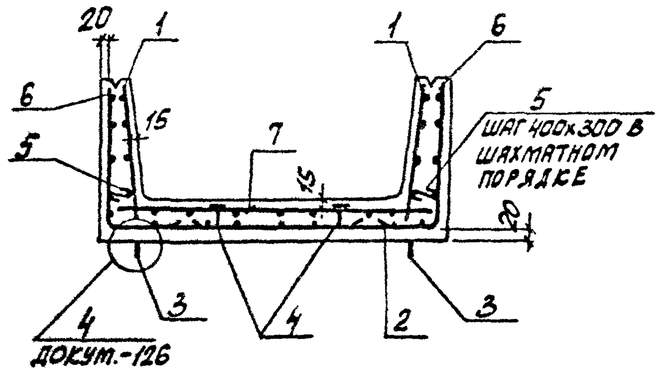

План раскладки нижних сеток

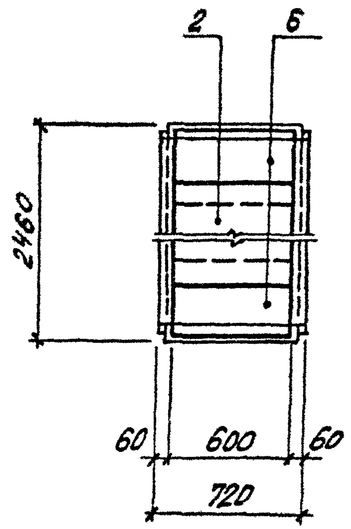

Марка лотка	Поз	Наименование	Кол.	Обозначение документа
Для всех марок		Документация		
		Техническое описание		3.006.1-2.87.1 ТО
		Опалубочный чертеж		3.006.1-2.87.1-45
		Ведомость расхода стали		3.006.1-2.87.1 РС
		Схема фиксации сеток		3.006.1-2.87.1-127
		Сборочные единицы		
	1	Сетка С1-12	2	3.006.1-2.87.3-3
	2	С5-6	1	-112
		Детали		
	3	Петля УП1-4	2	1.400-9 вып.1
	4	Фиксатор Ф 2	4	3.006.1-2.87.3-129
	5	Стержень арматурный Ст I	5	-129
Л23д-3		Сборочные единицы		
	6	Сетка С4-75	2	3.006.1-2.87.3-94
	7	С2-28-1	1	-22
Л23д-5		Сборочные единицы		
	6	Сетка С4-75-1	2	3.006.1-2.87.3-94
	7	С2-28-3	1	-22
Л23д-8		Сборочные единицы		
	6	Сетка С4-75-2	2	3.006.1-2.87.3-94
	7	С2-28-4	1	-22

Нач. отд.	Бродский		
Н. контр.	Уманцева		
Гл. спец.	Коротецкий		
Рук. гр.	Чумакова		
Вед. инж.	Уманцева		
Проверил	Уманцева		
Ст. техн.	Литвиненко		

3.006.1-2.87.1-47

Лоток Л23д-3 ... Л23д-8. Армирование

Стадия	Лист	Листов
Р		1

ХАРЬКОВСКИЙ ПРОМСТРОЙНИИПРОЕКТ

Инв. № подл. | Подпись и дата | Взам. инв. №

22991-02 5

Формат А3

План лотка

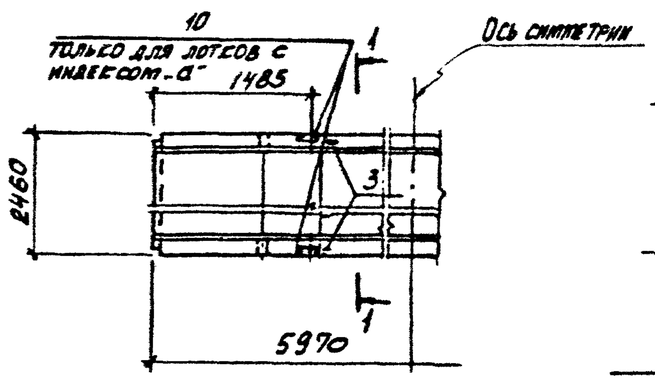

1-1 повернуто

Схема армирования

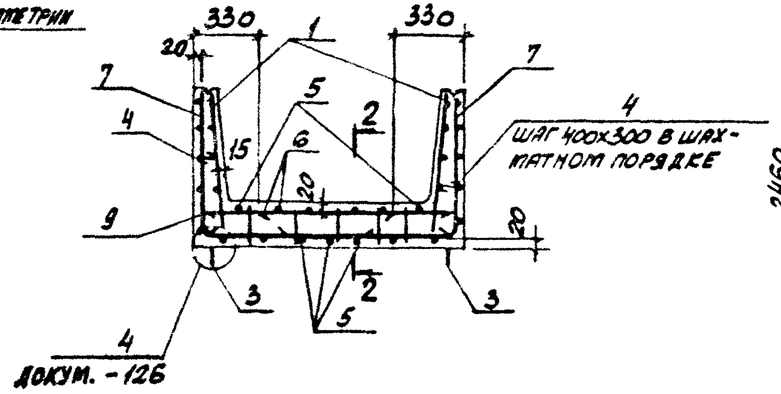

План расклядки угловых сеток длиной 2,85 м при стыке в продольном направлении

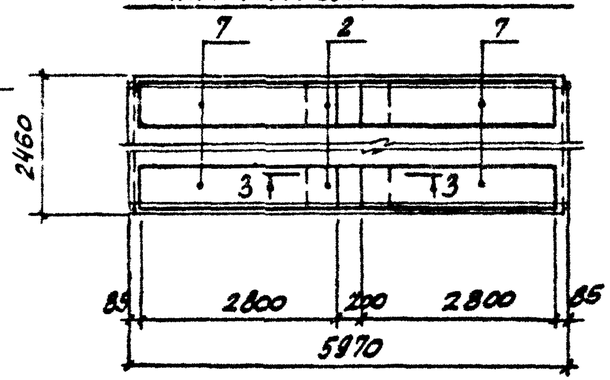

План расклядки верхних сеток длиной 2,85 м при стыке в продольном направлении

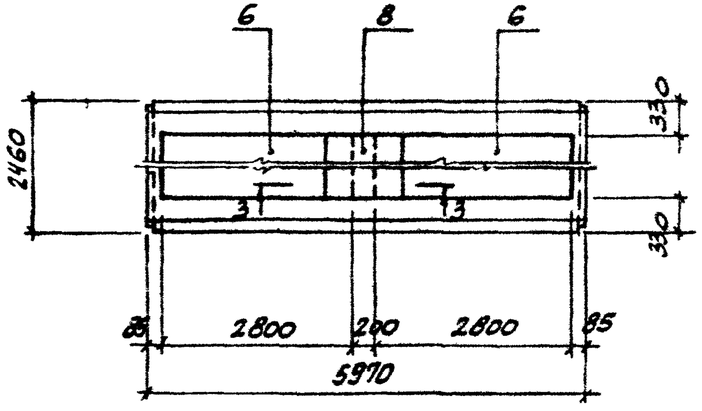

2-2

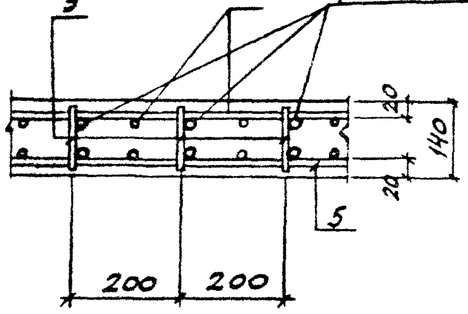

3-3

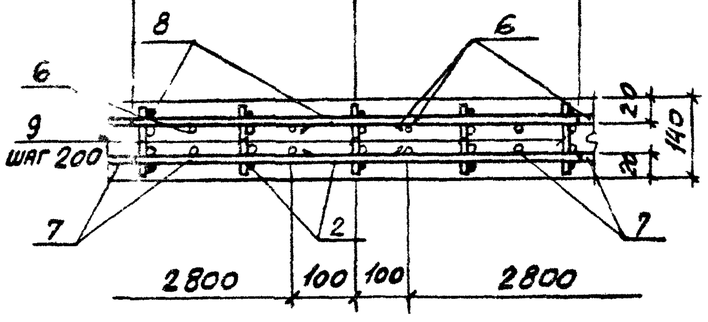

Спецификацию см. на листе 2

Нач. отд.	Бродский		
Н. контр.	Уманцева		
Гл. спец.	Коротецкий		
Рук. гр.	Чумакова		
Вед. инж.	Уманцева		
Проверил	Уманцева		
Ст. техн.	Литвиненко		

3.006.1-2.87.1-48

Лоток

Л23-11... Л23-15; Л23-11а ... Л23-15а

Армирование

Стадия	Лист	Листов
Р	1	2

ХАРЬКОВСКИЙ ПРОМСТРОЙНИИПРОЕКТ

22991-02 6

Инв. № подл. | Подпись и дата | Взам. инв. №

Формат А3

Марка лотка	Поз.	Наименование	Кол.	Обозначение документа
Для всех марок		Документация		
		Техническое описание		3.006.1-2.87.1 ТО
		Опалубочный чертеж		3.006.1-2.87.1-45
		Ведомость расхода стали		3.006.1-2.87.1 РС
		Сборочные единицы		
	1	Сетка С1-4	2	3.006.1-2.87.3 - 1
	2	С4-59-1	2	-78
		Детали		
	3	Петля УП1-12	4	1.400-9 вып.1
	4	Стержень арматурный Ст 1	40	3.006.1-2.87.3 -129
	5	Ст 4	5	-129
Л23-11		Сборочные единицы		
	6	Сетка С2-9-1	2	3.006.1-2.87.3 - 9
	7	С4-28-2	4	-54
	8	С2-17	1	-15
	9	Каркас Кр1-1	30	-113
Л23-12		Сборочные единицы		
	6	Сетка С2-9-3	2	3.006.1-2.87.3 - 9
	7	С4-28-2	4	-54
	8	С2-17-1	1	-15
	9	Каркас Кр1	30	-113
Л23-15		Сборочные единицы		
	6	Сетка С2-9-3	2	3.006.1-2.87.3 - 9
	7	С4-28-3	4	-54
	8	С2-17-1	1	-15
	9	Каркас Кр1	30	-113
Л23-11а		Сборочные единицы		
	6	Сетка С2-9-1	2	3.006.1-2.87.3 -9
	7	С4-28-2	4	-54
	8	С2-17	1	-15
	9	Каркас Кр 1-1	30	-113
	10	Изделие закладное М1	4	-118
Л23-12а		Сборочные единицы		
	6	Сетка С2-9-3	2	3.006.1-2.87.3 - 9
	7	С4-28-2	4	-54
	8	С2-17-1	1	-15
	9	Каркас Кр1	30	-113
	10	Изделие закладное М1	4	-118
Л23-15а		Сборочные единицы		
	6	Сетка С2-9-3	2	3.006.1-2.87.3 - 9
	7	С4-28-3	4	-54
	8	С2-17-1	1	-15
	9	Каркас Кр1	30	-113
	10	Изделие закладное М1	4	-118

Инв.№ подл. | Подпись и дата | Взам. инв. №

План лотка

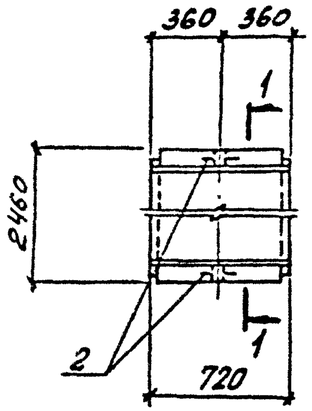

1-1 повернуто

Схема армирования

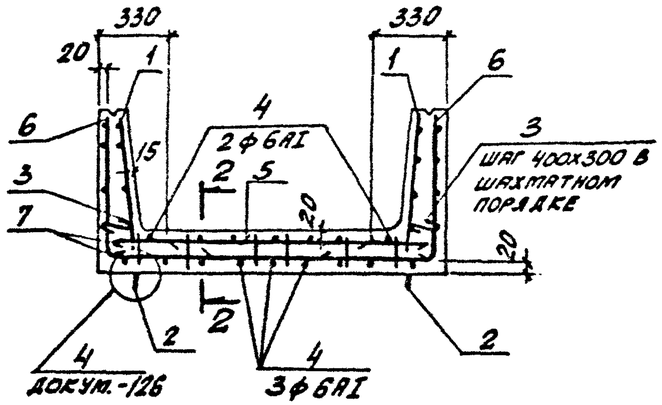

План раскладки верхних и угловых сеток

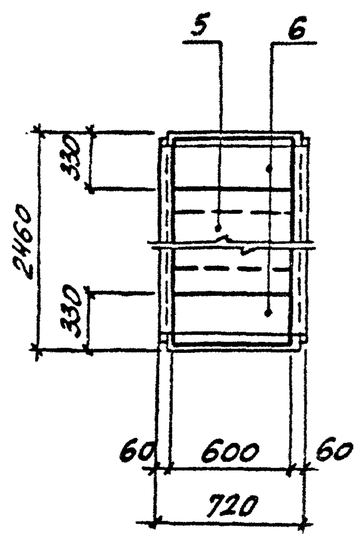

2-2

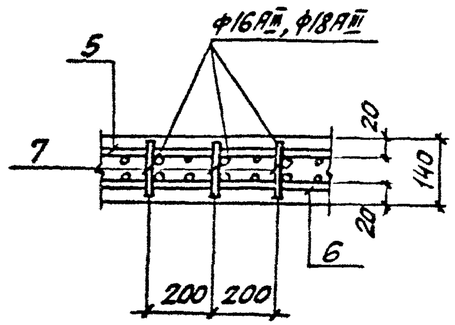

Марка лотка	Поз.	Наименование	Кол.	Обозначение документа
Для всех марок		Документация		
		Техническое описание		3.006.1-2.87.1 ТО
		Опалубочный чертеж		3.006.1-2.87.1-45
		Ведомость расхода стали		3.006.1-2.87.1 РС
		Сборочные единицы		
	1	Сетка С1-12	2	3.006.1-2.87.3-3
		Детали		
	2	Петля УП1-4	2	1.400-9 вып.1
	3	Стержень арматурный Ст1	6	3.006.1-2.87.3-129
	4	Ст6	5	-129
Л23д-Н		Сборочные единицы		
	5	Сетка С2-26-3	1	3.006.1-2.87.3-20
	6	С4-75-3	2	-94
	7	Каркас Кр1-1	4	-113
Л23д-12		Сборочные единицы		
	5	Сетка С2-26-5	1	3.006.1-2.87.3-20
	6	С4-75-3	2	-94
	7	Каркас Кр1	4	-113
Л23д-15		Сборочные единицы		
	5	Сетка С2-26-5	1	3.006.1-2.87.3-20
	6	С4-75-4	2	-94
	7	Каркас Кр1	4	-113

Нач. отд.	Бродский		3.006.1-2.87.1-49
Н. контр.	Уманцева		
Гл. спец.	Коротецкий		
Рук. гр.	Чумакова		Лоток Л23д-11... Л23д-15. Армирование
Вед. инж.	Уманцева		Стадия: Р; Лист; Листов: 1
Проверил	Уманцева		ХАРЬКОВСКИЙ ПРОМСТРОЙНИИПРОЕКТ
Ст. техн.	Литвиненко		

Инв. № подл. | Подпись и дата | Взам. инв. №

Лоток Л24-3 ... Л24-15; Л24-3а ... Л24-15а

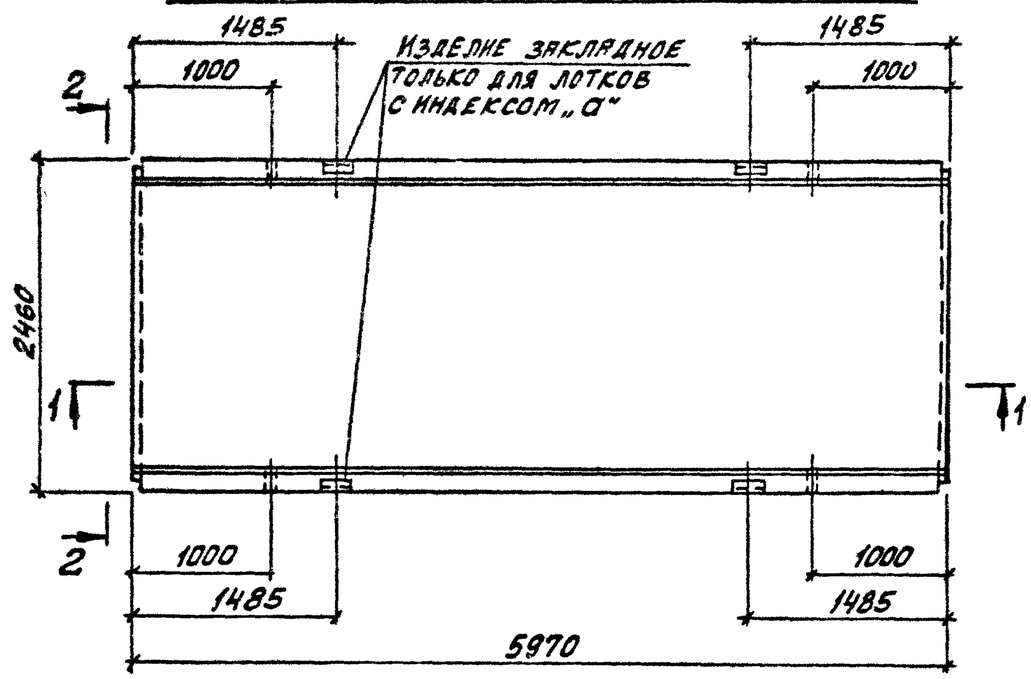

Лоток Л24д-3 ... Л24д-15

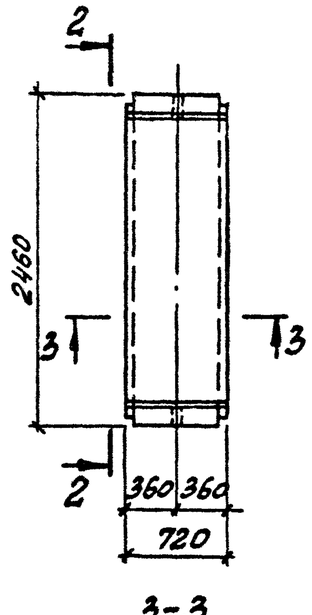

2-2
ПОВЕРНУТО

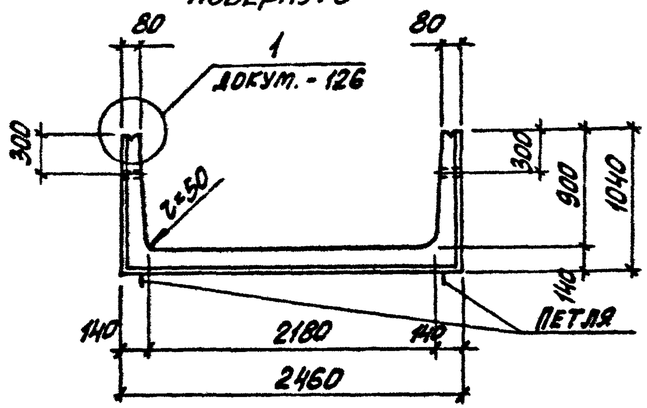

1-1

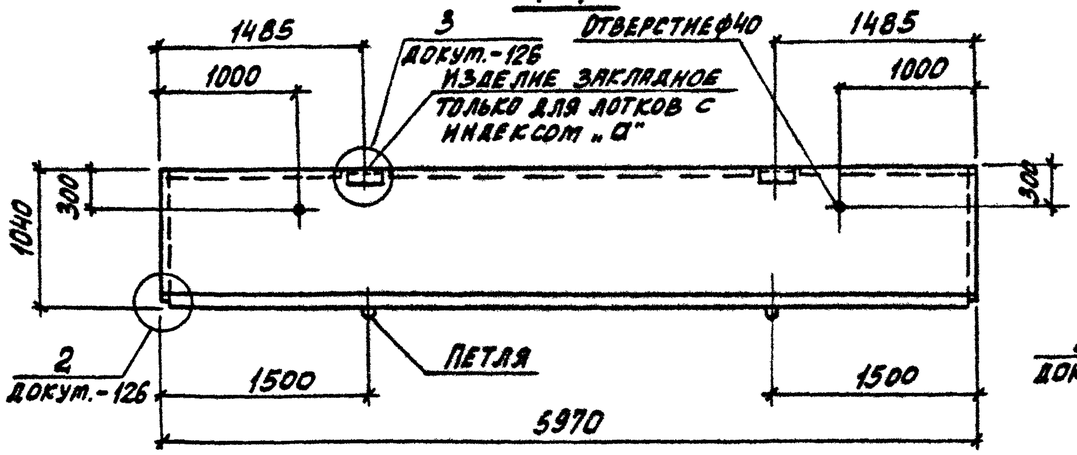

3-3

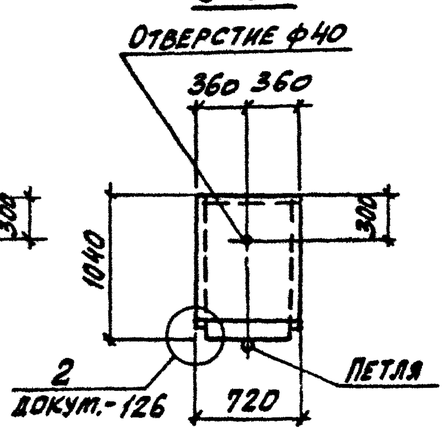

Марка лотка	Класс бетона	Объем бетона, м³	Масса, т
Л24-3, Л24-3а	В15	3,24	8,10
Л24-5, Л24-5а			
Л24-8, Л24-8а	В25		
Л24-11, Л24-11а	В30		
Л24-12, Л24-12а			
Л24-15, Л24-15а			
Л24д-3	В15	0,41	1,03
Л24д-5			
Л24д-8	В25		
Л24д-11	В30		
Л24д-12			
Л24д-15			

Нач. отд.	Бродский		
Н. контр.	Уманцева		
Гл. спец.	Коротецкий		
Рук. гр.	Чумакова		
Вед. инж.	Уманцева		
Провер.	Уманцева		
Инжен.	Фомичев		

3.006.1-2.87.1-50

Лоток Л24, Л24д. Опалубочный чертеж

Стадия	Лист	Листов
Р		1

Харьковский Промстройниипроект

Инв. № подл. | Подпись и дата | Взам. инв. №

Формат А3

План лотка

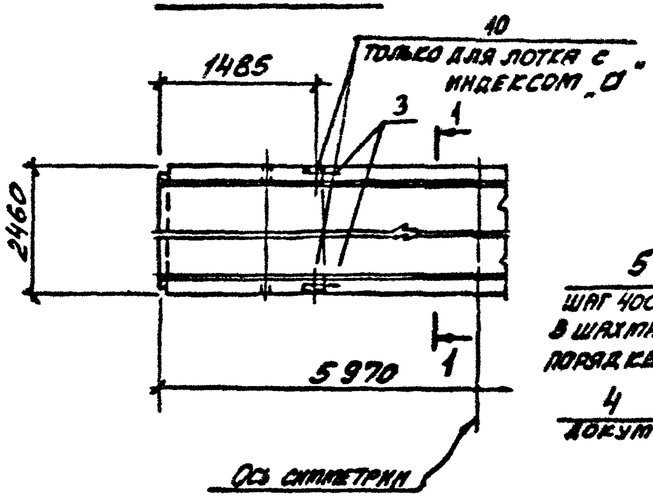

1-1 повернуто

Схема армирования

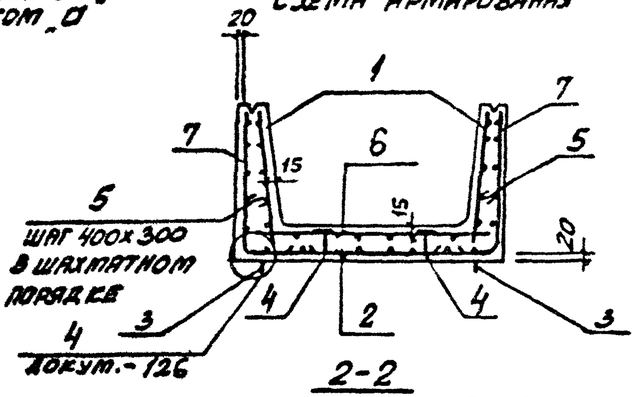

2-2

для Л24-3, Л24-3а

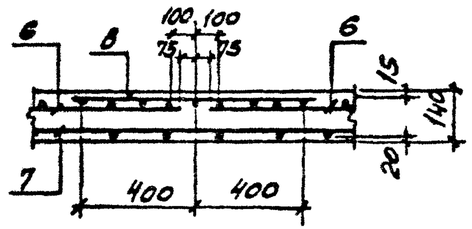

План раскладки угловых сеток длиной 5,85 м при стыке в поперечном направлении для Л24-3, Л24-3а

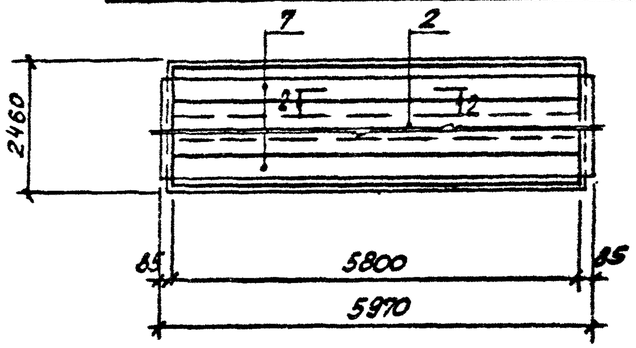

План раскладки верхних сеток длиной 2,85 м при стыке в продольном направлении для Л24-3... Л24-8, Л24-3а... Л24-8а.

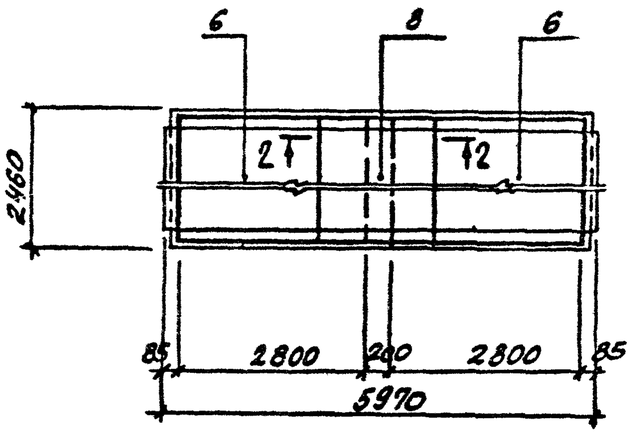

2-2

для Л24-5, Л24-8, Л24-5а, Л24-8а

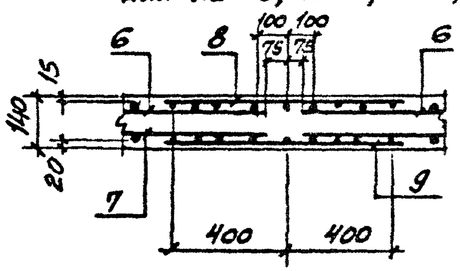

План раскладки угловых сеток длиной 2,85 м при стыках в продольном и поперечном направлениях для Л24-5, Л24-8, Л24-5а, Л24-8а

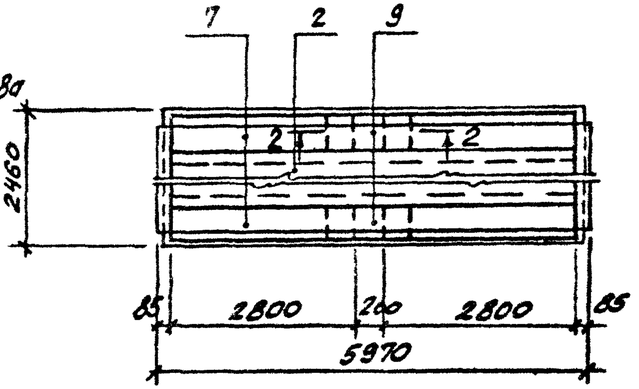

Спецификацию см. на листе 2

Нач. отд.	Бродский		
Н. контр.	Уманцева		
Гл. спец.	Коротецкий		
Рук. гр.	Чумакова		
Вед. инж.	Уманцева		
Проверил	Уманцева		
Ст. техн.	Литвиненко		

3.006.1-2.87.1-51

Лоток Л24-3... Л24-8; Л24-3а... Л24-8а
Армирование

Стадия	Лист	Листов
Р	1	2

ХАРЬКОВСКИЙ ПРОМСТРОЙНИИПРОЕКТ

Инв. № подл. | Подпись и дата | Взам. инв. №

Марка лотка	Поз.	Наименование	Кол.	Обозначение документа
		Документация		
		Техническое описание		3.006.1-2.87.1 ТО
		Опалубочный чертеж		3.006.1-2.87.1-50
		Ведомость расхода стали		3.006.1-2.87.1 РС
		Схема фиксации сеток		3.006.1-2.87.1-127
Для всех марок		Сборочные единицы		
	1	Сетка С1-5	2	3.006.1-2.87.3-1
	2	С5-1	1	-110
		Детали		
	3	Петля НУП1	4	3.006.1-2.87.3-125
	4	Фиксатор Ф2	18	-129
	5	Стержень арматурный ∅7	50	-129
Л24-3		Сборочные единицы		
	6	Сетка С2-12-1	2	3.006.1-2.87.3-11
	7	С4-15	2	-42
	8	С2-18	1	-15
Л24-5		Сборочные единицы		
	6	Сетка С2-12-2	2	3.006.1-2.87.3-11
	7	С4-29	4	-55
	8	С2-18	1	-15
	9	С4-60	2	-79
Л24-8		Сборочные единицы		
	6	Сетка С2-12-4	2	3.006.1-2.87.3-11
	7	С4-29-1	4	-55
	8	С2-18-1	1	-15
	9	С4-60	2	-79

Марка лотка	Поз.	Наименование	Кол.	Обозначение документа
Л24-3а		Сборочные единицы		
	6	Сетка С2-12-1	2	3.006.1-2.87.3-11
	7	С4-15	2	-42
	8	С2-18	1	-15
	10	Изделие закладное М1	4	-118
Л24-5а		Сборочные единицы		
	6	Сетка С2-12-2	2	3.006.1-2.87.3-11
	7	С4-29	4	-55
	8	С2-18	1	-15
	9	С4-60	2	-79
	10	Изделие закладное М1	4	-118
Л24-8а		Сборочные единицы		
	6	Сетка С2-12-4	2	3.006.1-2.87.3-11
	7	С4-29-1	4	-55
	8	С2-18-1	1	-15
	9	С4-60	2	-79
	10	Изделие закладное М1	4	-118

Инв.№ подл. | Подпись и дата | Взам. инв.№

План лотка

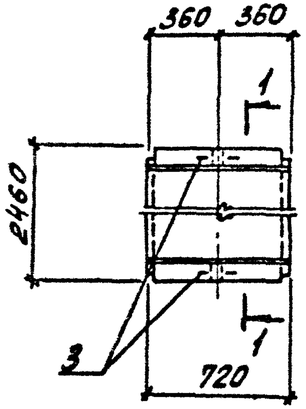

1-1 повернуто

Схема армирования

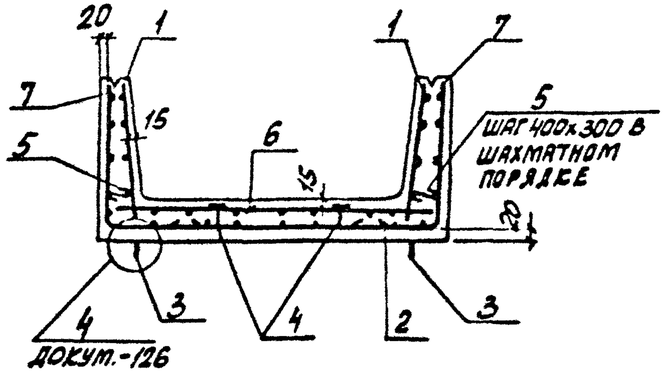

План раскладки нижних сеток

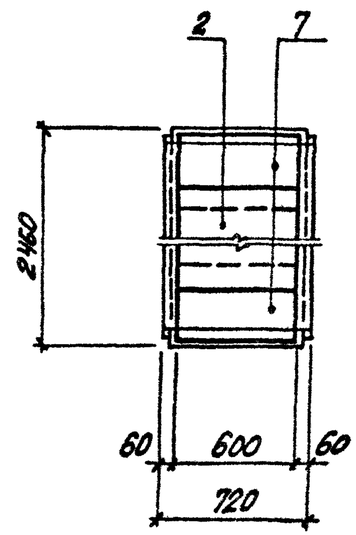

Марка лотка	Поз.	Наименование	Кол.	Обозначение документа
Для всех марок		Документация		
		Техническое описание		3.006.1-2.87.1 ТО
		Опалубочный чертеж		3.006.1-2.87.1-50
		Ведомость расхода стали		3.006.1-2.87.1 РС
		Схема фиксации сеток		3.006.1-2.87.1-127
		Сборочные единицы		
	1	Сетка С1-13	2	3.006.1-2.87.3-3
	2	С5-6	1	-112
		Детали		
	3	Петля УП1-4	2	1.400-9 вып.1
	4	Фиксатор ф 2	4	3.006.1-2.87.3-129
	5	Стержень арматурный Ст 1	6	-129
Л24д-3		Сборочные единицы		
	6	Сетка С2-28-1	1	3.006.1-2.87.3-22
	7	С4-76	2	-95
Л24д-5		Сборочные единицы		
	6	Сетка С2-28-2	1	3.006.1-2.87.3-22
	7	С4-76-1	2	-95
Л24д-8		Сборочные единицы		
	6	Сетка С2-28-4	1	3.006.1-2.87.3-22
	7	С4-76-2	2	-95

Нач. отд.	Бродский			3.006.1-2.87.1-52
Н. контр	Уманцева			
Гл. спец	Коротецкий			
Рук. гр.	Чумакова			Лоток Л24д-3... Л24д-8. Армирование
Вед. инж	Уманцева			
Проверил	Уманцева			
Ст. техн.	Литвиненко			

Стадия	Лист	Листов
Р		1

Харьковский Промстройниипроект

Инв. № подл. | Подпись и дата | Взам. инв. №

План лотка

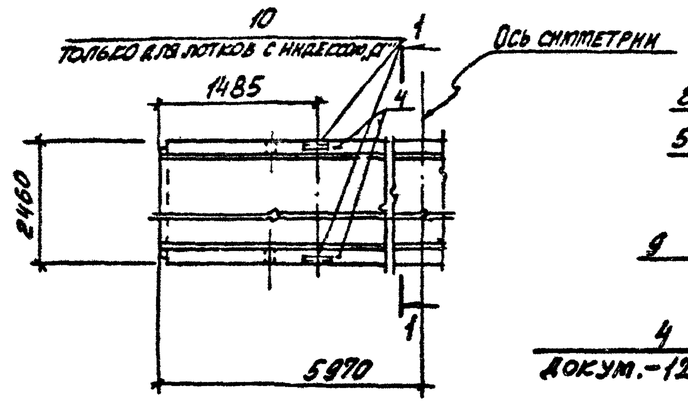

1-1 повернуто

Схема армирования

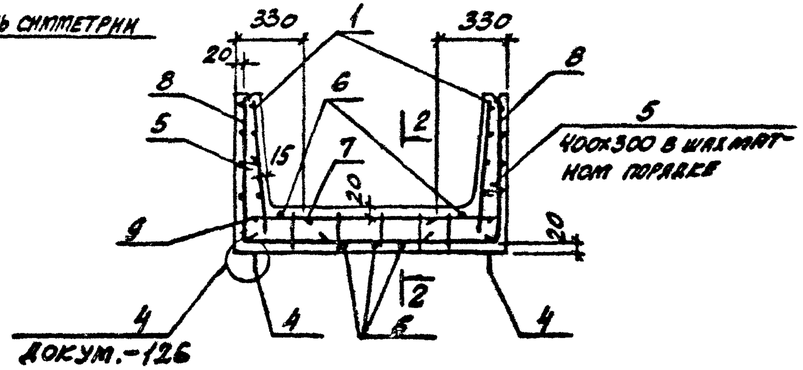

План раскладки угловых сеток длиной 2,85м при стыке в продольном направлении

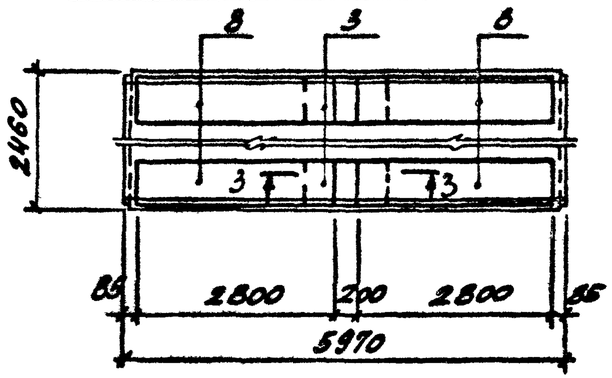

План раскладки верхних сеток длиной 2,85м при стыке в продольном направлении

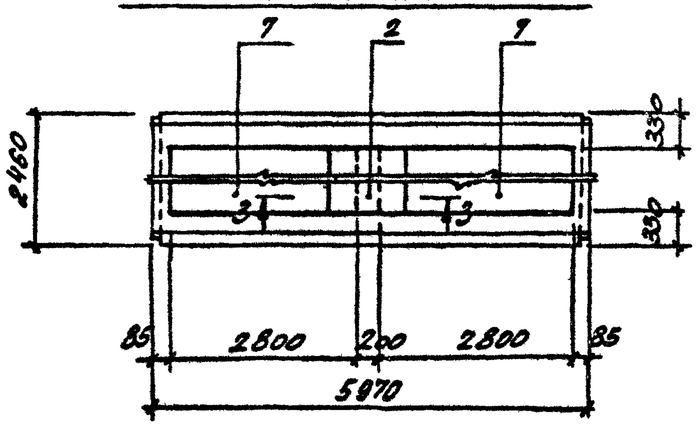

2-2

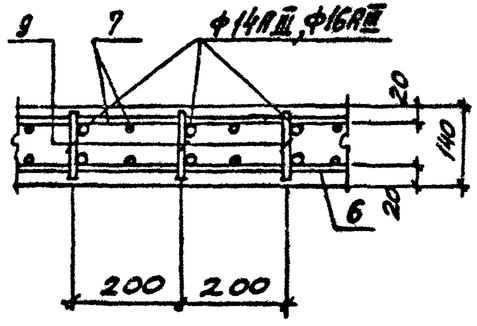

3-3

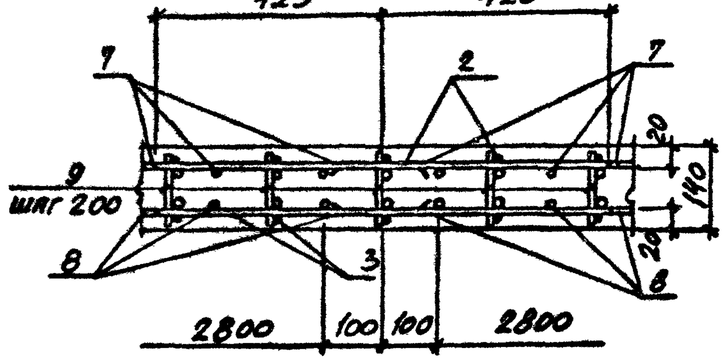

Спецификацию см. на листе 2

Нач. отд.	Бродский			3.006.1-2.87.1-53	
Н. контр.	Уманцева				
Гл. спец.	Коротецкий				
Рук. гр.	Чупраева			Лоток	Стадия: Р; Лист: 1; Листов: 2
Вед. инж.	Уманцева				
Проверил	Уманцева				
Ст. техн.	Литвиненко			Л24-11... Л24-15; Л24-11а... Л24-15а. Армирование	Харьковский Промстройниипроект

Инв. № подл. | Подпись и дата | Взам. инв. №

Формат А3

Марка лотка	Поз.	Наименование	Кол.	Обозначение документа
		Документация		
		Техническое описание		3.006.1-2.87.1 ТО
		Оплалубочный чертеж		3.006.1-2.87.1-50
		Ведомость расхода стали		3.006.1-2.87.1 РС
		Сборочные единицы		
Для всех марок	1	Сетка С1-5	2	3.006.1-2.87.3-1
	2	С2-17	1	-15
	3	С4-60-1	2	-79
		Детали		
	4	Петля НУП1	4	3.006.1-2.87.3-125
	5	Стержень арматурный Ст 1	50	-129
	6	Ст 4	5	-129
Л24-11		Сборочные единицы		
	7	Сетка С2-9-1	2	3.006.1-2.87.3-9
	8	С4-29-2	4	-55
	9	Каркас Кр 1-2	30	-113
Л24-12		Сборочные единицы		
	7	Сетка С2-9-2	2	3.006.1-2.87.3-9
	8	С4-29-2	4	-55
	9	Каркас Кр1-1	30	-113

Марка лотка	Поз.	Наименование	Кол.	Обозначение документа
Л24-15		Сборочные единицы		
	7	Сетка С2-9-2	2	3.006.1-2.87.3-9
	8	С4-29-3	4	-55
	9	Каркас Кр1-1	30	-113
Л24-15а		Сборочные единицы		
	7	Сетка С2-9-1	2	3.006.1-2.87.3-9
	8	С4-29-2	4	-55
	9	Каркас Кр1-2	30	-113
	10	Изделие закладное М1	4	-118
Л24-12а		Сборочные единицы		
	7	Сетка С2-9-2	2	3.006.1-2.87.3-9
	8	С4-29-2	4	-55
	9	Каркас Кр1-1	30	-113
	10	Изделие закладное М1	4	-118
Л24-15а		Сборочные единицы		
	7	Сетка С2-9-2	2	3.006.1-2.87.3-9
	8	С4-29-3	4	-55
	9	Каркас Кр1-1	30	-113
	10	Изделие закладное М1	4	-118

Инв.№ подл. | Подпись и дата | Взам. инв.№

План лотка

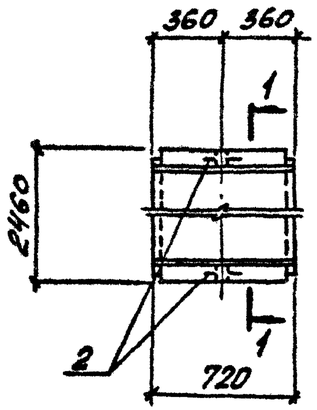

1-1 повернуто

Схема армирования

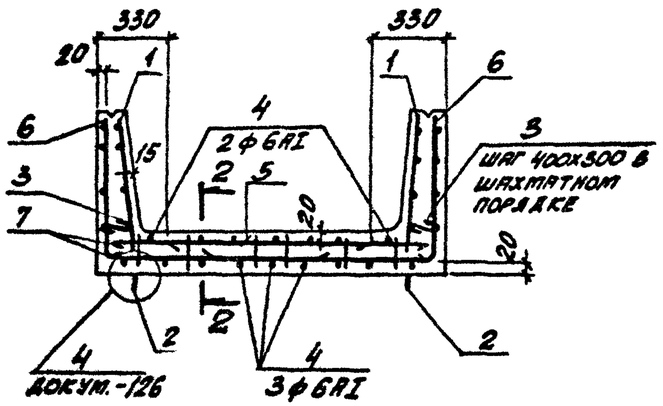

План раскладки верхних и угловых сеток

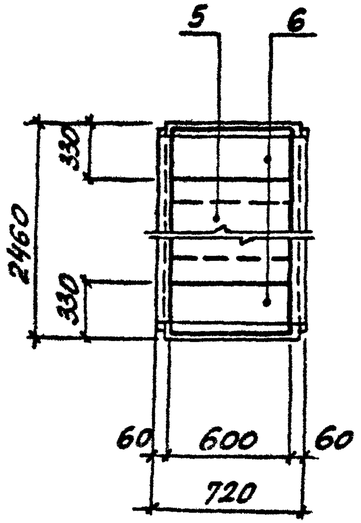

2-2

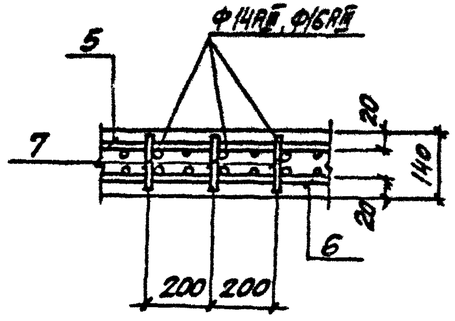

Марка лотка	Поз.	Наименование	Кол.	Обозначение документа
Для всех марок		Документация		
		Техническое описание		3.006.1-2.87.1 ТО
		Опалубочный чертеж		3.006.1-2.87.1-50
		Ведомость расхода стали		3.006.1-2.87.1 РС
		Сборочные единицы		
	1	Сетка С1-13	2	3.006.1-2.87.3-3
		Детали		
	2	Петля УП1-4	2	1.400-9 вып.1
	3	Стержень арматурный Ст.1	6	3.006.1-2.87.3-129
	4	Ст.6	5	-129
Л24д-11		Сборочные единицы		
	5	Сетка С2-26-3	1	3.006.1-2.87.3-20
	6	С4-76-3	2	-95
	7	Каркас Кр1-2	4	-113
Л24д-12		Сборочные единицы		
	5	Сетка С2-26-4	1	3.006.1-2.87.3-20
	6	С4-76-3	2	-95
	7	Каркас Кр1-1	4	-113
Л24д-15		Сборочные единицы		
	5	Сетка С2-26-4	1	3.006.1-2.87.3-20
	6	С4-76-4	2	-95
	7	Каркас Кр1-1	4	-113

Инв.№ подл. | Подпись и дата | Взам. инв.№

Нач. отд.	Бродский		
Н. контр.	Уманцева		
Гл. спец.	Коротецкий		
Рук. гр.	Чумакова		
Вед. инж.	Уманцева		
Проверил	Уманцева		
Ст. техн.	Латвиненко		

3.006.1-2.87.1-54

Лоток Л24д-К... Л24д-15. Армирование

Стадия	Лист	Листов
Р		1

ХАРЬКОВСКИЙ ПРОМСТРОЙНИИПРОЕКТ

Лоток 25-3... Л25-15; Л25-3а... Л25-15а

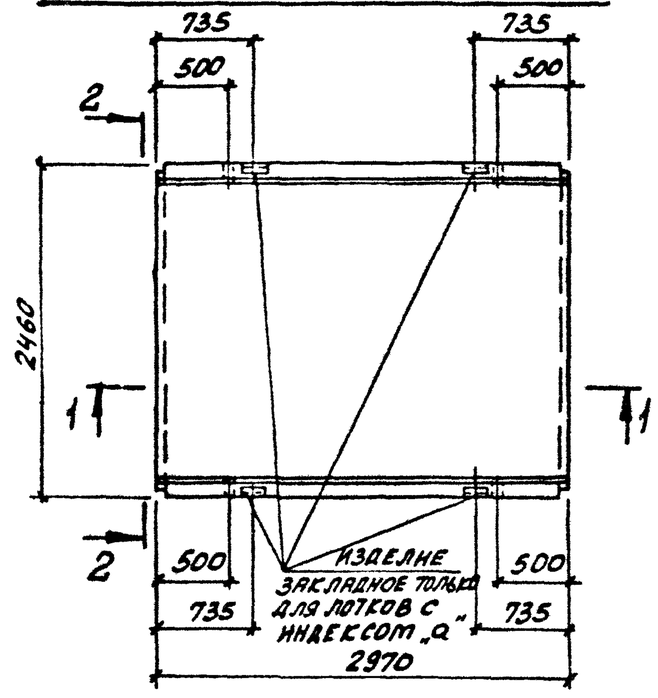

Лоток Л25д-3... Л25д-15

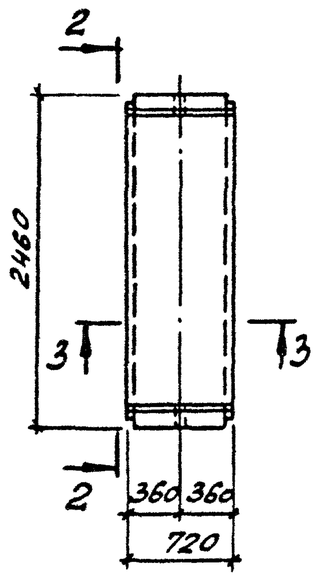

2-2 повернуто

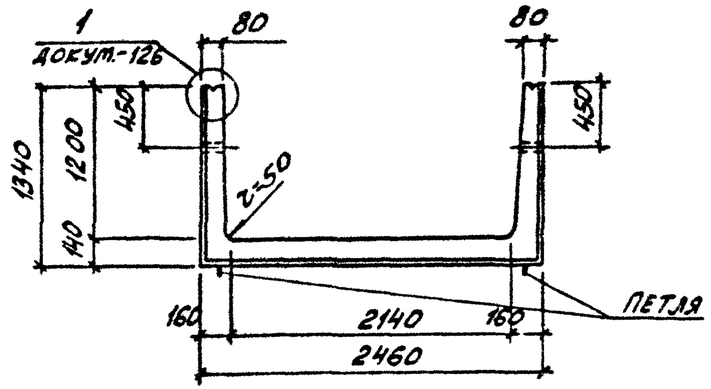

Марка лотка	Класс бетона	Объем бетона, м3	Масса, т
Л25-3; Л25-3а	В15	1,89	4,73
Л25-5; Л25-5а			
Л25-8; Л25-8а	В25		
Л25-11; Л25-11а	В30		
Л25-12; Л25-12а			
Л25-15; Л25-15а			
Л25д-3	В15	0,47	1,18
Л25д-5			
Л25д-8	В25		
Л25д-11	В30		
Л25д-12			
Л25д-15			

1-1

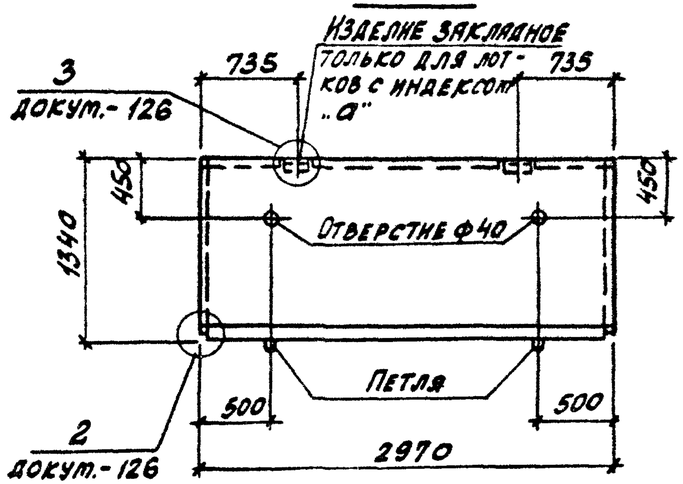

3-3

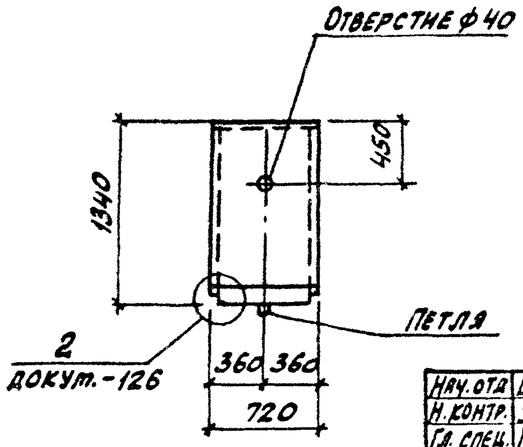

Нач. отд.	Бродский		
Н. контр.	Уманцева		
Гл. спец.	Коротецкий		
Рук. гр.	Чумакова		
Вед. инж.	Уманцева		
Провер.	Уманцева		
Инжен.	Камышова		

3.006.1-2.87.1-55

Лоток Л25, Л25д. Опалубочный чертеж

Стадия	Лист	Листов
Р		1

Харьковский Промстройниипроект

Инв. № подл. | Подпись и дата | Взам. инв. №

План лотка

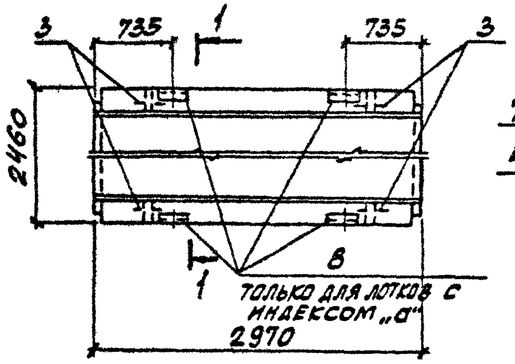

1-1 повернуто

Схема армирования

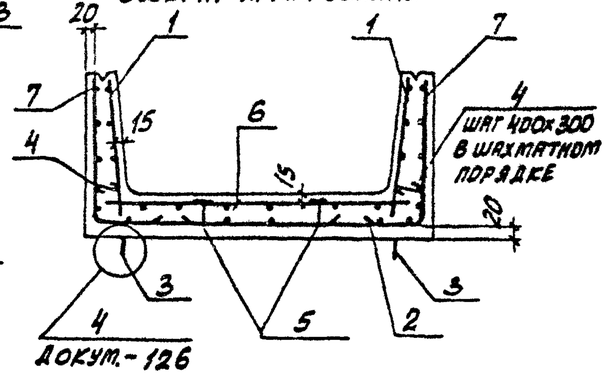

План раскладки нижних сеток

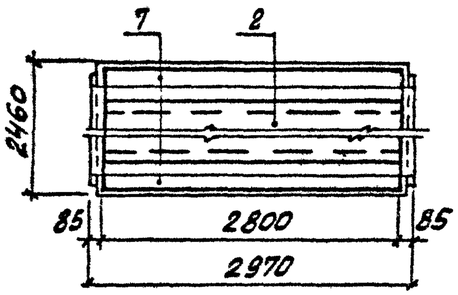

Марка лотка	Поз.	Наименование	Кол.	Обозначение документа
Для всех марок		Документация		
		Техническое описание		3.006.1-2.87.1 ТО
		Опалубочный чертеж		3.006.1-2.87.1-55
		Ведомость расхода стали		3.006.1-2.87.1 РС
		Схема фиксации сеток		3.006.1-2.87.1-127
		Сборочные единицы		
	1	Сетка С1-6	2	3.006.1-2.87.3-2
	2	С5-2	1	-111
		Детали		
	3	Петля УП1-10	4	1.400-9 вып.1
	4	Стержень арматурный Ст1	40	3.006.1-2.87.3-129
	5	Фиксатор Ф2	10	-129

Марка лотка	Поз.	Наименование	Кол.	Обозначение документа
Л25-3		Сборочные единицы		
	6	Сетка С2-12	1	3.006.1-2.87.3-11
	7	С4-30	2	-56
Л25-5		Сборочные единицы		
	6	Сетка С2-12-2	1	3.006.1-2.87.3-11
	7	С4-30-1	2	-56
Л25-8		Сборочные единицы		
	6	Сетка С2-12-3	1	3.006.1-2.87.3-11
	7	С4-30-1	2	-56
Л25-3а		Сборочные единицы		
	6	Сетка С2-12	1	3.006.1-2.87.3-11
	7	С4-30	2	-56
	8	Изделие закладное М1	4	-118
Л25-5а		Сборочные единицы		
	6	Сетка С2-12-2	1	3.006.1-2.87.3-11
	7	С4-30-1	2	-56
	8	Изделие закладное М1	4	-118
Л25-8а		Сборочные единицы		
	6	Сетка С2-12-3	1	3.006.1-2.87.3-11
	7	С4-30-1	2	-56
	8	Изделие закладное М1	4	-118

Нач. отд.	Бродский		
Н. контр.	Уманцева		
Гл. спец.	Коротецкий		
Рук. гр.	Чумакова		
Вед. инж.	Уманцева		
Проверил	Уманцева		
Ст. техн.	Литвиненко		

3.006.1-2.87.1-56

Лоток

Л25-3... Л25-8; Л25-3а... Л25-8а

Армирование

Стадия	Лист	Листов
Р		1

Харьковский Промстройниипроект

Инв. № подл. | Подпись и дата | Взам. инв. №

План лотка

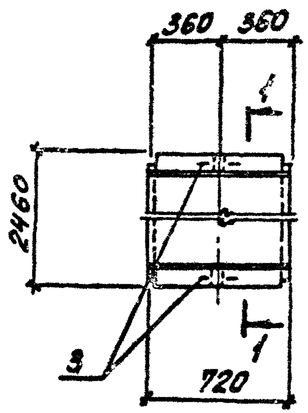

1-1 повернуто

Схема армирования

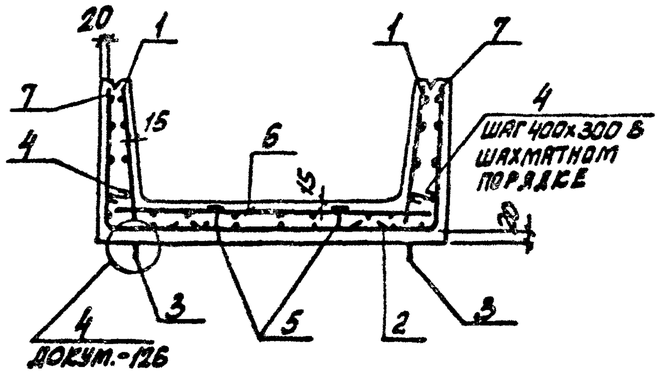

План раскладки нижних сеток

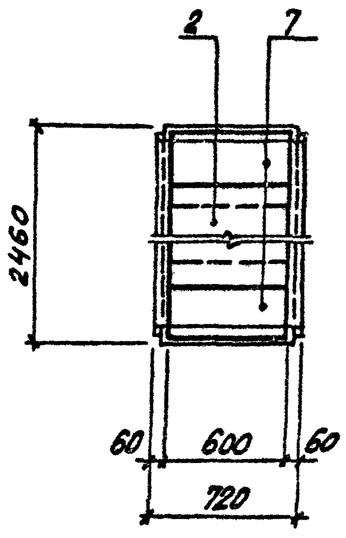

Марка лотка	Поз.	Наименование	Кол.	Обозначение документа
Для всех марок		Документация		
		Техническое описание		3.006.1-2.87.1 ТО
		Опалубочный чертеж		3.006.1-2.87.1-55
		Ведомость расхода стали		3.006.1-2.87.1 РС
		Схема фиксации сеток		3.006.1-2.87.1-127
		Сборочные единицы		
	1	Сетка С1-14	2	3.006.1-2.87.3-3
	2	С5-6	1	-112
		Детали		
	3	Петля УП1-4	2	1.400-9 вып 1
	4	Стержень арматурный Ст1	8	3.006.1-2.87.3-129
	5	Фиксатор Ф2	4	-129
Л25д-3		Сборочные единицы		
	6	Сетка С2-28	1	3.006.1-2.87.3-22
	7	С4-77	2	-96
Л25д-5		Сборочные единицы		
	6	Сетка С2-28-2	1	3.006.1-2.87.3-22
	7	С4-77-1	2	-96
Л25д-8		Сборочные единицы		
	6	Сетка С2-28-3	1	3.006.1-2.87.3-22
	7	С4-77-1	2	-96

Нач. отд.	Бродский		
Н. контр.	Уманцева		
Гл. спец.	Коротецкий		
Рук. гр.	Чумакова		
Вед. инж.	Уманцева		
Проверил	Уманцева		
Ст. техн.	Литвиненко		

3.006.1-2.87.1-57

Лоток Л25д-3... Л25д-8. Армирование

Стадия	Лист	Листов
Р		1

ХАРЬКОВСКИЙ ПРОМСТРОЙНИИПРОЕКТ

Инв. № подл. | Подпись и дата | Взам. инв. №

Формат А3

План лотка

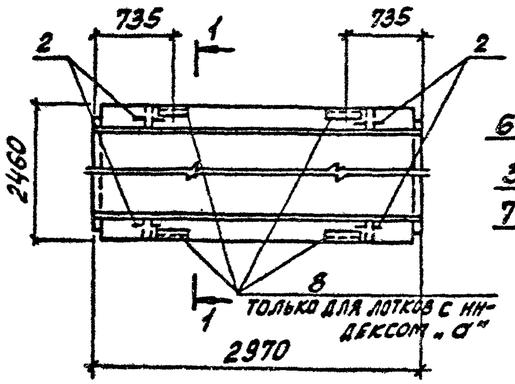

1-1 повернуто

Схема армирования

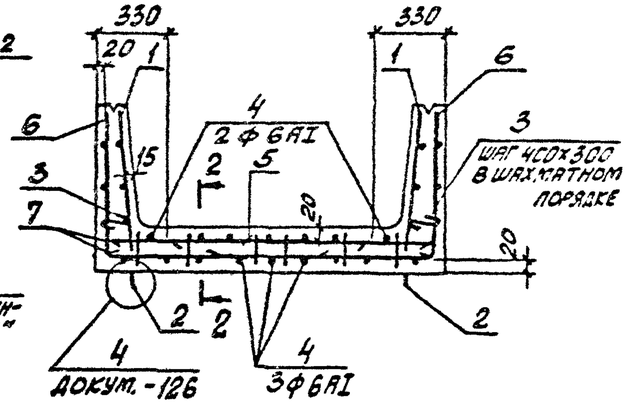

План раскладки верхних и угловых сеток

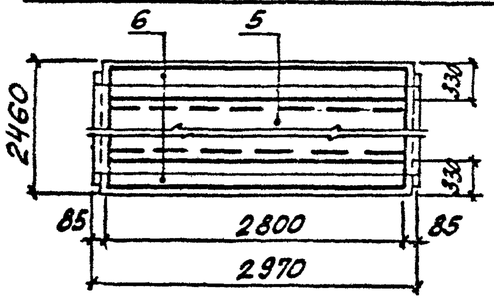

2-2

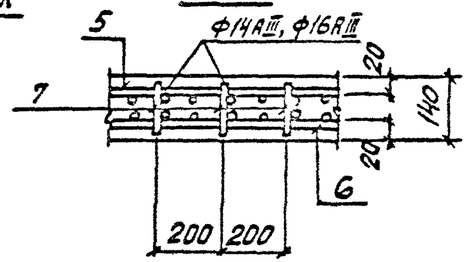

Марка лотка	Поз.	Наименование	Кол.	Обозначение документа
Для всех марок		Документация		
		Техническое описание		3.006.1-2.87.1 ТО
		Опалубочный чертеж		3.006.1-2.87.1-55
		Ведомость расхода стали		3.006.1-2.87.1 РС
		Сборочные единицы		
	1	Сетка С1-6	2	3.006.1-2.87.3-2
		Детали		
	2	Петля УП1-10	4	1.400-9 вып. 1
	3	Стержень арматурный Ст1	40	3.006.1-2.87.3-129
	4	Ст5	5	-129

Марка лотка	Поз	Наименование	Кол.	Обозначение документа
Л25-11		Сборочные единицы		
	5	Сетка С2-9	1	3.006.1-2.87.3-9
	6	С4-30-2	2	-56
	7	Каркас Кр1-2	16	-113
Л25-12		Сборочные единицы		
	5	Сетка С2-9-1	1	3.006.1-2.87.3-9
	6	С4-30-3	2	-56
	7	Каркас Кр1-1	16	-113
Л25-15		Сборочные единицы		
	5	Сетка С2-9-2	1	3.006.1-2.87.3-9
	6	С4-30-3	2	-56
	7	Каркас Кр1-1	16	-113
Л25-11а		Сборочные единицы		
	5	Сетка С2-9	1	3.006.1-2.87.3-9
	6	С4-30-2	2	-56
	7	Каркас Кр1-2	16	-113
	8	Изделие закладное М1	4	-118
Л25-12а		Сборочные единицы		
	5	Сетка С2-9-1	1	3.006.1-2.87.3-9
	6	С4-30-3	2	-56
	7	Каркас Кр1-1	16	-113
	8	Изделие закладное М1	4	-118
Л25-15а		Сборочные единицы		
	5	Сетка С2-9-2	1	3.006.1-2.87.3-9
	6	С4-30-3	2	-56
	7	Каркас Кр1-1	16	-113
	8	Изделие закладное М1	4	-118

Нач. отд.	Бродский	
Н. контр.	Уманцева	
Гл. спец.	Коротецкий	
Рук. гр.	Чумакова	
Вед. инж.	Уманцева	
Гл. спец.	Уманцева	
Ст. техн.	Литвиненко	

3.006.1-2.87.1-58

Лоток

Л25-11...Л25-15; Л25-11а...Л25-15а

Армирование

Стадия	Лист	Листов
Р		1

ХАРЬКОВСКИЙ ПРОМСТРОЙНИИПРОЕКТ

Инв. № подл. | Подпись и дата | Взам. инв. №

Формат А3

План лотка

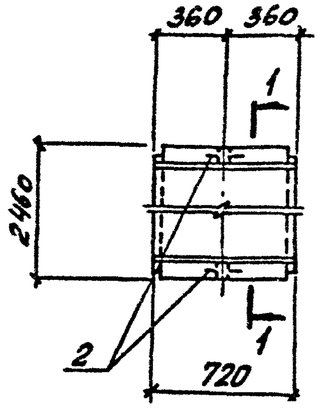

1-1 повернуто

Схема армирования

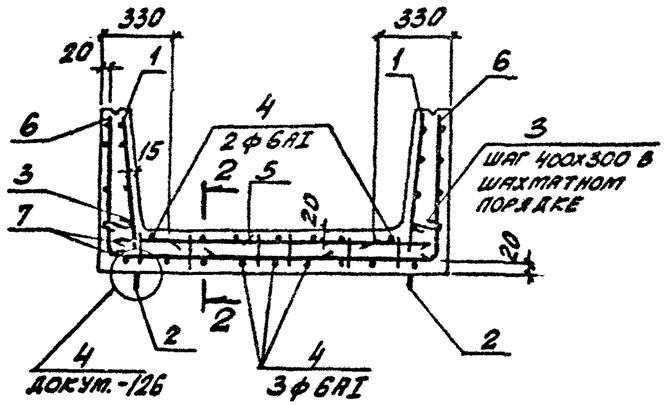

План раскладки верхних и угловых сеток

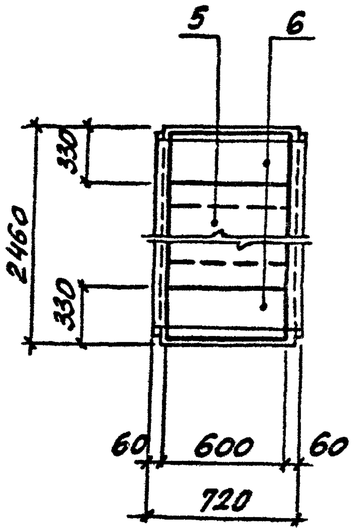

2-2

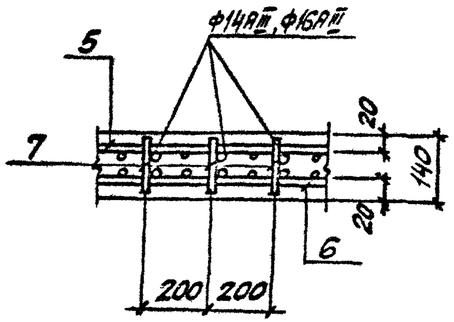

Марка лотка	Поз.	Наименование	Кол.	Обозначение документа
Для всех марок		Документация		
		Техническое описание		3.006.1-2.87.1 ТО
		Опалубочный чертеж		3.006.1-2.87.1-55
		Ведомость расхода стали		3.006.1-2.87.1 РС
		Сборочные единицы		
	1	Сетка С1-14	2	3.006.1-2.87.3-3
		Деталь		
	2	Петля УП1-4	2	1.400-9 вып.1
	3	Стержень арматурный Ст1	8	3.006.1-2.87.3-129
	4	Ст6	5	-129
Л25g-11		Сборочные единицы		
	5	Сетка С2-26-2	1	3.006.1-2.87.3-20
	6	С4-77-2	2	-96
	7	Каркас Кр1-2	4	-113
Л25g-12		Сборочные единицы		
	5	Сетка С2-26-3	1	3.006.1-2.87.3-20
	6	С4-77-3	2	-96
	7	Каркас Кр1-1	4	-113
Л25g-15		Сборочные единицы		
	5	Сетка С2-26-4	1	3.006.1-2.87.3-20
	6	С4-77-3	2	-96
	7	Каркас Кр1-1	4	-113

Нач. отд.	Бродский		3.006.1-2.87.1-59
Н. контр.	Уманцева		
Гл. спец.	Коротецкий		
Рук. гр.	Чумакова		Лоток Л25g-11 ... Л25g-15. Армирование
Вед. инж.	Уманцева		Стадия: Р; Лист: ; Листов: 1
Проверил	Уманцева		Харьковский Промстройниипроект
Ст. техн.	Литвиненко		

Инв. № подл. | Подпись и дата | Взам. инв. №

22991-02 20

Формат А3

Лоток Л26-3...Л26-15; Л26-3а...Л26-15а

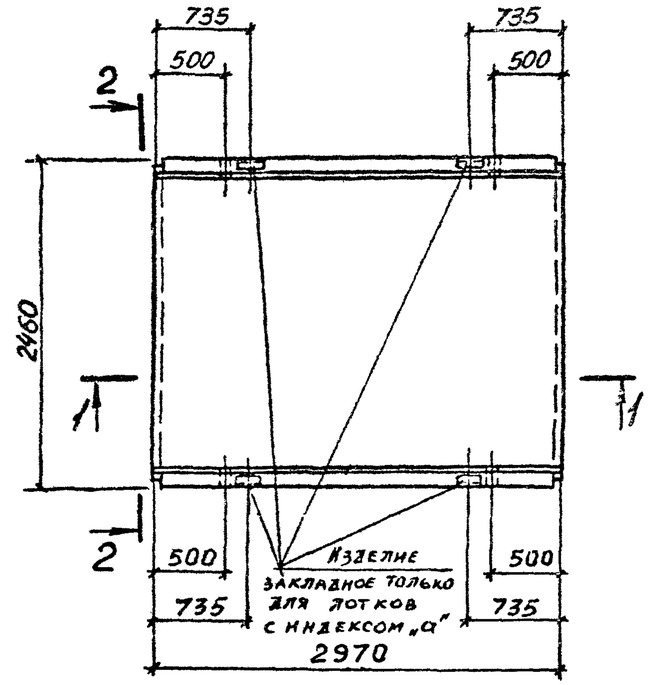

Лоток Л26д-3...Л26д-15

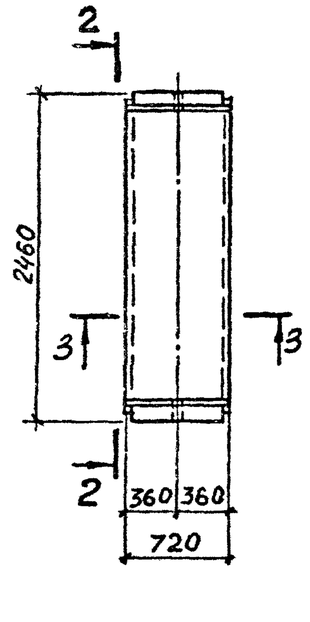

2-2 повернуто

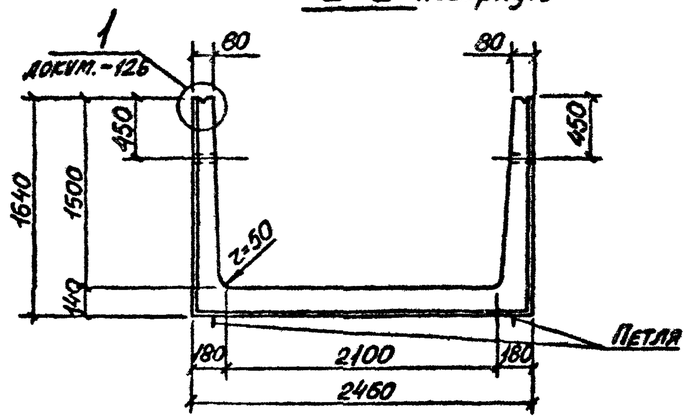

1-1

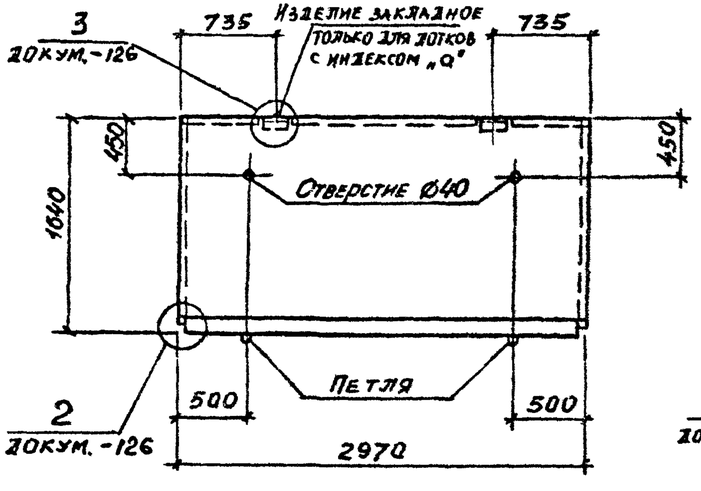

3-3

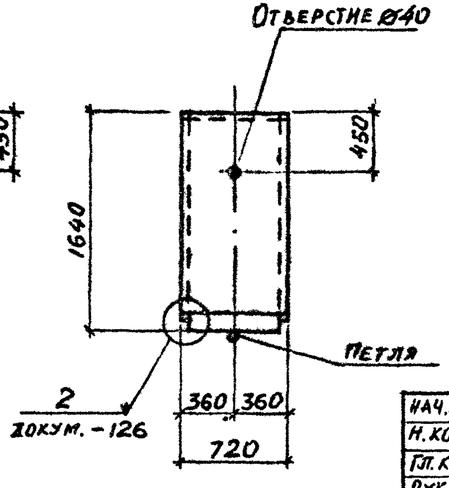

Марка лотка	Класс бетона	Объем бетона, м³	Масса, т
Л26-3; Л26-3а	В15	2,19	5,48
Л26-5; Л26-5а			
Л26-8; Л26-8а	В25		
Л26-11; Л26-11а	В30		
Л26-12; Л26-12а			
Л26-15; Л26-15а			
Л26д-3	В15	0,55	1,38
Л26д-5			
Л26д-8	В25		
Л26д-11	В30		
Л26д-12			
Л26д-15			

Нач.отд.	Бродский	
Н.контр.	Уманцева	
Гл.конст.	Коротецкий	
Рук.гр.	Чумакова	
Вед.инж.	Уманцева	
Проверил	Уманцева	
Инж.ек.	Фомичёв	

3.006.1-2.87.1-60

Лоток Л26, Л26д. Опалубочный чертеж

Стадия	Лист	Листов
Р		1

Харьковский Промстройниипроект

Инв.№ подл. | Подпись и дата | Взам.инв.№

План лотка

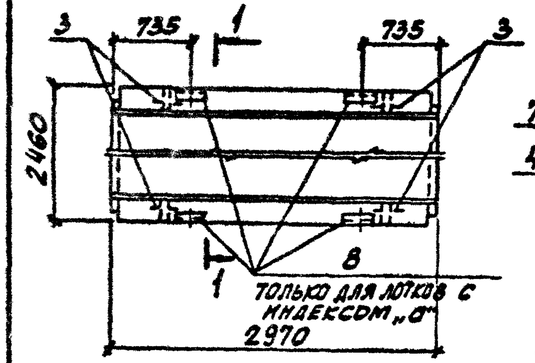

1-1 повернуто

Схема армирования

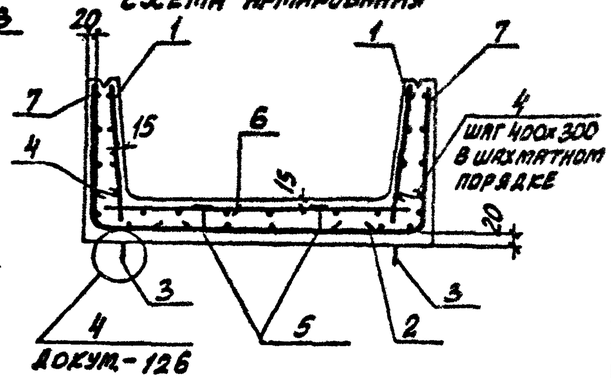

План раскладки нижних сеток

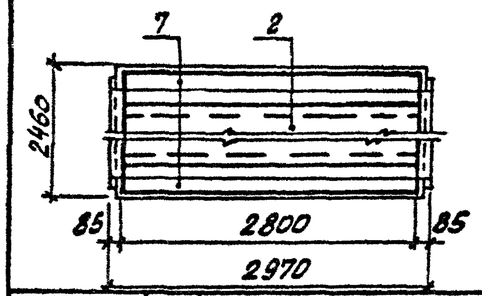

Марка лотка	Поз.	Наименование	Кол.	Обозначение документа
Для всех марок		Документация		
		Техническое описание		3.006.1-2.87.1 ТО
		Опалубочный чертеж		3.006.1-2.87.1-60
		Ведомость расхода стали		3.006.1-2.87.1 РС
		Схема фиксации сеток		3.006.1-2.87.1-127
		Сборочные единицы		
	1	Сетка С1-7	2	3.006.1-2.87.3 -2
	2	С5-2	1	-111
		Детали		
	3	Петля УП1-10	4	1.400-9 вып. 1
	4	Стержень арматурный Ст2	45	3.006.1-2.87.3 -129
	5	Фиксатор Ф2	10	-129

Марка лотка	Поз.	Наименование	Кол.	Обозначение документа
Л26-3		Сборочные единицы		
	6	Сетка С2-12	1	3.006.1-2.87.3 -11
	7	С4-31	2	-57
Л26-5		Сборочные единицы		
	6	Сетка С2-12-1	1	3.006.1-2.87.3 -11
	7	С4-31-1	2	-57
Л26-8		Сборочные единицы		
	6	Сетка С2-12-3	1	3.006.1-2.87.3 -11
	7	С4-31-1	2	-57
Л26-3а		Сборочные единицы		
	6	Сетка С2-12	1	3.006.1-2.87.3 -11
	7	С4-31	2	-57
	8	Изделие закладное М1	4	-118
Л26-5а		Сборочные единицы		
	6	Сетка С2-12-1	1	3.006.1-2.87.3 -11
	7	С4-31-1	2	-57
	8	Изделие закладное М1	4	-118
Л26-8а		Сборочные единицы		
	6	Сетка С2-12-3	1	3.006.1-2.87.3 -11
	7	С4-31-1	2	-57
	8	Изделие закладное М1	4	-118

Нач. отд.	Бродский		
Н. контр.	Уманцева		
Гл. спец.	Коротецкий		
Рук. гр.	Чумакова		
Вед. инж.	Уманцева		
Проверил	Уманцева		
Ст. техн.	Литвиненко		

3.006.1-2.87.1-61

Лоток Л26-3... Л26-8; Л26-3а... Л26-8а. Армирование

Стадия	Лист	Листов
Р		1

Харьковский Промстройниипроект

Инв. № подл. | Подпись и дата | Взам. инв. №

План лотка

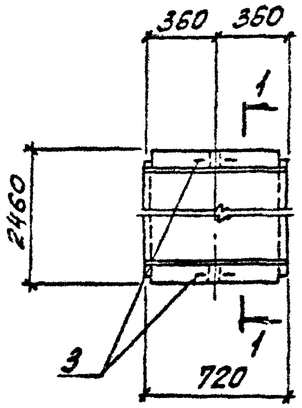

1-1 повернуто

Схема армирования

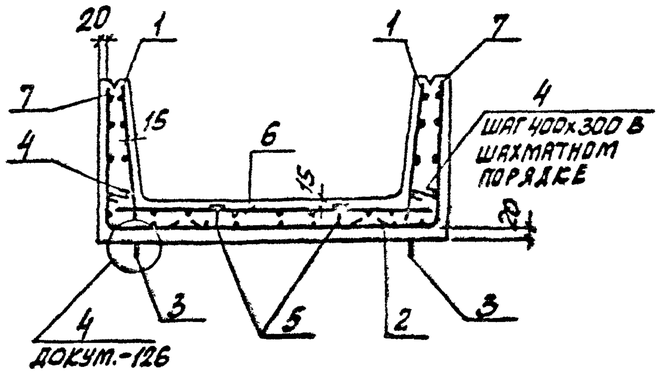

План раскладки нижних сеток

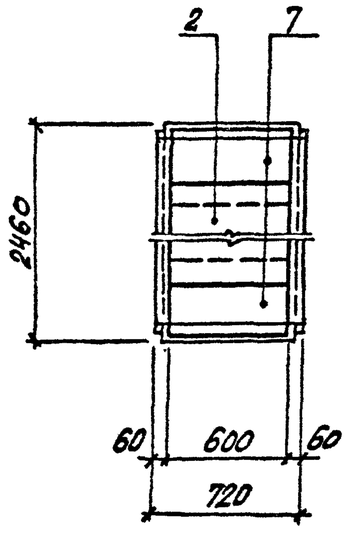

Марка лотка	Поз	Наименование	Кол.	Обозначение документа
		Документация		
		Техническое описание		3.006.1-2.87.1 ТО
		Опалубочный чертеж		3.006.1-2.87.1-60
		Ведомость расхода стали		3.006.1-2.87.1 РС
		Схема фиксации сеток		3.006.1-2.87.1-127
		Сборочные единицы		
Для всех марок	1	Сетка С1-15	2	3.006.1-2.87.3-3
	2	С5-6	1	-112
		Детали		
	3	Петля УП1-4	2	1.400-9 вып.1
	4	Стержень арматурный Ст 2	10	3.006.1-2.87.3-129
	5	Фиксатор Ф 2	4	-129
Л26д-3		Сборочные единицы		
	6	Сетка С2-28	1	3.006.1-2.87.3-22
	7	С4-78	2	-97
Л26д-5		Сборочные единицы		
	6	Сетка С2-28-1	1	3.006.1-2.87.3-22
	7	С4-78-1	2	-97
Л26д-8		Сборочные единицы		
	6	Сетка С2-28-3	1	3.006.1-2.87.3-22
	7	С4-78-1	2	-97

Нач. отд.	Бродский		3.006.1-2.87.1-62
Н. контр.	Уманцева		
Гл. спец.	Коротецкий		Лоток Л26д-3...Л26д-8. Армирование
Рук. гр.	Чумакова		Стадия: Р; Лист: ; Листов: 1
Вед. инж.	Уманцева		Харьковский Промстройниипроект
Проверил	Уманцева		
Ст. техн.	Литвиненко		

Инв. № подл. | Подпись и дата | Взам. инв. №

План лотка

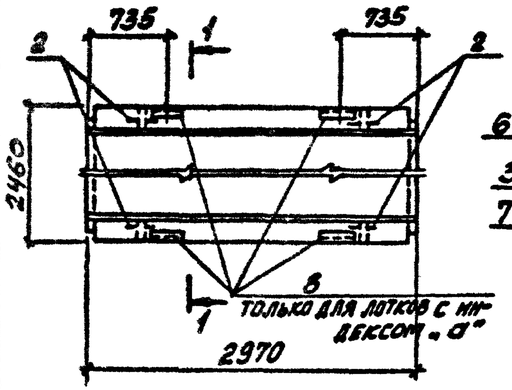

1-1 повернуто

Схема армирования

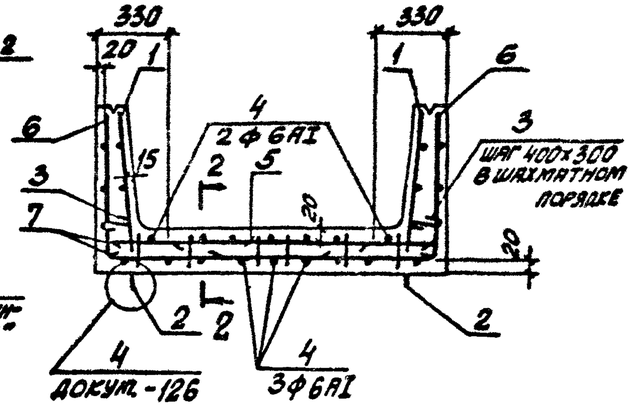

План раскладки верхних угловых сеток

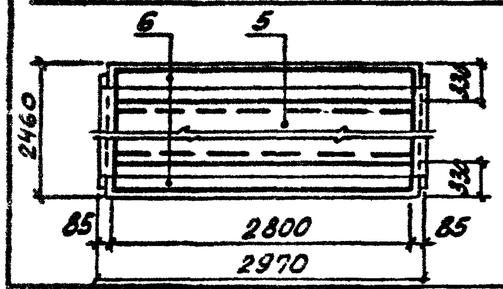

2-2

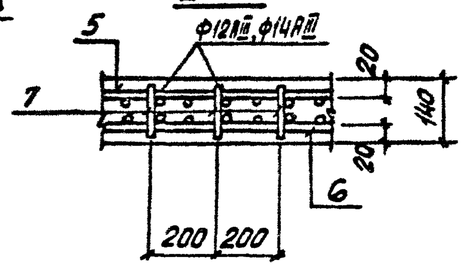

Марка лотка	Поз.	Наименование	Кол.	Обозначение документа
Для всех марок		Документация		
		Техническое описание		3.006.1-2.87.1 ТО
		Опалубочный чертеж		3.006.1-2.87.1-60
		Ведомость расхода стали		3.006.1-2.87.1 РС
		Сборочные единицы		
	1	Сетка С1-7	2	3.006.1-2.87.3-2
		Детали		
	2	Петля УП1-10	4	1.400-9 вып 1
	3	Стержень арматурный Ст2	45	3.006.1-2.87.3-129
	4	Ст5	5	-129

Марка лотка	Поз.	Наименование	Кол.	Обозначение документа
Л26-11		Сборочные единицы		
	5	Сетка С2-9	1	3.006.1-2.87.3-9
	6	С4-31-2	2	-57
	7	Каркас Кр1-3	16	-113
Л26-12		Сборочные единицы		
	5	Сетка С2-9	1	3.006.1-2.87.3-9
	6	С4-31-3	2	-57
	7	Каркас Кр1-2	16	-113
Л26-15		Сборочные единицы		
	5	Сетка С2-9-1	1	3.006.1-2.87.3-9
	6	С4-31-3	2	-57
	7	Каркас Кр1-2	16	-113
Л26-11а		Сборочные единицы		
	5	Сетка С2-9	1	3.006.1-2.87.3-9
	6	С4-31-2	2	-57
	7	Каркас Кр1-3	16	-113
	8	Изделие закладное М1	4	-118
Л26-12а		Сборочные единицы		
	5	Сетка С2-9	1	3.006.1-2.87.3-9
	6	С4-31-3	2	-57
	7	Каркас Кр1-2	16	-113
	8	Изделие закладное М1	4	-118
Л26-15а		Сборочные единицы		
	5	Сетка С2-9-1	1	3.006.1-2.87.3-9
	6	С4-31-3	2	-57
	7	Каркас Кр1-2	16	-113
	8	Изделие закладное М1	4	-118

Инв. № подл. | Подпись и дата | Взам. инв. №

Нач. отд.	Бродский		3.006.1-2.87.1-63
Н. контр.	Уманцева		
Гл. спец.	Коротецкий		Лоток Л26-11...Л26-15; Л26-11а...Л26-15а. Армирование
Рук. гр.	Чумакова		Стадия: Р; Лист: ; Листов: 1
Вед. инж.	Уманцева		Харьковский Промстройниипроект
Проверил	Уманцева		
Ст. техн.	Литвиненко		

План лотка

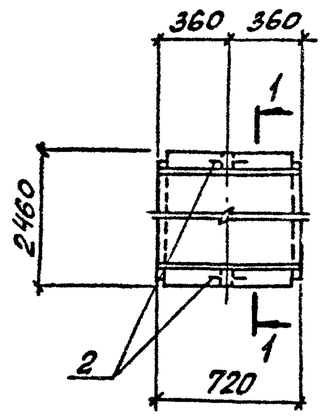

1-1 повернуто

Схема армирования

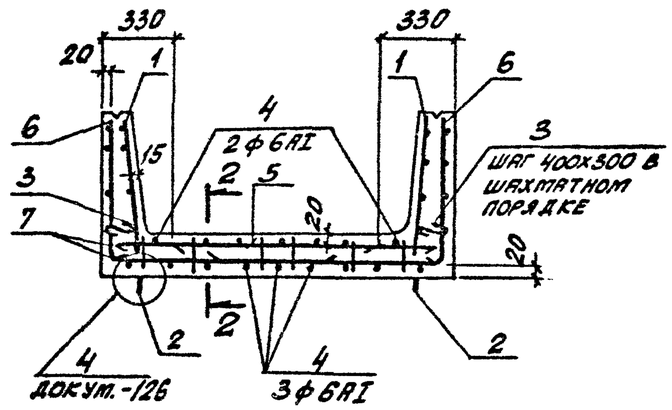

План раскладки верхних и угловых сеток

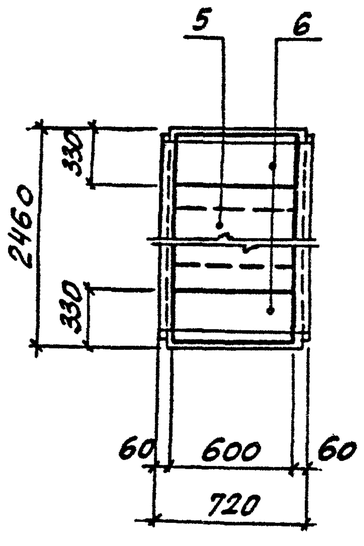

2-2

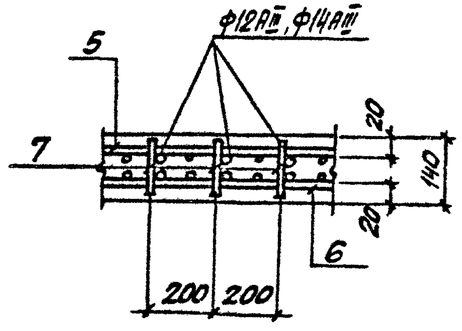

Марка лотка	Поз.	Наименование	Кол.	Обозначение документа
Для всех марок		Документация		
		Техническое описание		3.006.1-2.87.1 ТО
		Опалубочный чертеж		3.006.1-2.87.1-60
		Ведомость расхода стали		3.006.1-2.87.1 РС
		Сборочные единицы		
	1	Сетка С1-15	2	3.006.1-2.87.3-3
		Детали		
	2	Петля УП1-4	2	1.400-9 вып.1
	3	Стержень арматурный Ст2	10	3.006.1-2.87.3-129
	4	Ст6	5	-129
Л26g-11		Сборочные единицы		
	5	Сетка С2-26-2	1	3.006.1-2.87.3-20
	6	С4-78-2	2	-97
	7	Каркас Кр1-3	4	-113
Л26g-12		Сборочные единицы		
	5	Сетка С2-26-2	1	3.006.1-2.87.3-20
	6	С4-78-3	2	-97
	7	Каркас Кр1-2	4	-113
Л26g-15		Сборочные единицы		
	5	Сетка С2-26-3	1	3.006.1-2.87.3-20
	6	С4-78-3	2	-97
	7	Каркас Кр1-2	4	-113

Инв. № подл. | Подпись и дата | Взам. инв. №

Нач. отд.	Бродский		
Н. контр.	Уманцева		
Гл. спец.	Коротецкий		
Рук. гр.	Чумакова		
Вед. инж.	Уманцева		
Проверил	Уманцева		
Ст. техн.	Литвиненко		

3.006.1-2.87.1-64

Лоток Л26g-11 ... Л26g-15. Армирование

Стадия	Лист	Листов
Р		1

ХАРЬКОВСКИЙ ПРОМСТРОЙНИИПРОЕКТ

Лоток Л27-3... Л27-15; Л27-3а... Л27-15а

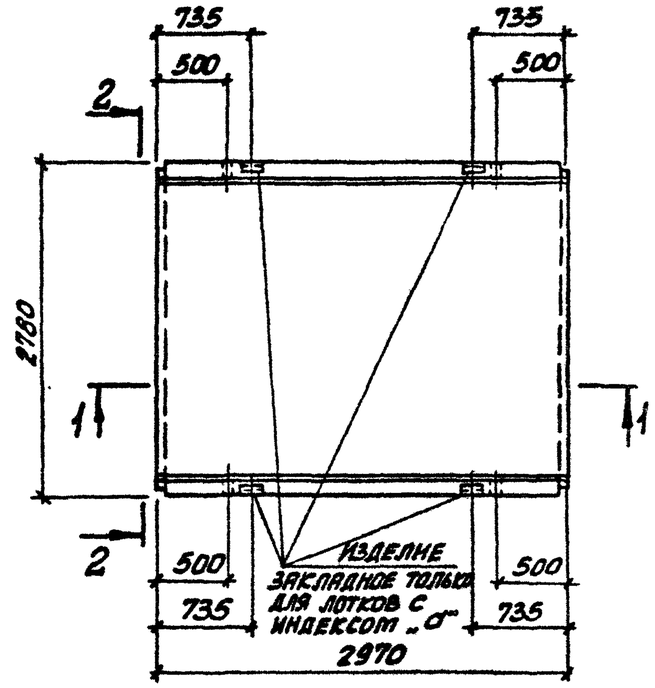

1-1

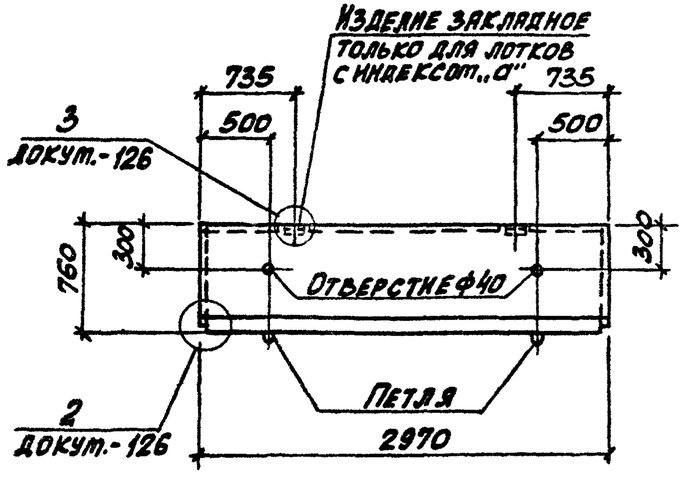

Лоток Л27g-3 ... Л27g-15

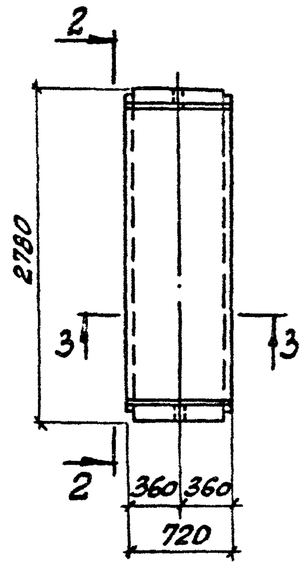

3-3

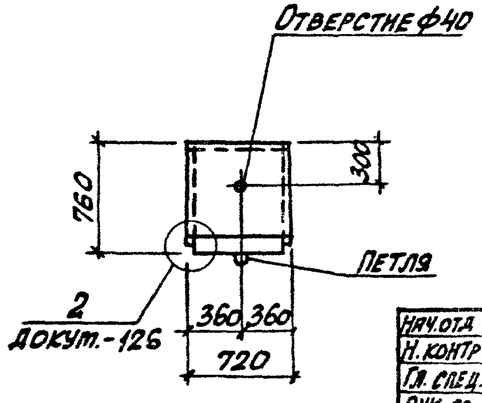

2-2 повернуто

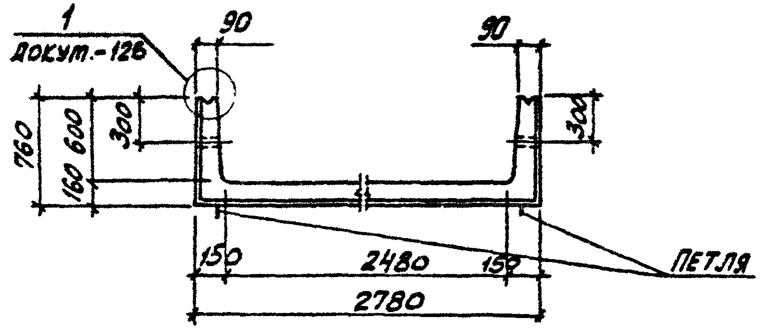

Марка лотка	Класс бетона	Объем бетона, м³	Масса, т
Л27-3; Л27-3а	В15	1,77	4,43
Л27-5; Л27-5а			
Л27-8; Л27-8а	В25		
Л27-11; Л27-11а	В30		
Л27-12; Л27-12а			
Л27-15; Л27-15а			
Л27g-3	В15	0,44	1,10
Л27g-5			
Л27g-8	В25		
Л27g-11	В30		
Л27g-12			
Л27g-15			

Инв. № подл. | Подпись и дата | Взам. инв. №

Нач. отд.	Бродский		
Н. контр.	Утянцева		
Гл. спец.	Коротецкий		
Рук. гр.	Чумакова		
Вед. инж.	Утянцева		
Провер.	Утянцева		
Инжен.	Камышова		

3.006.1-2.87.1-65

Лоток Л27, Л27g. Опалубочный чертеж

Стадия	Лист	Листов
Р		1

Харьковский Промстройниипроект

Формат А3

План лотка

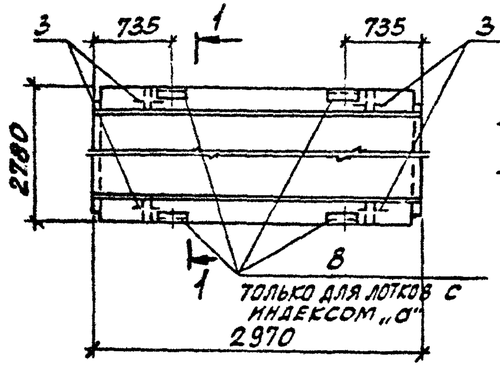

1-1 повернуто

Схема армирования

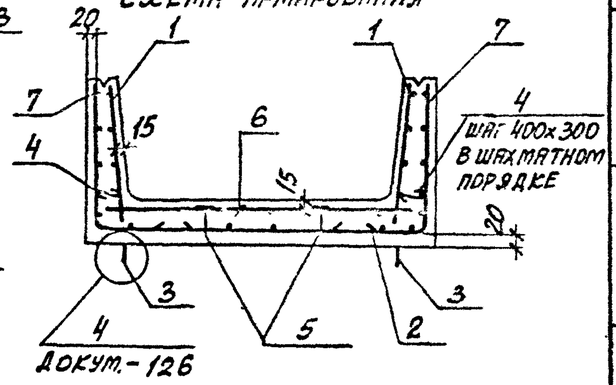

План раскладки нижних сеток

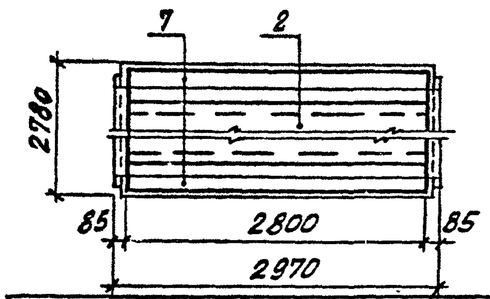

Марка лотка	Поз.	Наименование	Кол.	Обозначение документа
Для всех марок		Документация		
		Техническое описание		3.006.1-2.87.1 ТО
		Опалубочный чертеж		3.006.1-2.87.1-65
		Ведомость расхода стали		3.006.1-2.87.1 РС
		Схема фиксации сеток		3.006.1-2.87.1-127
		Сборочные единицы		
	1	Сетка С1-8	2	3.006.1-2.87.3-2
	2	С5-3	1	-111
		Детали		
	3	Петля УП1-8	4	1.400-9 вып.1
	4	Стержень арматурный Ст1	18	3.006.1-2.87.3-129
	5	Фиксатор Ф3	10	-129

Марка лотка	Поз.	Наименование	Кол.	Обозначение документа
Л27-3		Сборочные единицы		
	6	Сетка С2-13-2	1	3.006.1-2.87.3-12
	7	С4-32	2	-58
Л27-5		Сборочные единицы		
	6	Сетка С2-13-3	1	3.006.1-2.87.3-12
	7	С4-32-1	2	-58
Л27-8		Сборочные единицы		
	6	Сетка С2-13-5	1	3.006.1-2.87.3-12
	7	С4-32-2	2	-58
Л27-3а		Сборочные единицы		
	6	Сетка С2-13-2	1	3.006.1-2.87.3-12
	7	С4-32	2	-58
	8	Изделие закладное М2	4	-118
Л27-5а		Сборочные единицы		
	6	Сетка С2-13-3	1	3.006.1-2.87.3-12
	7	С4-32-1	2	-58
	8	Изделие закладное М2	4	-118
Л27-8а		Сборочные единицы		
	6	Сетка С2-13-5	1	3.006.1-2.87.3-12
	7	С4-32-2	2	-58
	8	Изделие закладное М2	4	-118

Инв. № подл.	Подпись и дата	Взам. инв. №	

Нач. отд.	Бродский		
Н. контр.	Уманцева		
Гл. спец.	Коротецкий		
Рук. гр.	Чумакова		
Вед. инж.	Уманцева		
Проверил	Уманцева		
Ст. техн.	Литвиненко		

3.006.1-2.87.1-66

Лоток Л27-3... Л27-8; Л27-3а... Л27-8а
Армирование

Стадия	Лист	Листов
Р		1

ХАРЬКОВСКИЙ ПРОМСТРОЙНИИПРОЕКТ

План лотка

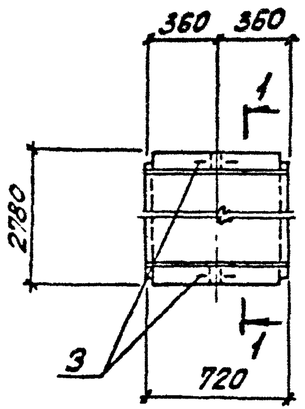

1-1 повернуто

Схема армирования

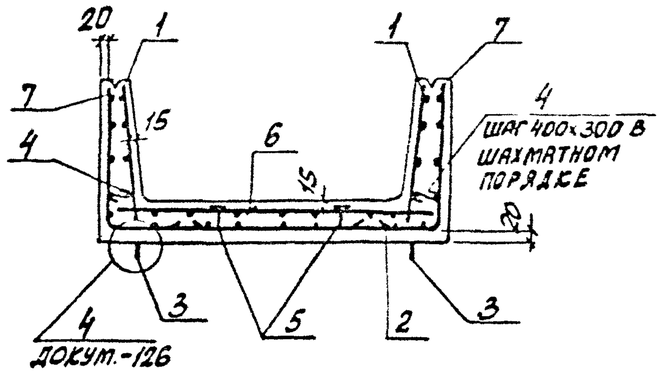

План раскладки нижних сеток

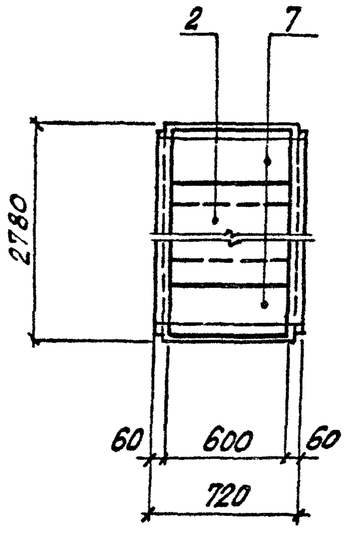

Марка лотка	Поз	Наименование	Кол.	Обозначение документа
Для всех марок		Документация		
		Техническое описание		3.006.1-2.87.1 ТО
		Опалубочный чертеж		3.006.1-2.87.1-65
		Ведомость расхода стали		3.006.1-2.87.1 РС
		Схема фиксации сеток		3.006.1-2.87.1-127
		Сборочные единицы		
	1	Сетка С1-12	2	3.006.1-2.87.3-3
	2	С5-7	1	-112
		Детали		
	3	Петля УПИ-4	2	1.400-9 вып.1
	4	Стержень арматурный ⌀1	6	3.006.1-2.87.3-129
	5	Фиксатор Ф3	4	-129
Л27g-3		Сборочные единицы		
	6	Сетка С2-29-2	1	3.006.1-2.87.3-23
	7	С4-79	2	-98
Л27g-5		Сборочные единицы		
	6	Сетка С2-29-3	1	3.006.1-2.87.3-23
	7	С4-79-1	2	-98
Л27g-8		Сборочные единицы		
	6	Сетка С2-29-5	1	3.006.1-2.87.3-23
	7	С4-79-2	2	-98

Нач. отд.	Бродский		
Н. контр.	Уманцева		
Гл. спец.	Коротецкий		
Рук. гр.	Чумакова		
Вед. инж.	Уманцева		
Проверил	Уманцева		
Ст. техн.	Литвиненко		

3.006.1-2.87.1-67

Лоток

Л27g-3 ... Л27g-8. Армирование

Стадия	Лист	Листов
Р		1

ХАРЬКОВСКИЙ ПРОМСТРОЙНИИПРОЕКТ

Инв. № подл. | Подпись и дата | Взам. инв. №

План лотка

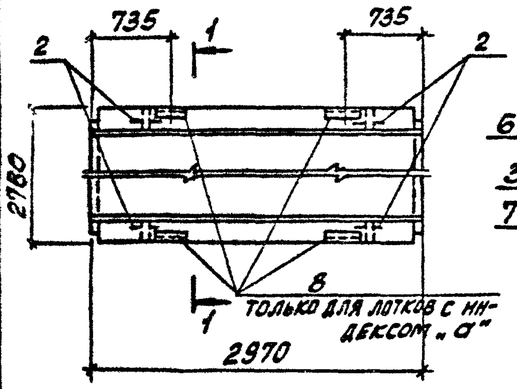

1-1 повернуто

Схема армирования

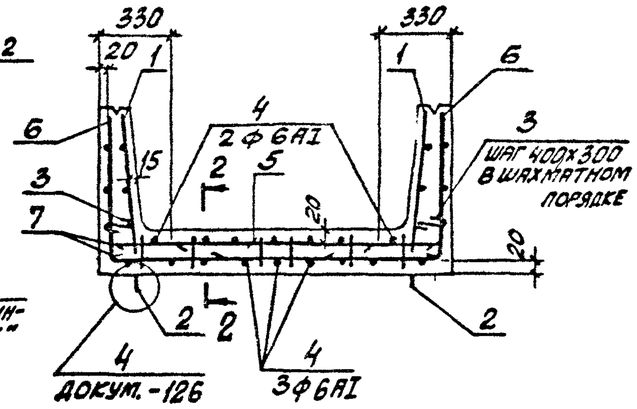

План раскладки верхних и угловых сеток

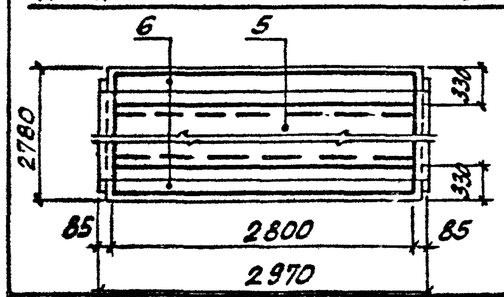

2-2

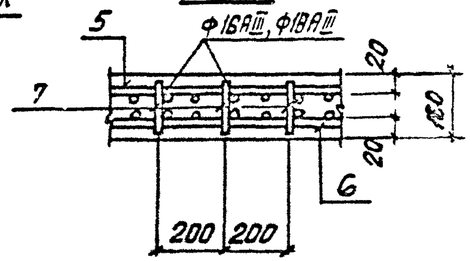

Марка лотка	Поз.	Наименование	Кол.	Обозначение документа
Для всех марок		Документация		
		Техническое описание		3.006.1-2.87.1 ТО
		Опалубочный чертеж		3.006.1-2.87.1-65
		Ведомость расхода стали		3.006.1-2.87.1 РС
		Сборочные единицы		
	1	Сетка С1-8	2	3.006.1-2.87.3 - 2
		Детали		
	2	Петля УП1-8	4	1.400-9 вып. 1
	3	Стержень арматурный Ст 1	18	3.006.1-2.87.3 -129
	4	Ст 5	5	-129

Марка лотка	Поз.	Наименование	Кол.	Обозначение документа
Л27-11		Сборочные единицы		
	5	Сетка С2-10-4	1	3.006.1-2.87.3 -10
	6	С4-32-3	2	-58
	7	Каркас Кр2-1	16	-114
Л27-12		Сборочные единицы		
	5	Сетка С2-10-5	1	3.006.1-2.87.3 -10
	6	С4-32-3	2	-58
	7	Каркас Кр2	16	-114
Л27-15		Сборочные единицы		
	5	Сетка С2-10-5	1	3.006.1-2.87.3 -10
	6	С4-32-4	2	-58
	7	Каркас Кр2	16	-114
Л27-11а		Сборочные единицы		
	5	Сетка С2-10-4	1	3.006.1-2.87.3 -10
	6	С4-32-3	2	-58
	7	Каркас Кр2-1	16	-114
	8	Изделие закладное М2	4	-118
Л27-12а		Сборочные единицы		
	5	Сетка С2-10-5	1	3.006.1-2.87.3 -10
	6	С4-32-3	2	-58
	7	Каркас Кр2	16	-114
	8	Изделие закладное М2	4	-118
Л27-15а		Сборочные единицы		
	5	Сетка С2-10-5	1	3.006.1-2.87.3 -10
	6	С4-32-4	2	-58
	7	Каркас Кр2	16	-114
	8	Изделие закладное М2	4	-118

Взам. инв. № | Подпись и дата | Инв. № подл.

Нач. отд.	Бродский		
Н. контр.	Уманцева		
Гл. спец.	Коротецкий		
Рук. гр.	Чумакова		
Вед. инж.	Уманцева		
Проверил	Уманцева		
Ст. техн.	Литвиненко		

3.006.1-2.87.1-68

Лоток Л27-11... Л27-15; Л27-11а... Л27-15а. Армирование

Стадия	Лист	Листов
Р		1

Харьковский Промстройниипроект

План лотка

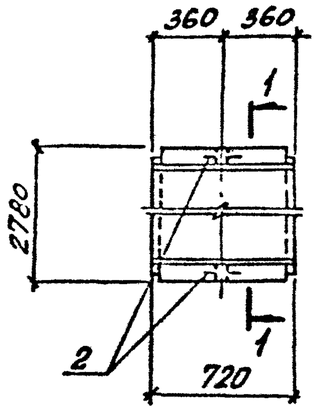

1-1 повернуто

Схема армирования

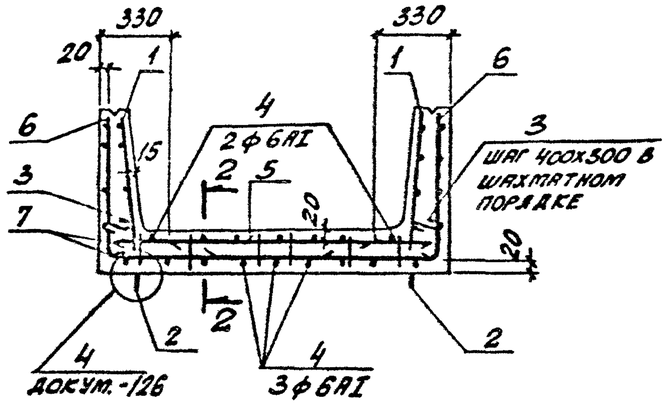

План раскладки верхних и угловых сеток

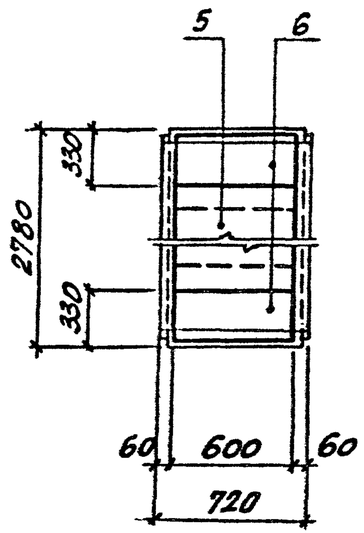

2-2

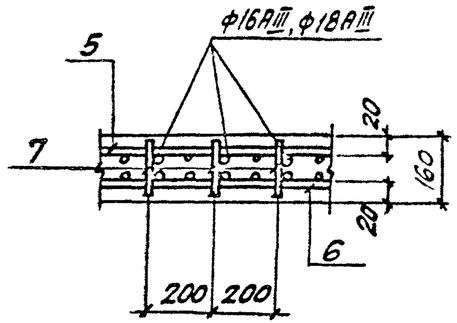

Марка лотка	Поз.	Наименование	Кол.	Обозначение документа
		Документация		
		Техническое описание		3.006.1-2.87.1 ТО
		Опалубочный чертеж		3.006.1-2.87.1-65
		Ведомость расхода стали		3.006.1-2.87.1 РС
		Сборочные единицы		
Для всех марок	1	Сетка С1-12	2	3.006.1-2.87.3-3
		Детали		
	2	Петля УП1-4	2	1.400-9 вып.1
	3	Стержень арматурный Ст I	6	3.006.1-2.87.3-129
	4	Ст 6	5	-129
		Сборочные единицы		
Л27g-11	5	Сетка С2-27-4	1	3.006.1-2.87.3-21
	6	С4-79-3	2	-98
	7	Каркас Кр2-1	4	-114
		Сборочные единицы		
Л27g-12	5	Сетка С2-27-5	1	3.006.1-2.87.3-21
	6	С4-79-3	2	-98
	7	Каркас Кр2	4	-114
		Сборочные единицы		
Л27g-15	5	Сетка С2-27-5	1	3.006.1-2.87.3-21
	6	С4-79-4	2	-98
	7	Каркас Кр2	4	-114

Нач. отд.	Бродский		
Н. контр.	Уманцева		
Гл. спец.	Коротецкий		
Рук. гр.	Чумакова		
Вед. инж.	Уманцева		
Проверил	Уманцева		
Ст. техн.	Литвиненко		

3.006.1-2.87.1-69

Лоток Л27g-11 ... Л27g-15 Армирование

Стадия	Лист	Листов
Р		1

Харьковский Промстройниипроект

22991-02 30

Инв. № подл. | Подпись и дата | Взам. инв. №

Формат А3

Лоток Л28-3...Л28-15; Л28-3а...Л28-15а

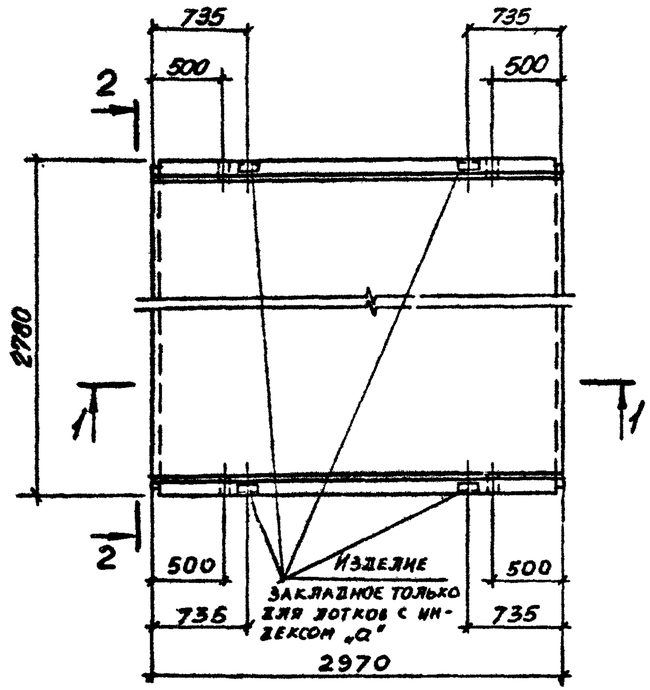

Лоток Л28д-3... Л28д-15

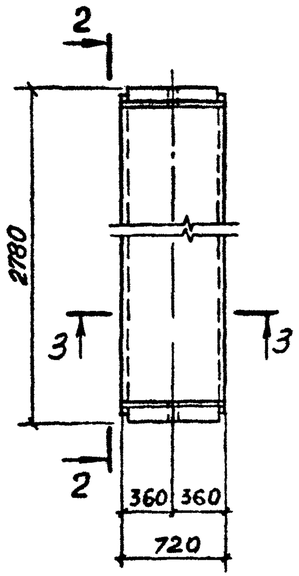

2-2 повернуто

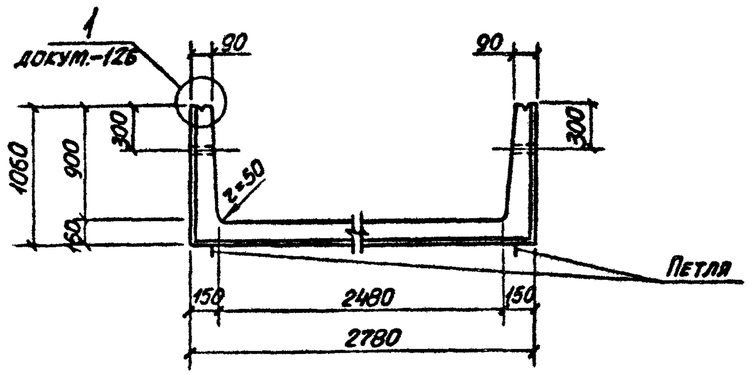

Марка лотка	Класс бетона	Объем бетона, м³	Масса, т
Л28-3; Л28-3а	В15	1,98	4,95
Л28-5; Л28-5а			
Л28-8; Л28-8а	В25		
Л28-11; Л28-11а	В30		
Л28-12; Л28-12а			
Л28-15; Л28-15а			
Л28д-3	В15	0,50	1,25
Л28д-5			
Л28д-8	В25		
Л28д-11	В30		
Л28д-12			
Л28д-15			

1 — 1

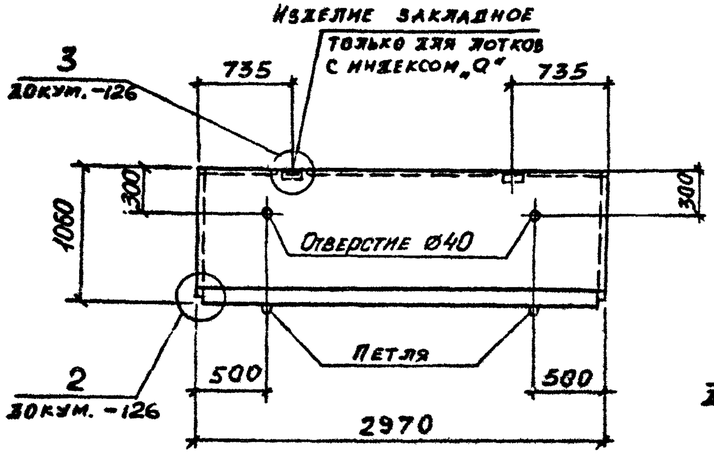

3 — 3

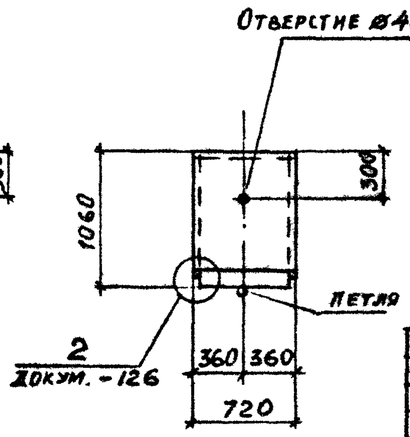

Нач.отд.	Бродский		
Н.контр.	Уманцева		
Гл.конст	Коротецкий		
Рук.гр.	Чумакова		
Вед.инж.	Уманцева		
Проверил	Уманцева		
Инженер	Фомичёв		

3.006.1-2.87.1-70

Лоток Л28, Л28д. Опалубочный чертеж

Стадия	Лист	Листов
Р		1

Харьковский Промстройниипроект

Инв. № подл. | Подпись и дата | Взам. инв. №

План лотка

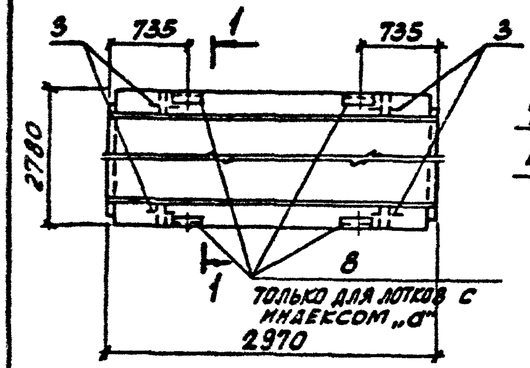

1-1 повернуто

Схема армирования

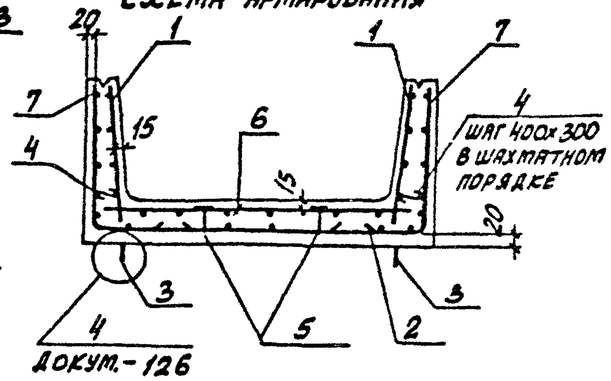

План раскладки нижних сеток

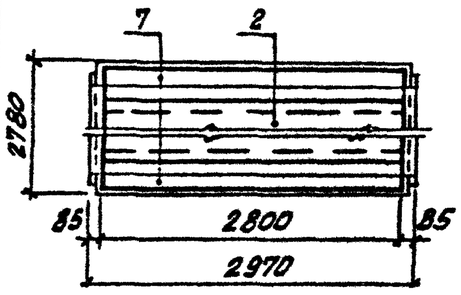

Марка лотка	Поз.	Наименование	Кол.	Обозначение документа
Для всех марок		Документация		
		Техническое описание		3.006.1-2.87.1 ТО
		Опалубочный чертеж		3.006.1-2.87.1-70
		Ведомость расхода стали		3.006.1-2.87.1 РС
		Схема фиксации сеток		3.006.1-2.87.1-127
		Сборочные единицы		
	1	Сетка С1-9	2	3.006.1-2.87.3 -2
	2	С5-3	1	-111
		Детали		
	3	Петля УП1-10	4	1.400-9 вып.1
	4	Стержень арматурный Ст1	30	3.006.1-2.87.3 -129
	5	Фиксатор Ф3	10	-129

Марка лотка	Поз.	Наименование	Кол.	Обозначение документа
Л28-3		Сборочные единицы		
	6	Сетка С2-13-1	1	3.006.1-2.87.3 -12
	7	С4-33	2	-59
Л28-5		Сборочные единицы		
	6	Сетка С2-13-3	1	3.006.1-2.87.3 -12
	7	С4-33-1	2	-59
Л28-8		Сборочные единицы		
	6	Сетка С2-13-4	1	3.006.1-2.87.3 -12
	7	С4-33-2	2	-59
Л28-3а		Сборочные единицы		
	6	Сетка С2-13-1	1	3.006.1-2.87.3 -12
	7	С4-33	2	-59
	8	Изделие закладное М2	4	-118
Л28-5а		Сборочные единицы		
	6	Сетка С2-13-3	1	3.006.1-2.87.3 -12
	7	С4-33-1	2	-59
	8	Изделие закладное М2	4	-118
Л28-8а		Сборочные единицы		
	6	Сетка С2-13-4	1	3.006.1-2.87.3 -12
	7	С4-33-2	2	-59
	8	Изделие закладное М2	4	-118

Инв. № подл. | Подпись и дата | Взам. инв. №

Нач. отд.	Бродский		
Н. контр.	Уманцева		
Гл. спец.	Коротецкий		
Рук. гр.	Чумакова		
Вед. инж.	Уманцева		
Проверил	Уманцева		
Ст. техн.	Литвиненко		

3.006.1-2.87.1-71

Лоток Л28-3...Л28-8; Л28-3а...Л28-8а. Армирование

Стадия	Лист	Листов
Р		1

ХАРЬКОВСКИЙ ПРОМСТРОЙНИИПРОЕКТ

План лотка

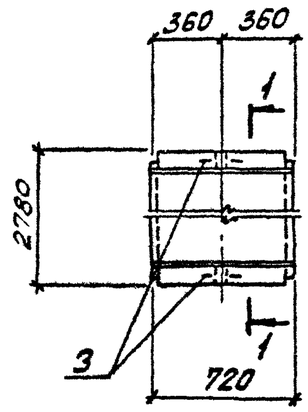

1-1 повернуто

Схема армирования

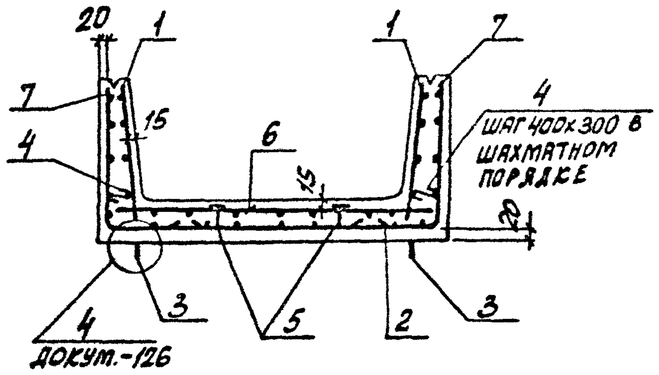

План раскладки нижних сеток

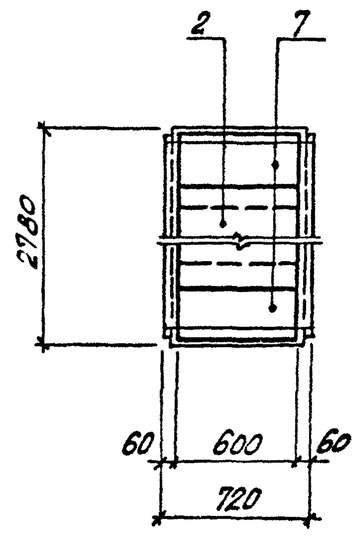

Марка лотка	Поз.	Наименование	Кол.	Обозначение документа
Для всех марок		Документация		
		Техническое описание		3.006.1-2.87.1 ТО
		Опалубочный чертеж		3.006.1-2.87.1-70
		Ведомость расхода стали		3.006.1-2.87.1 РС
		Схема фиксации сеток		3.006.1-2.87.1-127
		Сборочные единицы		
	1	Сетка С1-13	2	3.006.1-2.87.3-3
	2	С5-7	1	-112
		Детали		
	3	Петля УП1-4	2	1.400-9 вып.1
	4	Стержень арматурный СТ1	6	3.006.1-2.87.3-129
	5	Фиксатор Ф3	4	-129
Л28д-3		Сборочные единицы		
	6	Сетка С2-29-1	1	3.006.1-2.87.3-23
	7	С4-80	2	-99
Л28д-5		Сборочные единицы		
	6	Сетка С2-29-3	1	3.006.1-2.87.3-23
	7	С4-80-1	2	-99
Л28д-8		Сборочные единицы		
	6	Сетка С2-29-4	1	3.006.1-2.87.3-23
	7	С4-80-2	2	-99

Нач. отд.	Бродский		3.006.1-2.87.1-72
Н. контр.	Уманцева		
Гл. спец.	Коротецкий		Лоток Л28д-3... Л28д-8. Армирование
Рук. гр.	Чумакова		Стадия Р; Лист; Листов 1
Вед. инж.	Уманцева		Харьковский Промстройниипроект
Провер.	Уманцева		
Ст. техн.	Литвинец		

Инв. № подл. | Подпись и дата | Взам. инв. №

План лотка

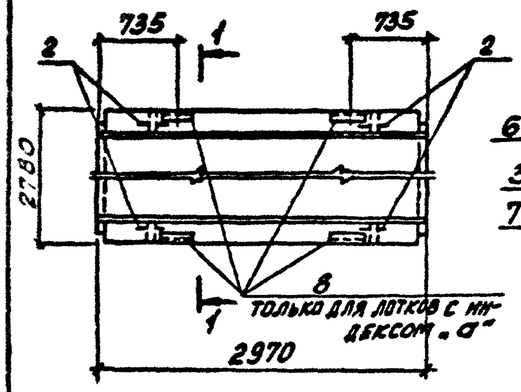

1-1 повернуто

Схема армирования

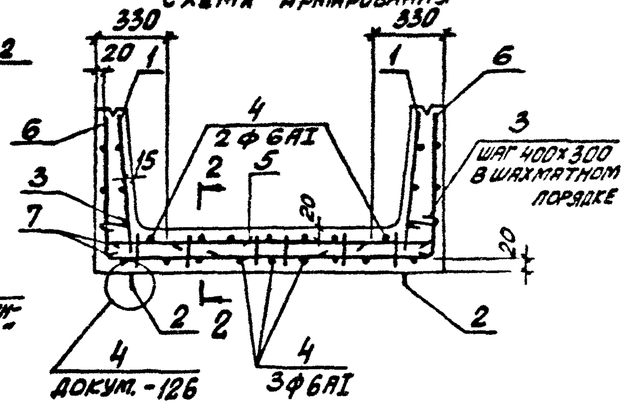

План раскладки верхних угловых сеток

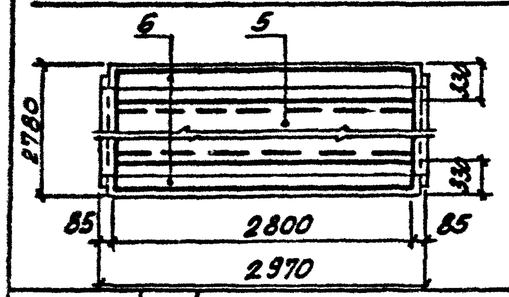

2-2

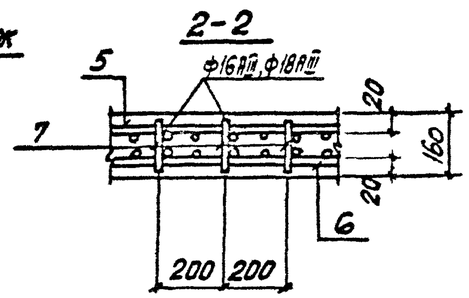

Марка лотка	Поз.	Наименование	Кол.	Обозначение документа
Для всех марок		Документация		
		Техническое описание		3.006.1-2.87.1 ТО
		Опалубочный чертеж		3.006.1-2.87.1-70
		Ведомость расхода стали		3.006.1-2.87.1 РС
		Сборочные единицы		
	1	Сетка С1-9	2	3.006.1-2.87.3-2
		Детали		
	2	Петля УП1-10	4	1.400-9 вып.1
	3	Стержень арматурный Ст1	30	3.006.1-2.87.3-129
	4	Ст5	5	-129

Марка лотка	Поз.	Наименование	Кол.	Обозначение документа
Л28-11		Сборочные единицы		
	5	Сетка С2-10-3	1	3.006.1-2.87.3-10
	6	С4-33-3	2	-59
	7	Каркас Кр2-1	16	-114
Л28-12		Сборочные единицы		
	5	Сетка С2-10-4	1	3.006.1-2.87.3-10
	6	С4-33-3	2	-59
	7	Каркас Кр2-1	16	-114
Л28-15		Сборочные единицы		
	5	Сетка С2-10-4	1	3.006.1-2.87.3-10
	6	С4-33-4	2	-59
	7	Каркас Кр2	16	-114
Л28-11а		Сборочные единицы		
	5	Сетка С2-10-3	1	3.006.1-2.87.3-10
	6	С4-33-3	2	-59
	7	Каркас Кр2-1	16	-114
	8	Изделие закладное М2	4	-118
Л28-12а		Сборочные единицы		
	5	Сетка С2-10-4	1	3.006.1-2.87.3-10
	6	С4-33-3	2	-59
	7	Каркас Кр2-1	16	-114
	8	Изделие закладное М2	4	-118
Л28-15а		Сборочные единицы		
	5	Сетка С2-10-4	1	3.006.1-2.87.3-10
	6	С4-33-4	2	-59
	7	Каркас Кр2	16	-114
	8	Изделие закладное М2	4	-118

Нач. отд.	Бродский		3.006.1-2.87.1-73
Н. контр.	Ушанцева		
Гл. спец.	Коротецкий		
Рук. гр.	Чумакова		Лоток Л28-11... Л28-15; Л28-11а... Л28-15а Армирование
Вед. инж.	Ушанцева		Стадия: Р; Лист: ; Листов: 1
Проверил	Ушанцева		Харьковский Промстройниипроект
Ст. техн.	Литвиненко		

Взам. инв. № | Подпись и дата | Инв. № подл.

Формат А3

План лотка

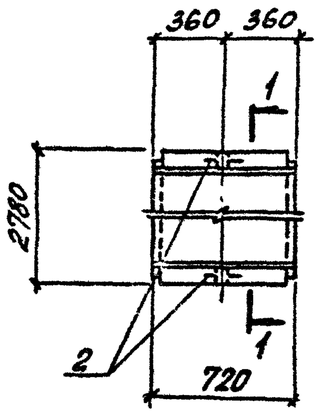

1-1 повернуто

Схема армирования

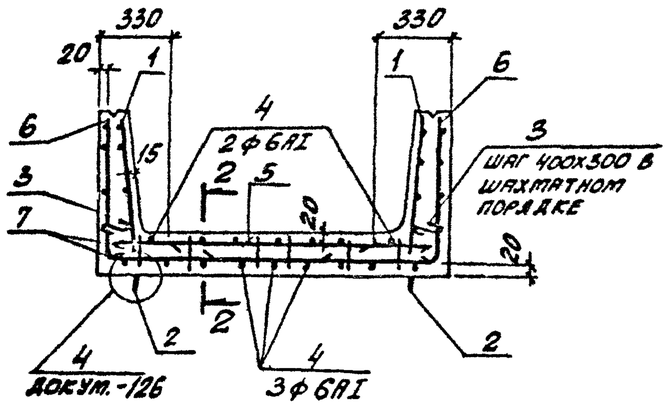

План раскладки верхних и угловых сеток

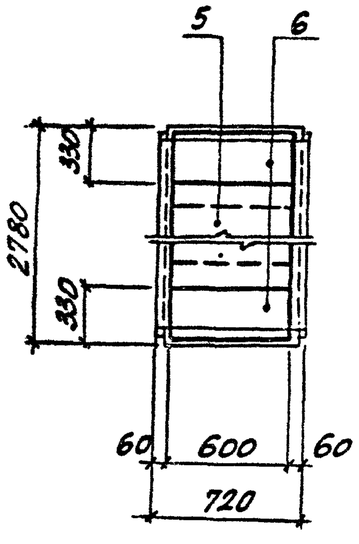

2-2

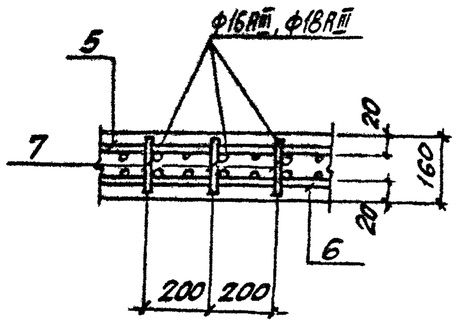

Марка лотка	Поз.	Наименование	Кол.	Обозначение документа
Для всех марок		Документация		
		Техническое описание		3.006.1-2.87.1 ТО
		Опалубочный чертеж		3.006.1-2.87.1-70
		Ведомость расхода стали		3.006.1-2.87.1 РС
		Сборочные единицы		
	1	Сетка С1-13	2	3.006.1-2.87.3 -3
		Деталь		
	2	Петля УП1-4	2	1.400-9 вып.1
	3	Стержень арматурный Ст1	6	3.006.1-2.87.3 -129
	4	Ст6	5	-129
Л28g-11		Сборочные единицы		
	5	Сетка С2-27-3	1	3.006.1-2.87.3 -21
	6	С4-80-3	2	-99
	7	Каркас Кр2-1	4	-114
Л28g-12		Сборочные единицы		
	5	Сетка С2-27-4	1	3.006.1-2.87.3 -21
	6	С4-80-3	2	-99
	7	Каркас Кр2-1	4	-114
Л28g-15		Сборочные единицы		
	5	Сетка С2-27-4	1	3.006.1-2.87.3 -21
	6	С4-80-4	2	-99
	7	Каркас Кр2	4	-114

Нач. отд.	Бродский		3.006.1-2.87.1-74
Н. контр.	Уманцева		
Гл. спец.	Коротецкий		
Рук. гр.	Чумакова		Лоток Л28g-11... Л28g-15. Армирование
Вед. инж.	Уманцева		Стадия Р; Лист; Листов 1
Проверил	Уманцева		Харьковский Промстройниипроект
Ст. техн.	Литвиненко		

Инв. № подл. | Подпись и дата | Взам. инв. №

Лоток Л29-3... Л29-15; Л29-3а... Л29-15а

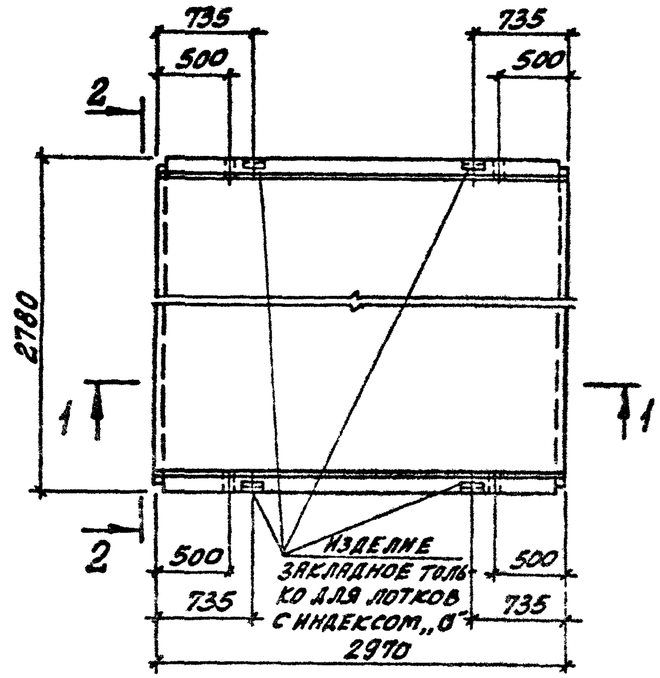

1-1

Лоток Л29д-3... Л29д-15

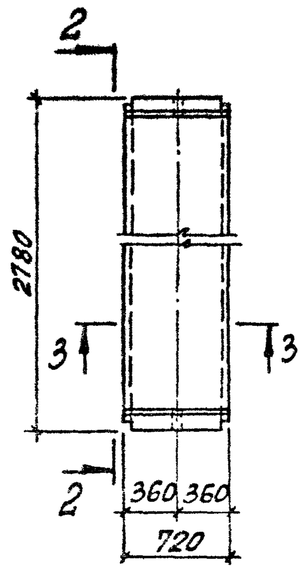

3-3

2-2 повернуто

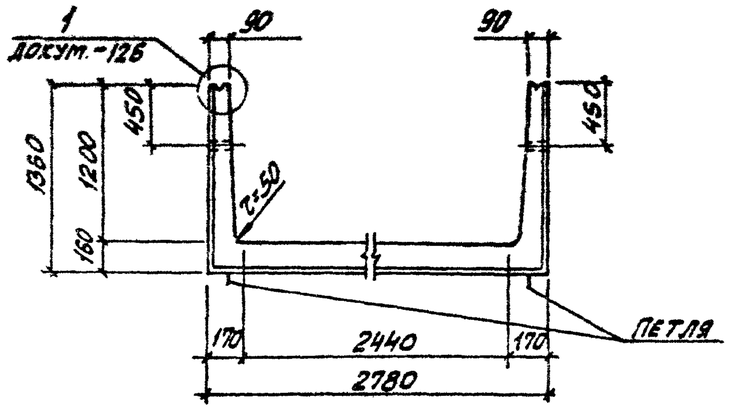

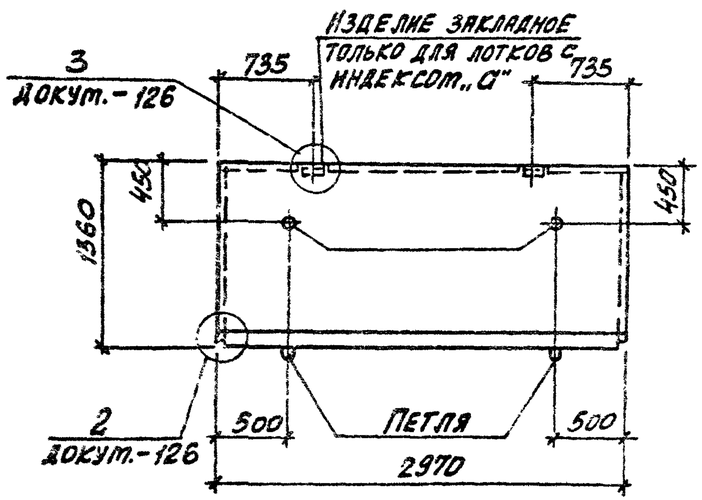

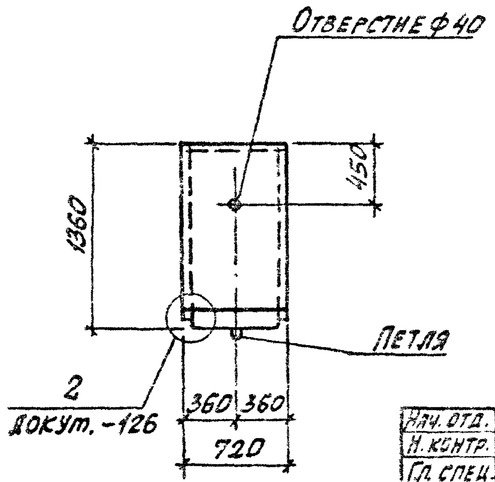

Марка лотка	Класс бетона	Объем бетона, м³	Масса, т
Л29-3; Л29-3а	В15	2,28	5,70
Л29-5; Л29-5а			
Л29-8; Л29-8а	В25		
Л29-11; Л29-11а	В30		
Л29-12; Л29-12а			
Л29-15; Л29-15а			
Л29д-3	В15	0,57	1,43
Л29д-5			
Л29д-8	В25		
Л29д-11	В30		
Л29д-12			
Л29д-15			

Нач. отд.	Б.Родскин		
Н. контр.	Утянцева		
Гл. спец.	Коротецкий		
Рук. гр.	Чумакова		
Вед. инж.	Утянцева		
Провер.	Утянцева		
Инжен.	Камышова		

3.006.1-2.87.1-75

Лоток Л29, Л29д.

Опалубочный чертеж

Стадия	Лист	Листов
Р		1

Харьковский Промстройниипроект

Инв. № подл. | Подпись и дата | Взам. инв. №

22991-02 36

Формат А3

План лотка

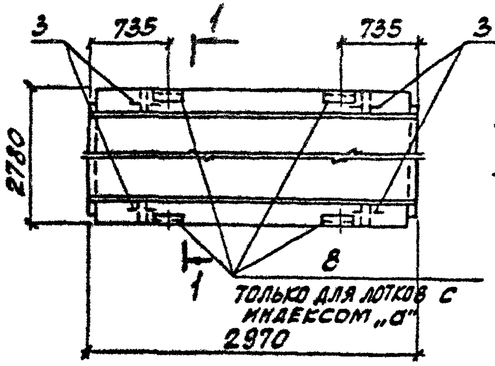

1-1 повернуто

Схема армирования

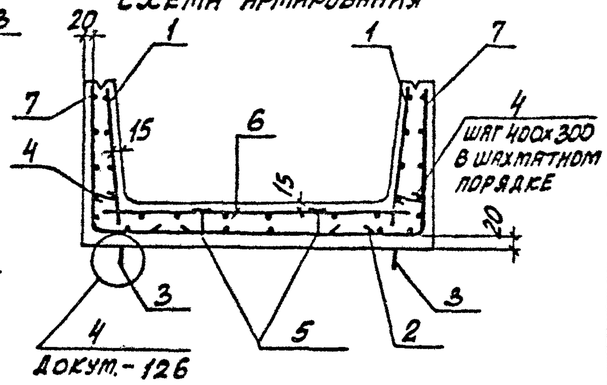

План раскладки нижних сеток

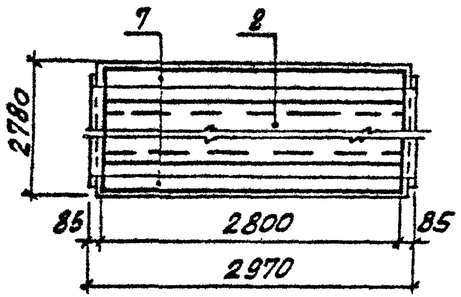

Марка	Поз.	Наименование	Кол.	Обозначение документа
Для всех марок		Документация		
		Техническое описание		3.006.1-2.87.1 ТО
		Опалубочный чертеж		3.006.1-2.87.1-75
		Ведомость расхода стали		3.006.1-2.87.1 РС
		Схема фиксации сеток		3.006.1-2.87.1-127
		Сборочные единицы		
	1	Сетка С1-6	2	3.006.1-2.87.3-2
	2	С5-3	1	-111
		Детали		
	3	Петля УП1-10	4	1.400-9 вып.1
	4	Стержень арматурный ст 2	40	3.006.1-2.87.3-129
	5	Фиксатор ф 3	10	-129

Марка лотка	Поз.	Наименование	Кол.	Обозначение документа
Л29-3		Сборочные единицы		
	6	Сетка С 2-13-1	1	3.006.1-2.87.3-12
	7	С4-34	2	-60
Л29-5		Сборочные единицы		
	6	Сетка С2-13-2	1	3.006.1-2.87.3-12
	7	С4-34-1	2	-60
Л29-8		Сборочные единицы		
	6	Сетка С2-13-4	1	3.006.1-2.87.3-12
	7	С4-34-1	2	-60
Л29-3а		Сборочные единицы		
	6	Сетка С2-13-1	1	3.006.1-2.87.3-12
	7	С4-34	2	-60
	8	Изделие закладное М2	4	-118
Л29-5а		Сборочные единицы		
	6	Сетка С2-13-2	1	3.006.1-2.87.3-12
	7	С4-34-1	2	-60
	8	Изделие закладное М2	4	-118
Л29-8а		Сборочные единицы		
	6	Сетка С2-13-4	1	3.006.1-2.87.3-12
	7	С4-34-1	2	-60
	8	Изделие закладное М2	4	-118

Взам. инв. №

Подпись и дата

Инв. № подл.

Нач. отд.	Бродский		3.006.1-2.87.1-76
Н. контр.	Уманцева		
Гл. спец.	Коротецкий		
Рук. гр.	Чумакова		Лоток Л29-3...Л29-8; Л29-3а...Л29-8а. Армирование
Вед. инж.	Уманцева		
Проверил	Уманцева		
Ст. техн.	Литвиненко		

Стадия	Лист	Листов
Р		1

Харьковский Промстройниипроект

22991-02 37

Формат А3

План лотка

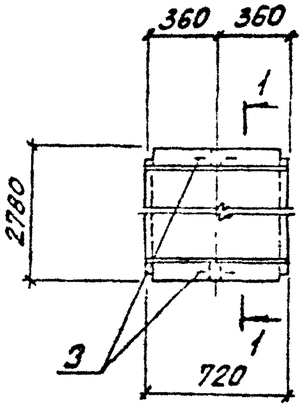

1-1 повернуто

Схема армирования

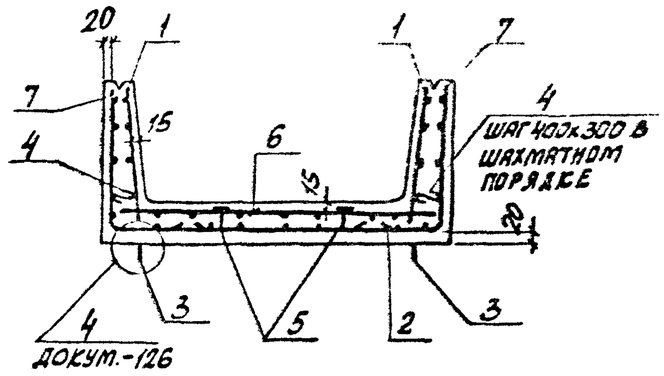

План раскладки нижних сеток

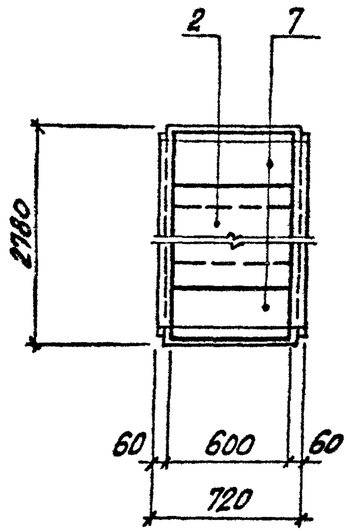

Марка лотка	Поз.	Наименование	Кол.	Обозначение документа
Для всех марок		Документация		
		Техническое описание		3.006.1-2.87.1 ТО
		Опалубочный чертеж		3.006.1-2.87.1-75
		Ведомость расхода стали		3.006.1-2.87.1 РС
		Схема фиксации сеток		3.006.1-2.87.1-127
		Сборочные единицы		
	1	Сетка С1-14	2	3.006.1-2.87.3-3
	2	С5-7	1	-112
		Детали		
	3	Петля УП1-6	2	1.400-9 вып.1
	4	Стержень арматурный ст 2	8	3.006.1-2.87.3 -129
	5	Фиксатор Ф 3	4	-129
Л29д-3		Сборочные единицы		
	6	Сетка С 2-29-1	1	3.006.1-2.87.3-23
	7	С4-81	2	-100
Л29д-5		Сборочные единицы		
	6	Сетка С2-29-2	1	3.006.1-2.87.3 -23
	7	С4-81-1	2	-100
Л29д-8		Сборочные единицы		
	6	Сетка С 2-29-4	1	3.006.1-2.87.3-23
	7	С4-81-1	2	-100

Нач. отд.	Бродский		
Н. контр.	Уманцева		
Гл. спец.	Коротецкий		
Рук. гр.	Чумакова		
Вед. инж.	Уманцева		
Проверил	Уманцева		
Ст. техн.	Литвиненко		

3.006.1-2.87.1-77

Лоток Л29д-3... Л29д-8. Армирование

Стадия	Лист	Листов
Р		1

Харьковский Промстройниипроект

Инв. № подл. | Подпись и дата | Взам. инв. №

Формат А3

План лотка

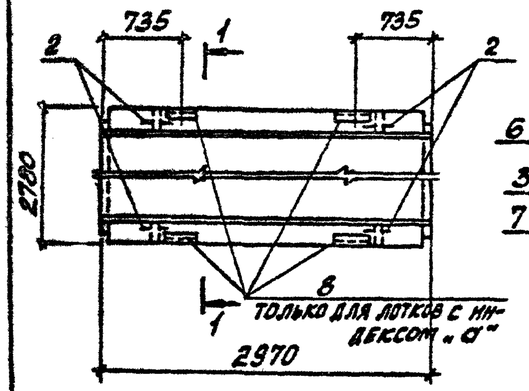

1-1 повернуто

Схема армирования

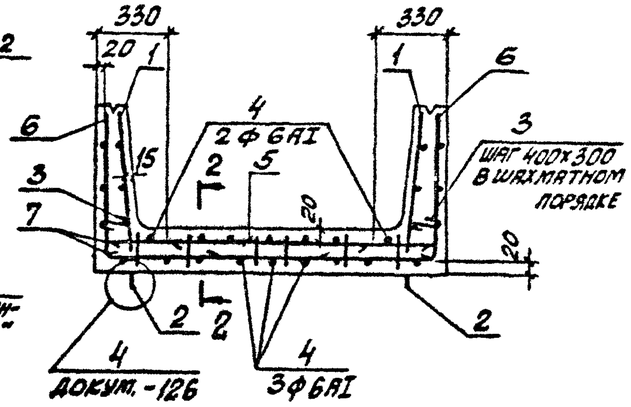

План раскладки верхних угловых сеток

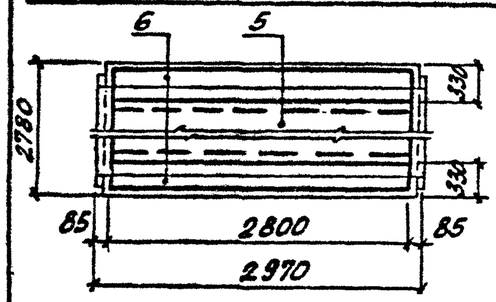

2-2

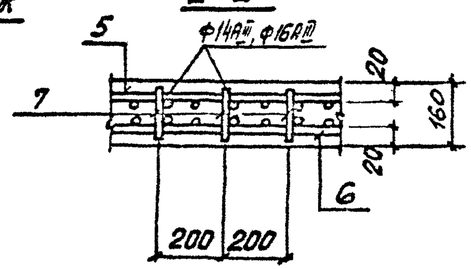

Марка лотка	Поз.	Наименование	Кол.	Обозначение документа
Для всех марок		Документация		
		Техническое описание		3.006.1-2.87.1 ТО
		Опалубочный чертеж		3.006.1-2.87.1-75
		Ведомость расхода стали		3.006.1-2.87.1 РС
		Сборочные единицы		
	1	Сетка С1-6	2	3.006.1-2.87.3-2
		Деталн		
	2	Петля УП1-10	4	1.400-9 вып.1
	3	Стержень арматурный Ст 2	40	3.006.1-2.87.3-129
	4	Ст 5	5	-129

Марка лотка	Поз.	Наименование	Кол.	Обозначение документа
Л29-11		Сборочные единицы		
	5	Сетка С2-10-3	1	3.006.1-2.87.3-10
	6	С4-34-2	2	-60
	7	Каркас Кр2-2	16	-114
Л29-12		Сборочные единицы		
	5	Сетка С2-10-4	1	3.006.1-2.87.3-10
	6	С4-34-2	2	-60
	7	Каркас Кр2-1	16	-114
Л2915		Сборочные единицы		
	5	Сетка С2-10-4	1	3.006.1-2.87.3-10
	6	С4-34-3	2	-60
	7	Каркас Кр2-1	16	-114
Л29-11а		Сборочные единицы		
	5	Сетка С2-10-3	1	3.006.1-2.87.3-10
	6	С4-34-2	2	-60
	7	Каркас Кр2-2	16	-114
	8	Изделие закладное М2	4	-118
Л29-12а		Сборочные единицы		
	5	Сетка С2-10-4	1	3.006.1-2.87.3-10
	6	С4-34-2	2	-60
	7	Каркас Кр2-1	16	-114
	8	Изделие закладное М2	4	-118
Л29-15а		Сборочные единицы		
	5	Сетка С2-10-4	1	3.006.1-2.87.3-10
	6	С4-34-3	2	-60
	7	Каркас Кр2-1	16	-114
	8	Изделие закладное М2	4	-118

Взам. инв. №

Подпись и дата

Инв. № подл.

Нач. отд.	Бродский	
Н. контр.	Уманцева	
Гл. спец.	Коротецкий	
Рук. гр.	Чумакова	
Вед. инж.	Уманцева	
Проверил	Уманцева	
Ст. техн.	Литвиненко	

3.006.1-2.87.1-78

Лоток Л29-К...Л29-15; Л29-11а...Л29-15а Армирование

Стадия	Лист	Листов
Р		1

Харьковский Промстройниипроект

22991-02 39

Формат А3

План лотка

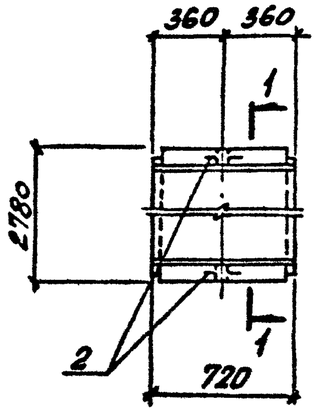

1-1 повернуто

Схема армирования

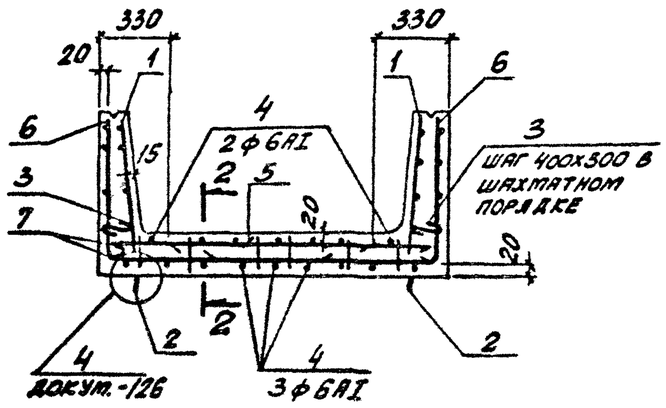

План раскладки верхних и угловых сеток

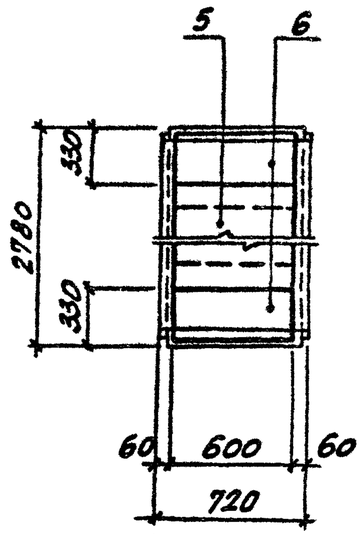

2-2

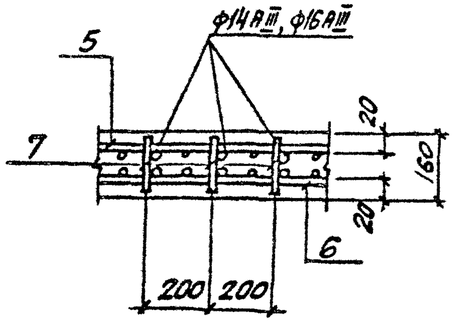

Марка лотка	Поз.	Наименование	Кол.	Обозначение документа
Для всех марок		Документация		
		Техническое описание		3.006.1-2.87.1 ТО
		Опалубочный чертеж		3.006.1-2.87.1-75
		Ведомость расхода стали		3.006.1-2.87.1 РС
		Сборочные единицы		
	1	Сетка С1-14	2	3.006.1-2.87.3-3
		Детали		
	2	Петля УП1-6	2	1.400-9 вып. 1
	3	Стержень арматурный Ст 2	8	3.006.1-2.87.3-129
	4	Ст 6	5	-129
Л29д-11		Сборочные единицы		
	5	Сетка С2-27-3	1	3.006.1-2.87.3-21
	6	С4-81-2	2	-100
	7	Каркас Кр 2-2	4	-114
Л29д-12		Сборочные единицы		
	5	Сетка С2-27-4	1	3.006.1-2.87.3-21
	6	С4-81-2	2	-100
	7	Каркас Кр 2-1	4	-114
Л29д-15		Сборочные единицы		
	5	Сетка С2-27-4	1	3.006.1-2.87.3-21
	6	С4-81-3	2	-100
	7	Каркас Кр 2-1	4	-114

Нач. отд.	Бродский		3.006.1-2.87.1-79
Н. контр.	Уманцева		
Гл. спец.	Коротецкий		
Рук. гр.	Чумакова		Лоток Л29д-11... Л29д-15. Армирование
Вед. инж.	Уманцева		Стадия Р; Лист; Листов 1
Проверил	Уманцева		Харьковский Промстройниипроект
Ст. техн.	Литвиненко		

Инв. № подл. | Подпись и дата | Взам. инв. №

Формат А3

Лоток Л30-3...Л30-15; Л30-3а...Л30-15а Лоток Л30д-3...Л30д-15

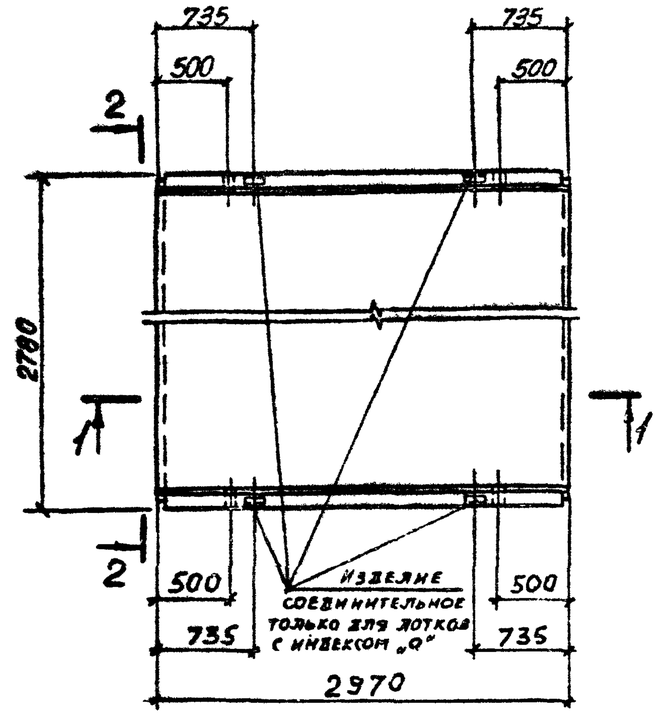

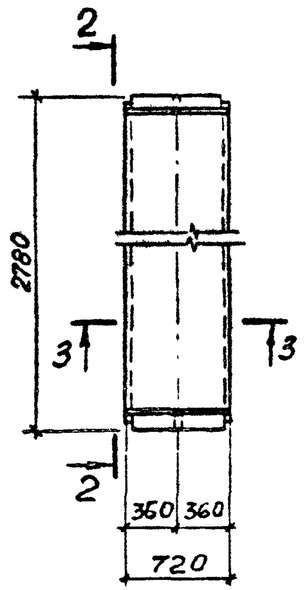

2-2 повернуто

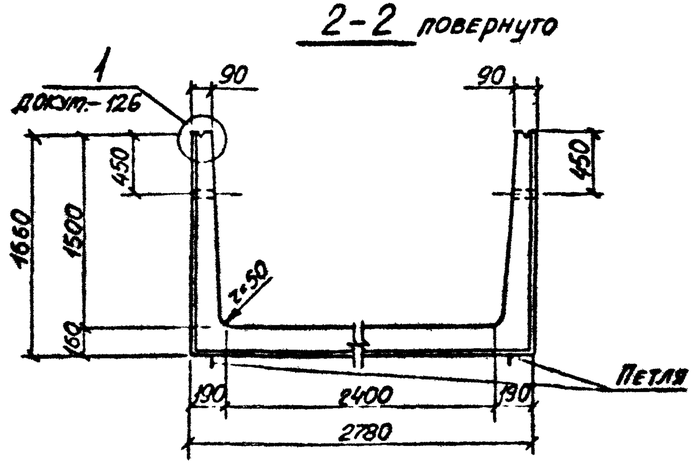

Марка лотка	Класс бетона	Объем бетона, м³	Масса, т
Л30-3; Л30-3а	В15	2,58	6,45
Л30-5; Л30-5а			
Л30-8; Л30-8а	В25		
Л30-11; Л30-11а	В30		
Л30-12; Л30-12а			
Л30-15; Л30-15а			
Л30д-3	В15	0,65	1,63
Л30д-5			
Л30д-8	В25		
Л30д-11	В30		
Л30д-12			
Л30д-15			

1-1

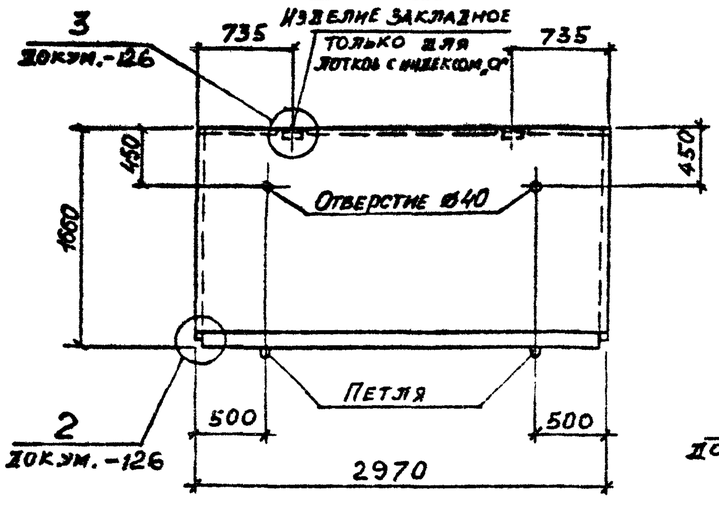

3-3

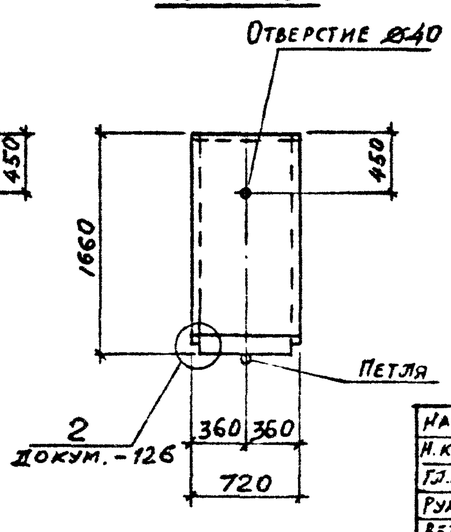

Нач.отд	Бродский		
Н.контр.	Уманцева		
Гл.конст	Коротецкий		
Рук.гр.	Чумакова		
Вед.инж.	Уманцева		
Проверил	Уманцева		
Инжен.	Фомичев		

3.006.1-2.87.1-80

Лоток Л30, Л30д. Опалубочный чертеж

Стадия	Лист	Листов
Р		1

Харьковский Промстройниипроект

Инв. № подл. | Подпись и дата | Взам. инв. №

План лотка

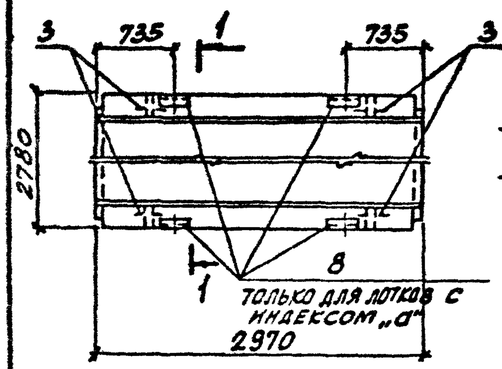

1-1 повернуто

Схема армирования

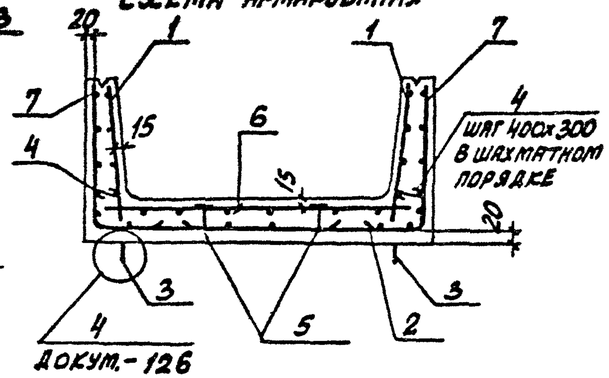

План раскладки нижних сеток

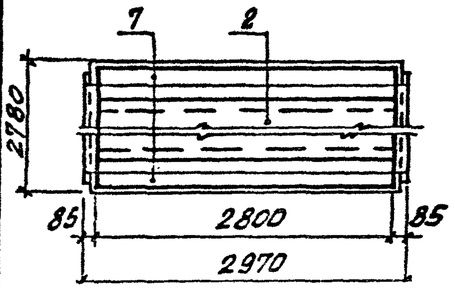

Марка лотка	Поз.	Наименование	Кол.	Обозначение документа
Для всех марок		Документация		
		Техническое описание		3.006.1-2.87.1 ТО
		Опалубочный чертеж		3.006.1-2.87.1-80
		Ведомость расхода стали		3.006.1-2.87.1 РС
		Схема фиксации сеток		3.006.1-2.87.1-127
		Сборочные единицы		
	1	Сетка С1-7	2	3.006.1-2.87.3-2
	2	С5-3	1	-111
		Детали		
	3	Петля УП1-12	4	1.400-9 вып.1
	4	Стержень арматурный Ст 2	45	3.006.1-2.87.3-129
	5	Фиксатор Ф3	10	-129

Марка лотка	Поз.	Наименование	Кол.	Обозначение документа
Л30-3		Сборочные единицы		
	6	Сетка С2-13	1	3.006.1-2.87.3-12
	7	С4-35	2	-61
Л30-5		Сборочные единицы		
	6	Сетка С2-13-2	1	3.006.1-2.87.3-12
	7	С4-35-1	2	-61
Л30-8		Сборочные единицы		
	6	Сетка С2-13-3	1	3.006.1-2.87.3-12
	7	С4-35-2	2	-61
Л30-3а		Сборочные единицы		
	6	Сетка С2-13	1	3.006.1-2.87.3-12
	7	С4-35	2	-61
	8	Изделие закладное М2	4	-118
Л30-5а		Сборочные единицы		
	6	Сетка С2-13-2	1	3.006.1-2.87.3-12
	7	С4-35-1	2	-61
	8	Изделие закладное М2	4	-118
Л30-8а		Сборочные единицы		
	6	Сетка С2-13-3	1	3.006.1-2.87.3-12
	7	С4-35-2	2	-61
	8	Изделие закладное М2	4	-118

Взам. инв. № | Подпись и дата | Инв. № подл.

Нач. отд.	Бродский		
Н. контр.	Уманцева		
Гл. спец.	Коротецкий		
Рук. гр.	Чумакова		
Вед. инж.	Уманцева		
Проверил	Уманцева		
Ст. техн.	Литвиненко		

3.006.1-2.87.1-81

Лоток Л30-3... Л30-8; Л30-3а... Л30-8а
Армирование

Стадия	Лист	Листов
Р		1

Харьковский Промстройниипроект

План лотка

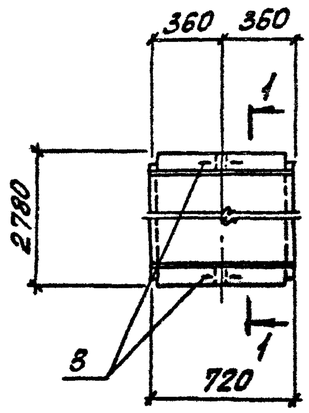

1-1 повернуто

Схема армирования

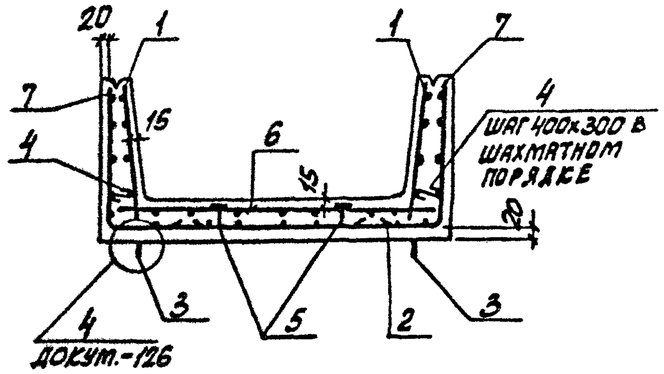

План раскладки нижних сеток

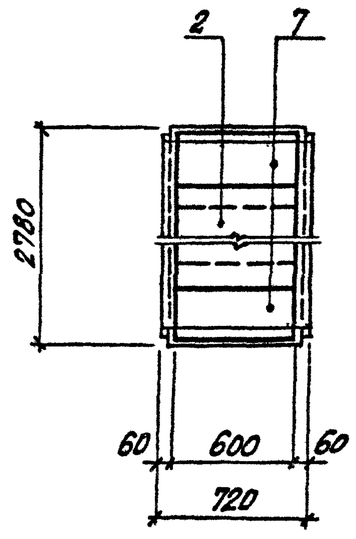

Марка лотка	Поз.	Наименование	Кол.	Обозначение документа
Для всех марок		Документация		
		Техническое описание		3.006.1-2.87.1 ТО
		Опалубочный чертеж		3.006.1-2.87.1-80
		Ведомость расхода стали		3.006.1-2.87.1 РС
		Схема фиксации сеток		3.006.1-2.87.1-127
		Сборочные единицы		
	1	Сетка С1-15	2	3.006.1-2.87.3-3
	2	С5-7	1	-112
		Детали		
	3	Петля УП1-6	2	1.400-9 вып.1
	4	Стержень арматурный Ст2	10	3.006.1-2.87.3-129
	5	Фиксатор Ф3	4	-129
Л30д-3		Сборочные единицы		
	6	Сетка С2-29	1	3.006.1-2.87.3-23
	7	С4-82	2	-101
Л30д-5		Сборочные единицы		
	6	Сетка С2-29-2	1	3.006.1-2.87.3-23
	7	С4-82-1	2	-101
Л30д-8		Сборочные единицы		
	6	Сетка С2-29-3	1	3.006.1-2.87.3-23
	7	С4-82-2	2	-101

Нач. отд.	Бродский		3.006.1-2.87.1-82
Н. контр.	Уманцева		
Гл. спец.	Коротецкий		
Рук. гр.	Чумакова		Лоток Л30д-3... Л30д-8. Армирование
Вед. инж.	Уманцева		Стадия Р; Лист; Листов 1
Проверил	Уманцева		Харьковский Промстройниипроект
Ст. техн.	Антименко		

Инв. № подл. | Подпись и дата | Взам. инв. №

План лотка

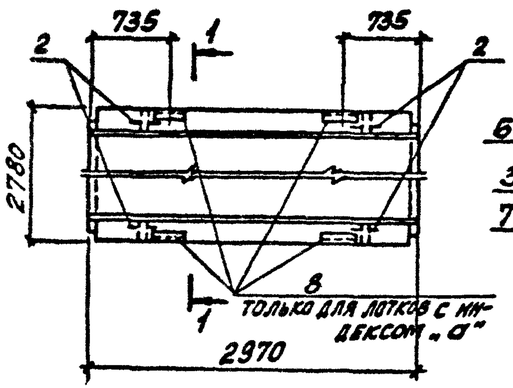

1-1 повернуто
Схема армирования

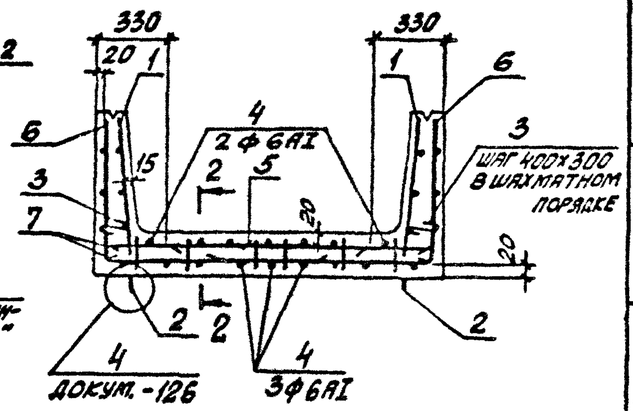

План раскладки верхних угловых сеток

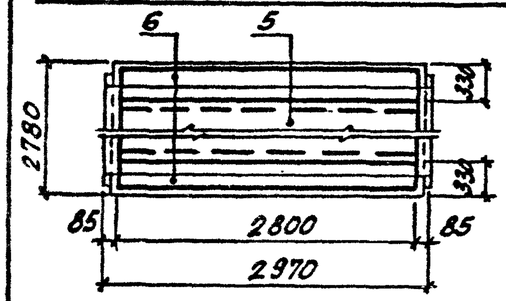

2-2

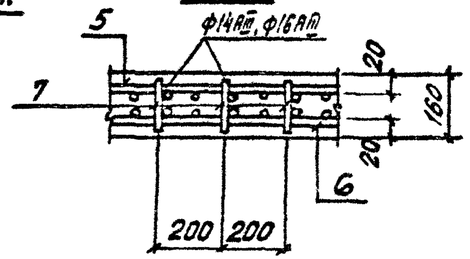

Марка лотка	Поз.	Наименование	Кол.	Обозначение документа
Для всех марок		Документация		
		Техническое описание		3.006.1-2.87.1 ТО
		Опалубочный чертеж		3.006.1-2.87.1-80
		Ведомость расхода стали		3.006.1-2.87.1 РС
		Сборочные единицы		
	1	Сетка С1-7	2	3.006.1-2.87.3-2
		Детали		
	2	Петля УП1-12	4	1.400-9 вып.1
	3	Стержень арматурный Ст2	45	3.006.1-2.87.3-129
	4	Ст5	5	-129

Марка лотка	Поз.	Наименование	Кол.	Обозначение документа
Л30-11		Сборочные единицы		
	5	Сетка С2-10-2	1	3.006.1-2.87.3-10
	6	С4-35-3	2	-61
	7	Каркас Кр2-2	16	-114
Л30-12		Сборочные единицы		
	5	Сетка С2-10-3	1	3.006.1-2.87.3-10
	6	С4-35-3	2	-61
	7	Каркас Кр2-1	16	-114
Л30-15		Сборочные единицы		
	5	Сетка С2-10-3	1	3.006.1-2.87.3-10
	6	С4-35-4	2	-61
	7	Каркас Кр2-1	16	-114
Л30-11а		Сборочные единицы		
	5	Сетка С2-10-2	1	3.006.1-2.87.3-10
	6	С4-35-3	2	-61
	7	Каркас Кр2-2	16	-114
	8	Изделие закладное М2	4	-118
Л30-12а		Сборочные единицы		
	5	Сетка С2-10-3	1	3.006.1-2.87.3-10
	6	С4-35-3	2	-61
	7	Каркас Кр2-1	16	-114
	8	Изделие закладное М2	4	-118
Л30-15а		Сборочные единицы		
	5	Сетка С2-10-3	1	3.006.1-2.87.3-10
	6	С4-35-4	2	-61
	7	Каркас Кр2-1	16	-114
	8	Изделие закладное М2	4	-118

Инв. № подл. | Подпись и дата | Взам. инв. №

Нач. отд.	Бродский		
Н. контр.	Уманцева		
Гл. спец.	Коротецкий		
Рук. гр.	Чумакова		
Вед. инж.	Уманцева		
Проверил	Уманцева		
Ст. техн.	Литвиненко		

3.006.1-2.87.1-83

Лоток Л30-11... Л30-15; Л30-11а... Л30-15а. Армирование

Стадия	Лист	Листов
Р		1

Харьковский Промстройниипроект

22991-02 44

Формат А3

План лотка

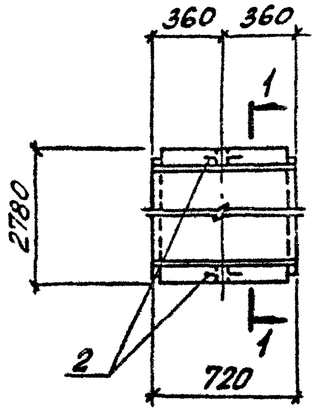

1-1 повернуто

Схема армирования

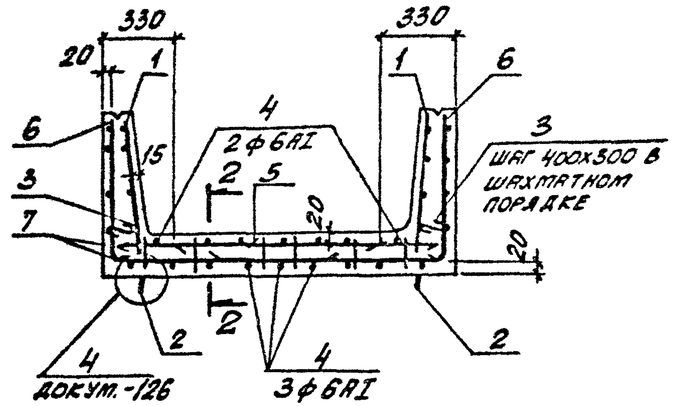

План раскладки верхних и угловых сеток

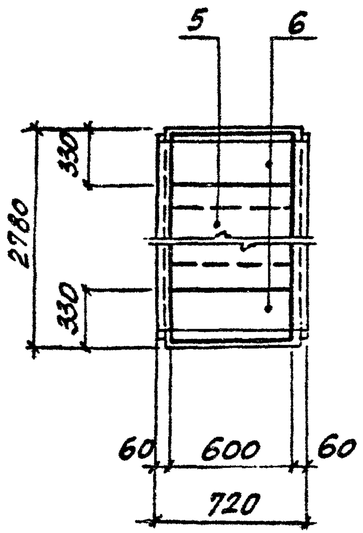

2-2

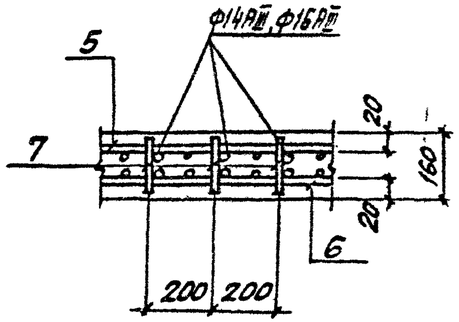

Марка лотка	Поз.	Наименование	Кол.	Обозначение документа
Для всех марок		*Документация*		
		Техническое описание		3.006.1-2.87.1 ТО
		Опалубочный чертеж		3.006.1-2.87.1-80
		Ведомость расхода стали		3.006.1-2.87.1 РС
		Сборочные единицы		
	1	Сетка С1-15	2	3.006.1-2.87.3-3
		Детали		
	2	Петля УП1-6	2	1.400-9 вып.1
	3	Стержень арматурный Ст 2	10	3.006.1-2.87.3-129
	4	Ст 6	5	-129
Л30д-11		*Сборочные единицы*		
	5	Сетка С2-27-2	1	3.006.1-2.87.3-21
	6	С4-82-3	2	-101
	7	Каркас Кр2-2	4	-114
Л30д-12		*Сборочные единицы*		
	5	Сетка С2-27-3	1	3.006.1-2.87.3-21
	6	С4-82-3	2	-101
	7	Каркас Кр2-1	4	-114
Л30д-15		*Сборочные единицы*		
	5	Сетка С2-27-3	1	3.006.1-2.87.3-21
	6	С4-82-4	2	-101
	7	Каркас Кр2-1	4	-114

Нач. отд.	Бродский		3.006.1-2.87.1-84
Н. контр.	Уманцева		
Гл. спец.	Коротецкий		Лоток Л30д-11... Л30д-15. Армирование
Рук. гр.	Чумакова		Стадия: Р; Лист: ; Листов: 1
Вед. инж.	Уманцева		Харьковский Промстройниипроект
Проверил	Уманцева		
Ст. техн.	Литвиненко		

Инв. № подл. | Подпись и дата | Взам. инв. №

Лоток Л31-3... Л31-15; Л31-3а ... Л31-15а

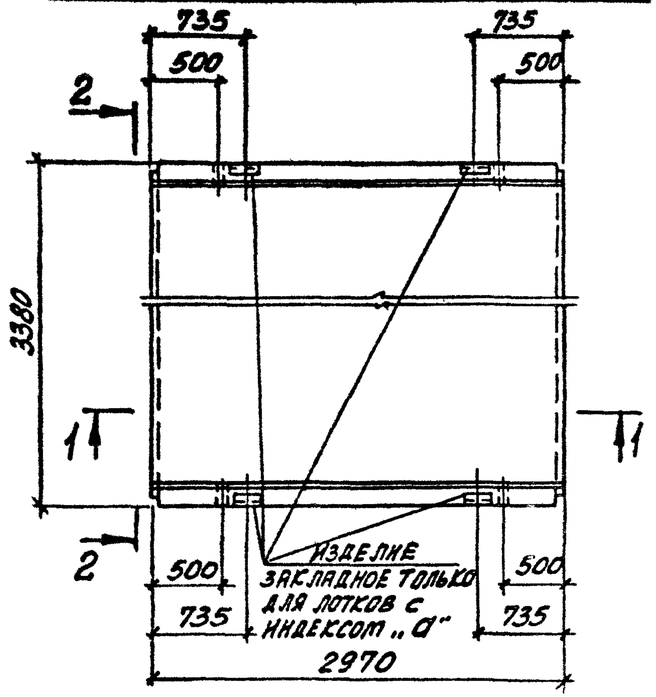

Лоток Л31д-3...Л31д-15

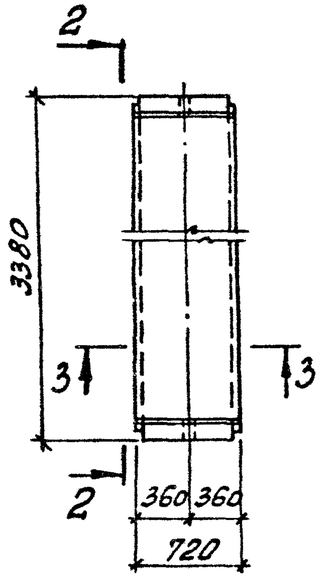

2-2 повернуто

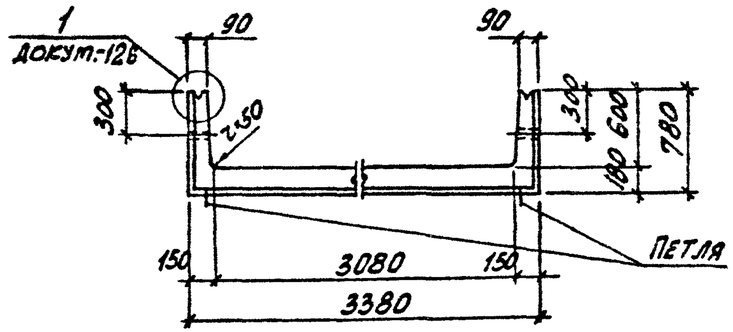

Марка лотка	Класс бетона	Объем бетона, м3	Масса, т
Л31-3; Л31-3а	В15	2,25	5,63
Л31-5; Л31-5а			
Л31-8; Л31-8а	В30		
Л31-11; Л31-11а			
Л31-12; Л31-12а			
Л31-15; Л31-15а			
Л31д-3	В15	0,56	1,40
Л31д-5			
Л31д-8	В30		
Л31д-11			
Л31д-12			
Л31д-15			

1-1

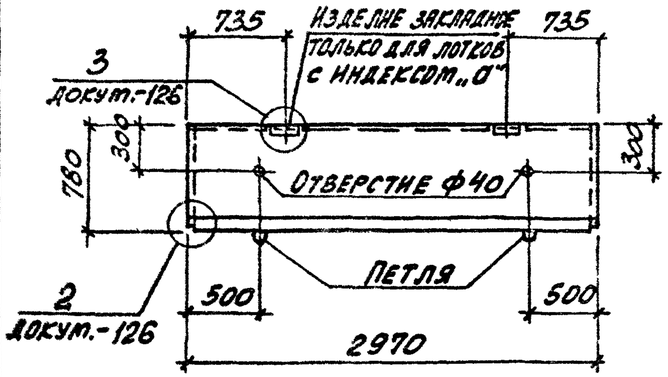

3-3

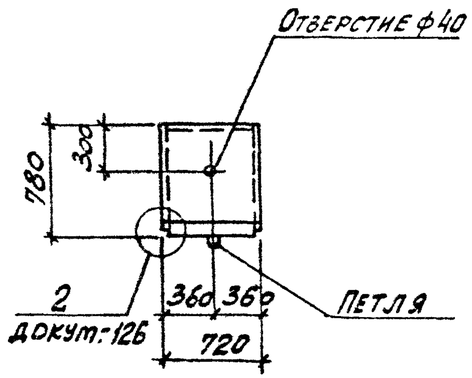

Нач. отд.	Бродский		
Н. контр.	Уманцева		
Гл. конст.	Коротецкий		
Рук. гр.	Чумакова		
Вед. инж.	Уманцева		
Провер.	Уманцева		
Инжен.	Катышова		

3.006.1-2.87.1-85

Лоток Л31, Л31д. Опалубочный чертеж

Стадия	Лист	Листов
Р		1

Харьковский Промстройниипроект

Инв. № подл. | Подпись и дата | Взам. инв. №

План лотка

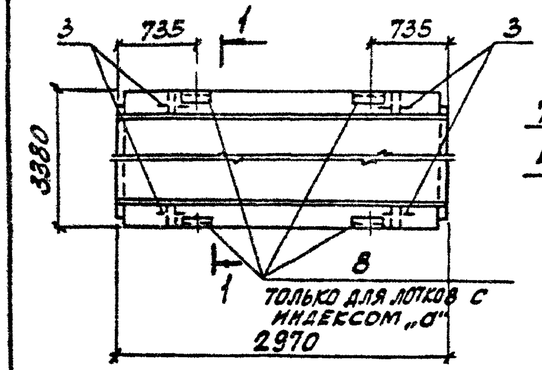

1-1 повернуто

Схема армирования

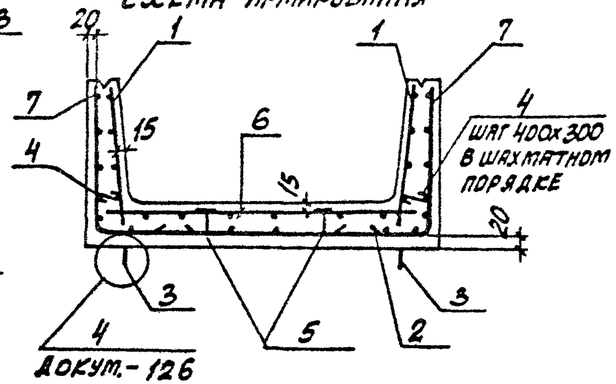

Докум.-126

План раскладки нижних сеток

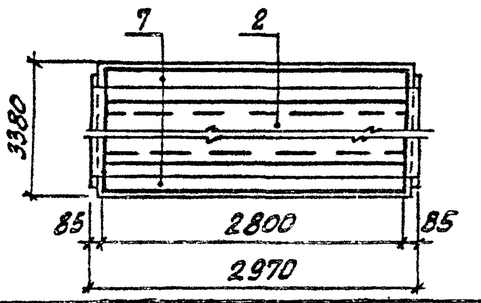

Марка лотка	Поз.	Наименование	Кол.	Обозначение документа
Для всех марок		Документация		
		Техническое описание		3.006.1-2.87.1 ТО
		Опалубочный чертеж		3.006.1-2.87.1-85
		Ведомость расхода стали		3.006.1-2.87.1 РС
		Схема фиксации сеток		3.006.1-2.87.1-127
		Сборочные единицы		
	1	Сетка С1-8	2	3.006.1-2.87.3-2
	2	С5-4	1	-111
		Детали		
	3	Петля УП1-10	4	1.400-9 вып.1
	4	Стержень арматурный Ст I	20	3.006.1-2.87.3-129
	5	Фиксатор Ф 4	10	-129

Марка лотка	Поз.	Наименование	Кол.	Обозначение документа
Л31-3		Сборочные единицы		
	6	Сетка С2-14-2	1	3.006.1-2.87.3-13
	7	С4-36	2	-62
Л31-5		Сборочные единицы		
	6	Сетка С2-14-4	1	3.006.1-2.87.3-13
	7	С4-36-1	2	-62
Л31-8		Сборочные единицы		
	6	Сетка С2-14-5	1	3.006.1-2.87.3-13
	7	С4-36-2	2	-62
Л31-3а		Сборочные единицы		
	6	Сетка С2-14-2	1	3.006.1-2.87.3-13
	7	С4-36	2	-62
	8	Изделие закладное М2	4	-118
Л31-5а		Сборочные единицы		
	6	Сетка С2-14-4	1	3.006.1-2.87.3-13
	7	С4-36-1	2	-62
	8	Изделие закладное М2	4	-118
Л31-8а		Сборочные единицы		
	6	Сетка С2-14-5	1	3.006.1-2.87.3-13
	7	С4-36-2	2	-62
	8	Изделие закладное М2	4	-118

Взам. инв. № | Подпись и дата | Инв. № подл.

Нач. отд.	Бродский		
Н. контр.	Уманцева		
Гл. спец.	Коротецкий		
Рук. гр.	Чумакова		
Вед. инж.	Уманцева		
Проверил	Уманцева		
Ст. техн.	Литвиненко		

3.006.1-2.87.1-86

Лоток Л31-3... Л31-8; Л31-3а... Л31-8а. Армирование

Стадия	Лист	Листов
Р		1

Харьковский Промстройниипроект

План лотка

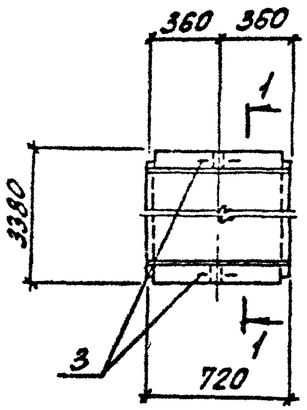

1-1 повернуто

Схема армирования

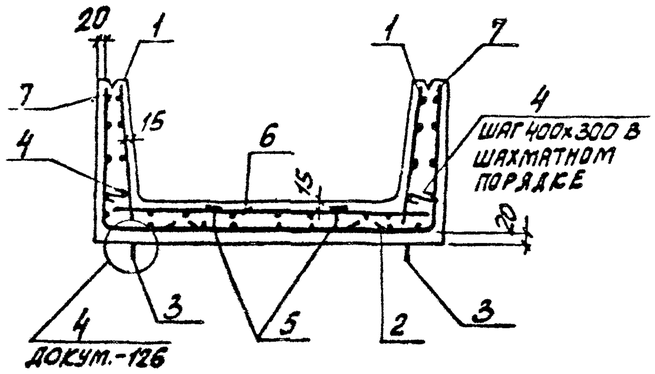

План раскладки нижних сеток

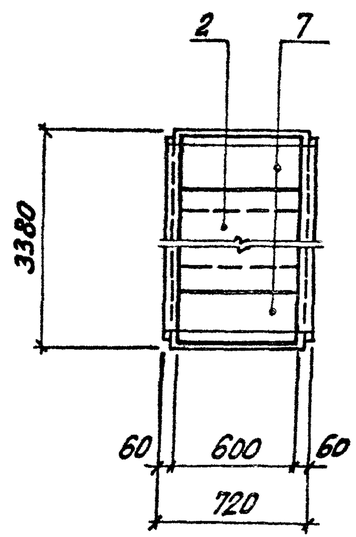

Марка лотка	Поз.	Наименование	Кол.	Обозначение документа
Для всех марок		Документация		
		Техническое описание		3.006.1-2.87.1 ТО
		Опалубочный чертеж		3.006.1-2.87.1-85
		Ведомость расхода стали		3.006.1-2.87.1 РС
		Схема фиксации сеток		3.006.1-2.87.1-127
		Сборочные единицы		
	1	Сетка С1-12	2	3.006.1-2.87.3-3
	2	С5-8	1	-112
		Детали		
	3	Петля УП1-4	2	1.400-9 вып.1
	4	Стержень арматурный Ст1	6	3.006.1-2.87.3-129
	5	Фиксатор Ф 4	4	-129
$Л31_g$-3		Сборочные единицы		
	6	Сетка С2-30-2	1	3.006.1-2.87.3-24
	7	С4-83	2	-102
$Л31_g$-5		Сборочные единицы		
	6	Сетка С2-30-4	1	3.006.1-2.87.3-24
	7	С4-83-1	2	-102
$Л31_g$-8		Сборочные единицы		
	6	Сетка С2-30-5	1	3.006.1-2.87.3-24
	7	С4-83-2	2	-102

Нач. отд.	Бродский		
Н. контр.	Уманцева		
Гл. спец.	Коротецкий		
Рук. гр.	Чумакова		
Вед. инж.	Уманцева		
Проверил	Уманцева		
Ст. техн.	Литвиненко		

3.006.1-2.87.1-87

Лоток $Л31_g$-3... $Л31_g$-8. Армирование

Стадия	Лист	Листов
Р		1

ХАРЬКОВСКИЙ ПРОМСТРОЙНИИПРОЕКТ

Инв. № подл. | Подпись и дата | Взам. инв. №

План лотка

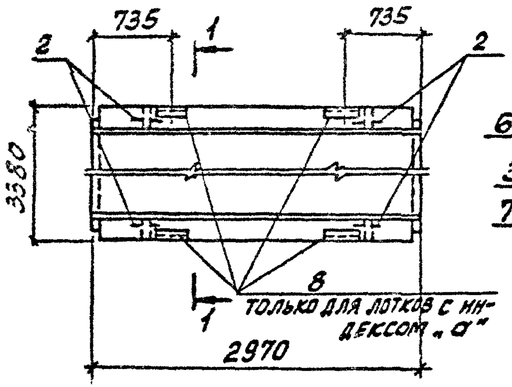

1-1 повернуто

Схема армирования

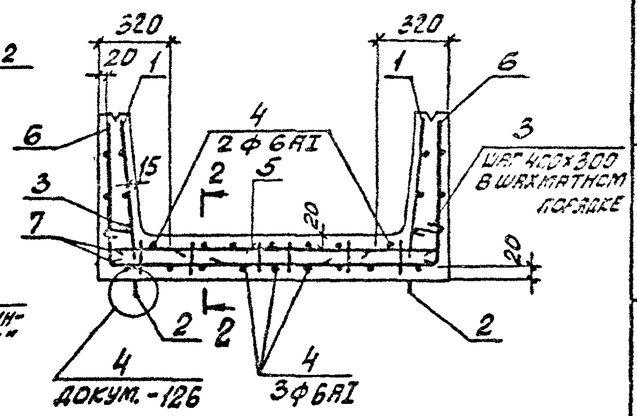

План раскладки верхних и угловых сеток

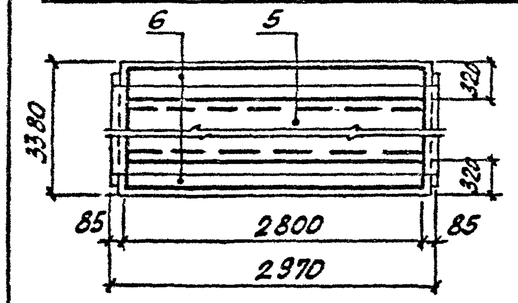

2-2

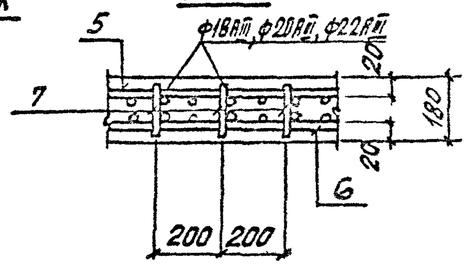

Марка лотка	Поз.	Наименование	Кол.	Обозначение документа
Для всех марок		Документация		
		Техническое описание		3.006.1-2.87.1 ТО
		Опалубочный чертеж		3.006.1-2.87.1-85
		Ведомость расхода стали		3.006.1-2.87.1 РС
		Сборочные единицы		
	1	Сетка С1-8	2	3.006.1-2.87.3-2
		Детали		
	2	Петля УП1-10	4	1.400-9 вып.1
	3	Стержень арматурный Ст 1	20	3.006.1-2.87.3-129
	4	Ст 6	5	-129

Марка лотка	Поз.	Наименование	Кол.	Обозначение документа
Л31-11		Сборочные единицы		
	5	Сетка С2-13-4	1	3.006.1-2.87.3-12
	6	С4-36-3	2	-62
	7	Каркас Кр3	16	-115
Л31-12		Сборочные единицы		
	5	Сетка С2-13-5	1	3.006.1-2.87.3-12
	6	С4-36-3	2	-62
	7	Каркас Кр3-1	16	-115
Л31-15		Сборочные единицы		
	5	Сетка С2-13-6	1	3.006.1-2.87.3-12
	6	С4-36-4	2	-62
	7	Каркас Кр3-2	16	-115
Л31-11а		Сборочные единицы		
	5	Сетка С2-13-4	1	3.006.1-2.87.3-12
	6	С4-36-3	2	-62
	7	Каркас Кр3	16	-115
	8	Изделие закладное М2	4	-118
Л31-12а		Сборочные единицы		
	5	Сетка С2-13-5	1	3.006.1-2.87.3-12
	6	С4-36-3	2	-62
	7	Каркас Кр3-1	16	-115
	8	Изделие закладное М2	4	-118
Л31-15а		Сборочные единицы		
	5	Сетка С2-13-6	1	3.006.1-2.87.3-12
	6	С4-36-4	2	-62
	7	Каркас Кр3-2	16	-115
	8	Изделие закладное М2	4	-118

Нач. отд	Бродский		
Н. контр.	Уманцева		
Гл. спец.	Коротецкий		
Рук. гр.	Чумакова		
Вед. инж.	Уманцева		
Проверил	Уманцева		
Ст. техн.	Литвиненко		

3.006.1-2.87.1-88

Лоток Л31-11... Л31-15; Л31-11а... Л31-15а. Армирование

Стадия	Лист	Листов
Р		1

Харьковский Промстройниипроект

Инв. № подл. | Подпись и дата | Взам. инв. №

План лотка

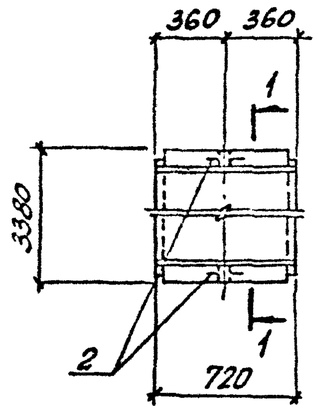

1-1 повернуто

Схема армирования

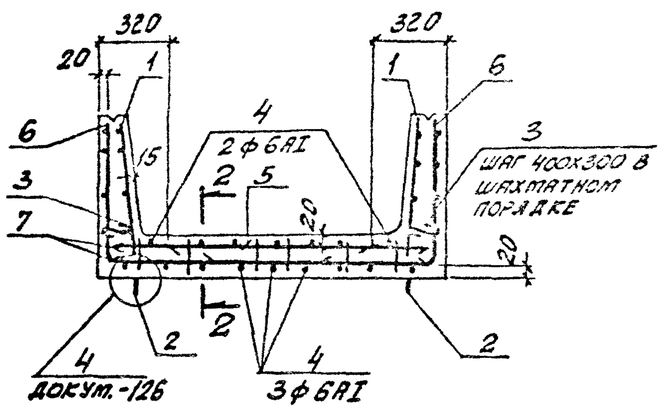

План раскладки верхних и угловых сеток

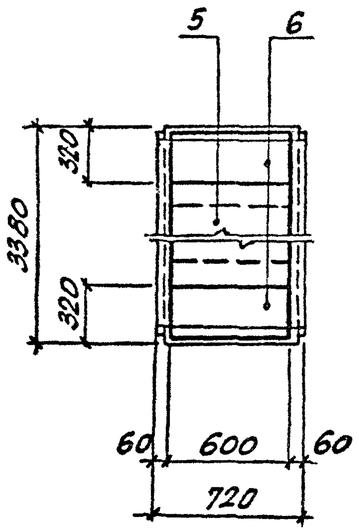

2-2

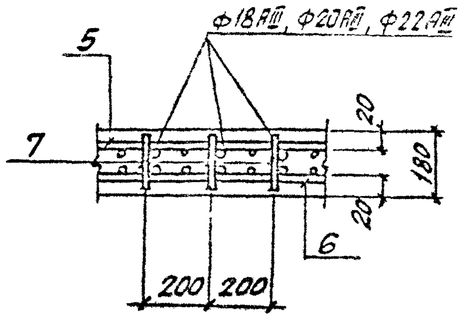

Марка лотка	Поз.	Наименование	Кол.	Обозначение документа
Для всех марок		Документация		
		Техническое описание		3.006.1-2.87.1 ТО
		Опалубочный чертеж		3.006.1-2.87.1-85
		Ведомость расхода стали		3.006.1-2.87.1 РС
		Сборочные единицы		
	1	Сетка С1-12	2	3.006.1-2.87.3-3
		Деталь		
	2	Петля УП1-4	2	1.400-9 вып.1
	3	Стержень арматурный Ст1	6	3.006.1-2.87.3-129
	4	Ст6	5	-129
ЛЗ1g-11		Сборочные единицы		
	5	Сетка С2-29-4	1	3.006.1-2.87.3-23
	6	С4-83-3	2	-102
	7	Каркас Кр3	4	-115
ЛЗ1g-12		Сборочные единицы		
	5	Сетка С2-29-5	1	3.006.1-2.87.3-23
	6	С4-83-3	2	-102
	7	Каркас Кр3-1	4	-115
ЛЗ1g-15		Сборочные единицы		
	5	Сетка С2-29-6	1	3.006.1-2.87.3-23
	6	С4-83-4	2	-102
	7	Каркас Кр3-2	4	-115

Нач. СТД	Бродский		
Н. контр.	Уманцева		
Гл. спец.	Коротецкий		
Рук. гр.	Чумакова		
Вед. инж.	Уманцева		
Проверил	Уманцева		
Ст. техн.	Литвинец		

3.006.1-2.87.1-89

Лоток ЛЗ1 g-11 ... ЛЗ1 g-15. Армирование

Стадия	Лист	Листов
Р		1

ХАРЬКОВСКИЙ ПРОМСТРОЙНИИПРОЕКТ

Инв. № подл. | Подпись и дата | Взам. инв. №

22991-02 50

Формат А3

Лоток Л32-3... Л32-15; Л32-3а... Л32-15а

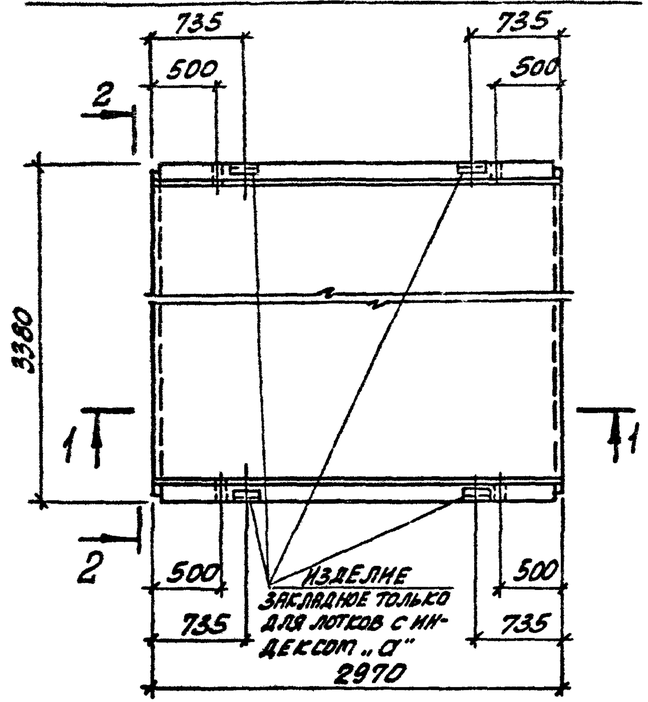

Лоток Л32д-3... Л32д-15

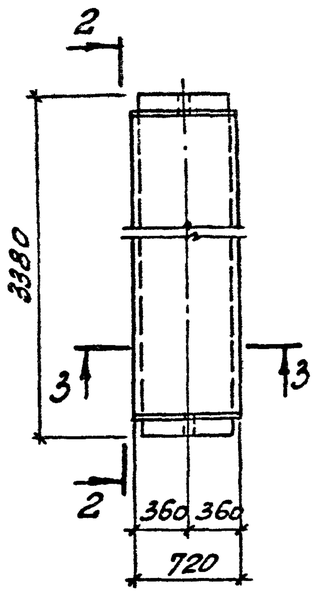

2-2 повернуто

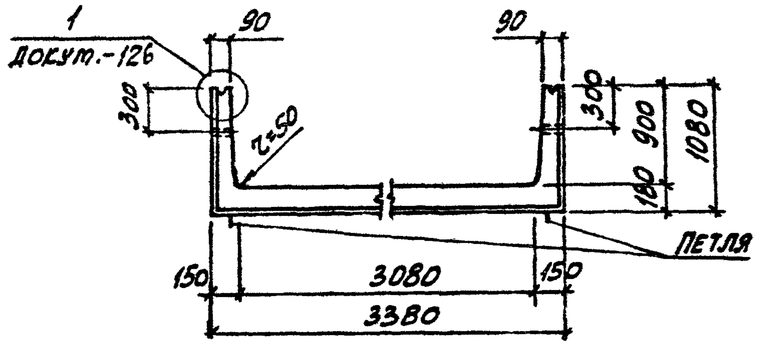

Марка лотка	Класс бетона	Объем бетона, м³	Масса, т
Л32-3; Л32-3а	В15	2,46	6,15
Л32-5; Л32-5а			
Л32-8; Л32-8а	В30		
Л32-11; Л32-11а			
Л32-12; Л32-12а			
Л32-15; Л32-15а			
Л32д-3	В15	0,62	1,55
Л32д-5			
Л32д-8	В30		
Л32д-11			
Л32д-12			
Л32д-15			

1-1

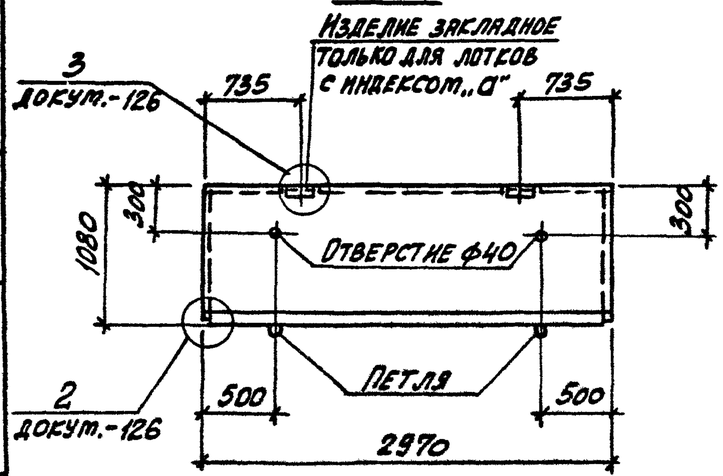

3-3

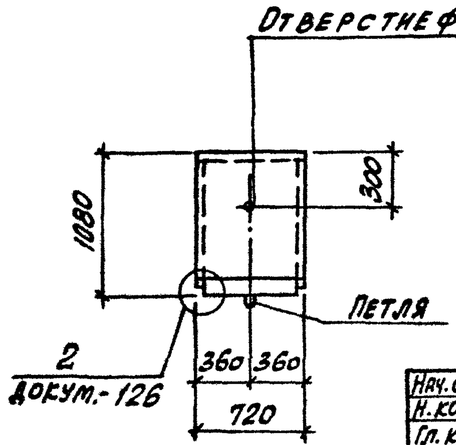

Нач.отд.	Бродский		
Н.контр.	Уманцева		
Гл.констр.	Коротецкий		
Рук.гр.	Чумакова		
Вед.инж.	Уманцева		
Провер.	Уманцева		
Инжен.	Фомичев		

3.006.1-2.87.1-90

Лоток Л32, Л32д. Опалубочный чертеж

Стадия	Лист	Листов
Р		1

Харьковский Промстройниипроект

Инв.№ подл. | Подпись и дата | Взам. инв.№

План лотка

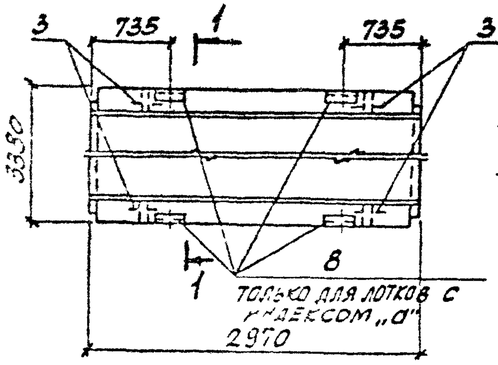

1-1 повернуто

Схема армирования

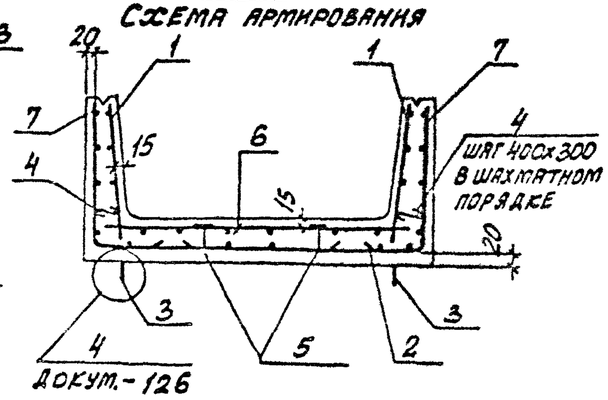

Докум.-126

План раскладки нижних сеток

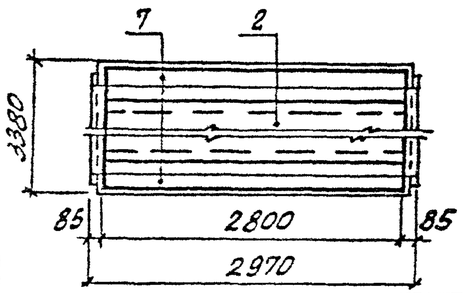

Марка лотка	Поз.	Наименование	Кол.	Обозначение документа
Для всех марок		Документация		
		Техническое описание		3.006.1-2.87.1 ТО
		Опалубочный чертеж		3.006.1-2.87.1-90
		Ведомость расхода стали		3.006.1-2.87.1 РС
		Схема фиксации сеток		3.006.1-2.87.1-127
		Сборочные единицы		
	1	Сетка С1-9	2	3.006.1-2.87.3-2
	2	С5-4	1	-111
		Детали		
	3	Петля УП1-12	4	1.400-9 вып.1
	4	Стержень арматурный Ст1	30	3.006.1-2.87.3-129
	5	Фиксатор Ф 4	10	-129

Марка лотка	Поз.	Наименование	Кол.	Обозначение документа
Л32-3		Сборочные единицы		
	6	Сетка С2-14-1	1	3.006.1-2.87.3-13
	7	С4-37	2	-63
Л32-5		Сборочные единицы		
	6	Сетка С2-14-3	1	3.006.1-2.87.3-13
	7	С4-37-1	2	-63
Л32-8		Сборочные единицы		
	6	Сетка С2-14-5	1	3.006.1-2.87.3-13
	7	С4-37-2	2	-63
Л32-3а		Сборочные единицы		
	6	Сетка С2-14-1	1	3.006.1-2.87.3-13
	7	С4-37	2	-63
	8	Изделие закладное М2	4	-118
Л32-5а		Сборочные единицы		
	6	Сетка С2-14-3	1	3.006.1-2.87.3-13
	7	С4-37-1	2	-63
	8	Изделие закладное М2	4	-118
Л32-8а		Сборочные единицы		
	6	Сетка С2-14-5	1	3.006.1-2.87.3-13
	7	С4-37-2	2	-63
	8	Изделие закладное М2	4	-118

Инв.№ подл. | Подпись и дата | Взам. инв.№

Нач. отд.	Бродский		
Н. контр.	Уманцева		
Гл. спец.	Корстецкий		
Рук. гр.	Чумакова		
Вед. инж.	Уманцева		
Проверил	Уманцева		
Ст. техн.	Литвиненко		

3.006.1-2.87.1-91

Лоток Л32-3... Л32-8; Л32-3а...Л32-8а. Армирование

Стадия	Лист	Листов
Р		1

Харьковский Промстройниипроект

22991-02 52

Формат А3

План лотка

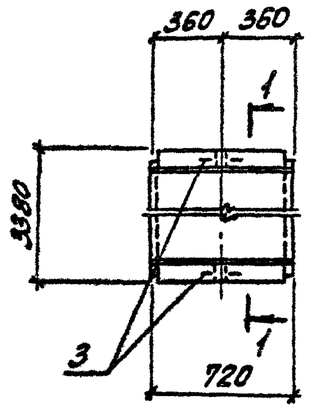

1-1 повернуто

Схема армирования

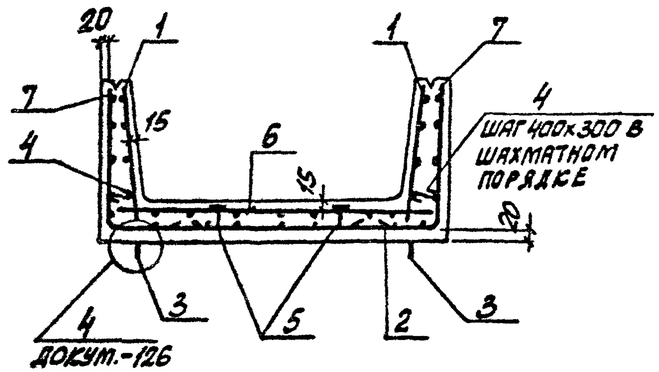

План раскладки нижних сеток

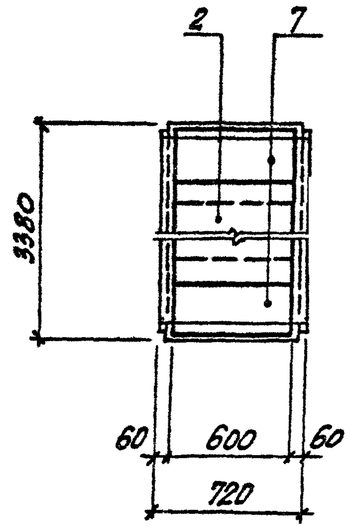

Марка лотка	Поз.	Наименование	Кол.	Обозначение документа
Для всех марок		Документация		
		Техническое описание		3.006.1-2.87.1 ТО
		Опалубочный чертеж		3.006.1-2.87.1-90
		Ведомость расхода стали		3.006.1-2.87.1 РС
		Схема фиксации сеток		3.006.1-2.87.1-127
		Сборочные единицы		
	1	Сетка С1-13	2	3.006.1-2.87.3-3
	2	С5-8	1	-112
		Детали		
	3	Петля УП1-6	2	1.400-9 вып.1
	4	Стержень арматурный Ст1	6	3.006.1-2.87.3-129
	5	Фиксатор Ф4	4	-129
ЛЗ2д-3		Сборочные единицы		
	6	Сетка С2-30-1	1	3.006.1-2.87.3-24
	7	С4-84	2	-103
ЛЗ2д-5		Сборочные единицы		
	6	Сетка С2-30-3	1	3.006.1-2.87.3-24
	7	С4-84-1	2	-103
ЛЗ2д-8		Сборочные единицы		
	6	Сетка С2-30-5	1	3.006.1-2.87.3-24
	7	С4-84-2	2	-103

Нач. отд.	Бродский		
Н. контр.	Уманцева		
Гл. спец.	Коротецкий		
Рук. гр.	Чумакова		
Вед. инж.	Уманцева		
Проверил	Уманцева		
Ст. техн.	Литвиненко		

3.006.1-2.87.1-92

Лоток ЛЗ2д-3... ЛЗ2д-8. Армирование

Стадия	Лист	Листов
Р		1

ХАРЬКОВСКИЙ ПРОМСТРОЙНИИПРОЕКТ

22991-02 53

Инв. № подл. | Подпись и дата | Взам. инв. №

План лотка

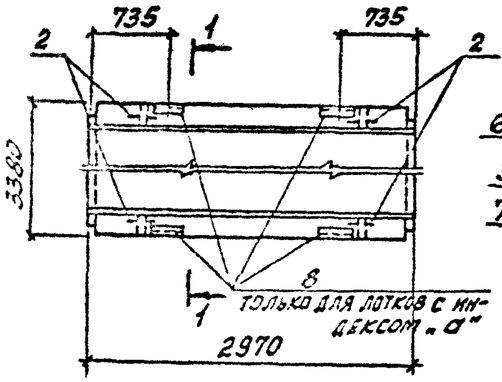

1-1 повернуто

Схема армирования

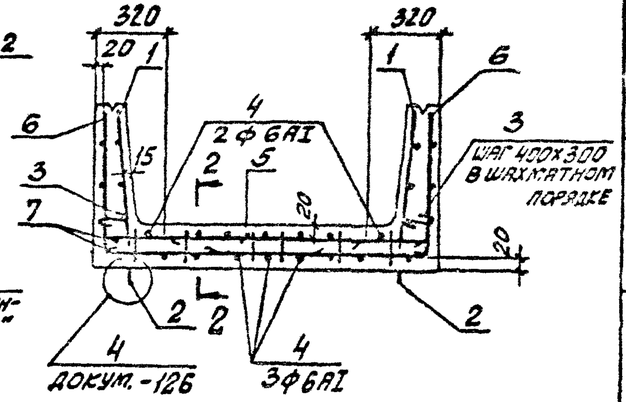

План раскладки верхних угловых сеток

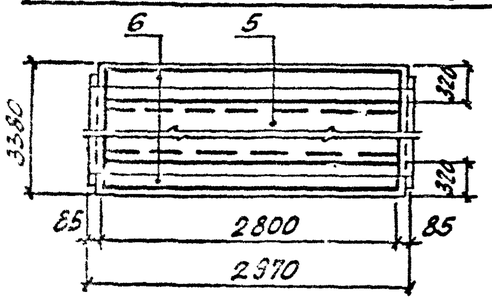

2-2

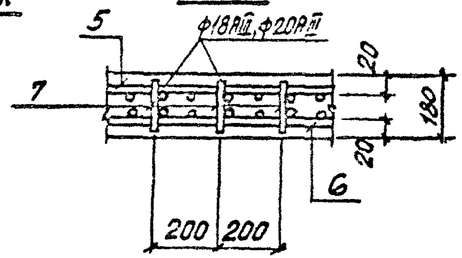

Марка лотка	Поз.	Наименование	Кол.	Обозначение документа
Для всех марок		Документация		
		Техническое описание		3.006.1-2.87.1 ТО
		Опалубочный чертеж		3.006.1-2.87.1-90
		Ведомость расхода стали		3.006.1-2.87.1 РС
		Сборочные единицы		
	1	Сетка С1-9	2	3.006.1-2.87.3-2
		Детали		
	2	Петля УП1-12	4	1.400-9 вып.1
	3	Стержень арматурный Ст 1	30	3.006.1-2.87.3-129
	4	Ст 5	5	-129

Марка лотка	Поз.	Наименование	Кол.	Обозначение документа
Л32-11		Сборочные единицы		
	5	Сетка С2-13-4	1	3.006.1-2.87.3-12
	6	С4-37-3	2	-63
	7	Каркас Кр3	16	-115
Л32-12		Сборочные единицы		
	5	Сетка С2-13-4	1	3.006.1-2.87.3-12
	6	С4-37-4	2	-63
	7	Каркас Кр3	16	-115
Л32-15		Сборочные единицы		
	5	Сетка С2-13-5	1	3.006.1-2.87.3-12
	6	С4-37-4	2	-63
	7	Каркас Кр3-1	16	-115
Л32-11а		Сборочные единицы		
	5	Сетка С2-13-4	1	3.006.1-2.87.3-12
	6	С4-37-3	2	-63
	7	Каркас Кр3	16	-115
	8	Изделие закладное М2	4	-118
Л32-12а		Сборочные единицы		
	5	Сетка С2-13-4	1	3.006.1-2.87.3-12
	6	С4-37-4	2	-63
	7	Каркас Кр3	16	-115
	8	Изделие закладное М2	4	-118
Л32-15а		Сборочные единицы		
	5	Сетка С2-13-5	1	3.006.1-2.87.3-12
	6	С4-37-4	2	-63
	7	Каркас Кр3-1	16	-115
	8	Изделие закладное М2	4	-118

Инв. № подл. | Подпись и дата | Взам. инв. №

Нач. отд.	Бродский		
Н. контр.	Уманцева		
Гл. спец.	Коротецкий		
Рук. гр.	Чумакова		
Вед. инж.	Уманцева		
Проверил	Уманцева		
Ст. техн.	Литвиненко		

3.006.1-2.87.1-93

Лоток Л32-11... Л32-15; Л32-11а... Л32-15а. Армирование

Стадия	Лист	Листов
Р		1

Харьковский Промстройниипроект

22991-02 54

Формат А3

План лотка

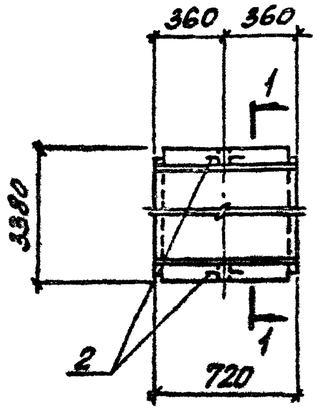

1-1 повернуто

Схема армирования

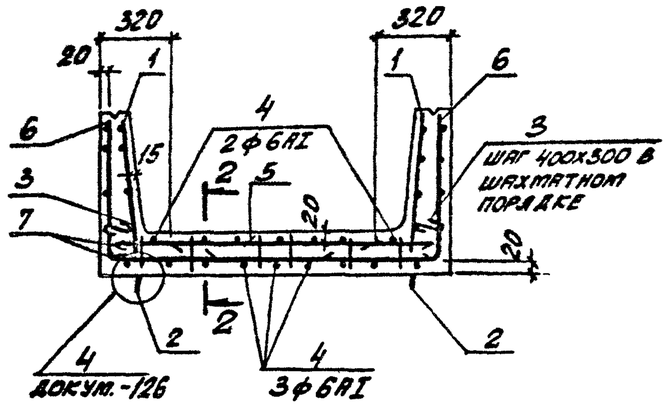

План раскладки верхних и угловых сеток

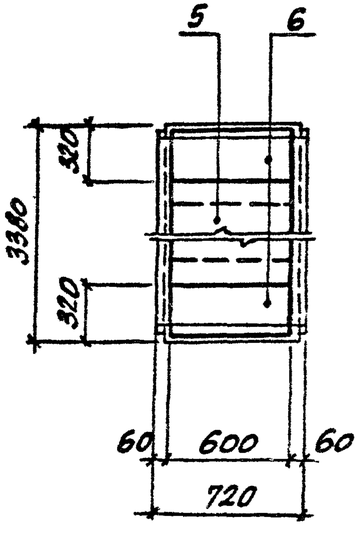

2-2

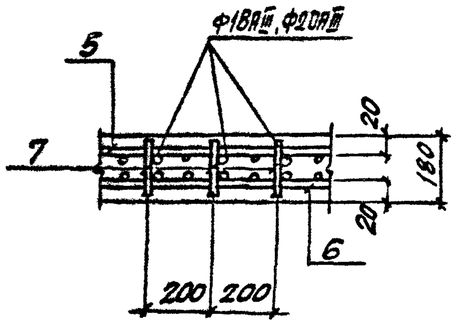

Марка лотка	Поз.	Наименование	Кол.	Обозначение документа
Для всех марок		Документация		
		Техническое описание		3.006.1-2.87.1 ТО
		Опалубочный чертеж		3.006.1-2.87.1-90
		Ведомость расхода стали		3.006.1-2.87.1 РС
		Сборочные единицы		
	1	Сетка С1-13	2	3.006.1-2.87.3-3
		Детали		
	2	Петля УП1-6	2	1.400-9 вып.1
	3	Стержень арматурный Ст1	6	3.006.1-2.87.3-129
	4	Ст6	5	-129
Л32д-11		Сборочные единицы		
	5	Сетка С2-29-4	1	3.006.1-2.87.3-23
	6	С4-84-3	2	-103
	7	Каркас Кр3	4	-115
Л32д-12		Сборочные единицы		
	5	Сетка С2-29-4	1	3.006.1-2.87.3-23
	6	С4-84-4	2	-103
	7	Каркас Кр3	4	-115
Л32д-15		Сборочные единицы		
	5	Сетка С2-29-5	1	3.006.1-2.87.3-23
	6	С4-84-4	2	-103
	7	Каркас Кр3-1	4	-115

Инв. № подл. | Подпись и дата | Взам. инв. №

Нач. отд.	Бродский		
Н. контр.	Уманцева		
Гл. спец.	Коротецкий		
Рук. гр.	Чумакова		
Вед. инж.	Уманцева		
Проверил	Уманцева		
Ст. техн.	Литвиненко		

3.006.1-2.87.1-94

Лоток Л32д-11... Л32д-15. Армирование

Стадия	Лист	Листов
Р		1

ХАРЬКОВСКИЙ ПРОМСТРОЙНИИПРОЕКТ

Лоток Л33-3... Л33-15; Л33-3а... Л33-15а

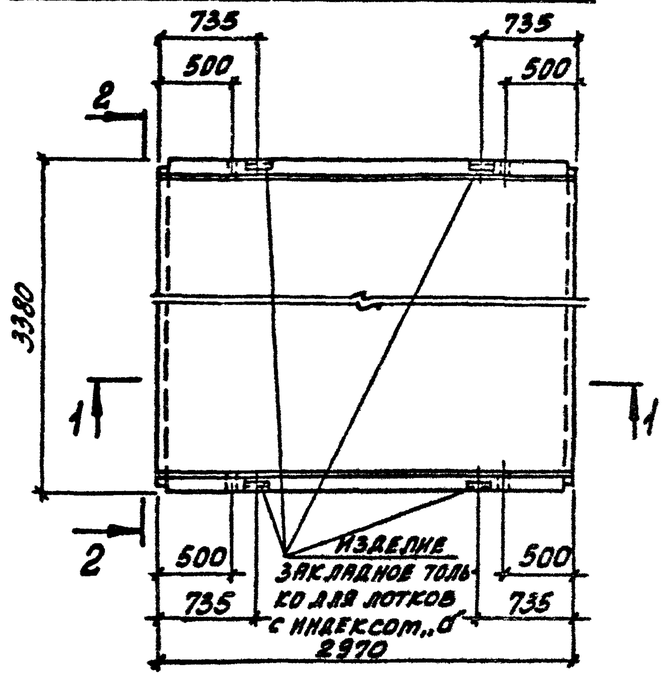

Лоток Л33д-3... Л33д-15

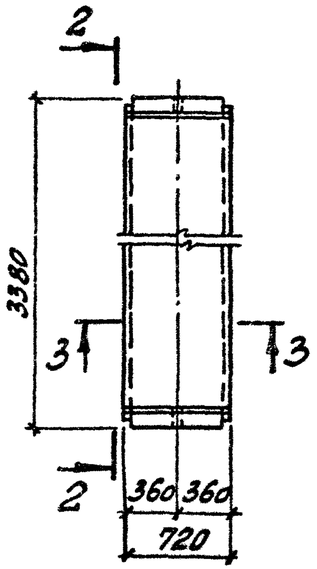

2-2 повернуто

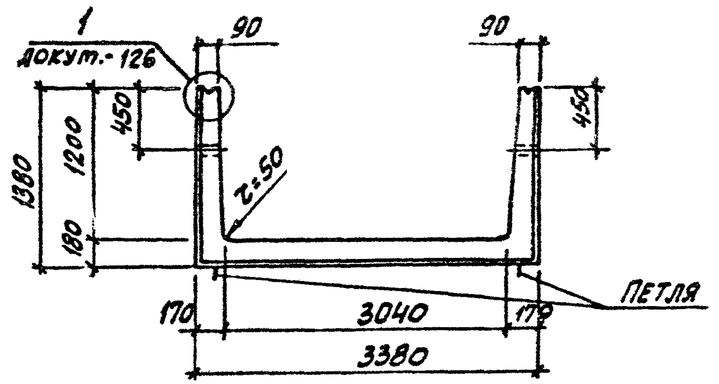

Марка лотка	Класс бетона	Объем бетона, м3	Масса, т
Л33-3; Л33-3а	В15	2,76	6,90
Л33-5; Л33-5а			
Л33-8; Л33-8а	В30		
Л33-11; Л33-11а			
Л33-12; Л33-12а			
Л33-15; Л33-15а			
Л33д-3	В15	0,69	1,73
Л33д-5			
Л33д-8	В30		
Л33д-11			
Л33д-12			
Л33д-15			

1-1

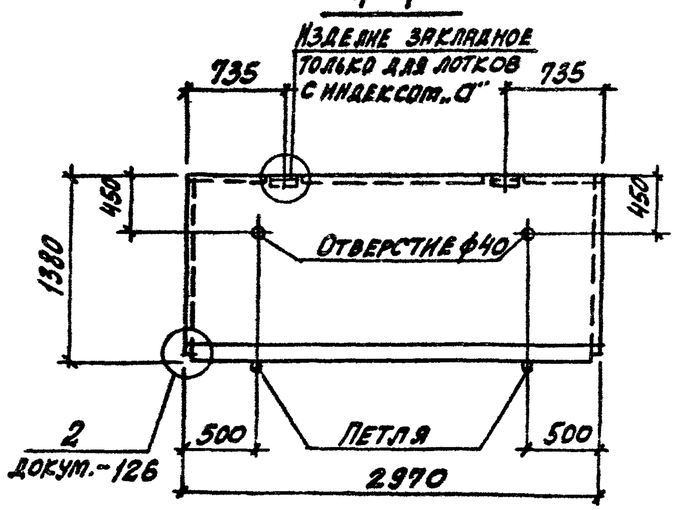

3-3

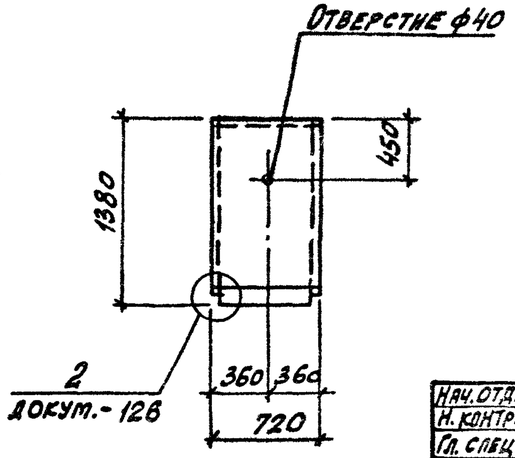

Нач.отд.	Бродский	
Н.контр.	Уманцева	
Гл.спец.	Коротецкий	
Рук.гр.	Чумакова	
Вед.инж.	Уманцева	
Провер.	Уманцева	
Инженер	Камышова	

3.006.1-2.87.1-95

Лоток Л33, Л33д. Опалубочный чертеж

Стадия	Лист	Листов
Р		1

Харьковский Промстройниипроект

Инв.№ подл. | Подпись и дата | Взам. инв.№

План лотка

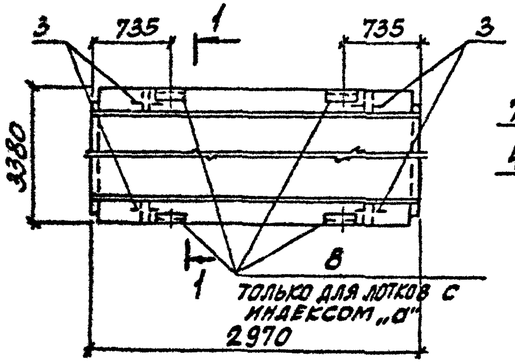

1-1 повернуто

Схема армирования

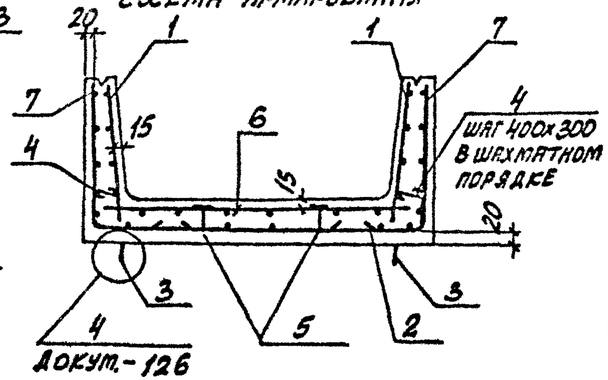

План раскладки нижних сеток

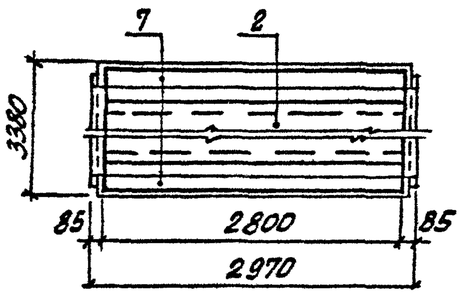

Марка лотка	Поз.	Наименование	Кол.	Обозначение документа
Для всех марок		Документация		
		Техническое описание		3.006.1-2.87.1 ТО
		Опалубочный чертеж		3.006.1-2.87.1-95
		Ведомость расхода стали		3.006.1-2.87.1 РС
		Схема фиксации сеток		3.006.1-2.87.1-127
		Сборочные единицы		
	1	Сетка С1-6	2	3.006.1-2.87.3-2
	2	С5-4	1	-111
		Детали		
	3	Петля УП1-12	4	1.400-9 вып.1
	4	Стержень арматурный Ст2	40	3.006.1-2.87.3-129
	5	Фиксатор Ф 4	10	-129

Марка лотка	Поз.	Наименование	Кол.	Обозначение документа
Л33-3		Сборочные единицы		
	6	Сетка С2-14-1	1	3.006.1-2.87.3-13
	7	С4-38	2	-64
Л33-5		Сборочные единицы		
	6	Сетка С2-14-3	1	3.006.1-2.87.3-13
	7	С4-38-1	2	-64
Л33-8		Сборочные единицы		
	6	Сетка С2-14-4	1	3.006.1-2.87.3-13
	7	С4-38-2	2	-64
Л33-3а		Сборочные единицы		
	6	Сетка С2-14-1	1	3.006.1-2.87.3-13
	7	С4-38	2	-64
	8	Изделие закладное М2	4	-118
Л33-5а		Сборочные единицы		
	6	Сетка С2-14-3	1	3.006.1-2.87.3-13
	7	С4-38-1	2	-64
	8	Изделие закладное М2	4	-118
Л33-8а		Сборочные единицы		
	6	Сетка С2-14-4	1	3.006.1-2.87.3-13
	7	С4-38-2	2	-64
	8	Изделие закладное М2	4	-118

Инв. № подл. | Подпись и дата | Взам. инв. №

Нач. отд.	Бродский		
Н. контр.	Уманцева		
Гл. спец.	Коротецкий		
Рук. гр. 1	Чумакова		
Вед. инж.	Уманцева		
Проверил	Уманцева		
Ст. техн.	Литвиненко		

3.006.1-2.87.1-96

Лоток Л33-3... Л33-8; Л33-3а... Л33-8а. Армирование

Стадия	Лист	Листов
Р		1

Харьковский Промстройниипроект

22991-02 57

Формат А3

План лотка

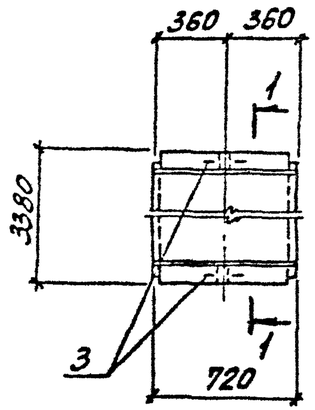

1-1 повернуто

Схема армирования

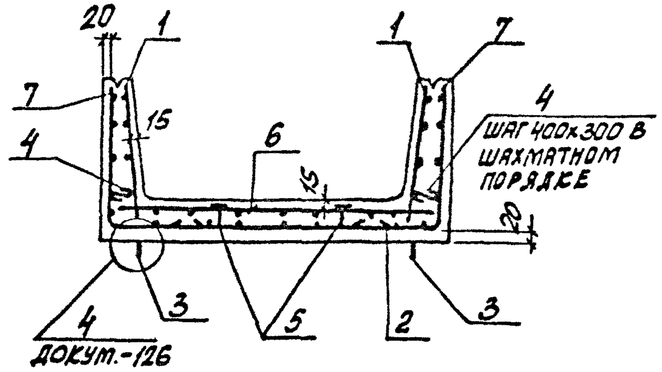

План раскладки нижних сеток

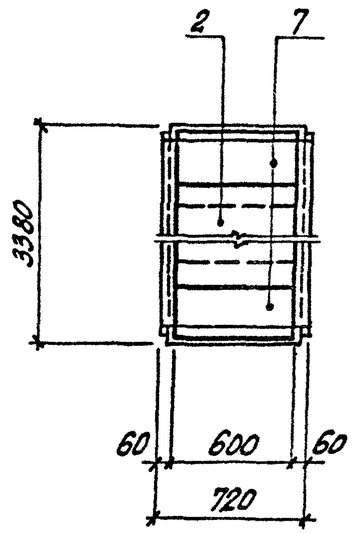

Марка лотка	Поз.	Наименование	Кол.	Обозначение документа
Для всех марок		Документация		
		Техническое описание		3.006.1-2.87.1 ТО
		Опалубочный чертеж		3.006.1-2.87.1-95
		Ведомость расхода стали		3.006.1-2.87.1 РС
		Схема фиксации сеток		3.006.1-2.87.1-127
		Сборочные единицы		
	1	Сетка С1-14	2	3.006.1-2.87.3-3
	2	С5-8	1	-112
		Детали		
	3	Петля УП1-6	2	1.400-9 вып.1
	4	Стержень арматурный Ст2	8	3.006.1-2.87.3-129
	5	Фиксатор Ф4	4	-129
ЛЗ3д-3		Сборочные единицы		
	6	Сетка С2-30-1	1	3.006.1-2.87.3-24
	7	С4-85	2	-104
ЛЗ3д-5		Сборочные единицы		
	6	Сетка С2-30-3	1	3.006.1-2.87.3-24
	7	С4-85-1	2	-104
ЛЗ3д-8		Сборочные единицы		
	6	Сетка С2-30-4	1	3.006.1-2.87.3-24
	7	С4-85-2	2	-104

Нач. отд.	Бродский	
Н. контр.	Уманцева	
Гл. спец.	Коротецкий	
Рук. гр.	Чумакова	
Вед. инж.	Уманцева	
Проверил	Уманцева	
Ст. техн.	Литвиненко	

3.006.1-2.87.1-97

Лоток ЛЗ3д-3... ЛЗ3д-8. Армирование

Стадия	Лист	Листов
Р		1

Харьковский Промстройниипроект

Инв. № подл. | Подпись и дата | Взам. инв. №

План лотка

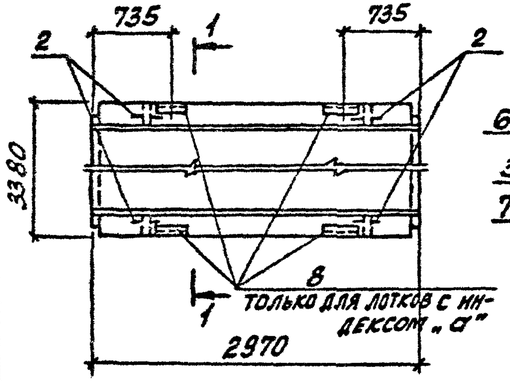

1-1 повернуто
Схема армирования

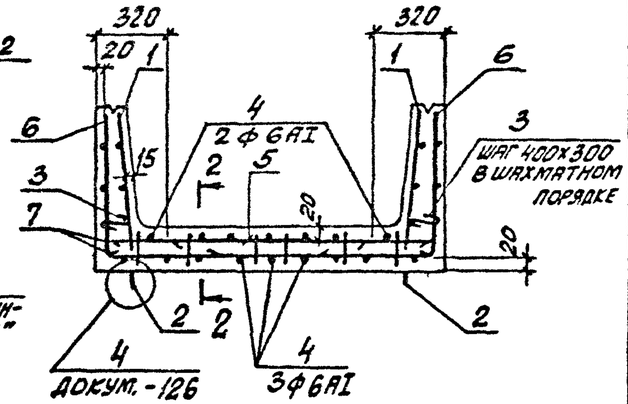

План раскладки верхних и угловых сеток

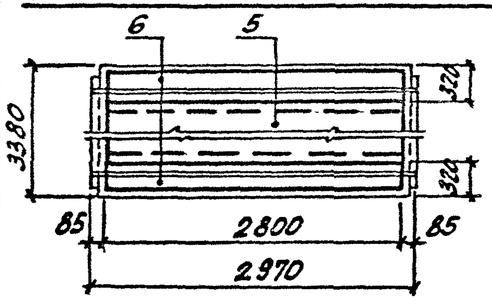

2-2

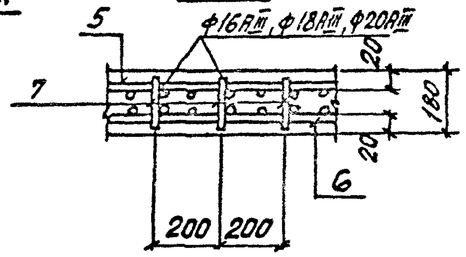

Марка лотка	Поз.	Наименование	Кол.	Обозначение документа
Для всех марок		Документация		
		Техническое описание		3.006.1-2.87.1 ТО
		Опалубочный чертеж		3.006.1-2.87.1-95
		Ведомость расхода стали		3.006.1-2.87.1 РС
		Сборочные единицы		
	1	Сетка С1-6	2	3.006.1-2.87.3-2
		Детали		
	2	Петля УП1-12	4	1.400-9 вып.1
	3	Стержень арматурный Ст 2	40	3.006.1-2.87.3-129
	4	Ст 5	5	-129

Марка лотка	Поз.	Наименование	Кол.	Обозначение документа
Л33-11		Сборочные единицы		
	5	Сетка С2-13-3	1	3.006.1-2.87.3-12
	6	С4-38-3	2	-64
	7	Каркас Кр3-3	16	-115
Л33-12		Сборочные единицы		
	5	Сетка С2-13-4	1	3.006.1-2.87.3-12
	6	С4-38-4	2	-64
	7	Каркас Кр3	16	-115
Л33-15		Сборочные единицы		
	5	Сетка С2-13-5	1	3.006.1-2.87.3-12
	6	С4-38-4	2	-64
	7	Каркас Кр3-1	16	-115
Л33-11а		Сборочные единицы		
	5	Сетка С2-13-3	1	3.006.1-2.87.3-12
	6	С4-38-3	2	-64
	7	Каркас Кр3-3	16	-115
	8	Изделие закладное м2	4	-118
Л33-12а		Сборочные единицы		
	5	Сетка С2-13-4	1	3.006.1-2.87.3-12
	6	С4-38-4	2	-64
	7	Каркас Кр3	16	-115
	8	Изделие закладное м2	4	-118
Л33-15а		Сборочные единицы		
	5	Сетка С2-13-5	1	3.006.1-2.87.3-12
	6	С4-38-4	2	-64
	7	Каркас Кр3-1	16	-115
	8	Изделие закладное м2	4	-118

Взам. инв. № | Подпись и дата | Инв. № подл.

Нач. отд.	Бродский		
Н. контр.	Уманцева		
Гл. спец.	Коротецкий		
Рук. гр.	Чумакова		
Вед. инж.	Уманцева		
Проверил	Уманцева		
Ст. техн.	Литвиненко		

3.006.1-2.87.1-98

Лоток Л33-11... Л33-15; Л33-11а... Л33-15а
Армирование

Стадия	Лист	Листов
Р		1

Харьковский Промстройниипроект

22991-02 59 Формат А3

План лотка

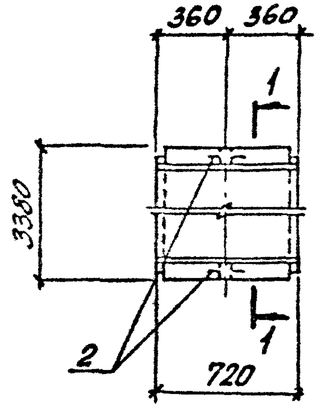

1-1 повернуто

Схема армирования

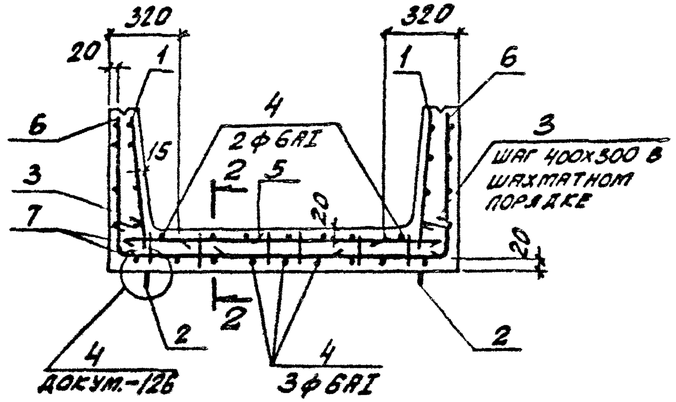

План раскладки верхних и угловых сеток

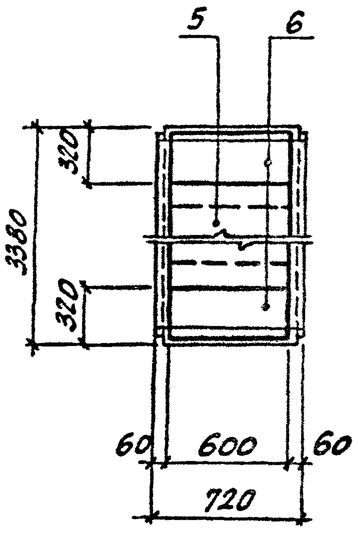

2-2

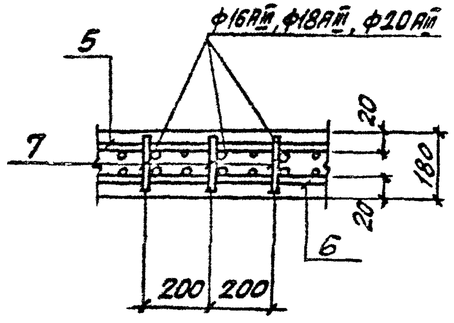

Марка лотка	Поз.	Наименование	Кол.	Обозначение документа
Для всех марок		Документация		
		Техническое описание		3.006.1-2.87.1 ТО
		Опалубочный чертеж		3.006.1-2.87.1-95
		Ведомость расхода стали		3.006.1-2.87.1 РС
		Сборочные единицы		
	1	Сетка С1-14	2	3.006.1-2.87.3-3
		Детали		
	2	Петля УП1-6	2	1.400-9 вып.1
	3	Стержень арматурный Ст.Е	8	3.006.1-2.87.3-129
	4	Ст.6	5	-129
Л33д-11		Сборочные единицы		
	5	Сетка С2-29-3	1	3.006.1-2.87.3-23
	6	С4-85-3	2	-104
	7	Каркас Кр3-3	4	-115
Л33д-12		Сборочные единицы		
	5	Сетка С2-29-4	1	3.006.1-2.87.3-23
	6	С4-85-4	2	-104
	7	Каркас Кр3	4	-115
Л33д-15		Сборочные единицы		
	5	Сетка С2-29-5	1	3.006.1-2.87.3-23
	6	С4-85-4	2	-104
	7	Каркас Кр3-1	4	-115

Нач.отд.	Бродский		
Н.контр.	Уманцева		
Гл.спец.	Коротецкий		
Рук.гр.	Чумакова		
Вед.инж.	Уманцева		
Проверил	Уманцева		
Ст.техн.	Литвиненко		

3.006.1-2.87.1-99

Лоток Л33д-11... Л33д-15. Армирование

Стадия	Лист	Листов
Р		1

ХАРЬКОВСКИЙ ПРОМСТРОЙНИИПРОЕКТ

22991-02 60

Формат А3

Инв.№ подл. | Подпись и дата | Взам. инв.№

Лоток Л34-3...Л34-15; Л34-3а...Л34-15а

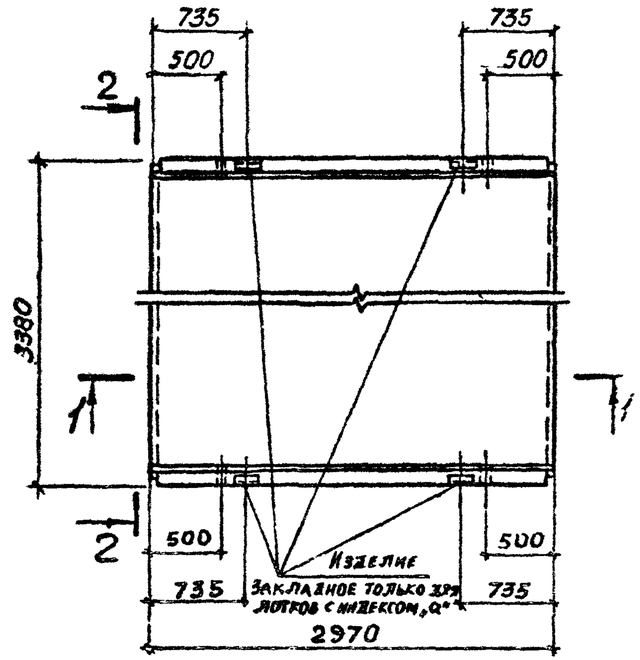

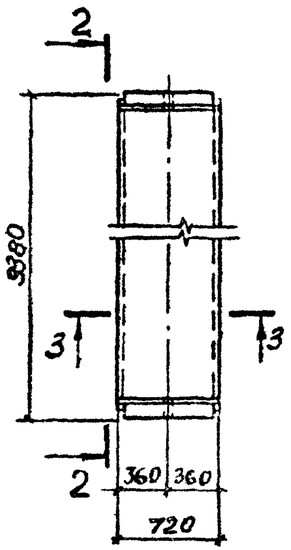

Лоток Л34g-3...Л34g-15

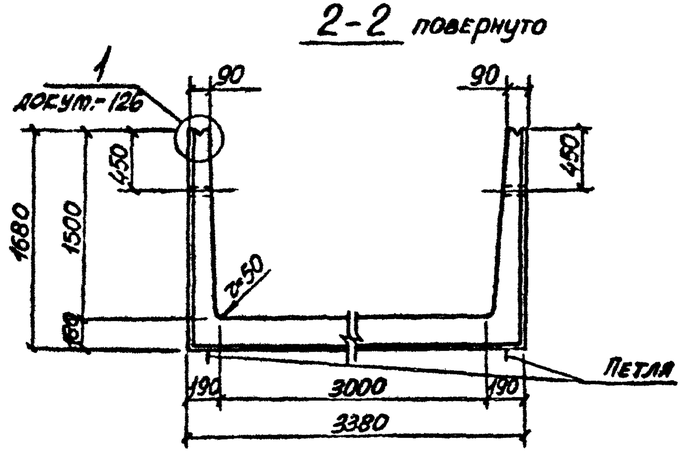

Марка лотка	Класс бетона	Объем бетона, м³	Масса, т
Л34-3; Л34-3а	В15	3,09	7,73
Л34-5; Л34-5а			
Л34-8; Л34-8а	В30		
Л34-11; Л34-11а			
Л34-12; Л34-12а			
Л34-15; Л34-15а			
Л34g-3	В15	0,77	1,93
Л34g-5			
Л34g-8	В30		
Л34g-11			
Л34g-12			
Л34g-15			

1 – 1

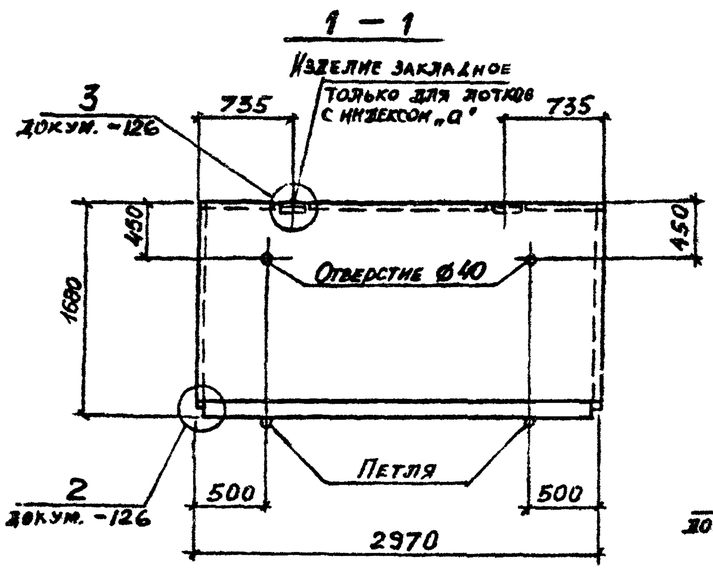

3 – 3

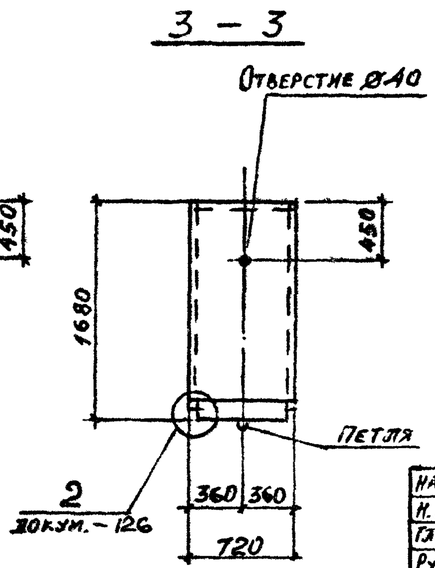

Нач. отд.	Бродский		
Н. контр.	Уманцева		
Гл. конст.	Коротецкий		
Рук. гр.	Чумакова		
Вед. инж.	Уманцева		
Проверил	Уманцева		
Инжен.	Фомичёв		

3.006.1-2.87.1-100

Лоток Л34,34g
Опалубочный чертеж.

Стадия	Лист	Листов
Р		1

Харьковский Промстройниипроект

Инв. № подл. | Подпись и дата | Взам. инв. №

План лотка

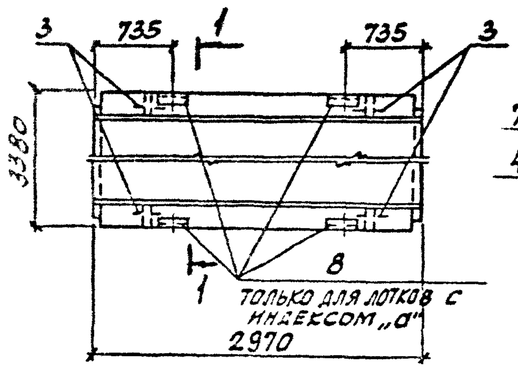

1-1 повернуто

Схема армирования

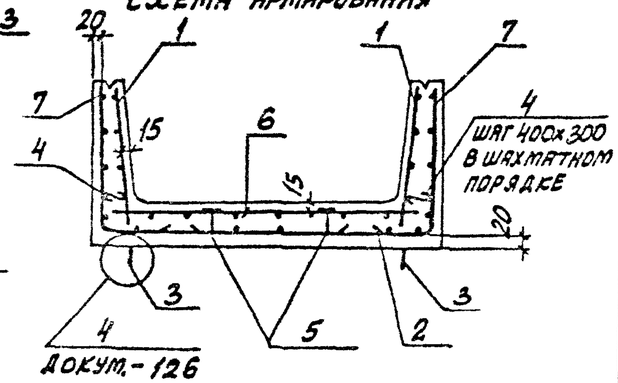

План раскладки нижних сеток

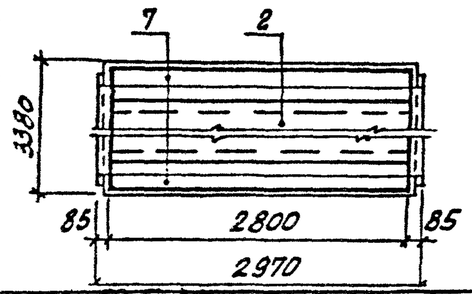

Марка лотка	Поз.	Наименование	Кол.	Обозначение документа
Для всех марок		Документация		
		Техническое описание		3.006.1-2.87.1 ТО
		Опалубочный чертеж		3.006.1-2.87.1-100
		Ведомость расхода стали		3.006.1-2.87.1 РС
		Схема фиксации сеток		3.006.1-2.87.1-127
		Сборочные единицы		
	1	Сетка С1-7	2	3.006.1-2.87.3-2
	2	С5-4	1	-111
		Детали		
	3	Петля НУП1	4	3.006.1-2.87.3-125
	4	Стержень арматурный Ст2	45	-129
	5	Фиксатор Ф 4	10	-129

Марка лотка	Поз.	Наименование	Кол.	Обозначение документа
Л34-3		Сборочные единицы		
	6	Сетка С2-14	1	3.006.1-2.87.3-13
	7	С4-43	2	-69
Л34-5		Сборочные единицы		
	6	Сетка С2-14-2	1	3.006.1-2.87.3-13
	7	С4-43-1	2	-69
Л34-8		Сборочные единицы		
	6	Сетка С2-14-4	1	3.006.1-2.87.3-13
	7	С4-43-2	2	-69
Л34-3а		Сборочные единицы		
	6	Сетка С2-14	1	3.006.1-2.87.3-13
	7	С4-43	2	-69
	8	Изделие закладное М2	4	-118
Л34-5а		Сборочные единицы		
	6	Сетка С2-14-2	1	3.006.1-2.87.3-13
	7	С4-43-1	2	-69
	8	Изделие закладное М2	4	-118
Л34-8а		Сборочные единицы		
	6	Сетка С2-14-4	1	3.006.1-2.87.3-13
	7	С4-43-2	2	-69
	8	Изделие закладное М2	4	-118

Инв. № подл. | Подпись и дата | Взам. инв. №

Нач. отд.	Бродский		
Н. контр.	Уманцева		
Гл. спец.	Коротецкий		
Рук. гр.	Чумакова		
Вед. инж.	Уманцева		
Проверил	Уманцева		
Ст. техн.	Литвиненко		

3.006.1-2.87.1-101

Лоток Л34-3...Л34-8; Л34-3а...Л34-8а. Армирование

Стадия	Лист	Листов
Р		1

Харьковский Промстройниипроект

План лотка

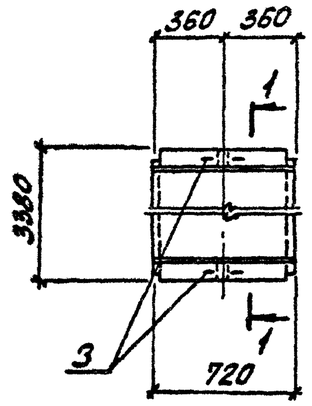

1-1 повернуто

Схема армирования

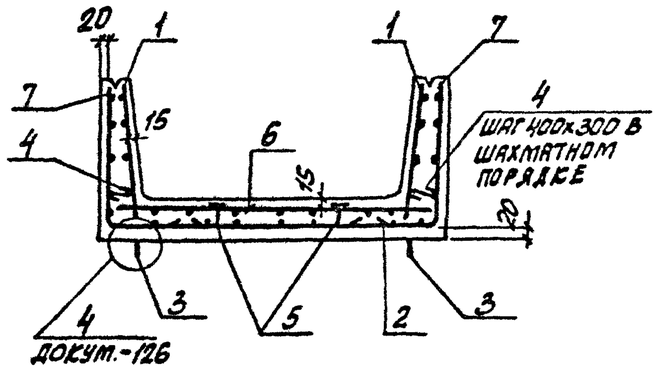

План раскладки нижних сеток

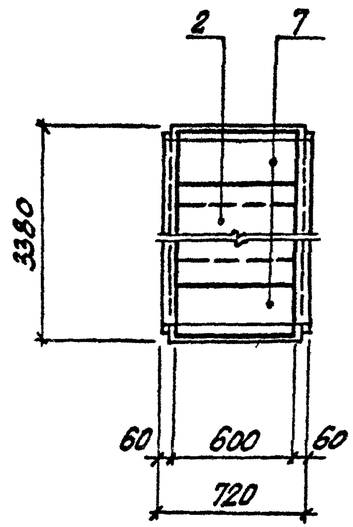

Марка лотка	Поз.	Наименование	Кол.	Обозначение документа
Для всех марок		Документация		
		Техническое описание		3.006.1-2.87.1 ТО
		Опалубочный чертеж		3.006.1-2.87.1-100
		Ведомость расхода стали		3.006.1-2.87.1 РС
		Схема фиксации сеток		3.006.1-2.87.1-127
		Сборочные единицы		
	1	Сетка С1-15	2	3.006.1-2.87.3 -3
	2	С5-8	1	-112
		Детали		
	3	Петля УП1-6	2	1.400-9 вып.1
	4	Стержень арматурный Ст2	10	3.006.1-2.87.3 -129
	5	Фиксатор Ф 4	4	-129
Л34д-3		Сборочные единицы		
	6	Сетка С2-30	1	3.006.1-2.87.3-24
	7	С4-90	2	-109
Л34д-5		Сборочные единицы		
	6	Сетка С2-30-2	1	3.006.1-2.87.3-24
	7	С4-90-1	2	-109
Л34д-8		Сборочные единицы		
	6	Сетка С2-30-4	1	3.006.1-2.87.3-24
	7	С4-90-2	2	-109

Нач. отд.	Бродский			3.006.1-2.87.1-102
Н. контр.	Уманцева			
Гл. спец.	Коротецкий			
Рук. гр.	Чумакова			Лоток Л34д-3... Л34д-8. Армирование
Вед. инж.	Уманцева			
Проверил	Уманцева			
Ст. техн.	Литвиненко			

Стадия	Лист	Листов
Р		1

Харьковский промстройниипроект

Взам. инв. № | Подпись и дата | Инв. № подл.

План лотка

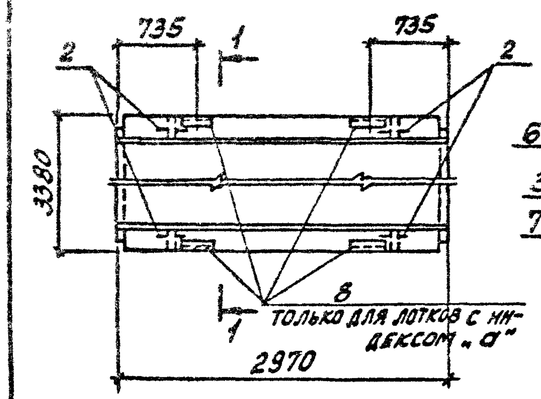

1-1 повернуто
Схема армирования

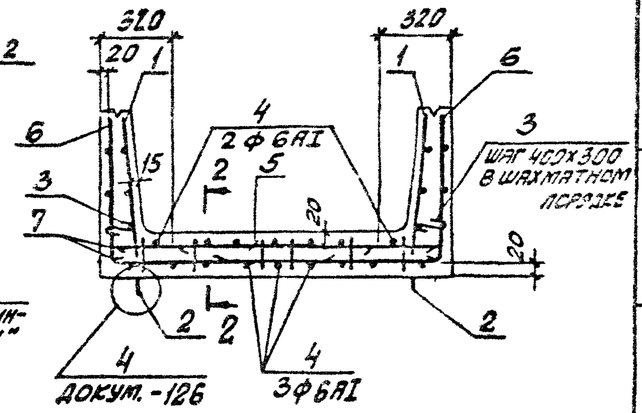

План раскладки верхних угловых сеток

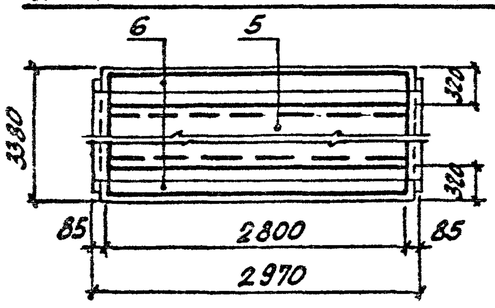

2-2

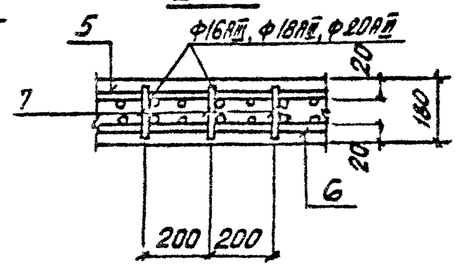

Марка лотка	Поз.	Наименование	Кол.	Обозначение документа
Для всех марок		Документация		
		Техническое описание		3.006.1-2.87.1 ТО
		Опалубочный чертеж		3.006.1-2.87.1-100
		Ведомость расхода стали		3.006.1-2.87.1 РС
		Сборочные единицы		
	1	Сетка С1-7	2	3.006.1-2.87.3-2
		Детали		
	2	Петля НУП1	4	3.006.1-2.87.3-125
	3	Стержень арматурный Ст 2	45	-129
	4	Ст 5	5	-129

Марка лотка	Поз.	Наименование	Кол.	Обозначение документа
Л34-11		Сборочные единицы		
	5	Сетка С2-13-3	1	3.006.1-2.87.3-12
	6	С4-43-3	2	-69
	7	Каркас Кр3-3	16	-115
Л34-12		Сборочные единицы		
	5	Сетка С2-13-4	1	3.006.1-2.87.3-12
	6	С4-43-4	2	-69
	7	Каркас Кр3	16	-115
Л34-15		Сборочные единицы		
	5	Сетка С2-13-4	1	3.006.1-2.87.3-12
	6	С4-43-4	2	-69
	7	Каркас Кр3-1	16	-115
Л34-11а		Сборочные единицы		
	5	Сетка С2-13-3	1	3.006.1-2.87.3-12
	6	С4-43-3	2	-69
	7	Каркас Кр3-3	16	-115
	8	Изделие закладное М2	4	-118
Л34-12а		Сборочные единицы		
	5	Сетка С2-13-4	1	3.006.1-2.87.3-12
	6	С4-43-4	2	-69
	7	Каркас Кр3	16	-115
	8	Изделие закладное М2	4	-118
Л34-15а		Сборочные единицы		
	5	Сетка С2-13-4	1	3.006.1-2.87.3-12
	6	С4-43-4	2	-69
	7	Каркас Кр3-1	16	-115
	8	Изделие закладное М2	4	-118

Взам. инв. № | Подпись и дата | Инв. № подл.

Нач. отд.	Бродский		3.006.1-2.87.1-103
Н. контр.	Уманцева		
Гл. спец.	Коротецкий		
Рук. гр.	Чумакова		
Вед. инж.	Уманцева		Лоток Л34-11...Л34-15; Л34-12а...Л34-15а Армирование
Проверил	Уманцева		Стадия Р; Лист; Листов 1
Ст. техн.	Литвиненко		Харьковский Промстройниипроект

План лотка

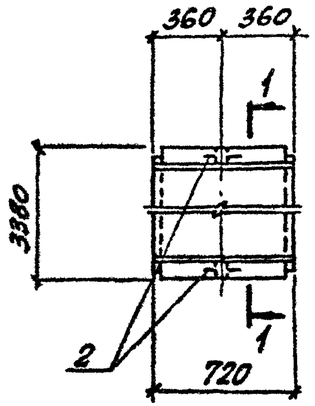

1-1 повернуто

Схема армирования

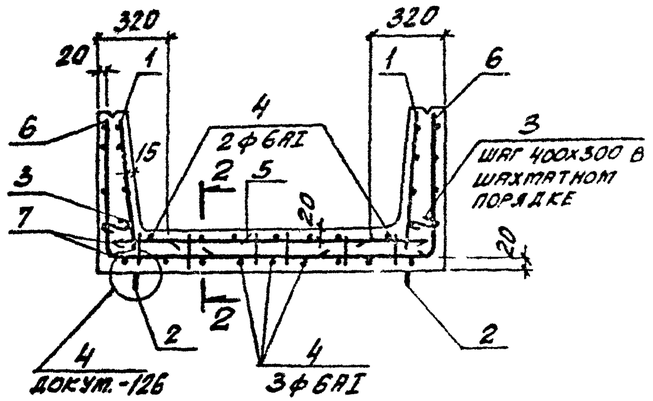

2-2

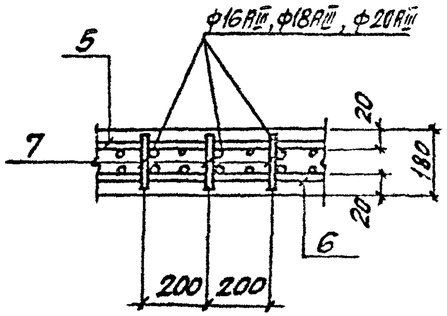

План раскладки верхних и угловых сеток

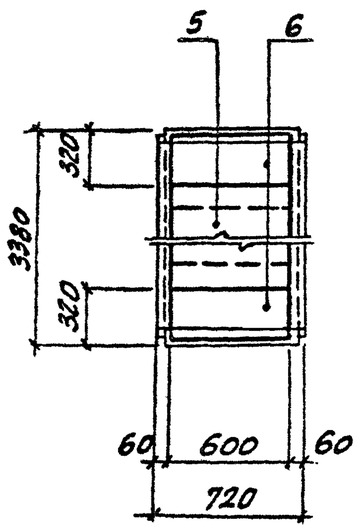

Марка лотка	Поз.	Наименование	Кол.	Обозначение документа
Для всех марок		Документация		
		Техническое описание		3.006.1-2.87.1 ТО
		Опалубочный чертеж		3.006.1-2.87.1-100
		Ведомость расхода стали		3.006.1-2.87.1 РС
		Сборочные единицы		
	1	Сетка С1-15	2	3.006.1-2.87.3-3
		Деталк		
	2	Петля УП1-6	2	1.400-9 вып.1
	3	Стержень арматурный Ст 2	10	3.006.1-2.87.3-129
	4	Ст6	5	-129
Л34д-11		Сборочные единицы		
	5	Сетка С2-29-3	1	3.006.1-2.87.3-23
	6	С4-90-3	2	-109
	7	Каркас Кр3-3	4	-115
Л34д-12		Сборочные единицы		
	5	Сетка С2-29-4	1	3.006.1-2.87.3-23
	6	С4-90-4	2	-109
	7	Каркас Кр3	4	-115
Л34д-15		Сборочные единицы		
	5	Сетка С2-29-4	1	3.006.1-2.87.3-23
	6	С4-90-4	2	-109
	7	Каркас Кр3-1	4	-115

Нач. отд.	Бродский		3.006.1-2.87.1-104
Н. контр.	Уманцева		
Гл. спец.	Коротецкий		
Рук. гр.	Чумакова		Лоток Л34д-11... Л34д-15. Армирование
Вед. инж.	Уманцева		Стадия: Р; Лист: ; Листов: 1
Проверил	Уманцева		Харьковский Промстройниипроект
Ст. техн.	Антоненко		

Инв. № подл. | Подпись и дата | Взам. инв. №

Лоток Л35-3...Л35-15; Л35-3а...Л35-15а

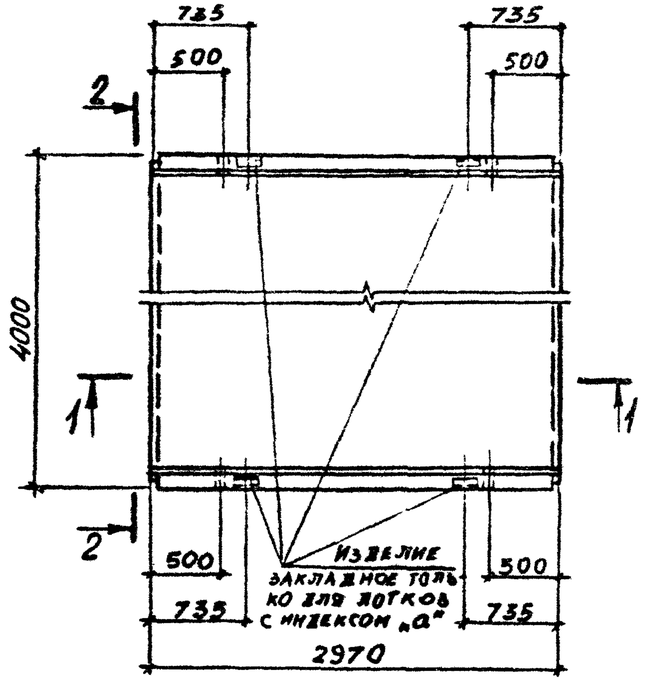

Лоток Л35д-3...Л35д-15

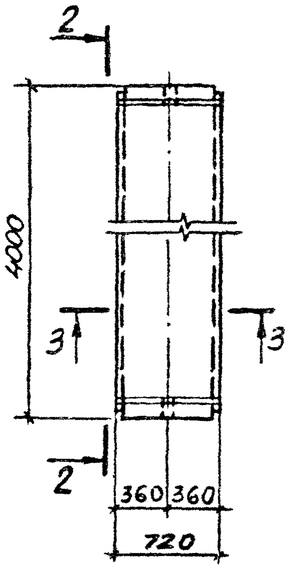

2-2 повернуто

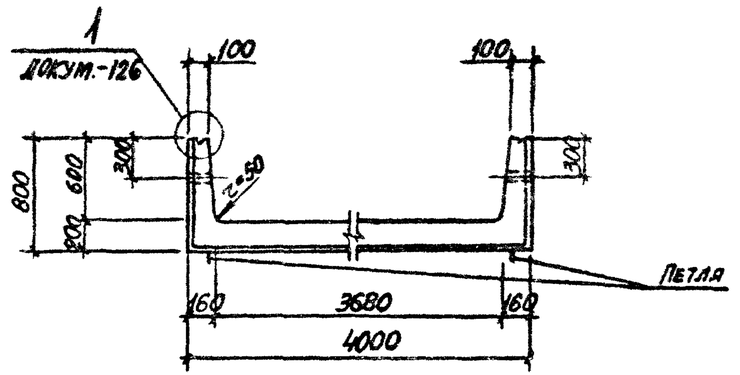

Марка лотка	Класс бетона	Объем бетона, м3	Масса, т
Л35-3; Л35-3а	В15	2,88	7,20
Л35-5; Л35-5а	В25		
Л35-8; Л35-8а	В30		
Л35-11; Л35-11а			
Л35-12; Л35-12а			
Л35-15; Л35-15а			
Л35д-3	В15	0,72	1,80
Л35д-5	В25		
Л35д-8	В30		
Л35д-11			
Л35д-12			
Л35д-15			

1-1

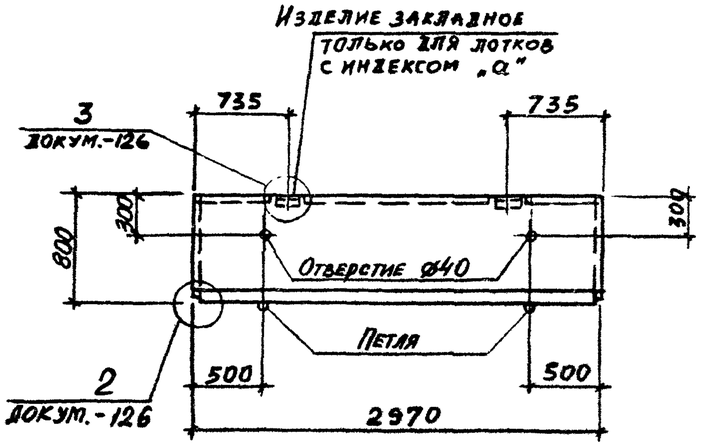

3-3

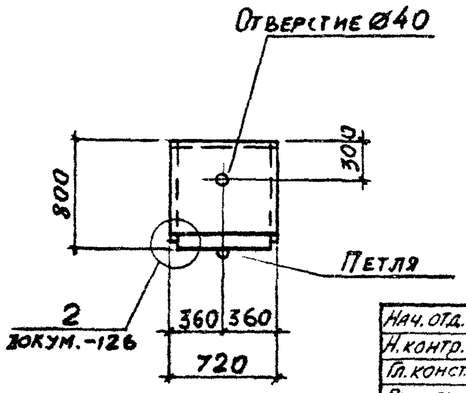

Нач. отд.	Бродский		
Н. контр.	Уманцева		
Гл. конст.	Коротецкий		
Рук. гр.	Чумакова		
Вед. инж.	Уманцева		
Проверил	Уманцева		
Инженер	Камышова		

3.006.1-2.87.1-105

Лоток Л35,Л35д. Опалубочный чертеж

Стадия	Лист	Листов
Р		1

Харьковский Промстройниипроект

Инв. № подл. | Подпись и дата | Взам. инв. №

22991-02 66

Формат А3

План лотка

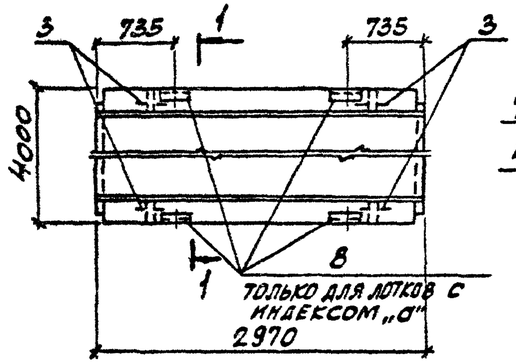

1-1 повернуто

Схема армирования

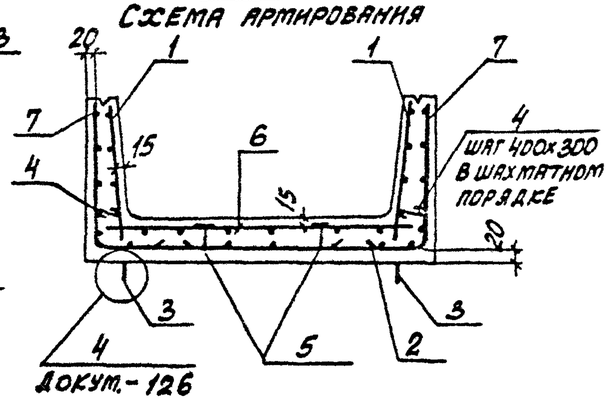

План раскладки нижних сеток

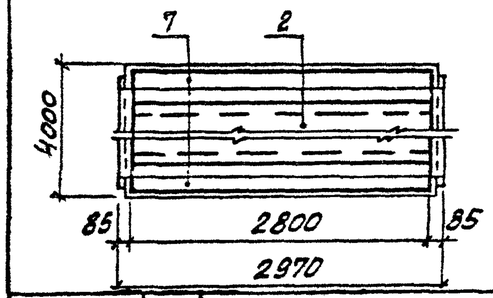

Марка лотка	Поз.	Наименование	Кол.	Обозначение документа
Для всех марок		Документация		
		Техническое описание		3.006.1-2.87.1 ТО
		Опалубочный чертеж		3.006.1-2.87.1-105
		Ведомость расхода стали		3.006.1-2.87.1 РС
		Схема фиксации сеток		3.006.1-2.87.1-127
		Сборочные единицы		
	1	Сетка С1-8	2	3.006.1-2.87. 3-2
	2	С5-5	1	-111
		Детали		
	3	Петля УП1-12	4	1.400-9 вып.1
	4	Стержень арматурный Ст1	20	3.006.1-2.87.3-129
	5	Фиксатор Ф 5	10	-129

Марка лотка	Поз.	Наименование	Кол.	Обозначение документа
Л35-3		Сборочные единицы		
	6	Сетка С2-15-1	1	3.006.1-2.87.3-14
	7	С4-39	2	-65
Л35-5		Сборочные единицы		
	6	Сетка С2-15-4	1	3.006.1-2.87.3-14
	7	С4-39-1	2	-65
Л35-3а		Сборочные единицы		
	6	Сетка С2-15-1	1	3.006.1-2.87.3-14
	7	С4-39	2	-65
	8	Изделие закладное М2	4	-118
Л35-5а		Сборочные единицы		
	6	Сетка С2-15-4	1	3.006.1-2.87.3-14
	7	С4-39-1	2	-65
	8	Изделие закладное М2	4	-118

Инв. № подл. | Подпись и дата | Взам. инв. №

Нач. отд.	Бродский		
Н. контр.	Уманцева		
Гл. спец.	Коротецкий		
Рук. гр.	Чумакова		
Вед. инж.	Уманцева		
Проверил	Уманцева		
Ст. техн.	Литвиненко		

3.006.1-2.87.1-106

Лоток Л35-3, Л35-5, Л35-3а, Л35-5а. Армирование

Стадия	Лист	Листов
Р		1

Харьковский Промстройниипроект

Лоток Л35-3...Л35-15; Л35-3а...Л35-15а

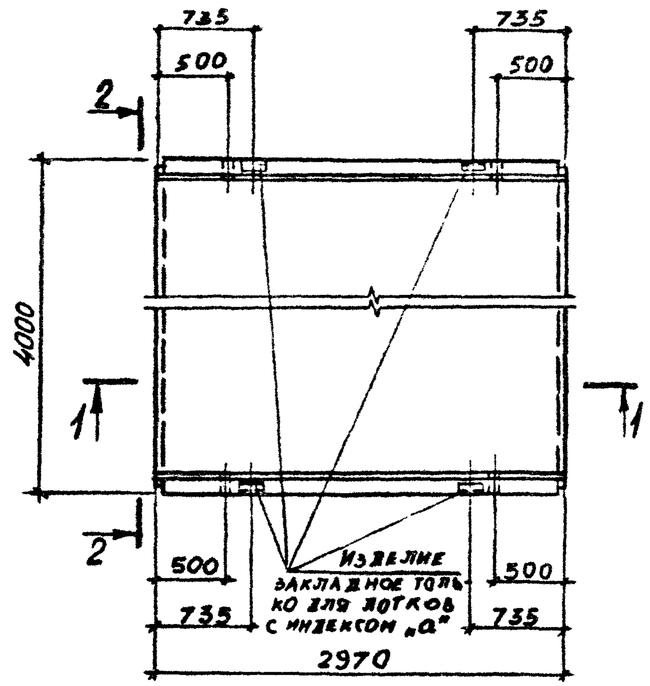

Лоток Л35д-3...Л35д-15

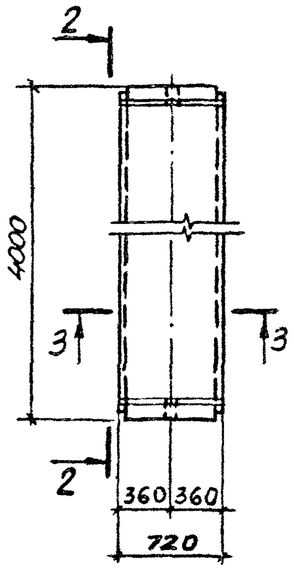

2-2 повернуто

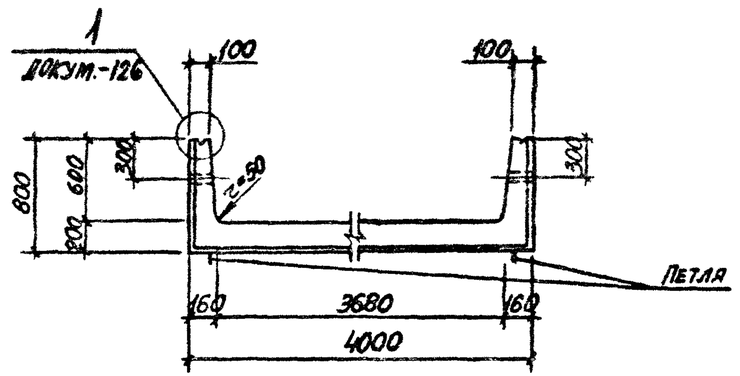

Марка лотка	Класс бетона	Объем бетона, м³	Масса, т
Л35-3; Л35-3а	В15	2,88	7,20
Л35-5; Л35-5а	В25		
Л35-8; Л35-8а	В30		
Л35-11; Л35-11а			
Л35-12; Л35-12а			
Л35-15; Л35-15а			
Л35д-3	В15	0,72	1,80
Л35д-5	В25		
Л35д-8	В30		
Л35д-11			
Л35д-12			
Л35д-15			

1 - 1

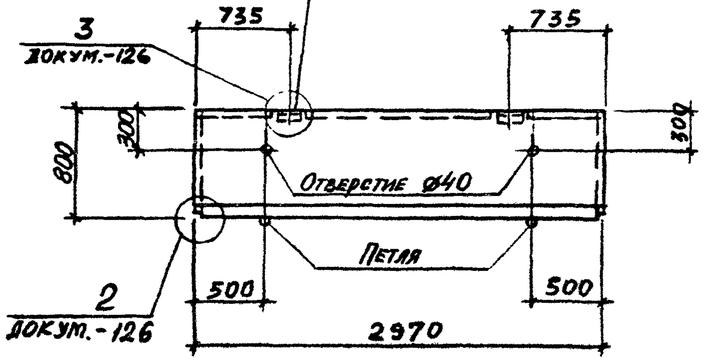

3 -- 3

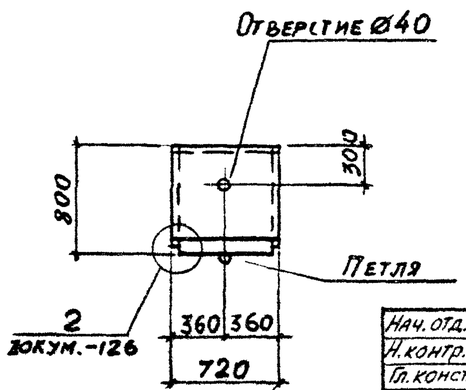

Нач. отд.	Бродский		
Н. контр.	Уманцева		
Гл. конст.	Коротецкий		
Рук. гр.	Чумакова		
Вед. инж.	Уманцева		
Проверил	Уманцева		
Инженер	Камышова		

3.006.1-2.87.1-105

Лоток Л35,Л35д. Опалубочный чертеж

Стадия	Лист	Листов
Р		1

Харьковский Промстройниипроект

Инв. № подл. | Подпись и дата | Взам. инв. №

22991-02 66

Формат А3

План лотка

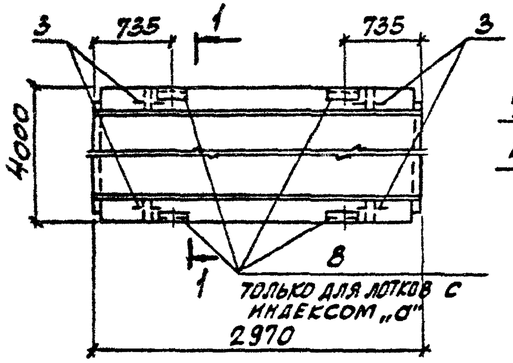

1-1 повернуто

Схема армирования

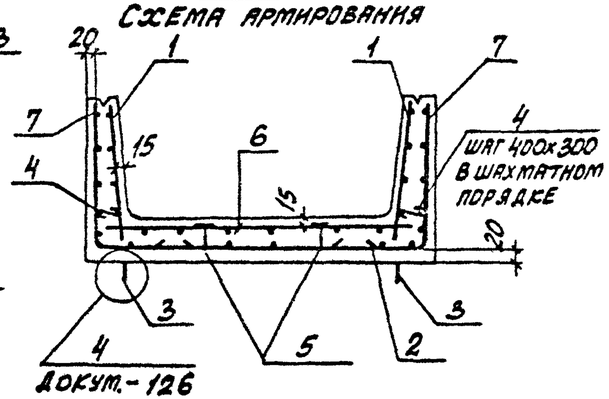

План раскладки нижних сеток

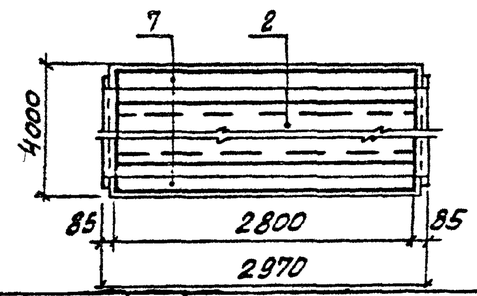

Марка лотка	Поз.	Наименование	Кол.	Обозначение документа
Для всех марок		Документация		
		Техническое описание		3.006.1-2.87.1 ТО
		Опалубочный чертеж		3.006.1-2.87.1-105
		Ведомость расхода стали		3.006.1-2.87.1 РС
		Схема фиксации сеток		3.006.1-2.87.1-127
		Сборочные единицы		
	1	Сетка С1-8	2	3.006.1-2.87.3-2
	2	С5-5	1	-111
		Детали		
	3	Петля УП1-12	4	1.400-9 вып.1
	4	Стержень арматурный Ст1	20	3.006.1-2.87.3-129
	5	Фиксатор Ф 5	10	-129

Марка лотка	Поз.	Наименование	Кол.	Обозначение документа
Л35-3		Сборочные единицы		
	6	Сетка С2-15-1	1	3.006.1-2.87.3-14
	7	С4-39	2	-65
Л35-5		Сборочные единицы		
	6	Сетка С2-15-4	1	3.006.1-2.87.3-14
	7	С4-39-1	2	-65
Л35-3а		Сборочные единицы		
	6	Сетка С2-15-1	1	3.006.1-2.87.3-14
	7	С4-39	2	-65
	8	Изделие закладное М2	4	-118
Л35-5а		Сборочные единицы		
	6	Сетка С2-15-4	1	3.006.1-2.87.3-14
	7	С4-39-1	2	-65
	8	Изделие закладное М2	4	-118

Взам. инв. № | Подпись и дата | Инв. № подл.

Нач. отд.	Бровкин		
Н. контр.	Уманцева		
Гл. спец.	Коротецкий		
Рук. гр.	Чумакова		
Вед. инж.	Уманцева		
Проверил	Уманцева		
Ст. техн.	Липникене		

3.006.1-2.87.1-106

Лоток Л35-3, Л35-5; Л35-3а, Л35-5а. Армирование

Стадия	Лист	Листов
Р		1

Харьковский Промстройниипроект

План лотка

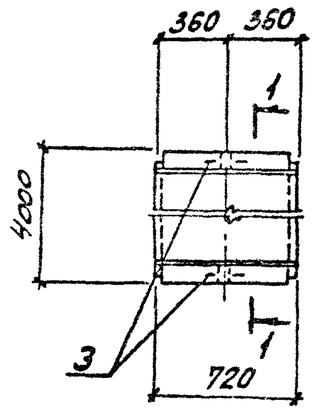

1-1 повернуто

Схема армирования

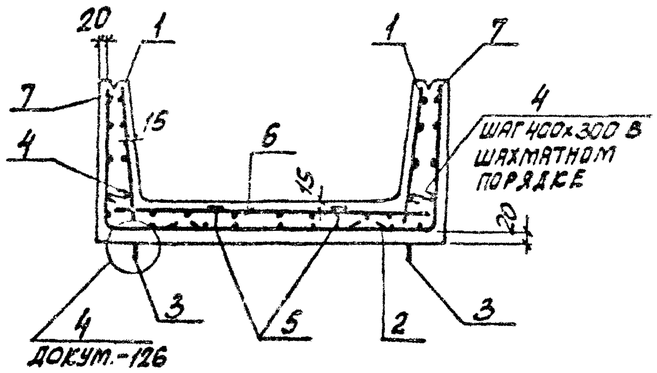

План раскладки нижних сеток

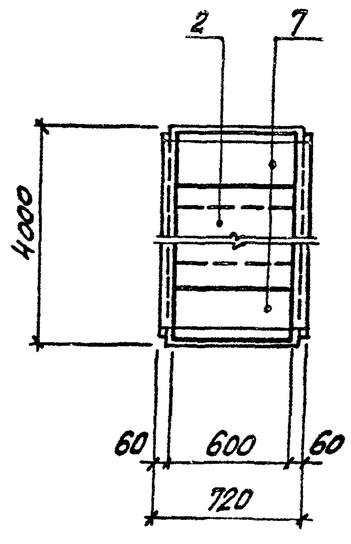

Марка лотка	Поз.	Наименование	Кол.	Обозначение документа
Для всех марок		Документация		
		Техническое описание		3.006.1-2.87.1 ТО
		Опалубочный чертеж		3.006.1-2.87.1-105
		Ведомость расхода стали		3.006.1-2.87.1 РС
		Схема фиксации сеток		3.006.1-2.87.1-127
		Сборочные единицы		
	1	Сетка С1-12	2	3.006.1-2.87.3-3
	2	С5-9	1	-112
		Детали		
	3	Петля УП1-6	2	1.400-9 вып. 1
	4	Стержень арматурный Ст1	6	3.006.1-2.87.3-129
	5	Фиксатор Ф 5	4	-129
Л35д-3		Сборочные единицы		
	6	Сетка С2-31-3	1	3.006.1-2.87.3-25
	7	С4-86	2	-105
Л35д-5		Сборочные единицы		
	6	Сетка С2-31-4	1	3.006.1-2.87.3-25
	7	С4-86-1	2	-105

Нач. отд.	Бродский		3.006.1-2.87.1-107	
Н. контр.	Уманцева			
Гл. спец.	Коротецкий			
Рук. гр.	Чумакова			
Вед. инж.	Уманцева		Лоток Л35д-3, Л35д-5. Армирование	Стадия: Р; Лист: ; Листов: 1
Проверил	Уманцева			Харьковский Промстройниипроект
Ст. техн.	Литвиненко			

Инв. № подл. | Подпись и дата | Взам. инв. №

План лотка

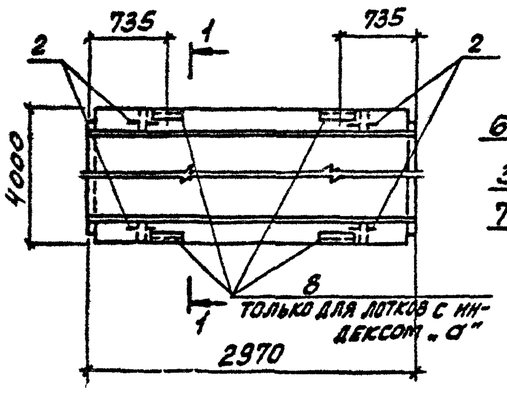

1-1 повернуто
Схема армирования

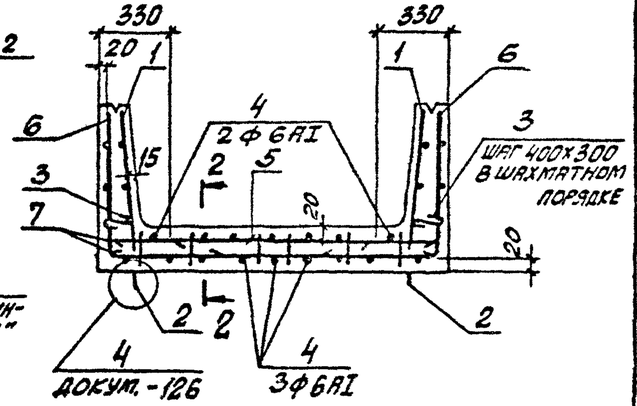

План раскладки верхних угловых сеток

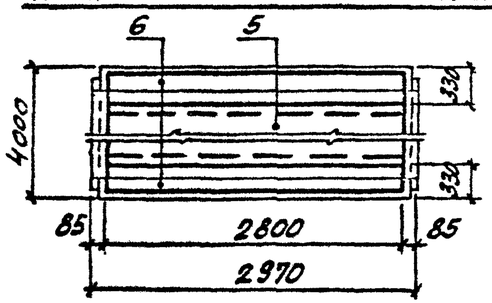

2-2

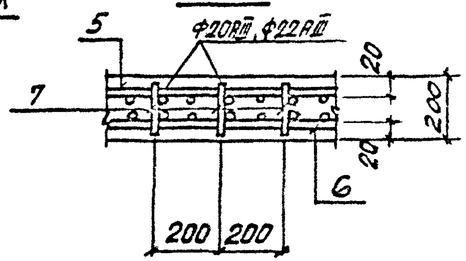

Марка лотка	Поз.	Наименование	Кол.	Обозначение документа
Л35-8		Сборочные единицы		
	5	Сетка С2-14-4	1	3.006.1-2.87.3-13
	6	С4-39-2	2	-65
	7	Каркас Кр4	16	-116
Л35-11		Сборочные единицы		
	5	Сетка С2-14-5	1	3.006.1-2.87.3-13
	6	С4-39-3	2	-65
	7	Каркас Кр5	16	-117
Л35-8а		Сборочные единицы		
	5	Сетка С2-14-4	1	3.006.1-2.87.3-13
	6	С4-39-2	2	-65
	7	Каркас Кр4	16	-116
	8	Изделие закладное М2	4	-118
Л35-11а		Сборочные единицы		
	5	Сетка С2-14-5	1	3.006.1-2.87.3-13
	6	С4-39-3	2	-65
	7	Каркас Кр5	16	-117
	8	Изделие закладное М2	4	-118

Марка лотка	Поз.	Наименование	Кол.	Обозначение документа
Для всех марок		Документация		
		Техническое описание		3.006.1-2.87.1 ТО
		Опалубочный чертеж		3.006.1-2.87.1-105
		Ведомость расхода стали		3.006.1-2.87.1 РС
		Сборочные единицы		
	1	Сетка С1-8	2	3.006.1-2.87.3-2
		Деталн		
	2	Петля УП1-12	4	1.400-9 вып.1
	3	Стержень арматурный Ст1	20	3.006.1-2.87.3-129
	4	Ст5	5	-129

Взам. инв. № | Подпись и дата | Инв. № подл.

Нач. отд.	Бродский		
Н. контр.	Уманцева		
Гл. спец.	Коротецкий		
Рук. гр.	Чумакова		
Вед. инж.	Уманцева		
Проверил	Уманцева		
Ст. техн.	Литвиненко		

3.006.1-2.87.1-108

Лоток Л35-8, Л35-11, Л35-8а, Л35-11а. Армирование

Стадия	Лист	Листов
Р		1

Харьковский Промстройниипроект

План лотка

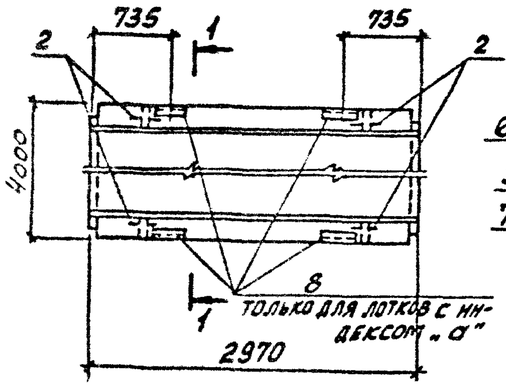

1-1 повернуто

Схема армирования

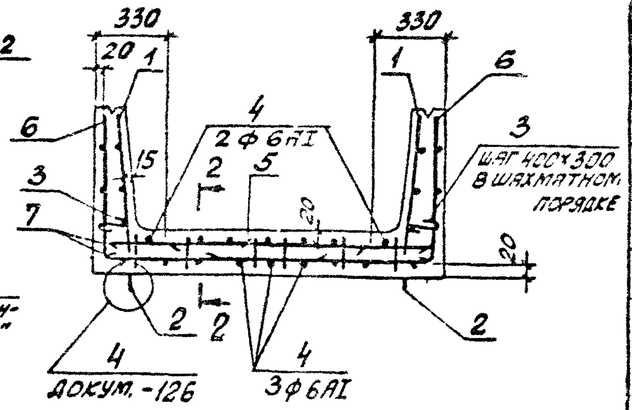

План раскладки верхних и угловых сеток

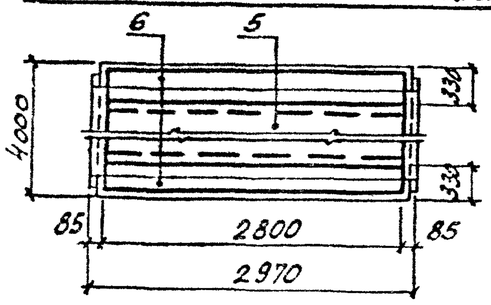

2-2

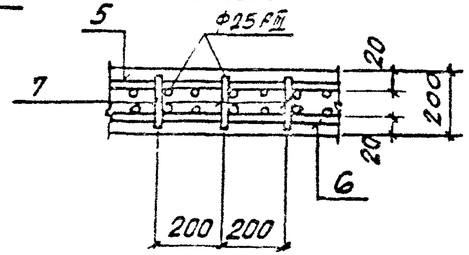

Марка лотка	Поз.	Наименование	Кол.	Обозначение документа
Для всех марок		Документация		
		Техническое описание		3.006.1-2.87.1 ТО
		Опалубочный чертеж		3.006.1-2.87.1-105
		Ведомость расхода стали		3.006.1-2.87.1 РС
		Сборочные единицы		
	1	Сетка С1-8	2	3.006.1-2.87.3-2
		Детали		
	2	Петля УП1-12	4	1.400-9 вып.1
	3	Стержень арматурный Ст 1	20	3.006.1-2.87.3-129
	4	Ст 5	5	-129

Марка лотка	Поз.	Наименование	Кол.	Обозначение документа
Л35-12		Сборочные единицы		
	5	Сетка С2-14-5	1	3.006.1-2.87.3-13
	6	С4-39-3	2	-65
	7	Каркас Кр5-1	16	-117
Л35-15		Сборочные единицы		
	5	Сетка С2-14-6	1	3.006.1-2.87.3-13
	6	С4-39-4	2	-65
	7	Каркас Кр5-1	16	-117
Л35-12а		Сборочные единицы		
	5	Сетка С2-14-5	1	3.006.1-2.87.3-13
	6	С4-39-3	2	-65
	7	Каркас Кр5-1	16	-117
	8	Изделие закладное М2	4	-118
Л35-15а		Сборочные единицы		
	5	Сетка С2-14-6	1	3.006.1-2.87.3-13
	6	С4-39-4	2	-65
	7	Каркас Кр5-1	16	-117
	8	Изделие закладное М2	4	-118

Инв. № подл. | Подпись и дата | Взам. инв. №

Нач. отд.	Бродский		
Н. контр.	Уманцева		
Гл. спец.	Коротецкий		
Рук. гр.	Чумакова		
Вед. инж.	Уманцева		
Проверил	Уманцева		
Ст. техн.	Литвиненко		

3.006.1-2.87.1-109

Лоток Л35-12, Л35-15; Л35-12а, Л35-15а. Армирование

Стадия	Лист	Листов
Р		1

Харьковский Промстройниипроект

22991-02 70

Формат А3

План лотка

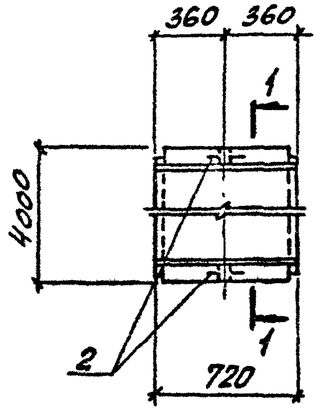

1-1 повернуто

Схема армирования

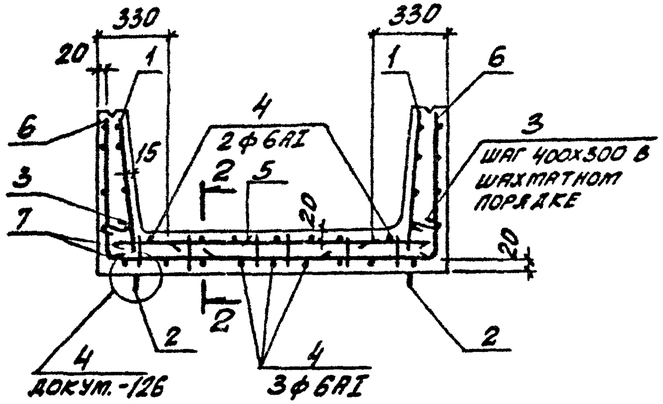

План раскладки верхних и угловых сеток

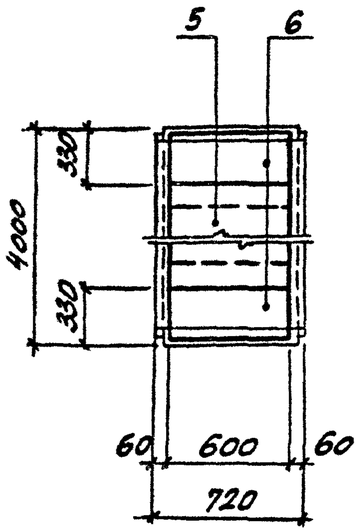

2-2

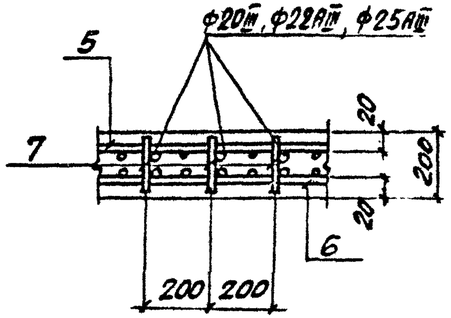

Марка лотка	Поз.	Наименование	Кол.	Обозначение документа
Для всех марок		Документация		
		Техническое описание		3.006.1-2.87.1 ТО
		Опалубочный чертеж		3.006.1-2.87.1-105
		Ведомость расхода стали		3.006.1-2.87.1 РС
		Сборочные единицы		
	1	Сетка С1-12	2	3.006.1-2.87.3-3
		Детали		
	2	Петля УП1-6	2	1.400-9 вып.1
	3	Стержень арматурный Ст1	6	3.006.1-2.87.3-129
	4	Ст6	5	-129
Л35д-8		Сборочные единицы		
	5	Сетка С2-30-4	1	3.006.1-2.87.3 - 24
	6	С4-86-2	2	-105
	7	Каркас Кр4	4	-116
Л35д-11		Сборочные единицы		
	5	Сетка С2-30-5	1	3.006.1-2.87.3 - 24
	6	С4-86-3	2	-105
	7	Каркас Кр5	4	-116
Л35д-12		Сборочные единицы		
	5	Сетка С2-30-5	1	3.006.1-2.87.3 - 24
	6	С4-86-3	2	-105
	7	Каркас Кр5-1	4	-116
Л35д-15		Сборочные единицы		
	5	Сетка С2-30-6	1	3.006.1-2.87.3 - 24
	6	С4-86-4	2	-105
	7	Каркас Кр5-1	4	-116

Нач. отд.	Бродский		3.006.1-2.87.1-110
Н. контр.	Уманцева		
Гл. спец.	Коротецкий		
Рук. гр.	Чумакова		Лоток Л35 д-8 ... Л35 д-15. Армирование
Вед. инж.	Уманцева		Стадия Р; Лист; Листов 1
Проверил	Уманцева		Харьковский Промстройниипроект
Ст. техн.	Литвиненко		

Взам. инв. № | Подпись и дата | Инв. № подл.

Лоток Л36-3...Л36-15; Л36-3а...Л36-15а Лоток Л36д-3...Л36д-15

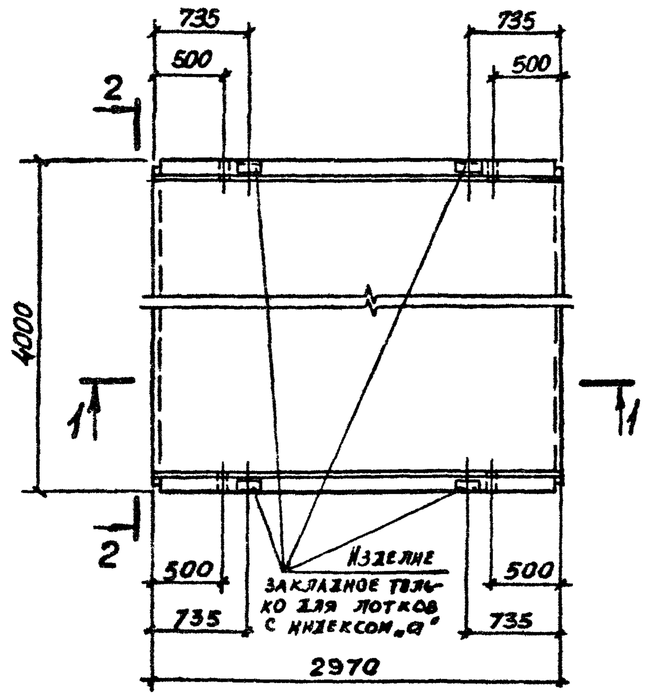

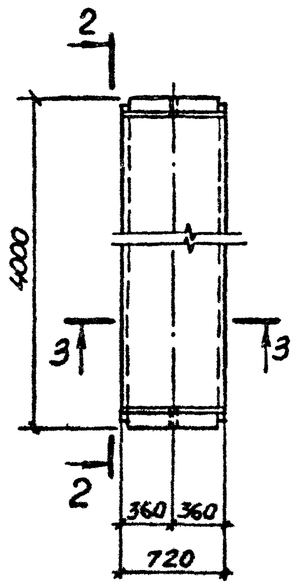

2-2 повернуто

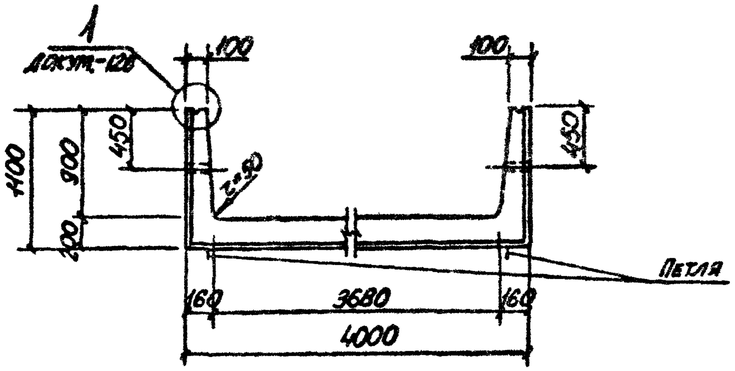

1-1

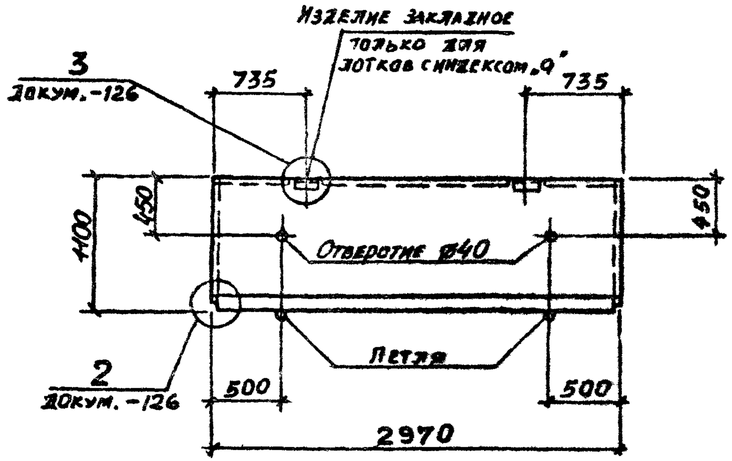

3-3

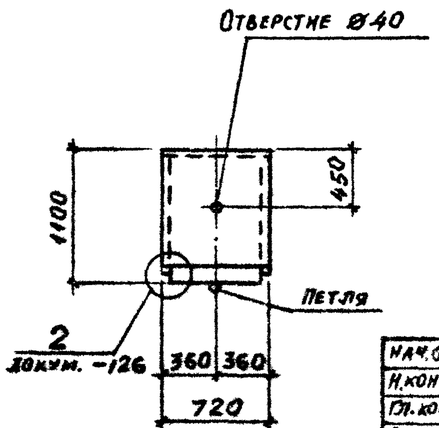

Марка лотка	Класс бетона	Объем бетона, м³	Масса, т
Л36-3; Л36-3а	В15	3,09	7,73
Л36-5; Л36-5а	В25		
Л36-8; Л36-8а	В30		
Л36-11; Л36-11а			
Л36-12; Л36-12а			
Л36-15; Л36-15а			
Л36д-3	В15	0,77	1,93
Л36д-5	В25		
Л36д-8	В30		
Л36д-11			
Л36д-12			
Л36д-15			

Нач. отд.	Бродский		
Н. контр.	Уманцева		
Гл. конст	Коротецкий		
Рук. гр.	Чумакова		
Вед. инж	Уманцева		
Проверил	Уманцева		
Инжен.	Фомичев		

3.006.1-2.87.1-111

Лоток Л36, Л36д
Опалубочный чертеж

Стадия	Лист	Листов
Р		1

Харьковский Промстройниипроект

Инв. № подл. | Подпись и дата | Взам. инв. №

План лотка

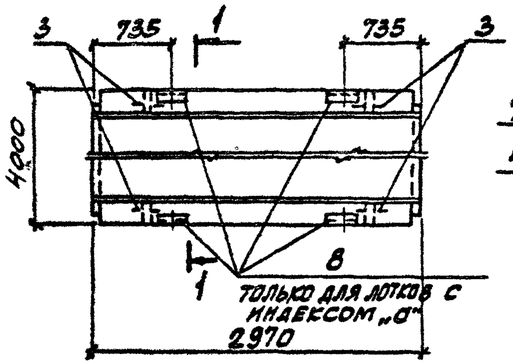

1-1 повернуто

Схема армирования

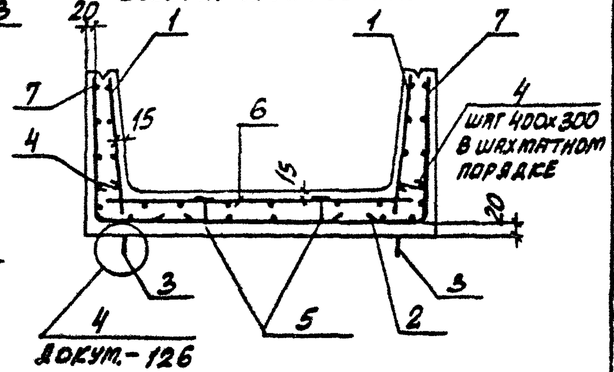

План раскладки нижних сеток

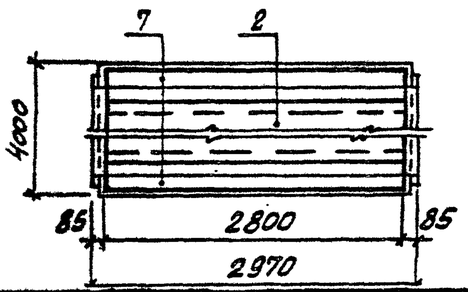

Марка лотка	Поз.	Наименование	Кол.	Обозначение документа
Для всех марок		Документация		
		Техническое описание		3.006.1-2.87.1 ТО
		Опалубочный чертеж		3.006.1-2.87.1-111
		Ведомость расхода стали		3.006.1-2.87.1 РС
		Схема фиксации сеток		3.006.1-2.87.1-127
		Сборочные единицы		
	1	Сетка С1-9	2	3.006.1-2.87.3-2
	2	С5-5	1	-111
		Детали		
	3	Петля КУП1	4	3.006.1-2.87.3 -125
	4	Стержень арматурный Ст1	30	-129
	5	Фиксатор Ф 5	10	-129

Марка лотка	Поз.	Наименование	Кол.	Обозначение документа
Л36-3		Сборочные единицы		
	6	Сетка С2-15-2	1	3.006.1-2.87.3-14
	7	С4-40	2	-66
Л36-5		Сборочные единицы		
	6	Сетка С2-15-3	1	3.006.1-2.87.3-14
	7	С4-40	2	-66
Л36-8		Сборочные единицы		
	6	Сетка С2-15-5	1	3.006.1-2.87.3-14
	7	С4-40-1	2	-66
Л36-3а		Сборочные единицы		
	6	Сетка С2-15-2	1	3.006.1-2.87.3-14
	7	С4-40	2	-66
	8	Изделие закладное М2	4	-118
Л36-5а		Сборочные единицы		
	6	Сетка С2-15-3	1	3.006.1-2.87.3-14
	7	С4-40	2	-66
	8	Изделие закладное М2	4	-118
Л36-8а		Сборочные единицы		
	6	Сетка С2-15-5	1	3.006.1-2.87.3-14
	7	С4-40-1	2	-66
	8	Изделие закладное М2	4	-118

Инв. № подл. | Подпись и дата | Взам. инв. №

Нач. отд.	Бровский		
Н. контр.	Уманцева		
Гл. спец.	Коростецкий		
Рук. гр.	Чумакова		
Вед. инж.	Уманцева		
Проверил	Уманцева		
Ст. техн.	Литвиненко		

3.006.1-2.87.1-112

Лоток Л36-3...Л36-8; Л36-3а...Л36-8а. Армирование

Стадия	Лист	Листов
Р		1

Харьковский Промстройниипроект

22991-02 73

План лотка

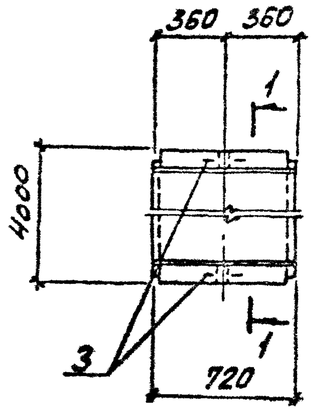

1-1 повернуто

Схема армирования

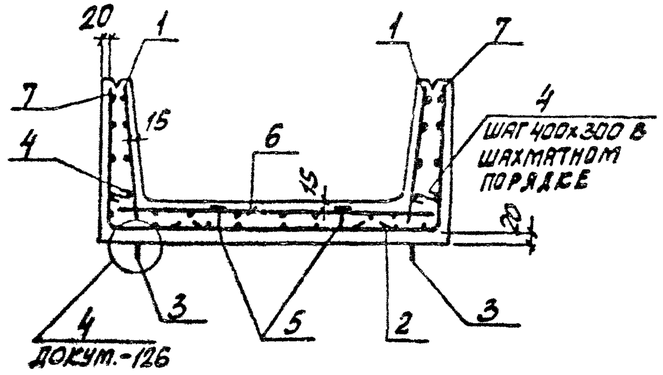

План раскладки нижних сеток

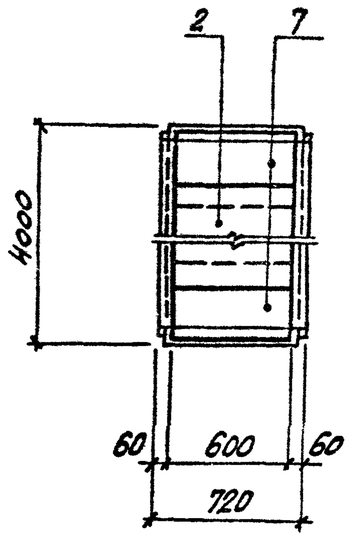

Марка лотка	Поз.	Наименование	Кол.	Обозначение документа
Для всех марок		Документация		
		Техническое описание		3.006.1-2.87.1 ТО
		Опалубочный чертеж		3.006.1-2.87.1-111
		Ведомость расхода стали		3.006.1-2.87.1 РС
		Схема фиксации сеток		3.006.1-2.87.1-127
		Сборочные единицы		
	1	Сетка С1-13	2	3.006.1-2.87.3-3
	2	С5-9	1	-112
		Детали		
	3	Петля УП1-6	2	1.400-9 вып. 1
	4	Стержень арматурный Ст 1	6	3.006.1-2.87.3-129
	5	Фиксатор Ф 5	4	-129
Л36д-3		Сборочные единицы		
	6	Сетка С2-31-1	1	3.006.1-2.87.3-25
	7	С4-87	2	-106
Л36д-5		Сборочные единицы		
	6	Сетка С2-31-2	1	3.006.1-2.87.3-25
	7	С4-87	2	-106
Л36д-8		Сборочные единицы		
	6	Сетка С2-31-5	1	3.006.1-2.87.3-25
	7	С4-87-1	2	-106

Нач отд	Бродский		
Н контр.	Уманцева		
Гл спец	Коротецкий		
Рук. гр.	Чумакова		
Вед. инж	Уманцева		
Проверил	Уманцева		
Ст. техн.	Литвиненко		

3.006.1-2.87.1-113

Лоток Л36д-3... Л36д-8. Армирование

Стадия	Лист	Листов
Р		1

ХАРЬКОВСКИЙ ПРОМСТРОЙНИИПРОЕКТ

22991-02 74

Инв. № подл. | Подпись и дата | Взам. инв. №

Формат А3

План лотка

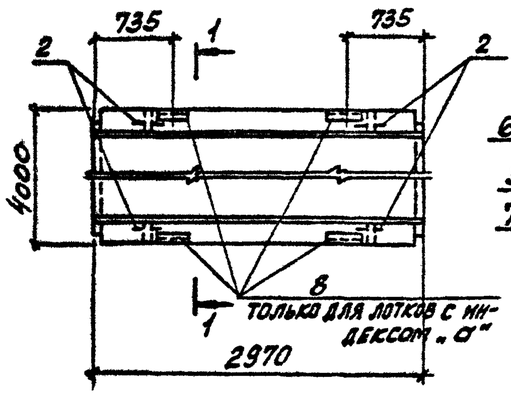

1-1 повернуто

Схема армирования

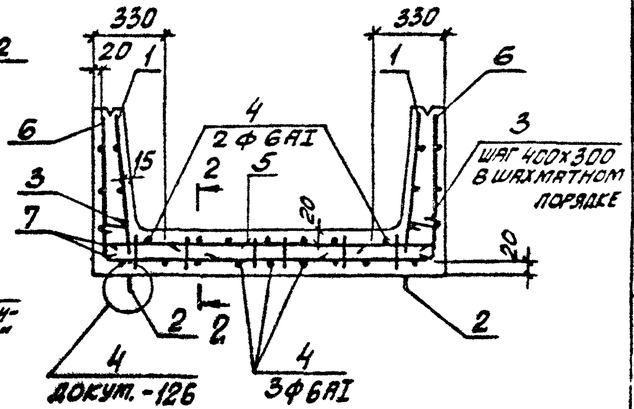

План раскладки верхних угловых сеток

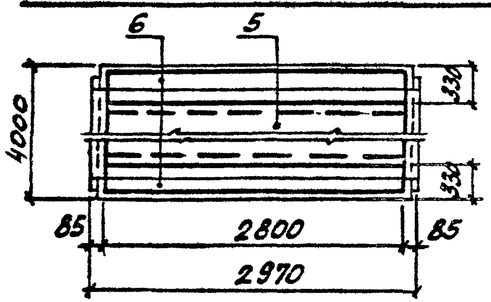

2-2

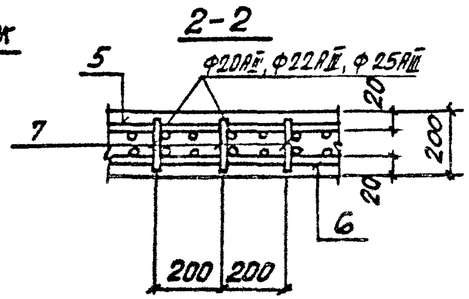

Марка лотка	Поз.	Наименование	Кол.	Обозначение документа
Для всех марок		Документация		
		Техническое описание		3.006.1-2.87.1 ТО
		Опалубочный чертеж		3.006.1-2.87.1-111
		Ведомость расхода стали		3.006.1-2.87.1 РС
		Сборочные единицы		
	1	Сетка С1-9	2	3.006.1-2.87.3-2
		Детали		
	2	Петля ПУ1	4	3.006.1-2.87.3-125
	3	Стержень арматурный Ст1	30	-129
	4	Ст5	5	-129

Марка лотка	Поз.	Наименование	Кол.	Обозначение документа
Л36-11		Сборочные единицы		
	5	Сетка С2-14-4	1	3.006.1-2.87.3-13
	6	С4-40-2	2	-66
	7	Каркас Кр5-2	16	-117
Л36-12		Сборочные единицы		
	5	Сетка С2-14-5	1	3.006.1-2.87.3-13
	6	С4-40-3	2	-66
	7	Каркас Кр5	16	-117
Л36-15		Сборочные единицы		
	5	Сетка С2-14-6	1	3.006.1-2.87.3-13
	6	С4-40-3	2	-66
	7	Каркас Кр5-1	16	-117
Л36-11а		Сборочные единицы		
	5	Сетка С2-14-4	1	3.006.1-2.87.3-13
	6	С4-40-2	2	-66
	7	Каркас Кр5-2	16	-117
	8	Изделие закладное М2	4	-118
Л36-12а		Сборочные единицы		
	5	Сетка С2-14-5	1	3.006.1-2.87.3-13
	6	С4-40-3	2	-66
	7	Каркас Кр5	16	-117
	8	Изделие закладное М2	4	-118
Л36-15а		Сборочные единицы		
	5	Сетка С2-14-6	1	3.006.1-2.87.3-13
	6	С4-40-3	2	-66
	7	Каркас Кр5-1	16	-117
	8	Изделие закладное М2	4	-118

Нач. отд.	Бродский		3.006.1-2.87.1-114
Н. контр.	Уманцева		
Гл. спец.	Коротецкий		
Рук. гр.	Чумакова		Лоток Л36-11...Л36-15; Л36-11а...Л36-15а Армирование
Вед. инж.	Уманцева		Стадия Р; Лист; Листов 1
Проверил	Уманцева		Харьковский Промстройниипроект
Ст. техн.	Антикенко		

Взам. инв. № | Подпись и дата | Инв. № подл.

План лотка

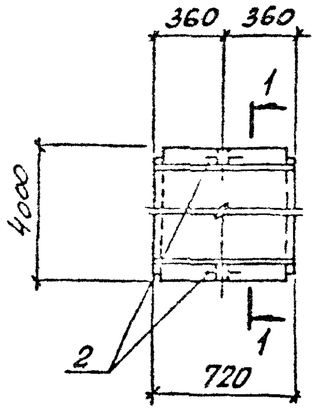

1-1 повернуто

Схема армирования

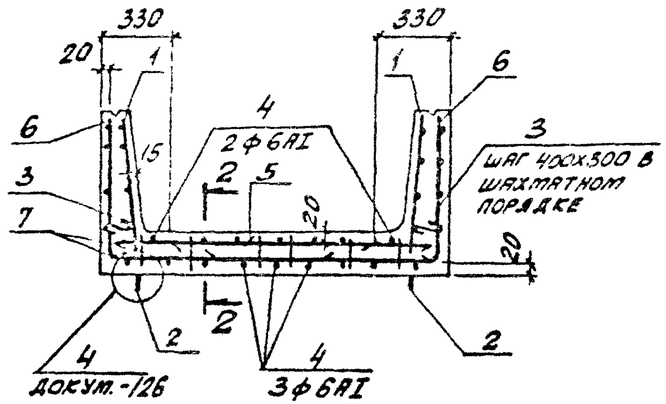

План раскладки верхних и угловых сеток

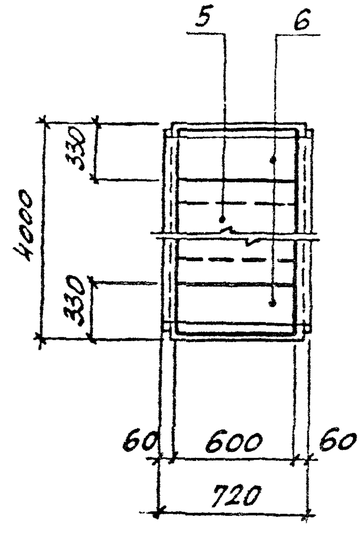

2-2

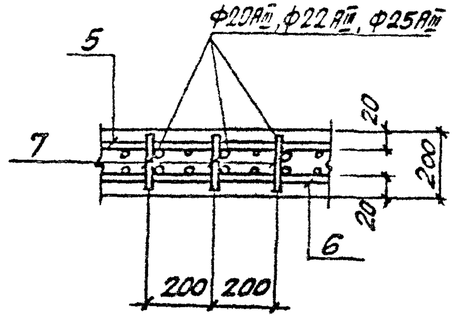

Марка лотка	Поз.	Наименование	Кол.	Обозначение документа
Для всех марок		Документация		
		Техническое описание		3.006.1-2.87.1 ТО
		Опалубочный чертеж		3.006.1-2.87.1-111
		Ведомость расхода стали		3.006.1-2.87.1 РС
		Сборочные единицы		
	1	Сетка С1-13	2	3.006.1-2.87.3-3
		Детали		
	2	Петля УП1-6	2	1.400-9 вып.1
	3	Стержень арматурный Ст1	6	3.006.1-2.87.3-129
	4	Ст6	5	-129
Л36д-11		Сборочные единицы		
	5	Сетка С2-30-4	1	3.006.1-2.87.3-24
	6	С4-87-2	2	-106
	7	Каркас Кр5-2	4	-117
Л36д-12		Сборочные единицы		
	5	Сетка С2-30-5	1	3.006.1-2.87.3-24
	6	С4-87-3	2	-106
	7	Каркас Кр5	4	-117
Л36д-15		Сборочные единицы		
	5	Сетка С2-30-6	1	3.006.1-2.87.3-24
	6	С4-87-3	2	-106
	7	Каркас Кр5-1	4	-117

Нач. отд.	Бродский		
Н. контр.	Уманцева		
Гл. спец.	Коротецкий		
Рук. гр.	Чумакова		
Вед. инж.	Уманцева		
Проверил	Уманцева		
Ст. техн.	Антоненко		

3.006.1-2.87.1-115

Лоток Л36д-11... Л36д-15. Армирование

Стадия	Лист	Листов
Р		1

ХАРЬКОВСКИЙ ПРОМСТРОЙНИИПРОЕКТ

22991-02 76

Инв. № подл. | Подпись и дата | Взам. инв. №

Формат А3

Лоток Л37-3...Л37-15; Л37-3а...Л37-15а

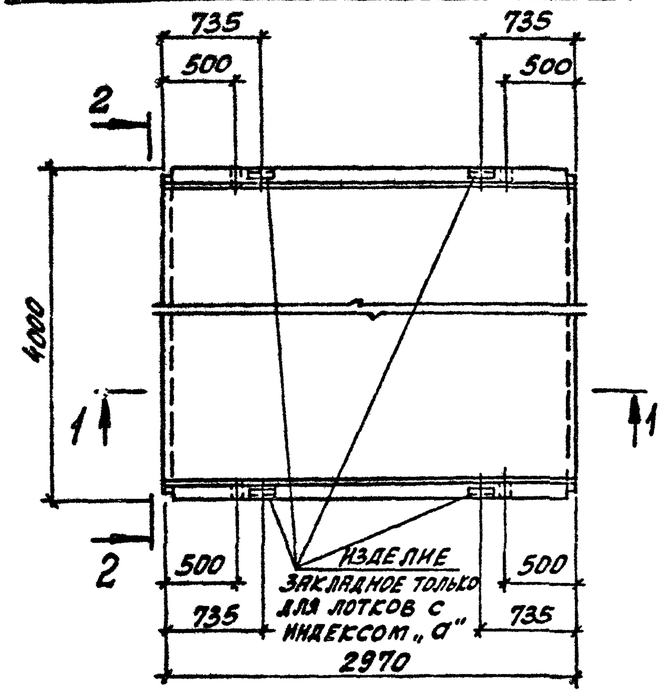

Лоток Л37д-3...Л37д-15

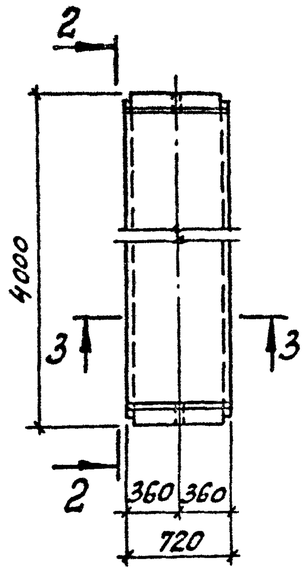

2-2 повернуто

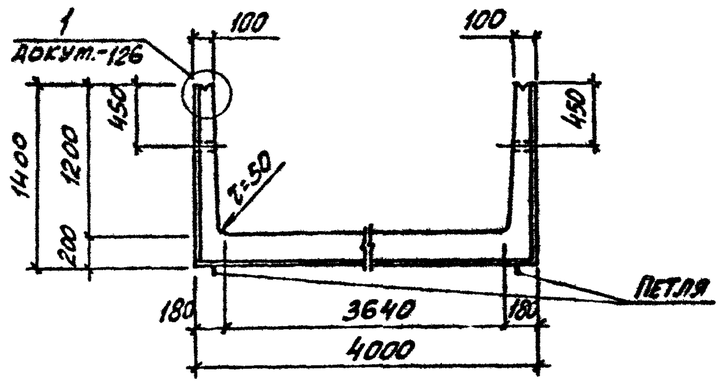

1-1

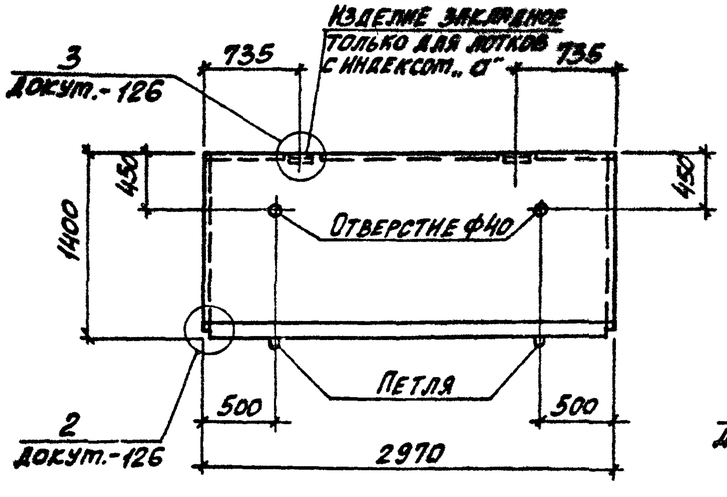

3-3

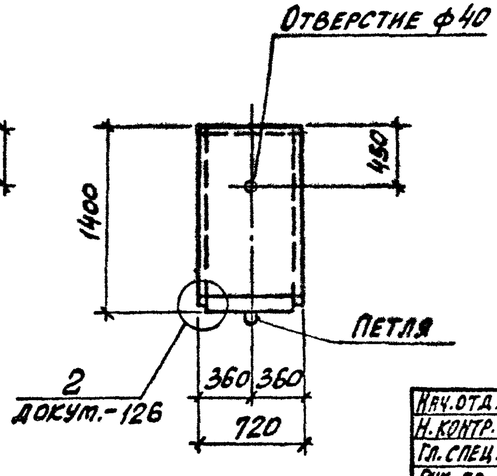

Марка лотка	Класс бетона	Объем бетона, м3	Масса, т
Л37-3; Л37-3а	В15	3,42	8,55
Л37-5; Л37-5а	В25		
Л37-8; Л37-8а	В30		
Л37-11; Л37-11а			
Л37-12; Л37-12а			
Л37-15; Л37-15а			
Л37д-3	В15	0,86	2,15
Л37д-5	В25		
Л37д-8	В30		
Л37д-11			
Л37д-12			
Л37д-15			

Нач.отд.	Бродский	
Н.контр.	Уманцева	
Гл.спец.	Коротецкий	
Рук.гр.	Чумакова	
Вед.инж.	Уманцева	
Провер.	Уманцева	
Инженер	Катышова	

3.006.1-2.87.1-116

Лоток Л37, Л37д. Опалубочный чертеж

Стадия	Лист	Листов
Р		1

Харьковский Промстройниипроект

Инв.№ подл. | Подпись и дата | Взам.инв.№

План лотка

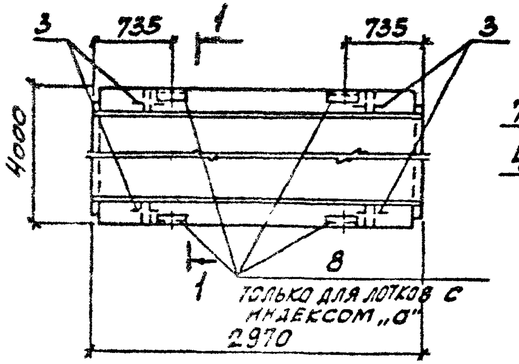

1-1 повернуто

Схема армирования

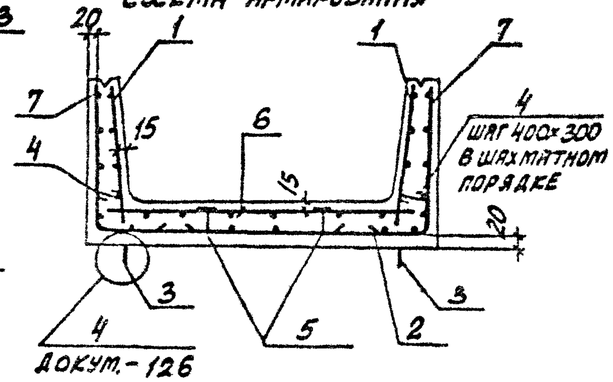

План раскладки нижних сеток

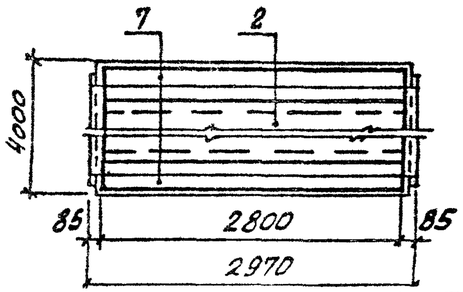

Марка лотка	Поз.	Наименование	Кол.	Обозначение документа
Для всех марок		Документация		
		Техническое описание		3.006.1-2.87.1 ТО
		Опалубочный чертеж		3.006.1-2.87.1-116
		Ведомость расхода стали		3.006.1-2.87.1 РС
		Схема фиксации сеток		3.006.1-2.87.1-127
		Сборочные единицы		
	1	Сетка С1-6	2	3.006.1-2.87.3-2
	2	С5-5	1	-111
		Детали		
	3	Петля НУП1	4	3.006.1-2.87.3 -125
	4	Стержень арматурный Ст2	40	-129
	5	Фиксатор Ф 5	10	-129

Марка лотка	Поз.	Наименование	Кол.	Обозначение документа
Л37-3		Сборочные единицы		
	6	Сетка С2-15-2	1	3.006.1-2.87.3-14
	7	С4-41	2	-67
Л37-5		Сборочные единицы		
	6	Сетка С2-15-3	1	3.006.1-2.87.3-14
	7	С4-41-1	2	-67
Л37-8		Сборочные единицы		
	6	Сетка С2-15-5	1	3.006.1-2.87.3-14
	7	С4-41-2	2	-67
Л37-3а		Сборочные единицы		
	6	Сетка С2-15-2	1	3.006.1-2.87.3-14
	7	С4-41	2	-67
	8	Изделие закладное М2	4	-118
Л37-5а		Сборочные единицы		
	6	Сетка С2-15-3	1	3.006.1-2.87.3-14
	7	С4-41-1	2	-67
	8	Изделие закладное М2	4	-118
Л37-8а		Сборочные единицы		
	6	Сетка С2-15-5	1	3.006.1-2.87.3-14
	7	С4-41-2	2	-67
	8	Изделие закладное М2	4	-118

Нач. отд.	Бродский		
Н. контр.	Уманцева		
Гл. спец.	Коротецкий		
Рук. гр.	Чумакова		
Вед. инж.	Уманцева		
Проверил	Уманцева		
Ст. техн.	Литвиненко		

3.006.1-2.87.1-117

Лоток Л37-3...Л37-8; Л37-3а...Л37-8а. Армирование

Стадия	Лист	Листов
Р		1

Харьковский Промстройниипроект

22991-02 78

Инв. № подл. | Подпись и дата | Взам. инв. №

Формат А3

План лотка

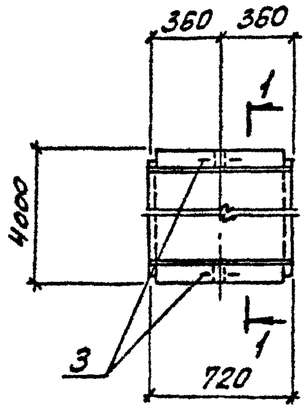

1-1 повернуто

Схема армирования

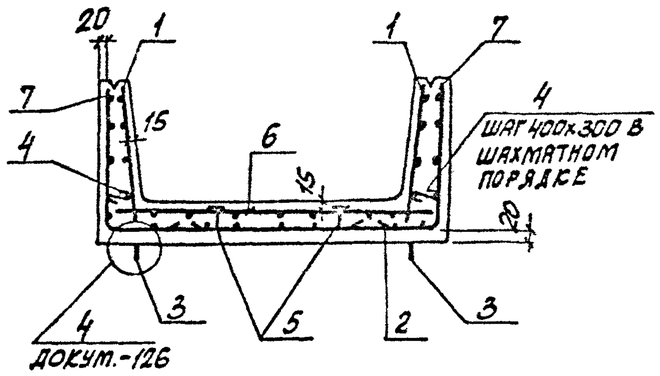

План раскладки нижних сеток

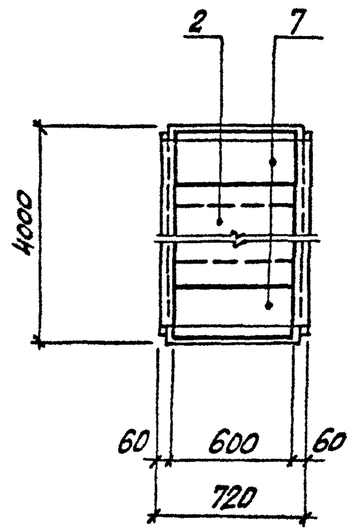

Марка лотка	Поз.	Наименование	Кол.	Обозначение документа
Для всех марок		Документация		
		Техническое описание		3.006.1-2.87.1 ТО
		Опалубочный чертеж		3.006.1-2.87.1-116
		Ведомость расхода стали		3.006.1-2.87.1 РС
		Схема фиксации сеток		3.006.1-2.87.1-127
		Сборочные единицы		
	1	Сетка С1-14	2	3.006.1-2.87.3-3
	2	С5-9	1	-112
		Детали		
	3	Петля УП1-6	2	1.400-9 вып.1
	4	Стержень арматурный Ст2	8	3.006.1-2.87.3-129
	5	Фиксатор Ф5	4	-129
Л37д-3		Сборочные единицы		
	6	Сетка С2-31-1	1	3.006.1-2.87.3-25
	7	С4-88	2	-107
Л37д-5		Сборочные единицы		
	6	Сетка С2-31-2	1	3.006.1-2.87.3-25
	7	С4-88-1	2	-107
Л37д-8		Сборочные единицы		
	6	Сетка С2-31-5	1	3.006.1-2.87.3-25
	7	С4-88-2	2	-107

Нач. отд	Бродский		
Н. контр.	Уманцева		
Гл. спец	Коротецкий		
Рук. гр.	Чумакова		
Вед. инж.	Уманцева		
Проверил	Уманцева		
Ст. техн.	Литвиненко		

3.006.1-2.87.1-118

Лоток Л37д-3... Л37д-8. Армирование

Стадия	Лист	Листов
Р		1

ХАРЬКОВСКИЙ ПРОМСТРОЙНИИПРОЕКТ

Инв. № подл. | Подпись и дата | Взам. инв. №

План лотка

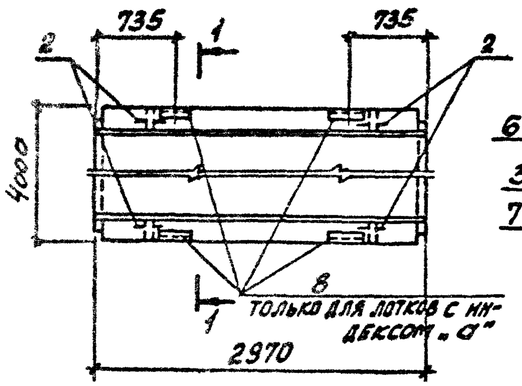

1-1 повернуто
Схема армирования

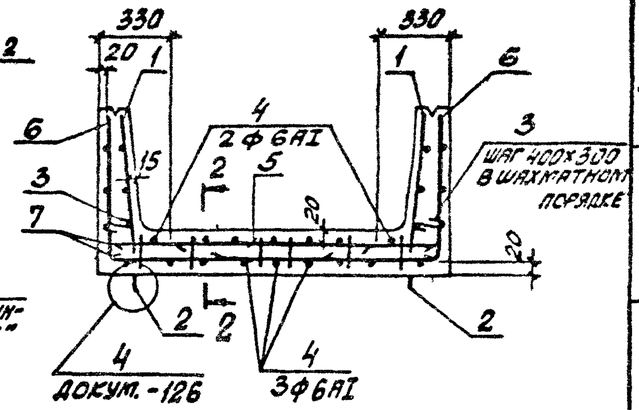

План раскладки верхних и угловых сеток

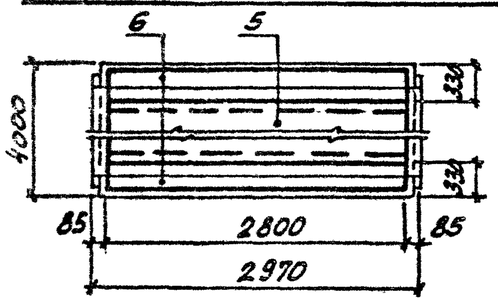

2-2

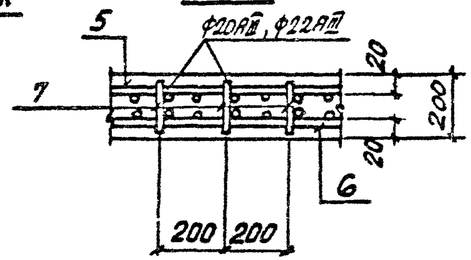

Марка лотка	Поз.	Наименование	Кол.	Обозначение документа
Для всех марок		Документация		
		Техническое описание		3.006.1-2.87.1 ТО
		Опалубочный чертеж		3.006.1-2.87.1-116
		Ведомость расхода стали		3.006.1-2.87.1 РС
		Сборочные единицы		
	1	Сетка С1-6	2	3.006.1-2.87.3-2
		Детали		
	2	Петля КУП1	4	3.006.1-2.87.3-125
	3	Стержень арматурный Ст 2	40	-129
	4	Ст 5	5	-129

Марка лотка	Поз.	Наименование	Кол.	Обозначение документа
Л37-11		Сборочные единицы		
	5	Сетка С2-14-3	1	3.006.1-2.87.3-13
	6	С4-41-3	2	-67
	7	Каркас Кр5-2	16	-117
Л37-12		Сборочные единицы		
	5	Сетка С2-14-4	1	3.006.1-2.87.3-13
	6	С4-41-3	2	-67
	7	Каркас Кр5	16	-117
Л37-15		Сборочные единицы		
	5	Сетка С2-14-5	1	3.006.1-2.87.3-13
	6	С4-41-4	2	-67
	7	Каркас Кр5	16	-117
Л37-11а		Сборочные единицы		
	5	Сетка С2-14-3	1	3.006.1-2.87.3-13
	6	С4-41-3	2	-67
	7	Каркас Кр5-2	16	-117
	8	Изделие закладное М2	4	-118
Л37-12а		Сборочные единицы		
	5	Сетка С2-14-4	1	3.006.1-2.87.3-13
	6	С4-41-3	2	-67
	7	Каркас Кр5	16	-117
	8	Изделие закладное М2	4	-118
Л37-15а		Сборочные единицы		
	5	Сетка С2-14-5	1	3.006.1-2.87.3-13
	6	С4-41-4	2	-67
	7	Каркас Кр5	16	-117
	8	Изделие закладное М2	4	-118

Нач. отд.	Бродский		
Н. контр.	Уманцева		
Гл. спец.	Коротецкий		
Рук. гр.	Чумакова		
Вед. инж.	Уманцева		
Проверил	Уманцева		
Ст. техн.	Литвиненко		

3.006.1-2.87.1-119

Лоток

Л37-11... Л37-15; Л37-11а... Л37-15а

Армирование

Стадия	Лист	Листов
Р		1

Харьковский Промстройниипроект

Инв. № подл. | Подпись и дата | Взам. инв. №

22991-02 80

Формат А3

План лотка

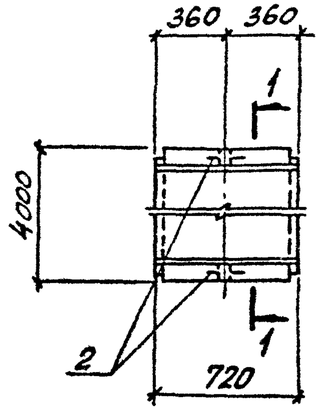

1-1 повернуто

Схема армирования

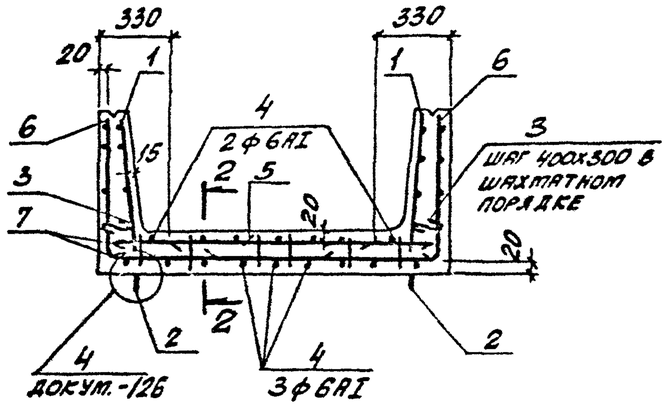

План раскладки верхних и угловых сеток

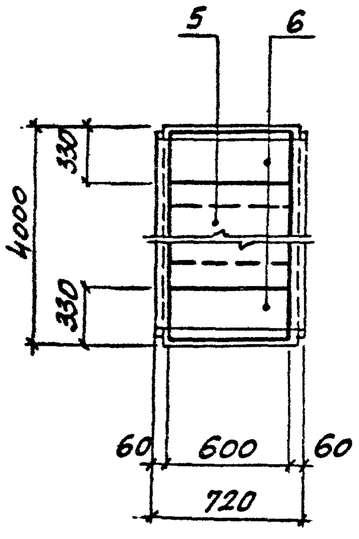

2-2

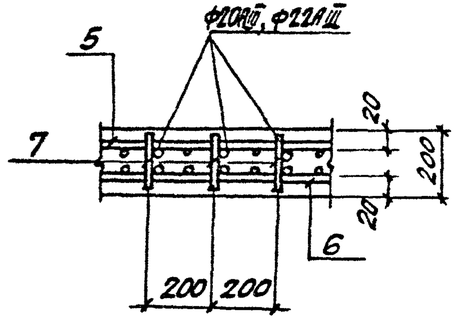

Марка лотка	Поз.	Наименование	Кол.	Обозначение документа
Для всех марок		Документация		
		Техническое описание		3.006.1-2.87.1 ТО
		Опалубочный чертеж		3.006.1-2.87.1-116
		Ведомость расхода стали		3.006.1-2.87.1 РС
		Сборочные единицы		
	1	Сетка С1-14	2	3.006.1-2.87.3-3
		Деталь		
	2	Петля УП1-6	2	1.400-9 вып.1
	3	Стержень арматурный Ст2	6	3.006.1-2.87.3-129
	4	Ст6	5	-129
Л37д-11		Сборочные единицы		
	5	Сетка С2-30-3	1	3.006.1-2.87.3-24
	6	С4-88-3	2	-107
	7	Каркас Кр5-2	4	-117
Л37д-12		Сборочные единицы		
	5	Сетка С2-30-4	1	3.006.1-2.87.3-24
	6	С4-88-3	2	-107
	7	Каркас Кр5	4	-117
Л37д-15		Сборочные единицы		
	5	Сетка С2-30-5	1	3.006.1-2.87.3-24
	6	С4-88-4	2	-107
	7	Каркас Кр5	4	-117

Нач. отд.	Бродский		3.006.1-2.87.1-120
Н. контр.	Уманцева		
Гл. спец.	Коротецкий		
Рук. гр.	Чумакова		Лоток Л37д-11... Л37д-15. Армирование
Вед. инж.	Уманцева		Стадия Р; Лист; Листов 1
Проверил	Уманцева		Харьковский Промстройниипроект
Ст. техн.	Литвиненко		

Инв. № подл. | Подпись и дата | Взам. инв. №

Лоток Л38-3...Л38-15; Л38-3а...Л38-15а

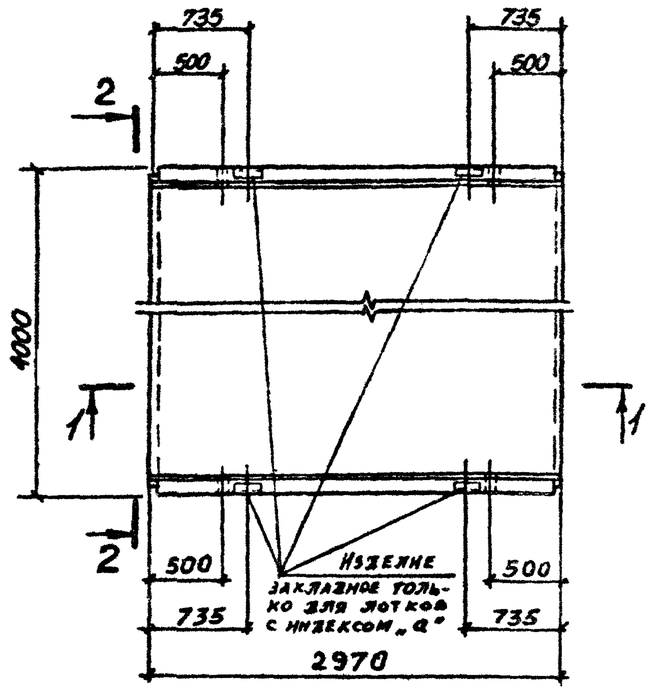

Лоток Л38д-3...Л38д-15

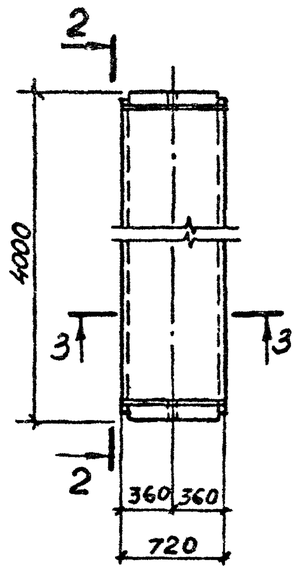

2-2 повернуто

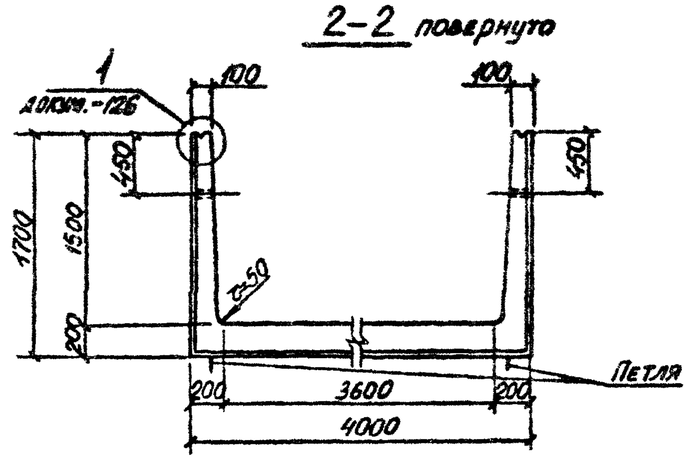

Марка лотка	Класс бетона	Объем бетона, м³	Масса, т
Л38-3; Л38-3а	В 15	3,75	9,38
Л38-5; Л38-5а	В 25		
Л38-8; Л38-8а	В30		
Л38-11; Л38-11а			
Л38-12; Л38-12а			
Л38-15; Л38-15а			
Л38д-3	В 15	0,94	2,35
Л38д-5	В 25		
Л38д-8	В30		
Л38д-11			
Л38д-12			
Л38д-15			

1 - 1

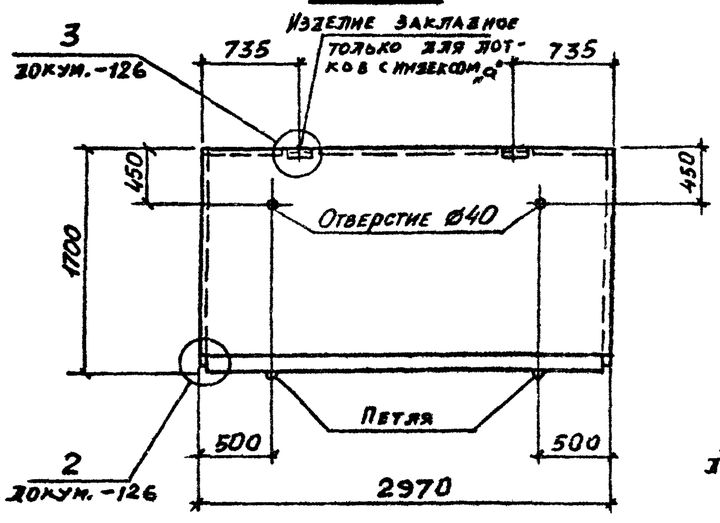

3 - 3

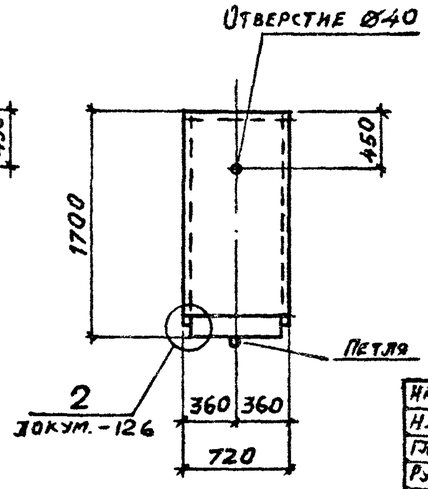

Нач. отд	Бродский		
Н. контр	Уманцева		
Гл. конст	Коротецкий		
Рук. гр.	Чумакова		
Вед. инж	Уманцева		
Проверил	Уманцева		
Инжен.	Фомичев		

3.006.1-2.87.1-121

Лоток Л38, Л38д

Опалубочный чертеж

Стадия	Лист	Листов
Р		1

Харьковский Промстройниипроект

Инв. № подл. | Подпись и дата | Взам. инв. №

План лотка

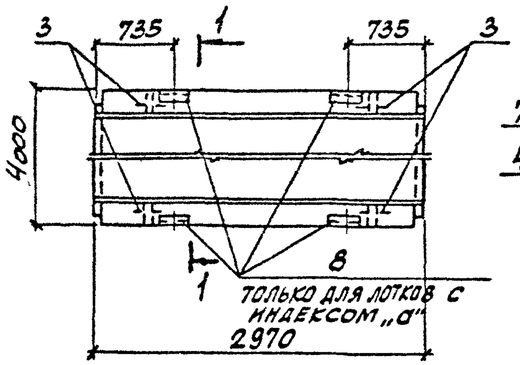

1-1 повернуто

Схема армирования

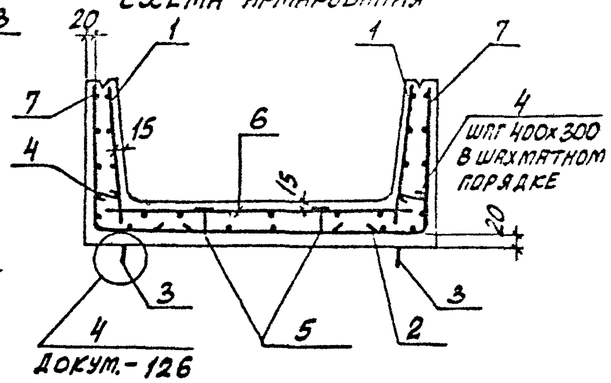

Докум.-126

План раскладки нижних сеток

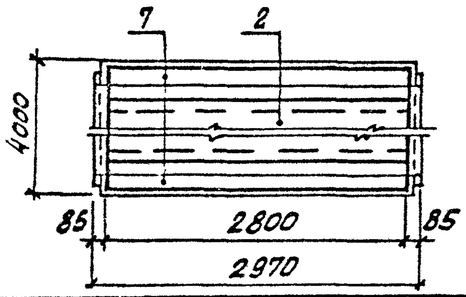

Марка лотка	Поз.	Наименование	Кол.	Обозначение документа
Для всех марок		Документация		
		Техническое описание		3.006.1-2.87.1 ТО
		Опалубочный чертеж		3.006.1-2.87.1-121
		Ведомость расхода стали		3.006.1-2.87.1 РС
		Схема фиксации сеток		3.006.1-2.87.1-127
		Сборочные единицы		
	1	Сетка С1-7	2	3.006.1-2.87.3-2
	2	С5-5	1	-111
		Детали		
	3	Петля НУП1	4	3.006.1-2.87.3-125
	4	Стержень арматурный Ст3	45	-129
	5	Фиксатор Ф 5	10	-129

Марка лотка	Поз.	Наименование	Кол.	Обозначение документа
Л38-3		Сборочные единицы		
	6	Сетка С2-15	1	3.006.1-2.87.3-14
	7	С4-42	2	-68
Л38-5		Сборочные единицы		
	6	Сетка С2-15-3	1	3.006.1-2.87.3-14
	7	С4-42-1	2	-68
Л38-8		Сборочные единицы		
	6	Сетка С2-15-4	1	3.006.1-2.87.3-14
	7	С4-42-2	2	-68
Л38-3а		Сборочные единицы		
	6	Сетка С2-15	1	3.006.1-2.87.3-14
	7	С4-42	2	-68
	8	Изделие закладное М2	4	-118
Л38-5а		Сборочные единицы		
	6	Сетка С2-15-3	1	3.006.1-2.87.3-14
	7	С4-42-1	2	-68
	8	Изделие закладное М2	4	-118
Л38-8а		Сборочные единицы		
	6	Сетка С2-15-4	1	3.006.1-2.87.3-14
	7	С4-42-2	2	-68
	8	Изделие закладное М2	4	-118

Нач. отд.	Бродский		
Н. контр.	Уманцева		
Гл. спец.	Коротецкий		
Рук. гр.	Чумакова		
Вед. инж.	Уманцева		
Проверил	Уманцева		
Ст. техн.	Литвиненко		

3.006.1-2.87.1-122

Лоток Л38-3... Л38-8; Л38-3а ... Л38-8а. Армирование

Стадия	Лист	Листов
Р		1

Харьковский Промстройниипроект

Инв. № подл. | Подпись и дата | Взам. инв. №

План лотка

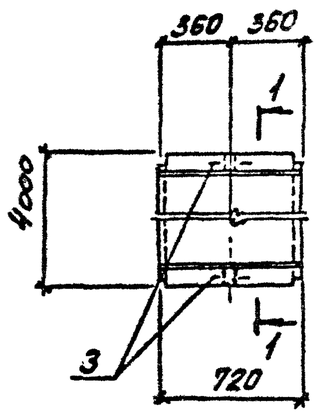

1-1 повернуто

Схема армирования

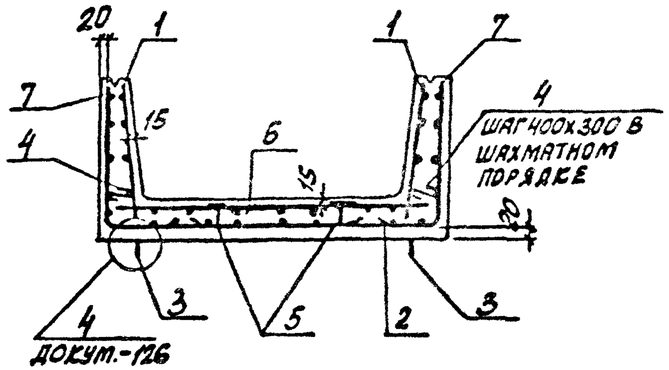

План раскладки нижних сеток

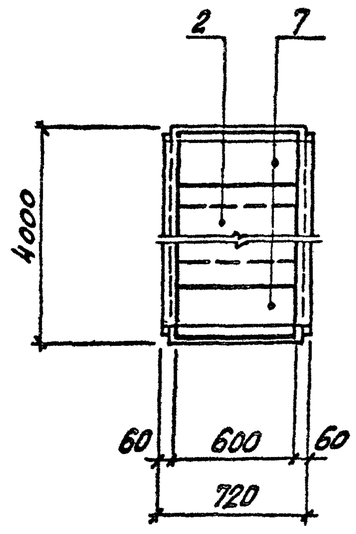

Марка лотка	Поз.	Наименование	Кол.	Обозначение документа
Для всех марок		Документация		
		Техническое описание		3.006.1-2.87.1 ТО
		Опалубочный чертеж		3.006.1-2.87.1-121
		Ведомость расхода стали		3.006.1-2.87.1 РС
		Схема фиксации сеток		3.006.1-2.87.1-127
		Сборочные единицы		
	1	Сетка С1-15	2	3.006.1-2.87.3-3
	2	С5-9	1	-112
		Детали		
	3	Петля УП1-8	2	1.400-9 вып. 1
	4	Стержень арматурный Ст3	10	3.006.1-2.87.3-129
	5	Фиксатор Ф 5	4	-129
Л38д-3		Сборочные единицы		
	6	Сетка С2-31	1	3.006.1-2.87.3-25
	7	С4-89	2	-108
Л38д-5		Сборочные единицы		
	6	Сетка С2-31-2	1	3.006.1-2.87.3-25
	7	С4-89-1	2	-108
Л38д-8		Сборочные единицы		
	6	Сетка С2-31-4	1	3.006.1-2.87.3-25
	7	С4-89-2	2	-108.

Нач. отд.	Бродский		
Н. контр.	Уманцева		
Гл. спец.	Коротецкий		
Рук. гр.	Чумакова		
Вед. инж.	Уманцева		
Проверил	Уманцева		
Ст. техн.	Литвиненко		

3.006.1-2.87.1-123

Лоток Л38д-3... Л38д-8. Армирование

Стадия	Лист	Листов
Р		1

Харьковский Промстройниипроект

Инв. № подл. | Подпись и дата | Взам. инв. №

22991-02 84

Формат А3

План лотка

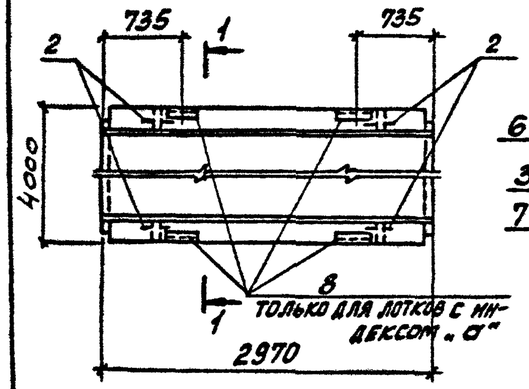

1-1 повернуто

Схема армирования

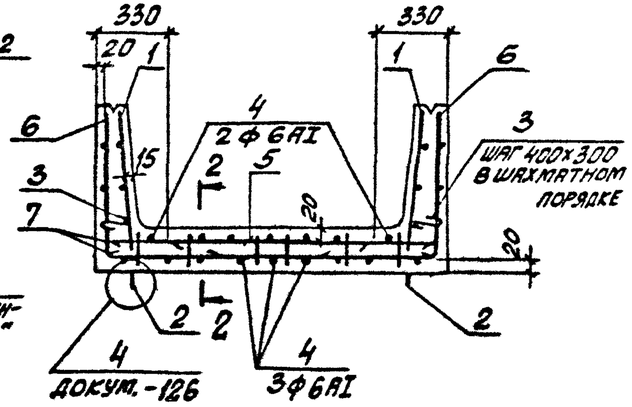

План раскладки верхних угловых сеток

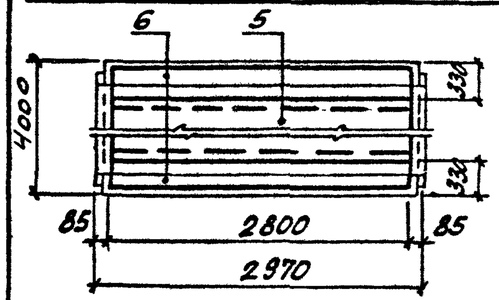

2-2

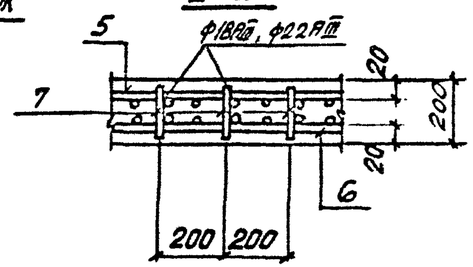

Марка лотка	Поз.	Наименование	Кол.	Обозначение документа
Для всех марок		Документация		
		Техническое описание		3.006.1-2.87.1 ТО
		Опалубочный чертеж		3.006.1-2.87.1-121
		Ведомость расхода стали		3.006.1-2.87.1 РС
		Сборочные единицы		
	1	Сетка С1-7	2	3.006.1-2.87.3-2
		Детали		
	2	Петля Ну1	4	3.006.1-2.87.3-125
	3	Стержень арматурный Ст3	45	-129
	4	Ст5	5	-129

Марка лотка	Поз.	Наименование	Кол.	Обозначение документа
Л38-11		Сборочные единицы		
	5	Сетка С2-14-3	1	3.006.1-2.87.3-13
	6	С4-42-3	2	-68
	7	Каркас Кр5-3	16	-117
Л38-12		Сборочные единицы		
	5	Сетка С2-14-4	1	3.006.1-2.87.3-13
	6	С4-42-3	2	-68
	7	Каркас Кр5	16	-117
Л38-15		Сборочные единицы		
	5	Сетка С2-14-5	1	3.006.1-2.87.3-13
	6	С4-42-4	2	-68
	7	Каркас Кр5	16	-117
Л38-11а		Сборочные единицы		
	5	Сетка С2-14-3	1	3.006.1-2.87.3-13
	6	С4-42-3	2	-68
	7	Каркас Кр5-3	16	-117
	8	Изделие закладное М2	4	-118
Л38-12а		Сборочные единицы		
	5	Сетка С2-14-4	1	3.006.1-2.87.3-13
	6	С4-42-3	2	-68
	7	Каркас Кр5	16	-117
	8	Изделие закладное М2	4	-118
Л38-15а		Сборочные единицы		
	5	Сетка С2-14-5	1	3.006.1-2.87.3-13
	6	С4-42-4	2	-68
	7	Каркас Кр5	16	-117
	8	Изделие закладное М2	4	-118

Инв.№ подл. | Подпись и дата | Взам. инв.№

Нач. отд.	Бродский		
Н. контр.	Уканцева		
Гл. спец.	Коротецкий		
Рук. гр.	Чумакова		
Вед. инж.	Уманцева		
Проверил	Уманцева		
Ст. техн.	Литвиненко		

3.006.1-2.87.1-124

Лоток Л38-11...Л38-15; Л38-11а...Л38-15а
Армирование

Стадия	Лист	Листов
Р		1

Харьковский Промстройниипроект

План лотка

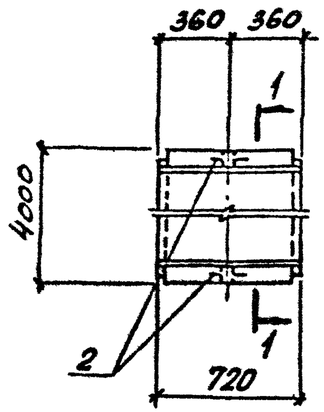

1-1 повернуто

Схема армирования

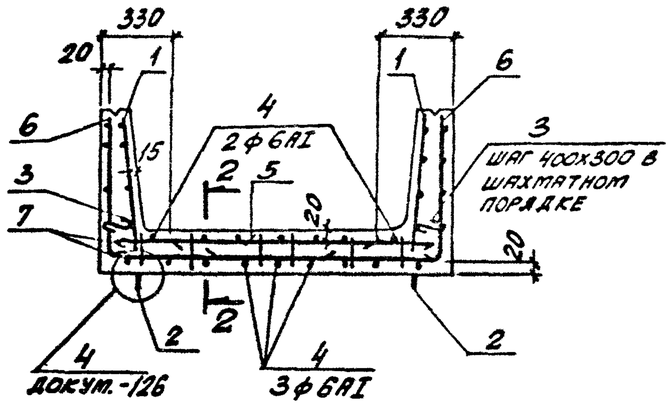

План раскладки верхних и угловых сеток

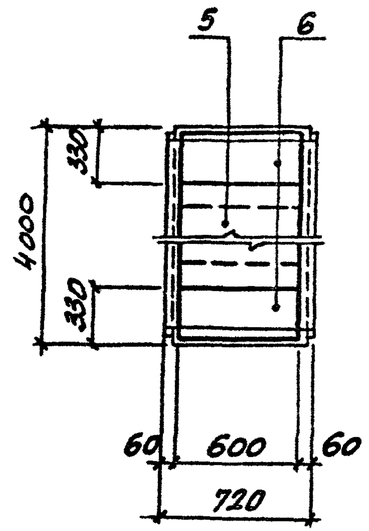

2-2

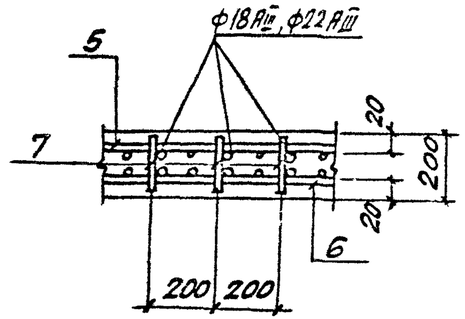

Марка лотка	Поз.	Наименование	Кол.	Обозначение документа
Для всех марок		Документация		
		Техническое описание		3.006.1-2.87.1 ТО
		Опалубочный чертеж		3.006.1-2.87.1-121
		Ведомость расхода стали		3.006.1-2.87.1 РС
		Сборочные единицы		
	1	Сетка С1-15	2	3.006.1-2.87.3-3
		Детали		
	2	Петля УП1-8	2	1.400-9 вып.1
	3	Стержень арматурный Ст3	10	3.006.1-2.87.3-129
	4	Ст6	5	-129
Л38д-11		Сборочные единицы		
	5	Сетка С2-30-3	1	3.006.1-2.87.3-24
	6	С4-89-3	2	-108
	7	Каркас Кр5-3	4	-117
Л38д-12		Сборочные единицы		
	5	Сетка С2-30-4	1	3.006.1-2.87.3-24
	6	С4-89-3	2	-108
	7	Каркас Кр5	4	-117
Л38д-15		Сборочные единицы		
	5	Сетка С2-30-5	1	3.006.1-2.87.3-24
	6	С4-89-4	2	-108
	7	Каркас Кр5	4	-117

Инв.№ подл. | Подпись и дата | Взам. инв.№

Нач. отд.	Бродский		3.006.1-2.87.1-125
Н. контр.	Уманцева		
Гл. спец.	Коротецкий		
Рук. гр.	Чумакова		Стадия: Р; Лист: ; Листов: 1
Вед. инж.	Уманцева		Лоток Л38д-11... Л38д-15. Армирование
Проверил	Уманцева		Харьковский Промстройниипроект
Ст. техн.	Литвиненко		

22991-02 86

Формат А3

1

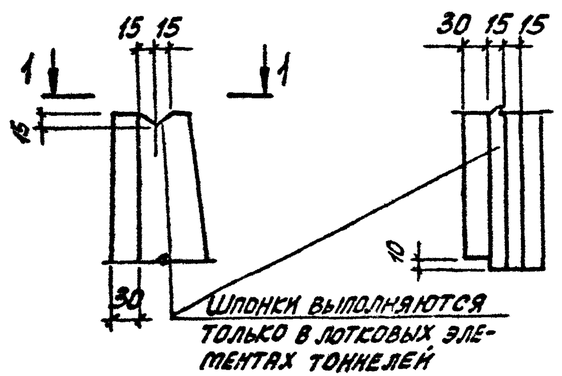

1-1

3

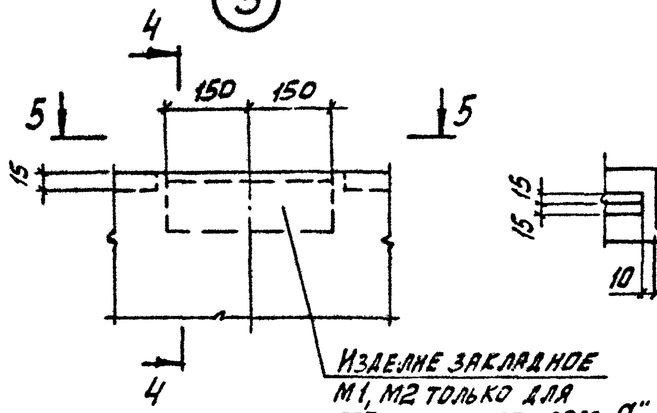

5-5

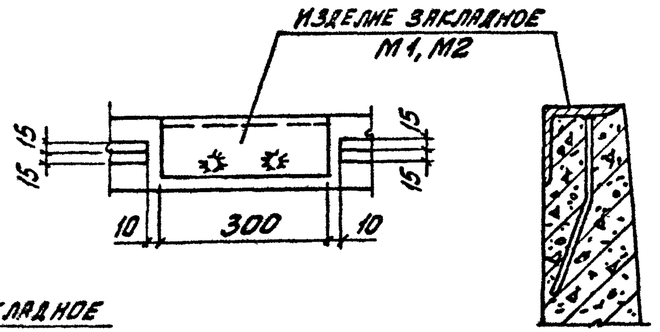

4-4

2

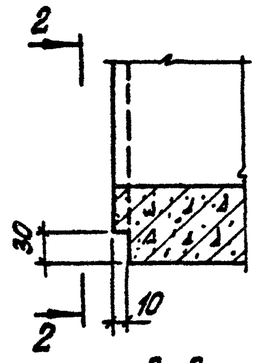

2-2

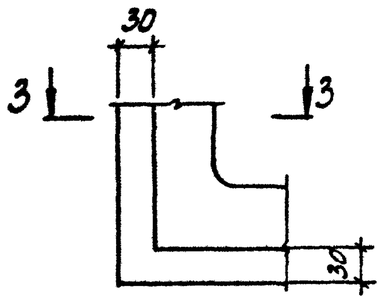

6-6

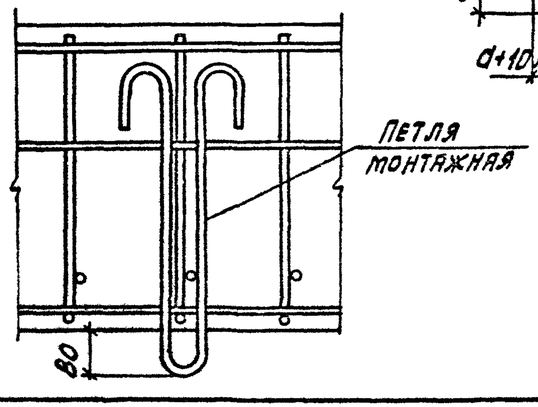

3-3

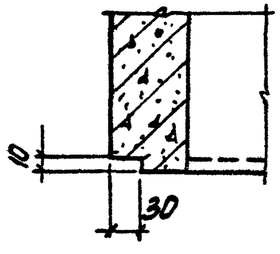

4

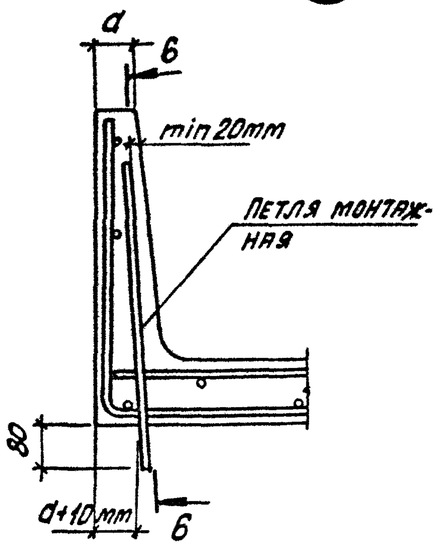

4

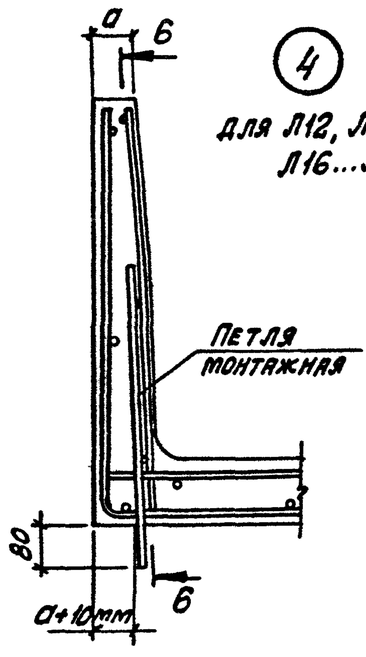

Для Л12, Л13 Л16...Л38

Нач. отд.	Бродский	
Н. контр.	Уманцева	
Гл. спец.	Коротецкий	
Рук. гр.	Чумакова	
Вед. инж.	Уманцева	
Провер.	Уманцева	
Инжен.	Козуб	

3.006.1-2.87.1-126

Узел 1... 4

Стадия	Лист	Листов
Р		1

Харьковский Промстройниипроект

Инв. № подл. | Подпись и дата | Взам. инв. №

Схема фиксации сеток в лотках шириной 2400... 3600 мм

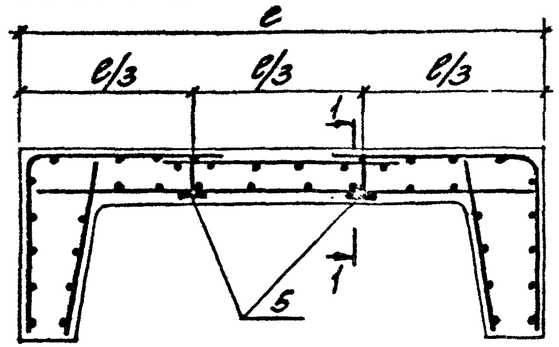

1-1

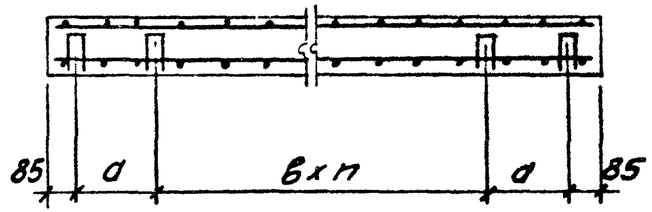

Схема фиксации сеток в лотках шириной 1200... 2100 мм

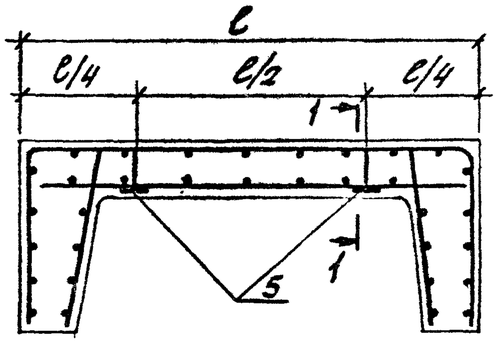

Марка лотка	Размеры, мм		n
	a	б	
Л10... Л21, Л23, Л24	650	750	6
Л22, Л25... Л38	650	750	2
Л10д ... Л38д	—	550	1

В лотках, армированных каркасами, фиксаторы (поз. 5) не устанавливается.

Нач. отд.	Бродский			3.006.1-2.87.1-127
Н. контр.	Уманцева			
Гл. спец.	Коротецкий			
Рук. гр.	Чумакова			Схема фиксации сеток
Вед. инж.	Уманцева			Стадия Р; Лист; Листов 1
Проверил	Уманцева			Харьковский Промстройниипроект
Ст. техн.	Литвиненко			

Инв. № подл. | Подпись и дата | Взам. инв. №

Марка элемента	Изделия арматурные, кг																			Изделия закладные, кг													Общий расход, кг
	Арматура класса																		Всего	Арматура класса										Прокат стали		Всего	
	А-III											А-I				Вр-I				А-III	А-I								Вст3кп2			
	ГОСТ 5781-82											ГОСТ 5781-82				ГОСТ 6727-80*				ГОСТ 5781-82	ГОСТ 5781-82								ГОСТ 380-71*			
	6	8	10	12	14	16	18	20	22	25	Итого	6	8	10	Итого	3	4	Итого		8	Итого	8	10	12	14	16	18	20	Итого	L63×5	Итого		
Л1-8	9,5	—	—	—	—	—	—	—	—	—	9,5	—	—	—	—	2,4		2,4	11,9	—	—	1,3	—	—	—	—	—	—	1,3	—	—	1,3	13,2
Л1-15	2,7	12,1	—	—	—	—	—	—	—	—	14,8	—	—	—	—	2,4	—	2,4	17,2	—	—	1,3	—	—	—	—	—	—	1,3	—	—	1,3	18,5
Л2-8	11,5	—	—	—	—	—	—	—	—	—	11,5	—	—	—	—	2,4	—	2,4	13,9	—	—	1,3	—	—	—	—	—	—	1,3	—	—	1,3	15,2
Л2-15	3,7	13,9	—	—	—	—	—	—	—	—	17,6	—	—	—	—	2,4	—	2,4	20,0	—	—	1,3	—	—	—	—	—	—	1,3	—	—	1,3	21,3
Л3-8	14,5	—	—	—	—	—	—	—	—	—	14,5	—	—	—	—	1,2	3,2	4,4	18,9	—	—	—	2,4	—	—	—	—	—	2,4	—	—	2,4	21,3
Л3-15	—	25,7	—	—	—	—	—	—	—	—	25,7	—	—	—	—	1,2	3,2	4,4	30,1	—	—	—	2,4	—	—	—	—	—	2,4	—	—	2,4	32,3
Л4-8	5,0	20,4	—	—	—	—	—	—	—	—	25,4	—	—	—	—	1,2	3,7	4,9	30,3	—	—	—	2,4	—	—	—	—	—	2,4	—	—	2,4	32,7
Л4-15	—	29,1	—	—	—	—	—	—	—	—	29,1	—	—	—	—	1,2	3,7	4,9	34,0	—	—	—	2,4	—	—	—	—	—	2,4	—	—	2,4	36,4
Л5-8	5,0	23,9	—	—	—	—	—	—	—	—	28,9	—	—	—	—	1,2	4,3	5,5	34,4	—	—	—	—	3,9	—	—	—	—	3,9	—	—	3,9	38,3
Л5-15	—	32,8	—	—	—	—	—	—	—	—	32,8	—	—	—	—	1,2	4,3	5,5	38,3	—	—	—	—	3,9	—	—	—	—	3,9	—	—	3,9	42,2
Л6-5	—	38,4	—	—	—	—	—	—	—	—	38,4	—	—	—	—	1,2	4,2	5,4	43,8	—	—	—	—	3,9	—	—	—	—	3,9	—	—	3,9	47,7
Л6-8	—	—	59,9	—	—	—	—	—	—	—	59,9	—	—	—	—	—	6,3	6,3	66,2	—	—	—	—	3,9	—	—	—	—	3,9	—	—	3,9	70,1
Л6-11	—	—	59,9	—	—	—	—	—	—	—	59,9	—	—	—	—	—	6,3	6,3	66,2	—	—	—	—	3,9	—	—	—	—	3,9	—	—	3,9	70,1
Л6-12	—	—	38,8	30,4	—	—	—	—	—	—	69,2	5,8	—	—	5,8	0,3	4,2	4,5	79,5	—	—	—	—	3,9	—	—	—	—	3,9	—	—	3,9	83,4
Л6-15	—	—	38,8	30,4	—	—	—	—	—	—	69,2	5,8	—	—	5,8	0,3	4,2	4,5	79,5	—	—	—	—	3,9	—	—	—	—	3,9	—	—	3,9	83,4
Л7-5	—	41,9	—	—	—	—	—	—	—	—	41,9	—	—	—	—	1,2	4,8	6,0	47,9	—	—	—	—	3,9	—	—	—	—	3,9	—	—	3,9	51,8
Л7-8	—	—	65,5	—	—	—	—	—	—	—	65,5	—	—	—	—	—	6,9	6,9	72,4	—	—	—	—	3,9	—	—	—	—	3,9	—	—	3,9	76,3
Л7-11	—	—	65,5	—	—	—	—	—	—	—	65,5	—	—	—	—	—	6,9	6,9	72,4	—	—	—	—	3,9	—	—	—	—	3,9	—	—	3,9	76,3
Л7-12	—	—	44,4	30,4	—	—	—	—	—	—	74,8	5,8	—	—	5,8	0,3	4,8	5,1	85,7	—	—	—	—	3,9	—	—	—	—	3,9	—	—	3,9	89,6

Инв.№ подл. | Подпись и дата | Взам.инв.№

Нач. отд.	Бродский		
Н. контр.	Уманцева		
Гл. конст.	Коротецкий		
Вед. инж.	Уманцева		
Исполн.	Камышова		
Провер.	Гурович		

3.006.1-2.87.1 РС

Ведомость расхода стали на элемент

Стадия	Лист	Листов
Р	1	23

Харьковский Промстройниипроект

Марка элемента	Изделия арматурные, кг																			Изделия закладные, кг													Общий расход, кг
	Арматура класса																		Всего	Арматура класса										Прокат стали		Всего	
	А-III											А-I				Вр-I				А-III		А-I								Вст3 кп2			
	ГОСТ 5781-82											ГОСТ 5781-82				ГОСТ 6727-80*				ГОСТ 5781-82		ГОСТ 5781-82								ГОСТ 380-71*			
	6	8	10	12	14	16	18	20	22	25	Итого	6	8	10	Итого	3	4	Итого		8	Итого	8	10	12	14	16	18	20	Итого	163+5	Итого		
Л7-15	—	—	44,4	30,4	—	—	—	—	—	—	74,8	5,8	—	—	5,8	0,3	4,8	5,1	85,7	—	—	—	—	3,9	—	—	—	—	3,9	—	—	3,9	89,6
Л8-5	7,6	39,2	—	—	—	—	—	—	—	—	46,8	—	—	—	—	4,8	—	4,8	51,6	—	—	—	—	—	6,1	—	—	—	6,1	—	—	6,1	57,7
Л8-8	—	13,5	61,0	—	—	—	—	—	—	—	74,5	—	—	—	—	1,2	6,4	7,6	82,1	—	—	—	—	—	6,1	—	—	—	6,1	—	—	6,1	88,2
Л8-11	—	13,5	61,0	—	—	—	—	—	—	—	74,5	—	—	—	—	1,2	6,4	7,6	82,1	—	—	—	—	—	6,1	—	—	—	6,1	—	—	6,1	88,2
Л8-15	—	—	21,1	88,0	—	—	—	—	—	—	109,1	17,4	—	—	17,4	0,8	2,1	2,9	129,4	—	—	—	—	—	6,1	—	—	—	6,1	—	—	6,1	135,5
Л9-5	7,6	—	72,0	—	—	—	—	—	—	—	79,6	—	—	—	—	1,2	7,4	8,6	88,2	—	—	—	—	—	—	8,8	—	—	8,8	—	—	8,8	97,0
Л9-8	—	13,5	—	104,0	—	—	—	—	—	—	117,5	20,2	—	—	20,2	2,2	—	2,2	139,9	—	—	—	—	—	—	8,8	—	—	8,8	—	—	8,8	148,7
Л9-11	—	13,5	—	104,0	—	—	—	—	—	—	117,5	20,2	—	—	20,2	2,2	—	2,2	139,9	—	—	—	—	—	—	8,8	—	—	8,8	—	—	8,8	148,7
Л9-15	—	—	21,1	104,0	—	—	—	—	—	—	125,1	20,2	—	—	20,2	1,0	2,1	3,1	148,4	—	—	—	—	—	—	8,8	—	—	8,8	—	—	8,8	157,2
Л10-3	—	17,2	45,3	—	—	—	—	—	—	—	62,5	1,8	—	—	1,8	1,5	4,8	6,3	70,6	—	—	—	—	3,9	—	—	—	—	3,9	—	—	3,9	74,5
Л10-5	—	—	72,1	—	—	—	—	—	—	—	72,1	1,8	—	—	1,8	—	7,5	7,5	81,4	—	—	—	—	3,9	—	—	—	—	3,9	—	—	3,9	85,3
Л10-8	—	—	45,3	—	52,8	—	—	—	—	—	98,1	9,2	—	—	9,2	0,4	4,8	5,2	112,5	—	—	—	—	3,9	—	—	—	—	3,9	—	—	3,9	116,4
Л10-11	—	—	—	65,2	52,8	—	—	—	—	—	118,0	22,3	—	—	22,3	1,0	—	1,0	141,3	—	—	—	—	3,9	—	—	—	—	3,9	—	—	3,9	145,2
Л10-15	—	—	—	—	88,8	68,8	—	—	—	—	157,6	22,3	—	—	22,3	1,0	—	1,0	180,9	—	—	—	—	3,9	—	—	—	—	3,9	—	—	3,9	184,8
Л11-3	—	17,2	55,4	—	—	—	—	—	—	—	72,6	1,8	—	—	1,8	1,5	5,4	6,9	81,3	—	—	—	—	—	6,1	—	—	—	6,1	—	—	6,1	87,4
Л11-5	—	—	25,8	80,0	—	—	—	—	—	—	106,8	16,6	—	—	16,6	0,8	2,7	3,5	126,9	—	—	—	—	—	6,1	—	—	—	6,1	—	—	6,1	133,0
Л11-8	—	—	—	80,0	52,8	—	—	—	—	—	132,8	24,0	—	—	24,0	1,2	—	1,2	158,0	—	—	—	—	—	6,1	—	—	—	6,1	—	—	6,1	164,1
Л11-11	—	—	—	—	161,6	—	—	—	—	—	161,6	24,0	—	—	24,0	1,2	—	1,2	186,8	—	—	—	—	—	6,1	—	—	—	6,1	—	—	6,1	192,9
Л11-15	—	—	—	—	—	210,8	—	—	—	—	210,8	24,0	—	—	24,0	1,2	—	1,2	235,0	—	—	—	—	—	6,1	—	—	—	6,1	—	—	6,1	242,1
Л12-3	—	40,4	66,6	—	—	—	—	—	—	—	107,0	1,8	—	—	1,8	10,3	1,0	11,3	120,1	—	—	—	—	—	—	8,8	—	—	8,8	—	—	8,8	128,9
Л12-5	—	89,8	26,8	—	—	—	—	—	—	—	116,6	1,8	—	—	1,8	8,8	3,7	12,5	130,9	—	—	—	—	—	—	8,8	—	—	8,8	—	—	8,8	139,7
Л12-8	—	23,2	—	86,8	—	—	—	—	—	—	110,0	19,0	—	—	19,0	3,8	1,0	4,8	133,8	—	—	—	—	—	—	8,8	—	—	8,8	—	—	8,8	142,6
Л12-11	—	23,2	—	134,8	—	—	—	—	—	—	158,0	19,0	—	—	19,0	3,8	1,0	4,8	181,8	—	—	—	—	—	—	8,8	—	—	8,8	—	—	8,8	198,2
Л12-12	—	23,2	—	—	183,6	—	—	—	—	—	206,8	26,6	—	—	26,6	3,8	1,0	4,8	238,2	—	—	—	—	—	—	8,8	—	—	8,8	—	—	8,8	247,0

Инв. № подл. | Подпись и дата | Взам. инв. №

Марка элемента	Изделия арматурные, кг																			Изделия закладные, кг													Общий расход, кг
	Арматура класса																			Арматура класса														
	А-III											А-I				Вр-I				А-III	А-I								Прокат стали					
	ГОСТ 5781-82											ГОСТ 5781-82				ГОСТ 6727-80*				ГОСТ 5781-82	ГОСТ 5781-82								ВСт3кп2 ГОСТ 380-71*					
	6	8	10	12	14	16	18	20	22	25	Итого	6	8	10	Итого	3	4	Итого	Всего	8	Итого	10	12	14	16	18	20	Итого	163-5	180-6	Итого	Всего	
Л12-15	—	23,2	—	—	—	—	—	—	—	—	206,8	26,6	—	—	26,6	3,8	1.0	4.8	238,2	—	—	—	—	—	8.8	—	—	8,8	—	—	—	8,8	247.0
Л13-3	9,7	80,6	—	—	—	—	—	—	—	—	90.3	2,0	—	—	2,0	8.7	1.2	9.9	102.2	—	—	—	—	—	—	12.2	—	12,2	—	—	—	12,2	114,4
Л13-5	—	48.0	77.6	—	—	—	—	—	—	—	125,6	2.0	—	—	2,0	4,5	8,6	13,1	140,1	—	—	—	—	—	—	12.2	—	12,2	—	—	—	12,2	152,9
Л13-8	—	30.8	26,8	112,8	—	—	—	—	—	—	170,4	22,2	—	—	22,2	4.0	3,9	7.9	200,6	—	—	—	—	—	—	12.2	—	12.2	—	—	—	12,2	212.7
Л13-11	—	30.8	26,8	112,8	—	—	—	—	—	—	170,4	22.2	—	—	22,2	4,0	3,9	7.9	200,6	—	—	—	—	—	—	12.2	—	12.2	—	—	—	12,2	212,7
Л13-15	—	30.8	—	151,6	—	—	—	—	—	—	182,4	29,6	—	—	29,6	4.4	1.2	5.6	217.6	—	—	—	—	—	—	12.2	—	12.2	—	—	—	12,2	229,8
Л14-3	—	36,8	—	48,0	—	—	—	—	—	—	84,8	10,7	—	—	10,7	4,1	—	4,1	99,6	—	—	—	—	—	8.8	—	—	8,8	—	—	—	8,8	108,4
Л14-5	—	—	57.2	48.0	—	—	—	—	—	—	105,2	10,7	—	—	10,7	0.5	6,4	6,9	122,8	—	—	—	—	—	8,8	—	—	8,8	—	—	—	8,8	131,6
Л14-8	—	—	57.2	65,4	—	—	—	—	—	—	122,6	10,7	—	—	10,7	0,5	6,4	6,9	140,2	—	—	—	—	—	8.8	—	—	8,8	—	—	—	8,8	149,0
Л14-11	—	—	57,2	—	—	85,4	—	—	—	—	142,6	10,7	—	—	10,7	0,5	6,4	6,9	160,2	—	—	—	—	—	8.8	—	—	8,8	—	—	—	8,8	169,0
Л14-12	—	—	—	82,4	—	—	—	133,4	—	—	215,8	19,4	15,6	—	35,0	1.3	-	1.3	252,1	—	—	—	—	—	8.8	—	—	8,8	—	—	—	8,8	260,9
Л14-15	—	—	—	82,4	—	—	—	133,4	—	—	215,8	19,4	15,6	—	35,0	1,3	-	1.3	252,1	—	—	—	—	—	8.8	—	—	8,8	—	—	—	8,8	260,9
Л15-3	—		62,8	48,0	—	—	—	—	—	—	110,8	10,7	—	—	10,7	0,5	6,4	6.9	128,4	—	—	—	—	—	8.8	—	—	8,8	—	—	—	8,8	137,2
Л15-3а	—		62,8	48,0	—	—	—	—	—	—	110.8	10,7	—	—	10,7	0,5	6,4	6,9	128.4	2,0	2,0	—	—	0,4	8,8	—	—	9,2	5,8	—	5,8	17,0	145,4
Л15-5	—	—	—	138,4	—	—	—	—	—	—	138,4	28,1	—	—	28,1	1,3	—	1.3	167.8	—	—	—	—	—	8,8	—	—	8,8	—	—	—	8,8	176,6
Л15-5а	—	—	—	138,4	—	—	—	—	—	—	138,4	28,1	—	—	28,1	1,3	—	1.3	167.8	2,0	2,0	—	—	0,4	8,8	—	—	9,2	5,8	—	5,8	17,0	184,8
Л15-8	—	—	—	90,4	65,4	—	—	—	—	—	155,8	28,1	—	—	28,1	1,3	—	1.3	185,2	—	—	—	—	—	8,8	—	—	8,8	—	—	—	8,8	194,0
Л15-8а	—	—	—	90,4	65,4	—	—	—	—	—	155,8	28,1	—	—	28,1	1,3	—	1.3	185,2	2,0	2,0	—	—	0,4	8,8	—	—	9,2	5,8	—	5,8	17,0	202,2
Л15-11	—	—	—	—	123,6	85,4	—	—	—	—	209,0	28,1	—	—	28,1	1,3	—	1.3	238,4	—	—	—	—	—	8,8	—	—	8,8	—	—	—	8,8	247,0
Л15-11а	—	—	—	—	123,6	85,4	—	—	—	—	209,0	28,1	—	—	28,1	1,3	—	1.3	238,4	2,0	2,0	—	—	0,4	8,8	—	—	9,2	5,8	—	5,8	17,0	255,4
Л15-12	—	—	—	—	—	161,2	108,0	—	—	—	269,2	19,4	15,6	—	35,0	1,3	—	1.3	305,5	—	—	—	—	—	8,8	—	—	8,8	—	—	—	8,8	314,3
Л15-12а	—	—	—	—	—	161,2	108,0	—	—	—	269,2	19,4	15,6	—	35,0	1,3	—	1.3	305,5	2,0	2,0	—	—	0,4	8,8	—	—	9,2	5,8	—	5,8	17,0	322,5
Л15-15	—	—	—	—	—	161,2	108,0	—	—	—	269,2	19,4	15,6	—	35,0	1,3	—	1.3	305,5	—	—	—	—	—	8,8	—	—	8,8	—	—	—	8,8	314,3
Л15-15а	—	—	—	—	—	161,2	108,0	—	—	—	269,2	19,4	15,6	—	35,0	1,3	—	1.3	305,5	2,0	2,0	—	—	0,4	8,8	—	—	9,2	5,8	—	5,8	17,0	322,5

Инв.№ подл. | Подпись и дата | Взам.инв.№

Марка элемента	Изделия арматурные, кг																			Изделия закладные, кг													Общий расход, кг
	Арматура класса																			Арматура класса										Прокат стали				
	А-III ГОСТ 5781-82												А-I ГОСТ 5781-82				Вр-I ГОСТ 6727-80*				А-III ГОСТ 5781-82		А-I ГОСТ 5781-82								Вст3кп2 ГОСТ 380-71*				
	6	8	10	12	14	16	18	20	22	25	Итого	6	8	10	Итого	3	4	Итого		8	Итого	10	12	14	16	18	20	Итого	163,5	183,5	Итого		
Л16-3	—	44,5	74,0	—	—	—	—	—	—	—	118,5	2,0	—	—	2,0	4,2	8,4	12,6	133,1	—	—	—	—	—	—	12,2	—	12,2	—	—	—	12,2	145,3
Л16-3а	—	44,5	74,0	—	—	—	—	—	—	—	118,5	2,0	—	—	2,0	4,2	8,4	12,6	133,1	2,0	2,0	—	—	0,4	—	12,2	—	12,6	5,8	—	5,8	20,4	153,5
Л16-5	—	23,2	—	101,2	—	—	—	—	—	—	124,4	22,1	—	—	22,1	4,1	1,0	5,1	151,6	—	—	—	—	—	—	12,2	—	12,2	—	—	—	12,2	163,8
Л16-5а	—	23,2	—	101,2	—	—	—	—	—	—	124,4	22,1	—	—	22,1	4,1	1,0	5,1	151,6	2,0	2,0	—	—	0,4	—	12,2	—	12,6	5,8	—	5,8	20,4	172,9
Л16-8	—	23,2	—	—	210,6	—	—	—	—	—	233,8	30,9	—	—	30,9	3,9	1,0	4,9	269,6	—	—	—	—	—	—	12,2	—	12,2	—	—	—	12,2	281,8
Л16-8а	—	23,2	—	—	210,6	—	—	—	—	—	233,8	30,9	—	—	30,9	3,9	1,0	4,9	269,6	2,0	2,0	—	—	0,4	—	12,2	—	12,6	5,8	—	5,8	20,4	290,0
Л16-11	—	23,2	—	—	210,6	—	—	—	—	—	233,8	30,9	—	—	30,9	3,9	1,0	4,9	269,6	—	—	—	—	—	—	12,2	—	12,2	—	—	—	12,2	281,8
Л16-11а	—	23,2	—	—	210,6	—	—	—	—	—	233,8	30,9	—	—	30,9	3,9	1,0	4,9	269,6	2,0	2,0	—	—	0,4	—	12,2	—	12,6	5,8	—	5,8	20,4	290,0
Л16-12	—	23,2	—	—	—	189,6	108,0	—	—	—	320,8	22,2	15,6	—	37,8	3,9	1,0	4,9	363,5	—	—	—	—	—	—	12,2	—	12,2	—	—	—	12,2	375,7
Л16-12а	—	23,2	—	—	—	189,6	108,0	—	—	—	320,8	22,2	15,6	—	37,8	3,9	1,0	4,9	363,5	2,0	2,0	—	—	0,4	—	12,2	—	12,6	5,8	—	5,8	20,4	383,9
Л16-15	—	23,2	—	—	—	189,6	108,0	—	—	—	320,8	22,2	15,6	—	37,8	3,9	1,0	4,9	363,5	—	—	—	—	—	—	12,2	—	12,2	—	—	—	12,2	375,7
Л16-15а	—	23,2	—	—	—	189,6	108,0	—	—	—	320,8	22,2	15,6	—	37,8	3,9	1,0	4,9	363,5	2,0	2,0	—	—	0,4	—	12,2	—	12,6	5,8	—	5,8	20,4	383,9
Л17-3	—	52,1	85,0	—	—	—	—	—	—	—	137,1	2,0	—	—	2,0	4,8	9,6	14,4	153,5	—	—	—	—	—	—	12,2	—	12,2	—	—	—	12,2	165,7
Л17-3а	—	52,1	85,0	—	—	—	—	—	—	—	137,1	2,0	—	—	2,0	4,8	9,6	14,4	153,5	2,0	2,0	—	—	0,4	—	12,2	—	12,6	5,8	—	5,8	20,4	173,9
Л17-5	—	30,8	118,3	—	—	—	—	—	—	—	149,1	2,0	—	—	2,0	3,0	12,8	15,8	166,9	—	—	—	—	—	—	12,2	—	12,2	—	—	—	12,2	179,1
Л17-5а	—	30,8	118,3	—	—	—	—	—	—	—	149,1	2,0	—	—	2,0	3,0	12,8	15,8	166,9	2,0	2,0	—	—	0,4	—	12,2	—	12,6	5,8	—	5,8	20,4	187,3
Л17-8	—	30,8	—	122,4	65,4	—	—	—	—	—	218,6	34,1	—	—	34,1	4,7	1,2	5,9	258,6	—	—	—	—	—	—	12,2	—	12,2	—	—	—	12,2	270,8
Л17-8а	—	30,8	—	122,4	65,4	—	—	—	—	—	218,6	34,1	—	—	34,1	4,7	1,2	5,9	258,6	2,0	2,0	—	—	0,4	—	12,2	—	12,6	5,8	—	5,8	20,4	279,0
Л17-11	—	30,8	—	122,4	65,4	—	—	—	—	—	218,6	34,1	—	—	34,1	4,7	1,2	5,9	258,6	—	—	—	—	—	—	12,2	—	12,2	—	—	—	12,2	270,8
Л17-11а	—	30,8	—	122,4	65,4	—	—	—	—	—	218,6	34,1	—	—	34,1	4,7	1,2	5,9	258,6	2,0	2,0	—	—	0,4	—	12,2	—	12,6	5,8	—	5,8	20,4	279,0
Л17-12	—	30,8	—	—	166,8	85,4	—	—	—	—	283,0	34,1	—	—	34,1	4,7	1,2	5,9	323,0	—	—	—	—	—	—	12,2	—	12,2	—	—	—	12,2	335,2
Л17-12а	—	30,8	—	—	166,8	85,4	—	—	—	—	283,0	34,1	—	—	34,1	4,7	1,2	5,9	323,0	2,0	2,0	—	—	0,4	—	12,2	—	12,6	5,8	—	5,8	20,4	343,4
Л17-15	—	30,8	—	—	166,8	85,4	—	—	—	—	283,0	34,1	—	—	34,1	4,7	1,2	5,9	323,0	—	—	—	—	—	—	12,2	—	12,2	—	—	—	12,2	335,2
Л17-15а	—	30,8	—	—	166,8	85,4	—	—	—	—	283,0	34,1	—	—	34,1	4,7	1,2	5,9	323,0	2,0	2,0	—	—	0,4	—	12,2	—	12,6	5,8	—	5,8	20,4	343,4

Инв. № подл. | Подпись и дата | Взам. инв. №

Марка элемента	Изделия арматурные, кг																		Изделия закладные, кг												Общий расход, кг
	Арматура класса																		Арматура класса										Прокат стали			
	A-III ГОСТ 5781-82												A-I ГОСТ 5781-82				Bp-I ГОСТ 6727-80*			Всего	A-III ГОСТ 5781-82		A-I ГОСТ 5781-82							Всего	Вст3кп2 ГОСТ 380-71*				
	6	8	10	12	14	16	18	20	22	25	Итого	6	8	10	Итого	3	4	Итого		8	Итого	10	12	14	16	18	20	Итого	∠63×6	180×6	Итого	
Л18-3	—	59,7	96,0	—	—	—	—	—	—	—	155,7	—	3,8	—	3,8	5,4	11,0	16,4	175,9	—	—	—	—	—	—	—	17,2	17,2	—	—	—	17,2	193,1
Л18-3а	—	59,7	96,0	—	—	—	—	—	—	—	155,7	—	3,8	—	3,8	5,4	11,0	16,4	175,9	2,0	2,0	—	—	0,4	—	—	17,2	17,6	5,8	—	5,8	25,4	201,3
Л18-5	—	38,4	33,3	138,4	—	—	—	—	—	—	210,1	24,5	3,8	—	28,3	4,3	4,6	8,9	247,3	—	—	—	—	—	—	—	17,2	17,2	—	—	—	17,2	264,5
Л18-5а	—	38,4	33,3	138,4	—	—	—	—	—	—	210,1	24,5	3,8	—	28,3	4,3	4,6	8,9	247,3	2,0	2,0	—	—	0,4	—	—	17,2	17,6	5,8	—	5,8	25,4	272,7
Л18-8	—	38,4	—	48,0	188,8	—	—	—	—	—	275,2	34,9	3,8	—	38,7	5,5	1,4	6,9	320,8	—	—	—	—	—	—	—	17,2	17,2	—	—	—	17,2	338,0
Л18-8а	—	38,4	—	48,0	188,8	—	—	—	—	—	275,2	34,9	3,8	—	38,7	5,5	1,4	6,9	320,8	2,0	2,0	—	—	0,4	—	—	17,2	17,6	5,8	—	5,8	25,4	346,2
Л18-11	—	38,4	—	48,0	188,8	—	—	—	—	—	275,2	34,9	3,8	—	38,7	5,5	1,4	6,9	320,8	—	—	—	—	—	—	—	17,2	17,2	—	—	—	17,2	338,0
Л18-11а	—	38,4	—	48,0	188,8	—	—	—	—	—	275,2	34,9	3,8	—	38,7	5,5	1,4	6,9	320,8	2,0	2,0	—	—	0,4	—	—	17,2	17,6	5,8	—	5,8	25,4	346,2
Л18-12	—	38,4	—	—	65,4	246,4	—	—	—	—	350,2	34,9	3,8	—	38,7	5,5	1,4	6,9	395,8	—	—	—	—	—	—	—	17,2	17,2	—	—	—	17,2	413,0
Л18-12а	—	38,4	—	—	65,4	246,4	—	—	—	—	350,2	34,9	3,8	—	38,7	5,5	1,4	6,9	395,8	2,0	2,0	—	—	0,4	—	—	17,2	17,6	5,8	—	5,8	25,4	421,2
Л18-15	—	38,4	—	—	65,4	246,4	—	—	—	—	350,2	34,9	3,8	—	38,7	5,5	1,4	6,9	395,8	—	—	—	—	—	—	—	17,2	17,2	—	—	—	17,2	413,0
Л18-15а	—	38,4	—	—	65,4	246,4	—	—	—	—	350,2	34,9	3,8	—	38,7	5,5	1,4	6,9	395,8	2,0	2,0	—	—	0,4	—	—	17,2	17,6	5,8	—	5,8	25,4	421,2
Л19-3	—	—	68,4	56,4	—	—	—	—	—	—	124,8	10,1	3,8	—	13,9	0,5	7,4	7,9	146,6	—	—	—	—	—	—	12,2	—	12,2	—	—	—	12,2	158,8
Л19-3а	—	—	68,4	56,4	—	—	—	—	—	—	124,8	10,1	3,8	—	13,9	0,5	7,4	7,9	146,6	2,0	2,0	—	—	0,4	—	12,2	—	12,6	5,8	—	5,8	20,4	167,0
Л19-5	—	—	—	99,8	77,0	—	—	—	—	—	176,8	30,3	3,8	—	34,1	1,5	—	1,5	212,4	—	—	—	—	—	—	12,2	—	12,2	—	—	—	12,2	224,6
Л19-5а	—	—	—	99,8	77,0	—	—	—	—	—	176,8	30,3	3,8	—	34,1	1,5	—	1,5	212,4	2,0	2,0	—	—	0,4	—	12,2	—	12,6	5,8	—	5,8	20,4	232,8
Л19-8	—	—	—	—	134,4	100,4	—	—	—	—	234,8	30,3	3,8	—	34,1	1,5	—	1,5	270,4	—	—	—	—	—	—	12,2	—	12,2	—	—	—	12,2	282,6
Л19-8а	—	—	—	—	134,4	100,4	—	—	—	—	234,8	30,3	3,8	—	34,1	1,5	—	1,5	270,4	2,0	2,0	—	—	0,4	—	12,2	—	12,6	5,8	—	5,8	20,4	290,8
Л19-11	—	—	—	—	134,4	—	127,2	—	—	—	261,6	20,2	22,0	—	42,2	1,5	—	1,5	305,3	—	—	—	—	—	—	12,2	—	12,2	—	—	—	12,2	317,5
Л19-11а	—	—	—	—	134,4	—	127,2	—	—	—	261,6	20,2	22,0	—	42,2	1,5	—	1,5	305,3	2,0	2,0	—	—	0,4	—	12,2	—	12,6	5,8	—	5,8	20,4	325,7
Л19-12	—	—	—	—	—	175,6	—	157,0	—	—	332,6	20,2	22,0	—	42,2	1,5	—	1,5	376,3	—	—	—	—	—	—	12,2	—	12,2	—	—	—	12,2	388,5
Л19-12а	—	—	—	—	—	175,6	—	157,0	—	—	332,6	20,2	22,0	—	42,2	1,5	—	1,5	376,3	2,0	2,0	—	—	0,4	—	12,2	—	12,6	5,8	—	5,8	20,4	396,7
Л19-15	—	—	—	—	—	175,6	—	157,0	—	—	332,6	20,2	22,0	—	42,2	1,5	—	1,5	376,3	—	—	—	—	—	—	12,2	—	12,2	—	—	—	12,2	388,5
Л19-15а	—	—	—	—	—	175,6	—	157,0	—	—	332,6	20,2	22,0	—	42,2	1,5	—	1,5	376,3	2,0	2,0	—	—	0,4	—	12,2	—	12,6	5,8	—	5,8	20,4	396,7

Взам. инв. № | Подпись и дата | Инв. № подл.

Марка элемента	Изделия арматурные, кг																		Изделия закладные, кг												Общий расход, кг
	Арматура класса																		Арматура класса									Прокат стали				
	A-III ГОСТ 5781-82												A-I ГОСТ 5781-82				Bp-I ГОСТ 6727-80*			Всего	A-III ГОСТ 5781-82		A-I ГОСТ 5781-82							Вст3кп2 ГОСТ 380-71*			Всего	
	6	8	10	12	14	16	18	20	22	25	Итого	6	8	10	Итого	3	4	Итого		8	Итого	10	12	14	16	18	20	Итого	L63×5	L80×6	Итого		
Л20-3	—	23,2	79,4	56,4	—	—	—	—	—	—	159,0	10,1	3,8	—	13,9	2,9	9,4	12,3	185,2	—	—	—	—	—	—	12,2	—	12,2	—	—	—	12,2	197,4
Л20-3а	—	23,2	79,4	56,4	—	—	—	—	—	—	159,0	10,1	3,8	—	13,9	2,9	9,4	12,3	185,2	2,0	2,0	—	—	0,4	—	12,2	—	12,6	5,8	—	5,8	20,4	205,6
Л20-5	—	23,2	79,4	—	77,0	—	—	—	—	—	179,6	10,1	3,8	—	13,9	2,9	9,4	12,3	205,8	—	—	—	—	—	—	12,2	—	12,2	—	—	—	12,2	218,0
Л20-5а	—	23,2	79,4	—	77,0	—	—	—	—	—	179,6	10,1	3,8	—	13,9	2,9	9,4	12,3	205,8	2,0	2,0	—	—	0,4	—	12,2	—	12,6	5,8	—	5,8	20,4	226,2
Л20-11	—	23,2	—	114,8	—	100,4	—	—	—	—	238,4	33,5	3,8	—	37,3	4,1	1,0	5,1	280,8	—	—	—	—	—	—	12,2	—	12,2	—	—	—	12,2	293,0
Л20-11а	—	23,2	—	114,8	—	100,4	—	—	—	—	238,4	33,5	3,8	—	37,3	4,1	1,0	5,1	280,8	2,0	2,0	—	—	0,4	—	12,2	—	12,6	5,8	—	5,8	20,4	301,2
Л20-12	—	23,2	—	—	156,4	—	—	157,0	—	—	336,6	23,4	22,0	—	45,4	4,1	1,0	5,1	387,1	—	—	—	—	—	—	12,2	—	12,2	—	—	—	12,2	399,3
Л20-12а	—	23,2	—	—	156,4	—	—	157,0	—	—	336,6	23,4	22,0	—	45,4	4,1	1,0	5,1	387,1	2,0	2,0	—	—	0,4	—	12,2	—	12,6	5,8	—	5,8	20,4	407,5
Л20-15	—	23,2	—	—	156,4	—	—	157,0	—	—	336,6	23,4	22,0	—	45,4	4,1	1,0	5,1	387,1	—	—	—	—	—	—	12,2	—	12,2	—	—	—	12,2	399,3
Л20-15а	—	23,2	—	—	156,4	—	—	157,0	—	—	336,6	23,4	22,0	—	45,4	4,1	1,0	5,1	387,1	2,0	2,0	—	—	0,4	—	12,2	—	12,6	5,8	—	5,8	20,4	407,5
Л21-3	—	30,8	129,8	—	—	—	—	—	—	—	160,6	—	3,8	—	3,8	4,2	13,3	17,5	181,9	—	—	—	—	—	—	—	17,2	17,2	—	—	—	17,2	199,1
Л21-3а	—	30,8	129,8	—	—	—	—	—	—	—	160,6	—	3,8	—	3,8	4,2	13,3	17,5	181,9	2,0	2,0	—	—	0,4	—	—	17,2	17,6	5,8	—	5,8	25,4	207,3
Л21-5	—	30,8	90,6	56,4	—	—	—	—	—	—	177,8	10,1	3,8	—	13,9	4,7	9,6	14,3	206,0	—	—	—	—	—	—	—	17,2	17,2	—	—	—	17,2	223,2
Л21-5а	—	30,8	90,6	56,4	—	—	—	—	—	—	177,8	10,1	3,8	—	13,9	4,7	9,6	14,3	205,0	2,0	2,0	—	—	0,4	—	—	17,2	17,6	5,8	—	5,8	25,4	231,4
Л21-8	—	30,8	—	130,8	—	100,4	—	—	—	—	262,0	36,3	3,8	—	40,1	4,7	1,2	5,9	303,0	—	—	—	—	—	—	—	17,2	17,2	—	—	—	17,2	325,2
Л21-8а	—	30,8	—	130,8	—	100,4	—	—	—	—	262,0	36,3	3,8	—	40,1	4,7	1,2	5,9	308,0	2,0	2,0	—	—	0,4	—	—	17,2	17,6	5,8	—	5,8	25,1	333,4
Л21-11	—	30,8	—	130,8	—	100,4	—	—	—	—	262,0	36,3	3,8	—	40,1	4,7	1,2	5,9	303,0	—	—	—	—	—	—	—	17,2	17,2	—	—	—	17,2	325,2
Л21-11а	—	30,8	—	130,8	—	100,4	—	—	—	—	262,0	36,2	3,8	—	40,1	4,7	1,2	5,9	303,0	2,0	2,0	—	—	0,4	—	—	17,2	17,6	5,8	—	5,8	25,4	333,4
Л21-12	—	30,8	—	—	178,0	—	127,2	—	—	—	336,0	26,2	22,0	—	48,2	4,7	1,2	5,9	390,1	—	—	—	—	—	—	—	17,2	17,2	—	—	—	17,2	407,3
Л21-12а	—	30,8	—	—	178,0	—	127,2	—	—	—	336,0	26,2	22,0	—	48,2	4,7	1,2	5,9	390,1	2,0	2,0	—	—	0,4	—	—	17,2	17,6	5,8	—	5,8	25,4	415,5
Л21-15	—	30,8	—	—	178,0	—	127,2	—	—	—	336,0	26,2	22,0	—	48,2	4,7	1,2	5,9	390,1	—	—	—	—	—	—	—	17,2	17,2	—	—	—	17,2	407,3
Л21-15а	—	30,8	—	—	178,0	—	127,2	—	—	—	336,0	26,2	22,0	—	48,2	4,7	1,2	5,9	390,1	2,0	2,0	—	—	0,4	—	—	17,2	17,6	5,8	—	5,8	25,4	415,5
Л22-3	—	31,8	50,8	—	—	—	—	—	—	—	82,6	—	2,1	—	2,1	2,8	6,1	8,9	93,6	—	—	—	—	—	8,8	—	—	8,8	—	—	—	8,8	102,4
Л22-3а	—	31,8	50,8	—	—	—	—	—	—	—	82,6	—	2,1	—	2,1	2,8	6,1	8,9	93,6	2,0	2,0	—	—	0,4	8,8	—	—	9,2	5,8	—	5,8	17,0	110,6

Взам. инв. №

Подпись и дата

Инв. № подл.

Марка элемента	Изделия арматурные, кг																		Изделия закладные, кг												Общий расход, кг
	Арматура класса																		Арматура класса								Прокат. стали				
	А-III ГОСТ 5781-82												А-I ГОСТ 5781-82				Вр-I ГОСТ 6727-80*			Всего	А-III ГОСТ 5781-82		А-I ГОСТ 5781-82						Вст3кп2 ГОСТ-380-71*			Всего	
	6	8	10	12	14	16	18	20	22	25	Итого	6	8	10	Итого	3	4	Итого		8	Итого	10	12	14	16	18	20	Итого	153-5	1801б	Итого		
Л22-5	—	19,2	19,6	73,4	—	—	—	—	—	—	112,2	12,6	2,1	—	14,7	1,8	2,7	4,5	131,4	—	—	—	—	—	8,8	—	—	8,8	—	—	—	8,8	140,2
Л22-5а	—	19,2	19,6	73,4	—	—	—	—	—	—	112,2	12,6	2,1	—	14,7	1,8	2,7	4,5	131,4	2,0	2,0	—	—	0,4	8,8	—	—	9,2	5,8	—	5,8	17,0	148,4
Л22-8	—	19,2	—	73,4	38,5	—	—	—	—	—	131,1	17,0	2,1	—	19,1	1,8	0,9	2,7	152,9	—	—	—	—	—	8,8	—	—	8,8	—	—	—	8,8	161,7
Л22-8а	—	19,2	—	73,4	38,5	—	—	—	—	—	131,1	17,0	2,1	—	19,1	1,8	0,9	2,7	152,9	2,0	2,0	—	—	0,4	8,8	—	—	9,2	5,8	—	5,8	17,0	169,9
Л22-11	—	19,2	—	—	138,5	—	—	—	—	—	157,7	17,0	2,1	—	19,1	1,8	0,9	2,7	179,5	—	—	—	—	—	8,8	—	—	8,8	—	—	—	8,8	188,3
Л22-11а	—	19,2	—	—	138,5	—	—	—	—	—	157,7	17,0	2,1	—	19,1	1,8	0,9	2,7	179,5	2,0	2,0	—	—	0,4	8,8	—	—	9,2	5,8	—	5,8	17,0	196,5
Л22-12	—	19,2	—	—	—	180,8	—	—	—	—	200,0	17,0	2,1	—	19,1	1,8	0,9	2,7	221,8	—	—	—	—	—	8,8	—	—	8,8	—	—	—	8,8	230,6
Л22-12а	—	19,2	—	—	—	180,8	—	—	—	—	200,0	17,0	2,1	—	19,1	1,8	0,9	2,7	221,8	2,0	2,0	—	—	0,4	8,8	—	—	9,2	5,8	—	5,8	17,0	238,8
Л22-15	—	19,2	—	—	—	180,8	—	—	—	—	200,0	17,0	2,1	—	19,1	1,8	0,9	2,7	221,8	—	—	—	—	—	8,8	—	—	8,8	—	—	—	8,8	230,6
Л22-15а	—	19,2	—	—	—	180,8	—	—	—	—	200,0	17,0	2,1	—	19,1	1,8	0,9	2,7	221,8	2,0	2,0	—	—	0,4	8,8	—	—	9,2	5,8	—	5,8	17,0	238,8
Л23-3	9,6	15,4	57,2	64,4	—	—	—	—	—	—	146,6	11,7	3,8	—	15,5	3,6	7,2	10,8	172,9	—	—	—	—	—	—	12,2	—	12,2	—	—	—	12,2	185,1
Л23-3а	9,6	15,4	57,2	64,4	—	—	—	—	—	—	146,6	11,7	3,8	—	15,5	3,6	7,2	10,8	172,9	2,0	2,0	—	—	0,4	—	12,2	—	12,6	5,8	—	5,8	20,4	193,3
Л23-5	9,6	15,4	—	82,4	—	114,8	—	—	—	—	222,2	29,1	3,8	—	32,9	4,4	0,8	5,2	260,3	—	—	—	—	—	—	12,2	—	12,2	—	—	—	12,2	272,5
Л23-5а	9,6	15,4	—	82,4	—	114,8	—	—	—	—	222,2	29,1	3,8	—	32,9	4,4	0,8	5,2	260,3	2,0	2,0	—	—	0,4	—	12,2	—	12,6	5,8	—	5,8	20,4	280,7
Л23-8	9,6	15,4	—	—	112,4	—	145,2	—	—	—	282,6	17,4	24,5	—	41,9	4,4	0,8	5,2	329,7	—	—	—	—	—	—	12,2	—	12,2	—	—	—	12,2	341,9
Л23-8а	9,6	15,4	—	—	112,4	—	145,2	—	—	—	282,6	17,4	24,5	—	41,9	4,4	0,8	5,2	329,7	2,0	2,0	—	—	0,4	—	12,2	—	12,6	5,8		5,8	20,4	350,1
Л23-11	9,6	—	—	—	177,6	114,6	—	—	—	—	301,8	49,0	28,8	—	77,8	3,1	0,8	3,9	383,5	—	—	—	—	—	—	12,2	—	12,2	—	—	—	12,2	395,7
Л23-11а	9,6	—	—	—	177,6	114,6	—	—	—	—	301,8	49,0	28,8	—	77,8	3,1	0,8	3,9	383,5	2,0	2,0	—	—	0,4	—	12,2	—	12,6	5,8	—	5,8	20,4	403,9
Л23-12	9,6	—	—	—	112,4	—	253,1	—	—	—	375,1	40,3	44,4	—	84,7	3,1	0,8	3,9	463,7	—	—	—	—	—	—	12,2	—	12,2	—	—	—	12,2	475,9
Л23-12а	9,6	—	—	—	112,4	—	253,1	—	—	—	375,1	40,3	44,4	—	84,7	3,1	0,8	3,9	463,7	2,0	2,0	—	—	0,4	—	12,2	—	12,6	5,8	—	5,8	20,4	484,1
Л23-15	9,6	—	—	—	—	147,0	253,1	—	—	—	409,7	40,3	44,4	—	84,7	3,1	0,8	3,9	498,3	—	—	—	—	—	—	12,2	—	12,2	—	—	—	12,2	510,5
Л23-15а	9,6	—	—	—	—	147,0	253,1	—	—	—	409,7	40,3	44,4	—	84,7	3,1	0,8	3,9	498,3	2,0	2,0	—	—	0,4	—	12,2	—	12,6	5,8	—	5,8	20,4	518,7
Л24-3	—	39,6	68,4	64,4	—	—	—	—	—	—	172,4	11,7	3,8	—	15,5	4,2	8,4	12,6	200,5	—	—	—	—	—	—	—	17,2	17,2	—	—	—	17,2	217,7
Л24-3а	—	39,6	68,4	64,4	—	—	—	—	—	—	172,4	11,7	3,8	—	15,5	4,2	8,4	12,6	200,5	2,0	2,0	—	—	0,4	—	—	17,2	17,6	5,8	—	5,8	25,4	225,9

Инв.№ подл. | Подпись и дата | Взам.инв.№

Марка элемента	Изделия арматурные, кг																			Изделия закладные, кг												Общий расход, кг
	Арматура класса																			Арматура класса									Прокат стали				
	A-III												A-I				Вр-I			Всего	A-III		A-I						Вст3кп2			Всего	
	ГОСТ 5781-82												ГОСТ 5781-82				ГОСТ 6727-80*				ГОСТ 5781-82		ГОСТ 5781-82						ГОСТ 380-71*				
	6	8	10	12	14	16	18	20	22	25	Итого	6	8	10	Итого	3	4	Итого		8	Итого	10	12	14	15	18	20	Итого	L63×5	L80×6	Итого		
Л24-5	—	39,6	—	98,8	87,8	—	—	—	—	—	226,2	31,9	3,8	—	35,7	5,2	1,1	6,3	268,2	—	—	—	—	—	—	—	17,2	17,2	—	—	—	17,2	285,4
Л24-5а	—	39,6	—	98,8	87,8	—	—	—	—	—	226,2	31,9	3,8	—	35,7	5,2	1,1	6,3	268,2	2,0	2,0	—	—	0,4	—	—	17,2	17,6	5,8	—	5,8	25,4	293,6
Л24-8	—	39,6	—	—	134,4	—	145,2	—	—	—	319,2	20,2	24,5	—	44,7	5,2	1,1	6,3	370,2	—	—	—	—	—	—	—	17,2	17,2	—	—	—	17,2	387,4
Л24-8а	—	39,6	—	—	134,4	—	145,2	—	—	—	319,2	20,2	24,5	—	44,7	5,2	1,1	6,3	370,2	2,0	2,0	—	—	0,4	—	—	17,2	17,6	5,8	—	5,8	25,4	395,6
Л24-11	—	24,0	—	—	286,8	—	—	—	—	—	310,8	51,9	28,8	—	80,7	3,8	1,1	4,9	396,4	—	—	—	—	—	—	—	17,2	17,2	—	—	—	17,2	413,6
Л24-11а	—	24,0	—	—	286,8	—	—	—	—	—	310,8	51,9	28,8	—	80,7	3,8	1,1	4,9	396,4	2,0	2,0	—	—	0,4	—	—	17,2	17,6	5,8	—	5,8	25,4	421,8
Л24-12	—	24,0	—	—	134,0	199,8	—	—	—	—	357,8	51,9	28,8	—	80,7	3,8	1,1	4,9	443,4	—	—	—	—	—	—	—	17,2	17,2	—	—	—	17,2	460,6
Л24-12а	—	24,0	—	—	134,0	199,8	—	—	—	—	357,8	51,9	28,8	—	80,7	3,8	1,1	4,9	443,4	2,0	2,0	—	—	0,4	—	—	17,2	17,6	5,8	—	5,8	25,4	468,8
Л24-15	—	24,0	—	—	—	375,0	—	—	—	—	399,0	51,9	28,8	—	80,7	3,8	1,1	4,9	484,6	—	—	—	—	—	—	—	17,2	17,2	—	—	—	17,2	501,8
Л24-15а	—	24,0	—	—	—	375,0	—	—	—	—	399,0	51,9	28,8	—	80,7	3,8	1,1	4,9	484,6	2,0	2,0	—	—	0,4	—	—	17,2	17,6	5,8	—	5,8	25,4	510,0
Л25-3	—	23,3	22,4	57,2	—	—	—	—	—	—	102,9	10,2	2,1	—	12,3	2,0	2,9	4,9	120,1	—	—	—	—	—	8,8	—	—	8,8	—	—	—	8,8	128,9
Л25-3а	—	23,3	22,4	57,2	—	—	—	—	—	—	102,9	10,2	2,1	—	12,3	2,0	2,9	4,9	120,1	2,0	2,0	—	—	0,4	8,8	—	9,2	5,8	—	5,8	17,0	137,1
Л25-5	—	23,3	—	—	121,9	—	—	—	—	—	145,2	15,3	2,1	—	17,4	2,0	0,8	2,8	165,4	—	—	—	—	—	8,8	—	8,8	8,8	—	—	—	8,8	174,2
Л25-5а	—	23,3	—	—	121,9	—	—	—	—	—	145,2	15,3	2,1	—	17,4	2,0	0,8	2,8	165,4	2,0	2,0	—	—	0,4	8,8	—	9,2	5,8	—	5,8	17,0	182,4
Л25-6	—	23,3	—	—	78,0	57,4	—	—	—	—	158,7	15,3	2,1	—	17,4	2,0	0,8	2,8	178,9	—	—	—	—	—	8,8	—	8,8	8,8	—	—	—	8,8	187,7
Л25-8а	—	23,3	—	—	78,0	57,4	—	—	—	—	158,7	15,3	2,1	—	17,4	2,0	0,8	2,8	178,9	2,0	2,0	—	—	0,4	8,8	—	9,2	5,8	—	5,8	17,0	195,9
Л25-11	—	15,6	—	24,0	46,4	101,8	—	—	—	—	187,8	25,5	14,4	—	39,9	1,4	0,8	2,2	229,9	—	—	—	—	—	8,8	—	8,8	8,8	—	—	—	8,8	238,7
Л25-11а	—	15,6	—	24,0	46,4	101,8	—	—	—	—	187,8	25,5	14,4	—	39,9	1,4	0,8	2,2	229,9	2,0	2,0	—	—	0,4	8,8	—	9,2	5,8	—	5,8	17,0	246,9
Л25-12	—	15,6	—	—	32,7	60,8	128,8	—	—	—	237,9	15,3	32,4	—	47,7	1,4	0,8	2,2	287,8	—	—	—	—	—	8,8	—	8,8	8,8	—	—	—	8,8	296,6
Л25-12а	—	15,6	—	—	32,7	60,8	128,8	—	—	—	237,9	15,3	32,4	—	47,7	1,4	0,8	2,2	287,8	2,0	2,0	—	—	0,4	8,8	—	9,2	5,8	—	5,8	17,0	304,8
Л25-15	—	15,6	—	—	—	103,5	128,8	—	—	—	247,9	15,3	32,4	—	47,7	1,4	0,8	2,2	297,8	—	—	—	—	—	8,8	—	8,8	8,8	—	—	—	8,8	306,6
Л25-15а	—	15,6	—	—	—	103,5	128,8	—	—	—	247,9	15,3	32,4	—	47,7	1,4	0,8	2,2	297,8	2,0	2,0	—	—	0,4	8,8	—	9,2	5,8	—	5,8	17,0	314,8
Л26-3	—	26,9	22,4	65,4	—	—	—	—	—	—	114,7	11,4	2,1	—	13,5	2,4	3,0	5,4	133,6	—	—	—	—	—	8,8	—	8,8	8,8	—	—	—	8,8	142,4
Л26-3а	—	26,9	22,4	65,4	—	—	—	—	—	—	114,7	11,4	2,1	—	13,5	2,4	3,0	5,4	133,6	2,0	2,0	—	—	0,4	8,8	—	9,2	5,8	—	5,8	17,0	150,6

Инв.№ подл. | Подп. и дата | Взам.инв.№

Марка элемента	Изделия арматурные, кг																			Изделия закладные, кг														Всего	Общий расход, кг
	Арматура класса																			Арматура класса									Прокат стали						
	A-III											A-I				Bp-I				A-III	A-I							Вст3кп2						
	ГОСТ 5781-82											ГОСТ 5781-82				ГОСТ 6727-80*				ГОСТ 5781-82	ГОСТ 5781-82							ГОСТ 380-71*						
	6	8	10	12	14	16	18	20	22	25	Итого	6	8	10	Итого	3	4	Итого		8	Итого	10	12	14	16	18	20	Итого	63×5	180×5	Итого				
П26-5	—	26,9	—	32,2	89,0	—	—	—	—	—	148,1	16,5	2,1	—	18,6	2,4	0,9	3,3	170,0	—	—	—	—	—	8,8	—	—	8,8	—	—	—	8,8	178,8
П26-5а	—	26,9	—	32,2	89,0	—	—	—	—	—	148,1	16,5	2,1	—	18,6	2,4	0,9	3,3	170,0	2,0	2,0	—	—	0,4	8,8	—	—	9,2	5,8	—	5,8	17,0	187,0
П26-8	—	26,9	—	—	89,0	57,4	—	—	—	—	173,3	16,5	2,1	—	18,6	2,4	0,9	3,3	195,2	—	—	—	—	—	8,8	—	—	8,8	—	—	—	8,8	204,0
П26-8а	—	26,9	—	—	89,0	57,4	—	—	—	—	173,3	16,5	2,1	—	18,6	2,4	0,9	3,3	195,2	2,0	2,0	—	—	0,4	8,8	—	—	9,2	5,8	—	5,8	17,0	212,2
П26-11	—	19,2	—	57,6	—	116,2	—	—	—	—	193,0	26,7	14,4	—	41,1	1,8	0,9	2,7	236,8	—	—	—	—	—	8,8	—	—	8,8	—	—	—	8,8	245,6
П26-11а	—	19,2	—	57,6	—	116,2	—	—	—	—	193,0	26,7	14,4	—	41,1	1,8	0,9	2,7	236,8	2,0	2,0	—	—	0,4	8,8	—	—	9,2	5,8	—	5,8	17,0	253,8
П26-12	—	19,2	—	24,0	46,4	—	147,2	—	—	—	236,8	15,3	34,8	—	50,1	1,8	0,9	2,7	289,6	—	—	—	—	—	8,8	—	—	8,8	—	—	—	8,8	298,4
П26-12а	—	19,2	—	24,0	46,4	—	147,2	—	—	—	236,8	15,3	34,8	—	50,1	1,8	0,9	2,7	289,6	2,0	2,0	—	—	0,4	8,8	—	—	9,2	5,8	—	5,8	17,0	306,6
П26-15	—	19,2	—	—	79,1	—	147,2	—	—	—	245,5	15,3	34,8	—	50,1	1,8	0,9	2,7	298,3	—	—	—	—	—	8,8	—	—	8,8	—	—	—	8,8	307,1
П26-15а	—	19,2	—	—	79,1	—	147,2	—	—	—	245,5	15,3	34,8	—	50,1	1,8	0,9	2,7	298,3	2,0	2,0	—	—	0,4	8,8	—	—	9,2	5,8	—	5,8	17,0	315,3
П27-3	5,0	8,6	30,6	—	49,7	—	—	—	—	—	93,9	5,7	2,3	—	8,0	1,4	3,4	4,8	106,7	—	—	—	—	6,1	—	—	—	6,1	—	—	—	6,1	112,8
П27-3а	5,0	8,6	30,6	—	49,7	—	—	—	—	—	93,9	5,7	2,3	—	8,0	1,4	3,4	4,8	106,7	2,0	2,0	—	—	6,7	—	—	—	6,7	—	8,8	8,8	17,5	124,2
П27-5	5,0	8,6	—	44,0	—	64,9	—	—	—	—	122,5	13,3	2,3	—	15,6	1,4	0,4	1,8	139,9	—	—	—	—	6,1	—	—	—	6,1	—	—	—	6,1	146,0
П27-5а	5,0	8,6	—	44,0	—	64,9	—	—	—	—	122,5	13,3	2,3	—	15,6	1,4	0,4	1,8	139,9	2,0	2,0	—	—	6,7	—	—	—	6,7	—	8,8	8,8	17,5	157,4
П27-8	5,0	8,6	—	—	60,0	—	—	101,5	—	—	175,1	7,6	12,5	—	20,1	1,4	1,0	2,4	197,6	—	—	—	—	6,1	—	—	—	6,1	—	—	—	6,1	203,7
П27-8а	5,0	8,6	—	—	60,0	—	—	101,5	—	—	175,1	7,6	12,5	—	20,1	1,4	1,0	2,4	197,6	2,0	2,0	—	—	6,7	—	—	—	6,7	—	8,8	8,8	17,5	215,1
П27-11	5,0	—	—	—	60,0	119,0	—	—	—	—	184,0	25,1	17,6	—	42,7	0,8	0,4	1,2	227,9	—	—	—	—	6,1	—	—	—	6,1	—	—	—	6,1	234,0
П27-11а	5,0	—	—	—	60,0	119,0	—	—	—	—	184,0	25,1	17,6	—	42,7	0,8	0,4	1,2	227,9	2,0	2,0	—	—	6,7	—	—	—	6,7	—	8,8	8,8	17,5	245,4
П27-12	5,0	—	—	—	60,0	—	150,0	—	—	—	215,0	20,7	25,5	—	46,2	0,8	0,4	1,2	262,4	—	—	—	—	6,1	—	—	—	6,1	—	—	—	6,1	268,5
П27-12а	5,0	—	—	—	60,0	—	150,0	—	—	—	215,0	20,7	25,5	—	46,2	0,8	0,4	1,2	262,4	2,0	2,0	—	—	6,7	—	—	—	6,7	—	8,8	8,8	17,5	279,9
П27-15	5,0	—	—	—	—	78,4	150,0	—	—	—	233,4	20,7	25,5	—	46,2	0,8	0,4	1,2	280,8	—	—	—	—	6,1	—	—	—	6,1	—	—	—	6,1	286,9
П27-15а	5,0	—	—	—	—	78,4	150,0	—	—	—	233,4	20,7	25,5	—	46,2	0,8	0,4	1,2	280,8	2,0	2,0	—	—	6,7	—	—	—	6,7	—	8,8	8,8	17,5	298,3
П28-3	—	21,0	36,0	36,5	—	—	—	—	—	—	93,5	5,7	2,3	—	8,0	1,8	4,2	6,0	107,5	—	—	—	—	—	8,8	—	—	8,8	—	—	—	8,8	116,3
П28-3а	—	21,0	36,0	36,5	—	—	—	—	—	—	93,5	5,7	2,3	—	8,0	1,8	4,2	6,0	107,5	2,0	2,0	—	—	0,6	8,8	—	—	9,4	—	8,8	8,8	24,2	127,7

Инв.№ подл. | Подпись и дата | Взам. инв.№

Марка элемента	Изделия арматурные, кг																			Изделия закладные, кг																Общий расход, кг
	Арматура класса																			Арматура класса																	
	A-III ГОСТ 5781-82												A-I ГОСТ 5781-82				Bp-I ГОСТ 6727-80*			Всего	A-III ГОСТ 5781-82		A-I ГОСТ 5781-82										Прокат стали Вст3кп2 ГОСТ 380-71*					
	6	8	10	12	14	16	18	20	22	25	Итого	6	8	10	Итого	3	4	Итого		8	Итого	10	12	14	16	18	20	Итого	153×5	80×6	Итого						
Л28-5	—	21.0	—	51.8	—	64.9	—	—	—	—	137.7	14,5	2,3	—	16,8	1.8	0,6	2,4	136,9	—	—	—	—	—	8,8	—	—	8,8	—	—	—	8,8	8,8	165,7
Л28-5а	—	21.0	—	51.8	—	64.9	—	—	—	—	137.7	14,5	2.3	—	16,8	1.8	0,6	2,4	156,9	2,0	2,0	—	—	0,6	8,8	—	—	9,4	—	8,8	8,8	20,2	177,1					
Л28-8	—	21.0	—	—	—	92.2	82,2	—	—	—	195.4	8,8	12,5	—	21,3	1.8	0,6	2,4	219,1	—	—	—	—	—	8,8	—	—	8,8	—	—	—	8,8	227,9					
Л28-8а		21.0	—	—	—	92.2	82.2	—	—	—	195,4	8,8	12,5	—	21,3	1.8	0,6	2,4	219,1	2.0	2.0	—	—	0,6	8,8	—	—	9,4	—	8,8	8,8	20,2	239,3					
Л28-11	—	12.4	—	—	38,5	68,8	117.2	—	—	—	236,9	17,5	33,4	—	50,9	1.2	0,6	1.8	289,6	—	—	—	—	—	8,8	—	—	8,8	—	—	—	8,8	298,4					
Л28-11а	—	12.4	—	—	38,5	68,8	117,2	—	—	—	236,9	17,5	33,4	—	50,9	1.2	0,6	1.8	289,6	2,0	2,0	—	—	0,6	8,8	—	—	9,4	—	8,8	8,8	20,2	309,8					
Л28-12	—	12.4	—	—	—	119,0	117.2	—	—	—	248,6	17,5	33,4	—	50,9	1.2	0,6	1.8	301,3	—	—	—	—	—	8,8	—	—	8,8	—	—	—	8,8	310,1					
Л28-12а	—	12.4	—	—	—	119,0	117.2	—	—	—	248,6	17,5	33,4	—	50,9	1.2	0,6	1.8	301,3	2,0	2,0	—	—	0,6	8,8	—	—	9,4	—	8,8	8,8	20,2	321,5					
Л28-15	—	12.4	—	—	—	50,2	86,4	144,8	—	—	293,8	17,5	33,4	—	50,9	1.2	0,6	1.8	346,5	—	—	—	—	—	8,8	—	—	8,8	—	—	—	8,8	355,3					
Л28-15а	—	12.4	—	—	—	50,2	86,4	144,8	—	—	293,8	17,5	33,4	—	50,9	1.2	0,6	1.8	346,5	2,0	2,0	—	—	0,6	8,8	—	—	9,4	—	8,8	8,8	20,2	366,7					
Л29-3	—	24.2	—	96,5	—	—	—	—	—	—	120,7	5,7	2,3	—	8,0	2,0	5,0	7.0	135,7	—	—	—	—	—	8,8	—	—	8,8	—	—	—	8,8	144,5					
Л29-3а	—	24.2	—	96,5	—	—	—	—	—	—	120,7	5,7	2,3	—	8,0	2,0	5,0	7.0	135,7	2,0	2,0	—	—	0,6	8,8	—	—	9,4	—	8,8	8,8	20,2	156,9					
Л29-5	—	24.2	—	—	131.5	—	—	—	—	—	155,7	15,9	2,3	—	18,2	2,0	0,8	2,8	176,7	—	—	—	—	—	8,8	—	—	8,8	—	—	—	8,8	185,5					
Л29-5а	—	24.2	—	—	131,5	—	—	—	—	—	155,7	15,9	2,3	—	18,2	2,0	0,8	2,8	176,7	2,0	2,0	—	—	0,6	8,8	—	—	9,4	—	8,8	8,8	20,2	196,9					
Л29-8	—	24.2	—	—	81.8	—	82.2	—	—	—	188,2	10,2	12,5	—	22,7	2,0	0,8	2,8	213,7	—	—	—	—	—	8,8	—	—	8,8	—	—	—	8,8	222,5					
Л29-8а	—	24.2	—	—	81.8	—	82,2	—	—	—	188,2	10,2	12,5	—	22,7	2,0	0,8	2,8	213,7	2,0	2,0	—	—	0,6	8,8	—	—	9,4	—	8,8	8,8	20,2	233,9					
Л29-11	—	15,6	—	—	91.3	106,8	—	—	—	—	213,7	27,7	17,6	—	45,3	2,0	0,8	2,8	261,8	—	—	—	—	—	8,8	—	—	8,8	—	—	—	8,8	270,6					
Л29-11а	—	15.6	—	—	91.3	106,8	—	—	—	—	213,7	27,7	17,6	—	45,3	2,0	0,8	2,8	261,8	2,0	2,0	—	—	0,6	8,8	—	—	9,4	—	8,8	8,8	20,2	282,0					
Л29-12	—	15,6	—	—	—	225,8	—	—	—	—	241,4	27,7	17,6	—	45,3	1,4	0,8	2,2	288,9	—	—	—	—	—	8,8	—	—	8,8	—	—	—	8,8	297,7					
Л29-12а	—	15,6	—	—	—	225,8	—	—	—	—	241,4	27,7	17,6	—	45,3	1,4	0,8	2,2	288,9	2,0	2,0	—	—	0,6	8,8	—	—	9,4	—	8,8	8,8	20,2	309,1					
Л29-15	—	15,6	—	—	—	119,1	135,2	—	—	—	269,9	17,5	35,6	—	53,1	1,4	0,8	2,2	325,2	—	—	—	—	—	8,8	—	—	8,8	—	—	—	8,8	334,0					
Л29-15а	—	15,6	—	—	—	119,1	135,2	—	—	—	269,9	17,5	35,6	—	53,1	1,4	0,8	2,2	325,2	2,0	2,0	—	—	0,6	8,8	—	—	9,4	—	8,8	8,8	20,2	345,4					
Л30-3	—	27,8	25,3	—	92,6	—	—	—	—	—	145,7	11,4	2,3	—	13,7	2,4	3,2	5,6	165,0	—	—	—	—	—	—	12,2	—	12,2	—	—	—	12,2	177,2					
Л30-3а		27,8	25,3	—	92,6	—	—	—	—	—	145,7	11,4	2,3	—	13,7	2,4	3,2	5,6	165,0	2,0	2,0	—	—	0,6	—	12,2	—	12,8	—	8,8	8,8	23,6	188,6					

Инв. № подл. | Подпись и дата | Взам. инв. №

Марка элемента	Изделия арматурные, кг																		Изделия закладные, кг												Общий расход, кг
	Арматура класса																	Всего	Арматура класса								Прокат стали			Всего	
	A-III ГОСТ 5781-82												A-I ГОСТ 5781-82						Bp-I ГОСТ 6727-80*				A-III ГОСТ 5781-82		A-I ГОСТ 5781-82							Вст3кп2 ГОСТ 380-71*				
	6	8	10	12	14	16	18	20	22	25	Итого	8	8	10	Итого	3	4	Итого		8	Итого	10	12	14	16	18	20	Итого	163×5	L80×6	Итого		
Л30-5	—	27,8	—	—	49,7	121,0	—	—	—	—	198,5	17,1	2,3	—	19,4	2,4	0,9	3,3	221,2	—	—	—	—	—	—	12,2	—	12,2	—	—	—	12,2	233,4
Л30-5а	—	27,8	—	—	49,7	121,0	—	—	—	—	198,5	17,1	2,3	—	19,4	2,4	0,9	3,3	221,2	2,0	2,0	—	—	0,6	—	12,2	—	12,8	—	8,8	8,8	23,6	244,8
Л30-8	—	27,8	—	—	—	64,9	153,2	—	—	—	245,9	5,7	22,7	—	28,4	2,4	0,9	3,3	277,6	—	—	—	—	—	—	12,2	—	12,2	—	—	—	12,2	289,8
Л30-8а	—	27,8	—	—	—	64,9	153,2	—	—	—	245,9	5,7	22,7	—	28,4	2,4	0,9	3,3	277,6	2,0	2,0	—	—	0,6	—	12,2	—	12,8	—	8,8	8,8	23,6	301,2
Л30-11	—	19,2	—	28,2	53,0	—	—	188,7	—	—	289,1	16,9	37,6	—	54,5	1,7	0,9	2,6	346,2	—	—	—	—	—	—	12,2	—	12,2	—	—	—	12,2	358,4
Л30-11а	—	19,2	—	28,2	53,0	—	—	188,7	—	—	289,1	16,9	37,6	—	54,5	1,7	0,9	2,6	346,2	2,0	2,0	—	—	0,6	—	12,2	—	12,8	—	8,8	8,8	23,6	369,8
Л30-12	—	19,2	—	—	38,4	69,1	—	188,7	—	—	315,4	16,9	37,6	—	54,5	1,7	0,9	2,6	372,5	—	—	—	—	—	—	12,2	—	12,2	—	—	—	12,2	384,7
Л30-12а	—	19,2	—	—	38,4	69,1	—	188,7	—	—	315,4	16,9	37,6	—	54,5	1,7	0,9	2,6	372,5	2,0	2,0	—	—	0,6	—	12,2	—	12,8	—	8,8	8,8	23,6	396,1
Л30-15	—	19,2	—	—	38,4	69,1	—	—	228,2	—	354,9	16,9	37,6	—	54,5	1,7	0,9	2,6	412,0	—	—	—	—	—	—	12,2	—	12,2	—	—	—	12,2	424,2
Л30-15а		19,2	—	—	38,4	69,1	—	—	228,2	—	354,9	16,9	37,6	—	54,5	1,7	0,9	2,6	412,0	2,0	2,0	—	—	0,6	—	12,2	—	12,8	—	8,8	8,8	23,6	435,6
Л31-3	5,0	9,5	35,2	—	—	79,2	—	—	—	—	128,9	7,0	—	3,8	10,8	1,5	4,0	5,5	145,2	—	—	—	—	—	8,8	—	—	8,8	—	—	—	8,8	154,0
Л31-3а	5,0	9,5	35,2	—	—	79,2	—	—	—	—	128,9	7,0	—	3,8	10,8	1,5	4,0	5,5	145,2	2,0	2,0	—	—	0,6	8,8	—	—	9,4	—	8,8	8,8	20,2	165,4
Л31-5	5,0	9,5	—	50,6	—	—	—	123,7	—	—	188,8	8,8	12,4	3,8	25,0	1,5	0,4	1,9	215,7	—	—	—	—	—	8,8	—	—	8,8	—	—	—	8,6	224,5
Л31-5а	5,0	9,5	—	50,6	—	—	—	123,7	—	—	188,8	8,8	12,4	3,8	25,0	1,5	0,4	1,9	215,7	2,0	2,0	—	—	0,6	8,8	—	—	9,4	—	8,8	8,8	20,2	235,9
Л31-8	5,0	9,5	—	—	69,0	—	—	—	149,3	—	232,8	8,8	12,4	3,8	25,0	1,5	0,4	1,9	259,7	—	—	—	—	—	8,8	—	—	8,8	—	—	—	8,8	268,5
Л31-8а	5,0	9,5	—	—	69,0	—	—	—	149,3	—	232,8	8,8	12,4	3,8	25,0	1,5	0,4	1,9	259,7	2,0	2,0	—	—	0,6	8,8	—	—	9,4	—	8,8	8,8	20,2	279,9
Л31-11	5,0	—	—	—	—	90,0	191,0	—	—	—	286,0	25,1	31,0	—	56,1	0,8	0,4	1,2	343,3	—	—	—	—	—	8,8	—	—	8,8	—	—	—	8,8	352.
Л31-11а	5,0	—	—	—	—	90,0	191,0	—	—	—	286,0	25,1	31,0	—	56,1	0,8	0,4	1,2	343,3	2,0	2,0	—	—	0,6	8,8	—	—	9,4	—	8,8	8,8	20,2	363,5
Л31-12	5,0	—	—	—	—	90,0	—	235,9	—	—	330,9	12,3	55,0	—	67,3	0,8	0,4	1,2	399,4	—	—	—	—	—	8,8	—	—	8,8	—	—	—	8,8	408,2
Л31-12а	5,0	—	—	—	—	90,0	—	235,9	—	—	330,9	12,3	55,0	—	67,3	0,8	0,4	1,2	399,4	2,0	2,0	—	—	0,6	8,8	—	—	9,4	—	8,8	8,8	20,2	419,6
Л31-15	5,0	—	—	—	—	—	114,0	—	284,1	—	403,1	3,5	70,8	—	74,3	0,8	0,4	1,2	478,6	—	—	—	—	—	8,8	—	—	8,8	—	—	—	8,8	487,4
Л31-15а	5,0	—	—	—	—	—	114,0	—	284,1	—	403,1	3,5	70,8	—	74,3	0,8	0,4	1,2	478,6	2,0	2,0	—	—	0,6	8,8	—	—	9,4	—	8,8	8,8	20,2	498,8
Л32-3	—	21,9	—	58,6	60,6	—	—	—	—	—	141,1	17,2	—	3,8	21,0	1,9	0,6	2,5	164,6	—	—	—	—	—	—	12,2	—	12,2	—	—	—	12,2	176,8
Л32-3а	—	21,9	—	58,6	60,6	—	—	—	—	—	141,1	17,2	—	3,8	21,0	1,9	0,6	2,5	164,6	2,0	2,0	—	—	0,6	—	12,2	—	12,8	—	8,8	8,8	23,6	188,2

Инв. № подл. | Подпись и дата | Взам. инв. №

Марка элемента	Изделия арматурные, кг																		Изделия закладные, кг													Общий расход, кг
	Арматура класса																		Арматура класса									Прокат стали				
	А-III ГОСТ 5781-82												А-I ГОСТ 5781-82				Вр-I ГОСТ 6727-80*			Всего	А-III ГОСТ 5781-82		А-I ГОСТ 5781-82							Вст3кп2 ГОСТ 380-71*			Всего	
	6	8	10	12	14	16	18	20	22	25	Итого	6	8	10	Итого	8	4	Итого		8	Итого	10	12	14	16	18	20	Итого	L63x6	L80x6	Итого		
Л32-5	—	21,9	—	—	79,8	—	100,2	—	—	—	201,9	10,2	12,4	3,8	26,4	1,9	0,6	2,5	230,8	—	—	—	—	—	—	12,2	—	12,2	—	—	—	12,2	243,0
Л32-5а	—	21,9	—	—	79,8	—	100,2	—	—	—	201,9	10,2	12,4	3,8	26,4	1,9	0,6	2,5	230,8	2,0	2,0	—	—	0,6	—	12,2	—	12,8	—	8,8	8,8	23,6	254,4
Л32-8	—	21,9	—	—	—	—	132,0	—	149,3	—	303,2	—	30,4	3,8	34,2	1,9	0,6	2,5	339,9	—	—	—	—	—	—	12,2	—	12,2	—	—	—	12,2	352,1
Л32-8а	—	21,9	—	—	—	—	132,0	—	149,3	—	303,2	—	30,4	3,8	34,2	1,9	0,6	2,5	339,9	2,0	2,0	—	—	0,6	—	12,2	—	12,8	—	8,8	8,8	23,6	363,5
Л32-11	—	12,4	—	—	—	—	191,0	163,0	—	—	366,4	16,3	49,0	—	65,3	1,2	0,6	1,8	433,5	—	—	—	—	—	—	12,2	—	12,2	—	—	—	12,2	445,7
Л32-11а	—	12,4	—	—	—	—	191,0	163,0	—	—	366,4	16,3	49,0	—	65,3	1,2	0,6	1,8	433,5	2,0	2,0	—	—	0,6	—	12,2	—	12,8	—	8,8	8,8	23,6	457,1
Л32-12	—	12,4	—	—	—	—	191,0	—	196,6	—	400,0	16,3	49,0	—	65,3	1,2	0,6	1,8	467,1	—	—	—	—	—	—	12,2	—	12,2	—	—	—	12,2	479,3
Л32-12а	—	12,4	—	—	—	—	191,0	—	196,6	—	400,0	16,3	49,0	—	65,3	1,2	0,6	1,8	467,1	2,0	2,0	—	—	0,6	—	12,2	—	12,8	—	8,8	8,8	23,6	490,7
Л32-15		12,4	—	—	—	—	—	235,9	196,6	—	444,9	27,5	49,0	—	76,5	1,2	0,6	1,8	523,2	—	—	—	—	—	—	12,2	—	12,2	—	—	—	12,2	535,4
Л32-15а	—	12,4	—	—	—	—	—	235,9	196,6	—	444,9	27,5	49,0	—	76,5	1,2	0,6	1,8	523,2	2,0	2,0	—	—	0,6	—	12,2	—	12,8	—	8,8	8,8	23,6	546,8
Л33-3	—	25,1	—	66,6	60,6	—	—	—	—	—	152,3	18,4	—	3,8	22,2	2,1	0,8	2,9	177,4	—	—	—	—	—	—	12,2	—	12,2	—	—	—	12,2	189,6
Л33-3а	—	25,1	—	66,6	60,6	—	—	—	—	—	152,3	18,4	—	3,8	22,2	2,1	0,8	2,9	177,4	2,0	2,0	—	—	0,6		12,2	—	12,8	—	8,8	8,8	23,6	201,0
Л33-5	—	25,1	—	—	90,8	—	100,2	—	—	—	216,1	11,4	12,4	3,8	27,6	2,1	0,8	2,9	246,6	—	—	—	—	—	—	12,2	—	12,2	—	—	—	12,2	258,8
Л33-5а	—	25,1	—	—	90,8	—	100,2	—	—	—	216,1	11,4	12,4	3,8	27,6	2,1	0,8	2,9	246,6	2,0	2,0	—	—	0,6	—	12,2	—	12,8	—	8,8	8,8	23,6	270,2
Л33-8	—	25,1	—	—	—	118,6	—	123,7	—	—	267,4	11,4	12,4	3,8	27,6	2,1	0,8	2,9	297,9	—	—	—	—	—	—	12,2	—	12,2	—	—	—	12,2	310,1
Л33-8а	—	25,1	—	—	—	118,6	—	123,7	—	—	267,4	11,4	12,4	3,8	27,6	2,1	0,8	2,9	297,9	2,0	2,0	—	—	0,6	—	12,2	—	12,8	—	8,8	8,8	23,6	321,5
Л33-11	—	15,6	—	—	—	151,3	150,0	—	—	—	316,9	22,0	41,2	—	63,2	1,4	0,8	2,2	382,3	—	—	—	—	—	—	12,2	—	12,2	—	—	—	12,2	394,5
Л33-11а	—	15,6	—	—	—	151,3	150,0	—	—	—	316,9	22,0	41,2	—	63,2	1,4	0,8	2,2	382,3	2,0	2,0	—	—	0,6	—	12,2	—	12,8	—	8,8	8,8	23,6	405,9
Л33-12	—	15,6	—	—	—	—	191,0	185,2	—	—	391,8	16,3	51,4	—	67,7	1,4	0,8	2,2	461,7	—	—	—	—	—	—	12,2	—	12,2	—	—	—	12,2	473,9
Л33-12а	—	15,6	—	—	—	—	191,0	185,2	—	—	391,8	16,3	51,4	—	67,7	1,4	0,8	2,2	461,7	2,0	2,0	—	—	0,6	—	12,2	—	12,8	—	8,8	8,8	23,6	485,3
Л33-15	—	15,6	—	—	—	—	—	421,1	—	—	436,7	3,5	75,4	—	78,9	1,4	0,8	2,2	517,8	—	—	—	—	—	—	12,2	—	12,2	—	—	—	12,2	530,0
Л33-15а	—	15,6	—	—	—	—	—	421,1	—	—	436,7	3,5	75,4	—	78,9	1,4	0,8	2,2	517,8	2,0	2,0	—	—	0,6	—	12,2	—	12,8	—	8,8	8,8	23,6	541,4
Л34-3	—	28,7	—	44,5	101,6	—	—	—	—	—	174,8	12,6	—	3,8	16,4	2,5	3,7	6,2	197,4	—	—	—	—	—	—	—	17,2	17,2	—	—	—	17,2	214,6
Л34-3а	—	28,7	—	44,5	101,6	—	—	—	—	—	174,8	12,6	—	3,8	16,4	2,5	3,7	6,2	197,4	2,0	2,0	—	—	0,6	—	—	17,2	17,8	—	8,8	8,8	28,6	226,0

Инв. № подл. | Подпись и дата | Взам. инв. №

Марка элемента	Изделия арматурные, кг																			Изделия закладные, кг													Общий расход, кг
	Арматура класса																		Всего	Арматура класса									Прокат стали			Всего	
	А-III											А-I				Вр-I				А-III		А-I							Вст 3 кп 2				
	ГОСТ 5781-82											ГОСТ 5781-82				ГОСТ 6727-80*				ГОСТ 5781-82		ГОСТ 5781-82							ГОСТ 380-71*				
	6	8	10	12	14	16	18	20	22	25	Итого	6	8	10	Итого	3	4	Итого		8	Итого	10	12	14	16	18	20	Итого	L63×5	L80×6	Итого		
Л34-5	—	28,7	—	—	—	212,0	—	—	—	—	240,7	19,6	—	3,8	23,4	2,5	0,9	3,4	267,5	—	—	—	—	—	—	—	17,2	17,2	—	—	—	17,2	284,7
Л34-5а	—	28,7	—	—	—	212,0	—	—	—	—	240,7	19,6	—	3,8	23,4	2,5	0,9	3,4	267,5	2,0	2,0	—	—	0,6	—	—	17,2	17,8	—	8,8	8,8	28,6	296,1
Л34-8	—	28,7	—	—	—	168,0	—	123,7	—	—	320,4	—	35,0	3,8	38,8	2,5	0,9	3,4	362,6	—	—	—	—	—	—	—	17,2	17,2	—	—	—	17,2	379,8
Л34-8а	—	28,7	—	—	—	168,0	—	123,7	—	—	320,4	—	35,0	3,8	38,8	2,5	0,9	3,4	362,6	2,0	2,0	—	—	0,6	—	—	17,2	17,8	—	8,8	8,8	28,6	391,2
Л34-11	—	19,2	—	—	—	151,3	—	207,4	—	—	377,9	22,0	43,4	—	65,4	1,8	0,9	2,7	446,0	—	—	—	—	—	—	—	17,2	17,2	—	—	—	17,2	463,2
Л34-11а	—	19,2	—	—	—	151,3	—	207,4	—	—	377,9	22,0	43,4	—	65,4	1,8	0,9	2,7	446,0	2,0	2,0	—	—	0,6	—	—	17,2	17,8	—	8,8	8,8	28,6	474,6
Л34-12	—	19,2	—	—	—	—	191,0	—	250,4	—	460,6	16,3	53,6	—	69,9	1,8	0,9	2,7	533,2	—	—	—	—	—	—	—	17,2	17,2	—	—	—	17,2	550,4
Л34-12а	—	19,2	—	—	—	—	191,0	—	250,4	—	460,6	16,3	53,6	—	69,9	1,8	0,9	2,7	533,2	2,0	2,0	—	—	0,6	—	—	17,2	17,8	—	8,8	8,8	28,6	561,8
Л34-15	—	19,2	—	—	—	—	82,2	134,4	250,4	—	486,2	3,5	77,6	—	81,1	1,8	0,9	2,7	570,0	—	—	—	—	—	—	—	17,2	17,2	—	—	—	17,2	587,2
Л34-15а	—	19,2	—	—	—	—	82,2	134,4	250,4	—	486,2	3,5	77,6	—	81,1	1,8	0,9	2,7	570,0	2,0	2,0	—	—	0,6	—	—	17,2	17,8	—	8,8	8,8	28,6	598,6
Л35-3	5,0	11,0	38,8	—	—	—	93,5	—	—	—	148,3	—	8,2	4,1	12,3	1,5	4,0	5,5	166,1	—	—	—	—	—	—	12,2	—	12,2	—	—	—	12,2	178,3
Л35-3а	5,0	11,0	38,8	—	—	—	93,5	—	—	—	148,3	—	8,2	4,1	12,3	1,5	4,0	5,5	166,1	2,0	2,0	—	—	0,6	—	12,2	—	12,8	—	8,8	8,8	23,6	189,7
Л35-5	5,0	11,0	—	56,0	—	—	—	—	177,3	—	249,3	8,8	14,7	4,1	27,6	1,5	0,4	1,9	278,8	—	—	—	—	—	—	12,2	—	12,2	—	—	—	12,2	291,0
Л35-5а	5,0	11,0	—	56,0	—	—	—	—	177,3	—	249,3	8,8	14,7	4,1	27,6	1,5	0,4	1,9	278,8	2,0	2,0	—	—	0,6	—	12,2	—	12,8	—	8,8	8,8	23,6	302,4
Л35-8	5,0	—	—	56,0	—	—	—	—	282,1	—	343,1	17,1	38,0	—	55,1	0,8	0,4	1,2	399,4	—	—	—	—	—	—	12,2	—	12,2	—	—	—	12,2	411,6
Л35-8а	5,0	—	—	56,0	—	—	—	—	282,1	—	343,1	17,1	38,0	—	55,1	0,8	0,4	1,2	399,4	2,0	2,0	—	—	0,6	—	12,2	—	12,8	—	8,8	8,8	23,6	423,0
Л35-11	5,0	—	—	—	—	99,6	—	—	339,7	—	444,3	12,3	70,0	—	82,3	0,8	0,4	1,2	527,8	—	—	—	—	—	—	12,2	—	12,2	—	—	—	12,2	540,0
Л35-11а	5,0	—	—	—	—	99,6	—	—	339,7	—	444,3	12,3	70,0	—	82,3	0,8	0,4	1,2	527,8	2,0	2,0	—	—	0,6	—	12,2	—	12,8	—	8,8	8,8	23,6	551,4
Л35-12	5,0	—	—	—	—	99,6	—	—	149,3	246,4	500,3	12,3	70,0	—	82,3	0,8	0,4	1,2	583,8	—	—	—	—	—	—	12,2	—	12,2	—	—	—	12,2	596,0
Л35-12а	5,0	—	—	—	—	99,6	—	—	149,3	246,4	500,3	12,3	70,0	—	82,3	0,8	0,4	1,2	583,8	2,0	2,0	—	—	0,6	—	12,2	—	12,8	—	8,8	8,8	23,6	607,4
Л35-15	5,0	—	—	—	—	—	126,0	—	—	439,3	570,3	3,5	73,4	19,5	96,4	0,8	0,4	1,2	667,9	—	—	—	—	—	—	12,2	—	12,2	—	—	—	12,2	680,1
Л35-15а	5,0	—	—	—	—	—	126,0	—	—	439,3	570,3	3,5	73,4	19,5	96,4	0,8	0,4	1,2	667,9	2,0	2,0	—	—	0,6	—	12,2	—	12,8	—	8,8	8,8	23,6	691,5
Л36-3	—	23,4	—	64,0	—	—	118,4	—	—	—	205,8	10,2	14,7	4,1	29,0	1,9	0,6	2,5	237,3	—	—	—	—	—	—	—	17,2	17,2	—	—	—	17,2	254,5
Л36-3а	—	23,4	—	64,0	—	—	118,4	—	—	—	205,8	10,2	14,7	4,1	29,0	1,9	0,6	2,5	237,3	2,0	2,0	—	—	0,6	—	—	17,2	17,8	—	8,8	8,8	28,6	265,9

Инв. № подл. | Подп. и дата | Взам. инв. №

Марка элемента	Изделия арматурные, кг																			Изделия закладные, кг													Общий расход, кг
	Арматура класса																			Арматура класса									Прокат стали				
	А-III											А-I				Вр-I			Всего	А-III		А-I							Вст3кп2			Всего	
	ГОСТ 5781-82											ГОСТ 5781-82				ГОСТ 6727-80*				ГОСТ 5781-82		ГОСТ 5781-82							ГОСТ 380-71*				
	6	8	10	12	14	16	18	20	22	25	Итого	6	8	10	Итого	3	4	Итого		8	Итого	10	12	14	16	18	20	Итого	L63×5	L80×6	Итого		
Л36-5	—	23,4	—	64,0	—	—	—	146,6	—	—	234,0	10,2	14,7	4,1	29,0	1,9	0,6	2,5	265,5	—	—	—	—	—	—	—	17,2	17,2	—	—	—	17,2	282,7
Л36-5а	—	23,4	—	64,0	—	—	—	146,6	—	—	234,0	10,2	14,7	4,1	29,0	1,9	0,6	2,5	265,5	2,0	2,0	—	—	0,6	—	—	17,2	17,8	—	8,8	8,8	28,6	294,1
Л36-8	—	23,4	—	—	—	113,7	—	—	—	228,8	365,9	10,2	—	27,0	37,2	1,9	0,6	2,5	405,6	—	—	—	—	—	—	—	17,2	17,2	—	—	—	17,2	422,8
Л36-8а	—	23,4	—	—	—	113,7	—	—	—	228,8	365,9	10,2	—	27,0	37,2	1,9	0,6	2,5	405,6	2,0	2,0	—	—	0,6	—	—	17,2	17,8	—	8,8	8,8	28,6	434,2
Л38-11	—	12,4	—	—	—	—	144,0	279,9	—	—	436,3	3,5	86,9	—	90,4	1,2	0,6	1,8	528,5	—	—	—	—	—	—	—	17,2	17,2	—	—	—	17,2	545,7
Л36-11а	—	12,4	—	—	—	—	144,0	279,9	—	—	436,3	3,5	86,9	—	90,4	1,2	0,6	1,8	528,5	2,0	2,0	—	—	0,6	—	—	17,2	17,8	—	8,8	8,8	28,6	557,1
Л36-12	—	12,4	—	—	—	—	—	177,8	339,7	—	529,9	3,5	86,9	—	90,4	1,2	0,6	1,8	622,1	—	—	—	—	—	—	—	17,2	17,2	—	—	—	17,2	639,3
Л36-12а	—	12,4	—	—	—	—	—	177,8	339,7	—	529,9	3,5	86,9	—	90,4	1,2	0,6	1,8	622,1	2,0	2,0	—	—	0,6	—	—	17,2	17,8	—	8,8	8,8	28,6	650,7
Л36-15	—	12,4	—	—	—	—	—	177,8	—	439,3	629,5	3,5	75,6	19,5	98,6	1,2	0,6	1,8	729,9	—	—	—	—	—	—	—	17,2	17,2	—	—	—	17,2	747,1
Л36-15а	—	12,4	—	—	—	—	—	177,8	—	439,3	629,5	3,5	75,6	19,5	98,6	1,2	0,6	1,8	729,9	2,0	2,0	—	—	0,6	—	—	17,2	17,8	—	8,8	8,8	28,6	758,5
Л37-3	—	26,6	—	72,0	—	—	118,4	—	—	—	217,0	11,4	14,7	4,1	30,2	2,1	0,8	2,9	250,1	—	—	—	—	—	—	—	17,2	17,2	—	—	—	17,2	267,3
Л37-3а	—	26,6	—	72,0	—	—	118,4	—	—	—	217,0	11,4	14,7	4,1	30,2	2,1	0,8	2,9	250,1	2,0	2,0	—	—	0,6	—	—	17,2	17,8	—	8,8	8,8	28,6	278,7
Л37-5	—	26,6	—	—	97,8	—	—	146,6	—	—	271,0	11,4	14,7	4,1	30,2	2,1	0,8	2,9	304,1	—	—	—	—	—	—	—	17,2	17,2	—	—	—	17,2	321,3
Л37-5а	—	26,6	—	—	97,8	—	—	146,6	—	—	271,0	11,4	14,7	4,1	30,2	2,1	0,8	2,9	304,1	2,0	2,0	—	—	0,6	—	—	17,2	17,8	—	8,8	8,8	28,6	332,7
Л37-8	—	26,6	—	—	—	127,8	—	—	—	228,8	383,2	11,4	—	27,0	38,4	2,1	0,8	2,9	424,5	—	—	—	—	—	—	—	17,2	17,2	—	—	—	17,2	441,7
Л37-8а	—	26,6	—	—	—	127,8	—	—	—	228,8	383,2	11,4	—	27,0	38,4	2,1	0,8	2,9	424,5	2,0	2,0	—	—	0,6	—	—	17,2	17,8	—	8,8	8,8	28,6	453,1
Л37-11	—	15,6	—	—	—	—	262,2	156,3	—	—	434,1	3,5	89,1	—	92,6	1,4	0,8	2,2	528,9	—	—	—	—	—	—	—	17,2	17,2	—	—	—	17,2	546,1
Л37-11а	—	15,6	—	—	—	—	262,2	156,3	—	—	434,1	3,5	89,1	—	92,6	1,4	0,8	2,2	528,9	2,0	2,0	—	—	0,6	—	—	17,2	17,8	—	8,8	8,8	28,6	557,5
Л37-12	—	15,6	—	—	—	—	162,0	123,7	190,4	—	491,7	3,5	89,1	—	92,6	1,4	0,8	2,2	586,5	—	—	—	—	—	—	—	17,2	17,2	—	—	—	17,2	603,7
Л37-12а	—	15,6	—	—	—	—	162,0	123,7	190,4	—	491,7	3,5	89,1	—	92,6	1,4	0,8	2,2	586,5	2,0	2,0	—	—	0,6	—	—	17,2	17,8	—	8,8	8,8	28,6	615,1
Л37-15	—	15,6	—	—	—	—	—	200,0	339,7	—	555,3	3,5	89,1	—	92,6	1,4	0,8	2,2	650,1	—	—	—	—	—	—	—	17,2	17,2	—	—	—	17,2	667,3
Л37-15а	—	15,6	—	—	—	—	—	200,0	339,7	—	555,3	3,5	89,1	—	92,6	1,4	0,8	2,2	650,1	2,0	2,0	—	—	0,6	—	—	17,2	17,8	—	8,8	8,8	28,6	678,7
Л38-3	—	30,2	—	—	—	180,6	—	—	—	—	210,8	20,8	—	4,1	24,9	2,4	0,9	3,3	239,0	—	—	—	—	—	—	—	17,2	17,2	—	—	—	17,2	256,2
Л38-3а	—	30,2	—	—	—	180,6	—	—	—	—	210,8	20,8	—	4,1	24,9	2,4	0,9	3,3	239,0	2,0	2,0	—	—	0,6	—	—	17,2	17,8	—	8,8	8,8	28,6	267,6

Взам. инв. №

Подп. и дата

Инв. № подл.

Марка элемента	Изделия арматурные, кг																		Изделия закладные, кг												Общий расход, кг
	Арматура класса																		Арматура класса										Прокат стали			
	А-III											А-I				Вр-I			Всего	А-III		А-I							Вст3кп2		Всего	
	ГОСТ 5781-82											ГОСТ 5781-82				ГОСТ 6727-80*				ГОСТ 5781-82		ГОСТ 5781-82							ГОСТ 380-71*			
	6	8	10	12	14	16	18	20	22	25	Итого	6	8	10	Итого	3	4	Итого		8	Итого	8	10	12	14	16	18	20	Итого	Лист	Итого		
Л38-5	—	30,2	—	—	—	141,9	—	146,6	—	—	318,7	12,6	14,7	4,1	31,4	2,4	0,9	3,3	353,4	—	—	—	—	—	—	—	17,2	17,2	—	—	17,2	370,6
Л38-5а	—	30,2	—	—	—	141,9	—	146,6	—	—	318,7	12,6	14,7	4,1	31,4	2,4	0,9	3,3	353,4	2,0	2,0	—	—	—	0,6	—	—	17,2	17,8	8,8	8,8	28,6	382,0
Л38-8	—	30,2	—	—	—	—	179,8	—	177,3	—	387,3	—	37,3	4,1	41,4	2,4	0,9	3,3	432,0	—	—	—	—	—	—	—	17,2	17,2	—	—	17,2	449,2
Л38-8а	—	30,2	—	—	—	—	179,8	—	177,3	—	387,3	—	37,3	4,1	41,4	2,4	0,9	3,3	432,0	2,0	2,0	—	—	—	0,6	—	—	17,2	17,8	8,8	8,8	28,6	460,6
Л38-11	—	19,2	—	—	—	—	288,2	222,4	—	—	469,8	21,1	60,6	—	81,7	1,8	0,9	2,7	554,2	—	—	—	—	—	—	—	17,2	17,2	—	—	17,2	571,4
Л38-11а	—	19,2	—	—	—	—	288,2	222,4	—	—	469,8	21,1	60,6	—	81,7	1,8	0,9	2,7	554,2	2,0	2,0	—	—	—	0,6	—	—	17,2	17,8	8,8	8,8	28,6	582,8
Л38-12	—	19,2	—	—	—	—	—	346,1	190,4	—	555,7	3,5	92,6	—	96,1	1,8	0,9	2,7	654,5	—	—	—	—	—	—	—	17,2	17,2	—	—	17,2	671,7
Л38-12а	—	19,2	—	—	—	—	—	346,1	190,4	—	555,7	3,5	92,6	—	96,1	1,8	0,9	2,7	654,5	2,0	2,0	—	—	—	0,6	—	—	17,2	17,8	8,8	8,8	28,6	683,1
Л38-15	—	19,2	—	—	—	—	—	—	607,9	—	627,1	3,5	92,6	—	96,1	1,8	0,9	2,7	725,9	—	—	—	—	—	—	—	17,2	17,2	—	—	17,2	743,1
Л38-15а	—	19,2	—	—	—	—	—	—	607,9	—	627,1	3,5	92,6	—	96,1	1,8	0,9	2,7	725,9	2,0	2,0	—	—	—	0,6	—	—	17,2	17,8	8,8	8,8	28,6	754,5
Л1g-8	1,3	—	—	—	—	—	—	—	—	—	1,3	—	—	—	—	0,3	—	0,3	1,6	—	—	0,7	—	—	—	—	—	—	0,7	—	—	0,7	2,3
Л1g-15	0,4	1,6	—	—	—	—	—	—	—	—	2,0	—	—	—	—	0,3	—	0,3	2,3	—	—	0,7	—	—	—	—	—	—	0,7	—	—	0,7	3,0
Л2g-8	1,5	—	—	—	—	—	—	—	—	—	1,5	—	—	—	—	0,3	—	0,3	1,8	—	—	0,7	—	—	—	—	—	—	0,7	—	—	0,7	2,5
Л2g-15	0,5	1,9	—	—	—	—	—	—	—	—	2,4	—	—	—	—	0,3	—	0,3	2,7	—	—	0,7	—	—	—	—	—	—	0,7	—	—	0,7	3,4
Л3g-8	2,0	—	—	—	—	—	—	—	—	—	2,0	—	—	—	—	0,3	—	0,3	2,3	—	—	0,7	—	—	—	—	—	—	0,7	—	—	0,7	3,0
Л3g-15	—	3,5	—	—	—	—	—	—	—	—	3,5	—	—	—	—	0,3	—	0,3	3,8	—	—	0,7	—	—	—	—	—	—	0,7	—	—	0,7	4,5
Л4g-8	0,7	2,7	—	—	—	—	—	—	—	—	3,4	—	—	—	—	0,3	—	0,3	3,7	—	—	0,7	—	—	—	—	—	—	0,7	—	—	0,7	4,4
Л4g-15	—	3,9	—	—	—	—	—	—	—	—	3,9	—	—	—	—	0,3	—	0,3	4,2	—	—	0,7	—	—	—	—	—	—	0,7	—	—	0,7	4,9
Л5g-8	0,7	3,2	—	—	—	—	—	—	—	—	3,9	—	—	—	—	0,4	—	0,4	4,3	—	—	0,7	—	—	—	—	—	—	0,7	—	—	0,7	5,0
Л5g-15	—	4,4	—	—	—	—	—	—	—	—	4,4	—	—	—	—	0,4	—	0,4	4,8	—	—	0,7	—	—	—	—	—	—	0,7	—	—	0,7	5,5
Л6g-5	—	5,1	—	—	—	—	—	—	—	—	5,1	—	—	—	—	0,4	—	0,4	5,5	—	—	0,7	—	—	—	—	—	—	0,7	—	—	0,7	6,2
Л6g-6	—	—	8,0	—	—	—	—	—	—	—	8,0	—	—	—	—	—	0,7	0,7	8,7	—	—	0,7	—	—	—	—	—	—	0,7	—	—	0,7	9,4
Л6g-11	—	—	8,0	—	—	—	—	—	—	—	8,0	—	—	—	—	—	0,7	0,7	8,7	—	—	0,7	—	—	—	—	—	—	0,7	—	—	0,7	9,4
Л6g-12	—	—	5,2	4,1	—	—	—	—	—	—	9,3	—	—	—	—	—	0,7	0,7	10,0	—	—	0,7	—	—	—	—	—	—	0,7	—	—	0,7	10,7

Инв.№ подл. | Подп. и дата | Взам. инв.№

Марка элемента	Изделия арматурные, кг																		Изделия закладные, кг												Общий расход, кг
	Арматура класса																		Арматура класса										Прокат стали			
	А-III											А-I				Вр-I			Всего	А-III		А-I								Вст 3кп2		Всего	
	ГОСТ 5781-82											ГОСТ 5781-82				ГОСТ 6727-80*				ГОСТ 5781-82		ГОСТ 5781-82								ГОСТ 380-71*			
	6	8	10	12	11	16	18	20	22	25	Итого	6	8	10	Итого	3	4	Итого		8	Итого	8	10	12	14	16	18	20	Итого	180	Итого		
1Б6д-15	—	—	5,2	4,1	—	—	—	—	—	—	9,3	—	—	—	—	—	0,7	0,7	10,0	—	—	0,7	—	—	—	—	—	—	0,7	—	—	0,7	10,7
1Т7д-5	—	5,6	—	—	—	—	—	—	—	—	5,6	—	—	—	—	0,4	—	0,4	6,0	—	—	0,7	—	—	—	—	—	—	0,7	—	—	0,7	6,7
1Т7д-8	—	—	8,7	—	—	—	—	—	—	—	8,7	—	—	—	—	—	0,7	0,7	9,4	—	—	0,7	—	—	—	—	—	—	0,7	—	—	0,7	10,1
1Т7д-11	—	—	8,7	—	—	—	—	—	—	—	8,7	—	—	—	—	—	0,7	0,7	9,4	—	—	0,7	—	—	—	—	—	—	0,7	—	—	0,7	10,1
1Т7д-12	—	—	5,9	4,1	—	—	—	—	—	—	10,0	—	—	—	—	—	0,7	0,7	10,7	—	—	0,7	—	—	—	—	—	—	0,7	—	—	0,7	11,4
1Т7д-15	—	—	5,9	4,1	—	—	—	—	—	—	10,0	—	—	—	—	—	0,7	0,7	10,7	—	—	0,7	—	—	—	—	—	—	0,7	—	—	0,7	11,4
1Т8д-5	1,0	5,2	—	—	—	—	—	—	—	—	6,2	—	—	—	—	0,5	—	0,5	6,7	—	—	0,7	—	—	—	—	—	—	0,7	—	—	0,7	7,4
1Т8д-8	—	1,8	8,2	—	—	—	—	—	—	—	10,0	—	—	—	—	0,1	0,8	0,9	10,9	—	—	0,7	—	—	—	—	—	—	0,7	—	—	0,7	11,6
1Т8д-11	—	1,8	8,2	—	—	—	—	—	—	—	10,0	—	—	—	—	0,1	0,8	0,9	10,9	—	—	0,7	—	—	—	—	—	—	0,7	—	—	0,7	11,6
1Т8д-15	—	—	2,8	11,8	—	—	—	—	—	—	14,6	—	—	—	—	—	1,0	1,0	15,6	—	—	0,7	—	—	—	—	—	—	0,7	—	—	0,7	16,3
1Т9д-5	1,0	—	9,6	—	—	—	—	—	—	—	10,6	—	—	—	—	0,1	0,8	0,9	14,5	—	—	—	1,2	—	—	—	—	—	1,2	—	—	1,2	12,7
1Т9д-8	—	1,8	—	13,8	—	—	—	—	—	—	15,6	—	—	—	—	0,1	0,8	0,9	16,5	—	—	—	1,2	—	—	—	—	—	1,2	—	—	1,2	17,7
1Т9д-11	—	1,8	—	13,8	—	—	—	—	—	—	15,6	—	—	—	—	0,1	0,8	0,9	16,5	—	—	—	1,2	—	—	—	—	—	1,2	—	—	1,2	17,7
1Т9д-15	—	—	2,8	13,8	—	—	—	—	—	—	16,6	—	—	—	—	—	1,0	1,0	17,6	—	—	—	1,2	—	—	—	—	—	1,2	—	—	1,2	18,8
1Т10д-3	—	2,3	6,0	—	—	—	—	—	—	—	8,3	0,4	—	—	0,4	0,2	0,5	0,7	9,4	—	—	0,7	—	—	—	—	—	—	0,7	—	—	0,7	10,1
1Т10д-5	—	—	9,6	—	—	—	—	—	—	—	9,6	0,4	—	—	0,4	—	0,8	0,8	10,8	—	—	0,7	—	—	—	—	—	—	0,7	—	—	0,7	11,5
1Т10д-8	—	—	6,0	—	7,0	—	—	—	—	—	13,0	1,1	—	—	1,1	—	0,5	0,5	14,6	—	—	0,7	—	—	—	—	—	—	0,7	—	—	0,7	15,3
1Т10д-11	—	—	—	8,7	7,0	—	—	—	—	—	15,7	1,1	—	—	1,1	—	0,5	0,5	17,3	—	—	0,7	—	—	—	—	—	—	0,7	—	—	0,7	18,0
1Т10д-15	—	—	—	—	11,9	9,2	—	—	—	—	21,1	2,4	—	—	2,4	—	—	—	23,5	—	—	0,7	—	—	—	—	—	—	0,7	—	—	0,7	24,2
1Т11д-3	—	2,3	7,4	—	—	—	—	—	—	—	9,7	0,4	—	—	0,4	0,2	0,6	0,8	10,9	—	—	0,7	—	—	—	—	—	—	0,7	—	—	0,7	11,6
1Т11д-5	—	—	3,6	10,6	—	—	—	—	—	—	14,2	0,4	—	—	0,4	—	0,9	0,9	15,5	—	—	0,7	—	—	—	—	—	—	0,7	—	—	0,7	16,2
1Т11д-8	—	—	—	10,6	7,0	—	—	—	—	—	17,6	1,1	—	—	1,1	—	0,6	0,6	19,3	—	—	0,7	—	—	—	—	—	—	0,7	—	—	0,7	20,0
1Т11д-11	—	—	—	—	21,6	—	—	—	—	—	21,6	2,5	—	—	2,5	—	—	—	24,1	—	—	0,7	—	—	—	—	—	—	0,7	—	—	0,7	24,8
1Т11д-15	—	—	—	—	—	28,2	—	—	—	—	28,2	2,5	—	—	2,5	—	—	—	30,7	—	—	0,7	—	—	—	—	—	—	0,7	—	—	0,7	31,4

Инв. № подл. | Подп. и дата | Взам. инв. №

Марка элемента	Изделия арматурные, кг																			Изделия закладные, кг													Общий расход, кг
	Арматура класса																		Всего	Арматура класса										Прокат стали		Всего	
	А-III											А-I				Вр-I				А-III		А-I								Вст3кп2			
	ГОСТ 5781-82											ГОСТ 5781-82				ГОСТ 6727-80*				ГОСТ 5781-82		ГОСТ 5781-82								ГОСТ 380-71*			
	6	8	10	12	14	16	18	20	22	25	Итого	6	8	10	Итого	3	4	Итого		8	Итого	8	10	12	14	16	18	20	Итого	1,80×6	Итого		
Л12д-3	—	5,3	8,8	—	—	—	—	—	—	—	14,1	0,2	—	—	0,2	0,4	0,9	1,3	15,6	—	—	0,7	—	—	—	—	—	—	0,7	—	—	0,7	18,3
Л12д-5	—	3,0	12,4	—	—	—	—	—	—	—	15,4	0,2	—	—	0,2	0,2	1,2	1,4	17,0	—	—	0,7	—	—	—	—	—	—	0,7	—	—	0,7	17,7
Л12д-8	—	3,0	—	18,0	—	—	—	—	—	—	21,0	0,2	—	—	0,2	0,2	1,2	1,4	22,6	—	—	0,7	—	—	—	—	—	—	0,7	—	—	0,7	23,3
Л12д-11	—	3,0	—	18,0	—	—	—	—	—	—	21,0	0,2	—	—	0,2	0,2	1,2	1,4	22,6	—	—	0,7	—	—	—	—	—	—	0,7	—	—	0,7	23,3
Л12д-12	—	3,0	—	—	24,4	—	—	—	—	—	27,4	2,7	—	—	2,7	0,2	0,1	0,3	30,4	—	—	0,7	—	—	—	—	—	—	0,7	—	—	0,7	31,1
Л12д-15	—	3,0	—	—	24,4	—	—	—	—	—	27,4	2,7	—	—	2,7	0,2	0,1	0,3	30,4	—	—	0,7	—	—	—	—	—	—	0,7	—	—	0,7	31,1
Л13д-3	1,3	10,8	—	—	—	—	—	—	—	—	12,1	0,4	—	—	0,4	1,0	0,2	1,2	13,7	—	—	—	1,2	—	—	—	—	—	1,2	—	—	1,2	14,9
Л13д-5	—	6,5	10,4	—	—	—	—	—	—	—	16,9	0,4	—	—	0,4	0,6	1,0	1,6	18,9	—	—	—	1,2	—	—	—	—	—	1,2	—	—	1,2	20,1
Л13д-8	—	4,2	3,6	15,0	—	—	—	—	—	—	22,8	0,4	—	—	0,4	0,4	1,3	1,7	24,9	—	—	—	1,2	—	—	—	—	—	1,2	—	—	1,2	26,1
Л13д-11	—	4,2	3,6	15,0	—	—	—	—	—	—	22,8	0,4	—	—	0,4	0,4	1,3	1,7	24,9	—	—	—	1,2	—	—	—	—	—	1,2	—	—	1,2	28,1
Л13д-15	—	4,2	—	20,2	—	—	—	—	—	—	24,4	0,4	—	—	0,4	0,4	1,3	1,7	26,6	—	—	—	1,2	—	—	—	—	—	1,2	—	—	1,2	27,0
Л14д-3	—	4,8	—	6,4	—	—	—	—	—	—	11,2	0,4	—	—	0,4	0,4	0,4	0,8	12,4	—	—	0,7	—	—	—	—	—	—	0,7	—	—	0,7	13,1
Л14д-5	—	—	7,6	6,4	—	—	—	—	—	—	14,0	0,4	—	—	0,4	—	1,2	1,2	15,6	—	—	0,7	—	—	—	—	—	—	0,7	—	—	0,7	16,3
Л14д-8	—	—	7,6	—	8,7	—	—	—	—	—	16,3	1,3	—	—	1,3	—	0,8	0,8	18,4	—	—	0,7	—	—	—	—	—	—	0,7	—	—	0,7	19,1
Л14д-11	—	—	7,6	—	—	11,4	—	—	—	—	19,0	1,3	—	—	1,3	—	0,8	0,8	21,1	—	—	0,7	—	—	—	—	—	—	0,7	—	—	0,7	21,8
Л14д-12	—	—	—	11,0	—	—	—	17,8	—	—	28,8	1,3	—	—	1,3	—	0,8	0,8	30,9	—	—	0,7	—	—	—	—	—	—	0,7	—	—	0,7	31,6
Л14д-15	—	—	—	11,0	—	—	—	17,8	—	—	28,8	1,3	—	—	1,3	—	0,8	0,8	30,9	—	—	0,7	—	—	—	—	—	—	0,7	—	—	0,7	31,6
Л15д-3	—	—	8,4	6,4	—	—	—	—	—	—	14,8	0,4	—	—	0,4	—	1,2	1,2	16,4	—	—	—	1,2	—	—	—	—	—	1,2	—	—	1,2	17,6
Л15д-5	—	—	—	18,4	—	—	—	—	—	—	18,4	0,4	—	—	0,4	—	1,2	1,2	20,0	—	—	—	1,2	—	—	—	—	—	1,2	—	—	1,2	21,2
Л15д-8	—	—	—	12,0	8,7	—	—	—	—	—	20,7	1,3	—	—	1,3	—	0,8	0,8	22,8	—	—	—	1,2	—	—	—	—	—	1,2	—	—	1,2	24,0
Л15д-11	—	—	—	—	16,4	11,4	—	—	—	—	27,8	3,1	—	—	3,1	—	—	—	30,9	—	—	—	1,2	—	—	—	—	—	1,2	—	—	1,2	32,1
Л15д-12	—	—	—	—	—	21,4	14,4	—	—	—	35,8	3,1	—	—	3,1	—	—	—	38,9	—	—	—	1,2	—	—	—	—	—	1,2	—	—	1,2	40,1
Л15д-15	—	—	—	—	—	21,4	14,4	—	—	—	35,8	3,1	—	—	3,1	—	—	—	38,9	—	—	—	1,2	—	—	—	—	—	1,2	—	—	1,2	40,1
Л16д-3	—	5,8	9,8	—	—	—	—	—	—	—	15,6	0,4	—	—	0,4	0,4	0,9	1,3	17,3	—	—	—	1,2	—	—	—	—	—	1,2	—	—	1,2	18,5

Инв. № подл. | Подп. и дата | Взам. инв. №

Марка элемента	Изделия арматурные, кг											Изделия закладные, кг													Общий расход, кг
	Арматура класса											Арматура класса											Прокат стали		
	A-III ГОСТ 5781-82											A-I ГОСТ 5781-82				Вр-I ГОСТ 6727-80*			Всего	A-III ГОСТ 5781-82		A-I ГОСТ 5781-82								Вст3кп2 ГОСТ 380-71*		Всего	
	6	8	10	12	14	16	18	20	22	25	Итого	8	8	10	Итого	3	4	Итого		8	Итого	8	10	12	14	16	18	20	Итого	Итого		
Л16g-5	—	3,0	—	20,6	—	—	—	—	—	—	23,6	0,4	—	—	0,4	0,2	1,3	1,5	25,5	—	—	—	1,2	—	—	—	—	—	1,2	—	—	1,2	26,7
Л16g-8	—	3,0	—	—	28,1	—	—	—	—	—	31,1	3,3	—	—	3,3	0,2	0,1	0,3	34,7	—	—	—	1,2	—	—	—	—	—	1,2	—	—	1,2	35,9
Л16g-11	—	3,0	—	—	28,1	—	—	—	—	—	31,1	3,3	—	—	3,3	0,2	0,1	0,3	34,7	—	—	—	1,2	—	—	—	—	—	1,2	—	—	1,2	35,9
Л16g-12	—	3,0	—	—	—	25,2	14,4	—	—	—	42,6	3,3	—	—	3,3	0,2	0,1	0,3	46,2	—	—	—	1,2	—	—	—	—	—	1,2	—	—	1,2	47,4
Л16g-15	—	3,0	—	—	—	25,2	14,4	—	—	—	42,6	3,3	—	—	3,3	0,2	0,1	0,3	46,2	—	—	—	1,2	—	—	—	—	—	1,2	—	—	1,2	47,4
Л17g-3	—	7,0	11,4	—	—	—	—	—	—	—	18,4	0,4	—	—	0,4	0,6	1,2	1,8	20,6	—	—	—	1,2	—	—	—	—	—	1,2	—	—	1,2	21,8
Л17g-5	—	4,2	15,8	—	—	—	—	—	—	—	20,0	0,4	—	—	0,4	0,4	1,6	2,0	22,4	—	—	—	1,2	—	—	—	—	—	1,2	—	—	1,2	23,6
Л17g-8	—	4,2	—	16,4	8,7	—	—	—	—	—	29,3	1,3	—	—	1,3	0,4	1,2	1,6	32,2	—	—	—	1,2	—	—	—	—	—	1,2	—	—	1,2	33,4
Л17g-11	—	4,2	—	16,4	8,7	—	—	—	—	—	29,3	1,3	—	—	1,3	0,4	1,2	1,6	32,2	—	—	—	1,2	—	—	—	—	—	1,2	—	—	1,2	33,4
Л17g-12	—	4,2	—	—	22,2	11,4	—	—	—	—	37,8	3,7	—	—	3,7	0,4	0,2	0,6	42,1	—	—	—	1,2	—	—	—	—	—	1,2	—	—	1,2	43,3
Л17g-15	—	4,2	—	—	22,2	11,4	—	—	—	—	37,8	3,7	—	—	3,7	0,4	0,2	0,6	42,1	—	—	—	1,2	—	—	—	—	—	1,2	—	—	1,2	43,3
Л18g-3	—	8,0	12,8	—	—	—	—	—	—	—	20,8	—	0,8	—	0,8	0,6	1,2	1,8	23,4	—	—	—	1,2	—	—	—	—	—	1,2	—	—	1,2	24,6
Л18g-5	—	5,2	4,4	18,4	—	—	—	—	—	—	28,0	—	0,8	—	0,8	0,4	1,6	2,0	31,8	—	—	—	1,2	—	—	—	—	—	1,2	—	—	1,2	32,0
Л18g-8	—	5,2	—	6,4	25,2	—	—	—	—	—	36,8	2,6	0,8	—	3,4	0,4	0,6	1,0	41,2	—	—	—	1,2	—	—	—	—	—	1,2	—	—	1,2	42,4
Л18g-11	—	5,2	—	6,4	25,2	—	—	—	—	—	36,8	2,6	0,8	—	3,4	0,4	0,6	1,0	41,2	—	—	—	1,2	—	—	—	—	—	1,2	—	—	1,2	42,4
Л18g-12	—	5,2	—	—	8,7	32,8	—	—	—	—	46,7	3,5	0,8	—	4,3	0,4	0,2	0,6	51,6	—	—	—	1,2	—	—	—	—	—	1,2	—	—	1,2	52,8
Л18g-15	—	5,2	—	—	8,7	32,8	—	—	—	—	46,7	3,5	0,8	—	4,3	0,4	0,2	0,6	51,6	—	—	—	1,2	—	—	—	—	—	1,2	—	—	1,2	52,8
Л19g-3	—	—	9,2	7,5	—	—	—	—	—	—	16,7	—	0,8	—	0,8	—	1,2	1,2	18,7	—	—	—	1,2	—	—	—	—	—	1,2	—	—	1,2	19,9
Л19g-5	—	—	—	13,2	10,3	—	—	—	—	—	23,5	1,0	0,8	—	1,8	—	0,8	0,8	26,1	—	—	—	1,2	—	—	—	—	—	1,2	—	—	1,2	27,3
Л19g-8	—	—	—	—	18,0	13,4	—	—	—	—	31,4	3,0	0,8	—	3,8	—	—	—	35,2	—	—	—	1,2	—	—	—	—	—	1,2	—	—	1,2	36,4
Л19g-11	—	—	—	—	18,0	—	17,0	—	—	—	35,0	3,0	0,8	—	3,8	—	—	—	38,8	—	—	—	1,2	—	—	—	—	—	1,2	—	—	1,2	40,0
Л19g-12	—	—	—	—	—	23,4	—	21,0	—	—	44,4	3,0	0,8	—	3,8	—	—	—	48,2	—	—	—	1,2	—	—	—	—	—	1,2	—	—	1,2	49,4
Л19g-15	—	—	—	—	—	23,4	—	21,0	—	—	44,4	3,0	0,8	—	3,8	—	—	—	48,2	—	—	—	1,2	—	—	—	—	—	1,2	—	—	1,2	49,4
Л20g-3	—	3,0	10,6	7,5	—	—	—	—	—	—	21,1	—	0,8	—	0,8	0,2	1,5	1,7	23,6	—	—	—	1,2	—	—	—	—	—	1,2	—	—	1,2	24,8

Инв. № подл. | Подп. и дата | Взам. инв. №

Марка элемента	Изделия арматурные, кг																		Изделия закладные, кг												Общий расход, кг
	Арматура класса																		Арматура, класса									Прокат стали			
	А-III ГОСТ 5781-82											А-I ГОСТ 5781-82				Вр-I ГОСТ 6727-80*			Всего	А-III ГОСТ 5781-82		А-I ГОСТ 5781-82						Ст3кп2 ГОСТ 380-71*		Всего	
	6	8	10	12	14	16	18	20	22	25	Итого	6	8	10	Итого	3	4	Итого		8	Итого	8	10	12	14	16	18	20	Итого	Ø6	Итого		
Л20д-5	—	3,0	10,6	—	10,3	—	—	—	—	—	23,9	1,0	0,8	—	1,8	0,2	1,1	1,3	27,0	—	—	—	1,2	—	—	—	—	—	1,2	—	—	1,2	28,2
Л20д-11	—	3,0	—	15,2	—	13,4	—	—	—	—	31,6	1,0	0,8	—	1,8	0,2	1,1	1,3	34,7	—	—	—	1,2	—	—	—	—	—	1,2	—	—	1,2	35,9
Л20д-12	—	3,0	—	—	20,8	—	—	21,0	—	—	44,8	3,4	0,8	—	4,2	0,2	0,1	0,3	49,3	—	—	—	1,2	—	—	—	—	—	1,2	—	—	1,2	50,5
Л20д-15	—	3,0	—	—	20,8	—	—	21,0	—	—	44,8	3,4	0,8	—	4,2	0,2	0,1	0,3	49,3	—	—	—	1,2	—	—	—	—	—	1,2	—	—	1,2	50,5
Л21д-3	—	3,0	17,2	—	—	—	—	—	—	—	20,2	—	0,8	—	0,8	0,2	1,6	1,8	22,8	—	—	—	1,2	—	—	—	—	—	1,2	—	—	1,2	24,0
Л21д-5	—	3,0	12,0	7,5	—	—	—	—	—	—	22,5	—	0,8	—	0,8	0,2	1,6	1,8	25,1	—	—	—	1,2	—	—	—	—	—	1,2	—	—	1,2	26,3
Л21д-8	—	3,0	—	17,4	—	13,4	—	—	—	—	33,8	1,0	0,8	—	1,8	0,2	1,2	1,4	37,0	—	—	—	1,2	—	—	—	—	—	1,2	—	—	1,2	38,2
Л21д-11	—	3,0	—	17,4	—	13,4	—	—	—	—	33,8	1,0	0,8	—	1,8	0,2	1,2	1,4	37,0	—	—	—	1,2	—	—	—	—	—	1,2	—	—	1,2	38,2
Л21д-12	—	3,0	—	—	23,8	—	17,0	—	—	—	43,8	3,6	0,8	—	4,4	0,2	0,2	0,4	48,6	—	—	—	1,2	—	—	—	—	—	1,2	—	—	1,2	49,8
Л21д-15	—	3,0	—	—	23,8	—	17,0	—	—	—	43,8	3,6	0,8	—	4,4	0,2	0,2	0,4	48,6	—	—	—	1,2	—	—	—	—	—	1,2	—	—	1,2	49,8
Л22д-3	—	8,6	13,6	—	—	—	—	—	—	—	22,2	—	0,8	—	0,8	0,6	1,4	2,0	25,0	—	—	—	1,2	—	—	—	—	—	1,2	—	—	1,2	26,2
Л22д-5	—	5,2	5,2	19,6	—	—	—	—	—	—	30,0	—	0,8	—	0,8	0,4	1,8	2,2	33,0	—	—	—	1,2	—	—	—	—	—	1,2	—	—	1,2	34,2
Л22д-8	—	5,2	—	19,6	10,3	—	—	—	—	—	35,1	1,0	0,8	—	1,8	0,4	1,4	1,8	38,7	—	—	—	1,2	—	—	—	—	—	1,2	—	—	1,2	39,9
Л22д-11	—	5,2	—	—	36,9	—	—	—	—	—	42,1	3,8	0,8	—	4,6	0,4	0,2	0,6	47,3	—	—	—	1,2	—	—	—	—	—	1,2	—	—	1,2	48,5
Л22д-12	—	5,2	—	—	—	48,2	—	—	—	—	53,4	3,8	0,8	—	4,6	0,4	0,2	0,6	58,6	—	—	—	1,2	—	—	—	—	—	1,2	—	—	1,2	59,8
Л22д-15	—	5,2	—	—	—	48,2	—	—	—	—	53,4	3,8	0,8	—	4,6	0,4	0,2	0,6	58,6	—	—	—	1,2	—	—	—	—	—	1,2	—	—	1,2	59,8
Л23д-3	1,2	2,1	7,6	8,6	—	—	—	—	—	—	19,5	—	0,6	—	0,6	0,3	1,4	1,7	21,8	—	—	—	1,2	—	—	—	—	—	1,2	—	—	1,2	23,0
Л23д-5	1,2	2,1	—	11,0	—	15,3	—	—	—	—	29,6	1,2	0,6	—	1,8	0,3	0,9	1,2	32,6	—	—	—	1,2	—	—	—	—	—	1,2	—	—	1,2	33,8
Л23д-8	1,2	2,1	—	—	15,0	—	19,4	—	—	—	37,7	3,0	0,6	—	3,6	0,3	0,1	0,4	41,7	—	—	—	1,2	—	—	—	—	—	1,2	—	—	1,2	42,9
Л23д-11	1,2	—	—	—	23,7	15,2	—	—	—	—	40,1	5,7	3,6	—	9,3	0,2	0,1	0,3	49,7	—	—	—	1,2	—	—	—	—	—	1,2	—	—	1,2	50,9
Л23д-12	1,2	—	—	—	15,0	—	33,6	—	—	—	49,8	5,7	3,6	—	9,3	0,2	0,1	0,3	59,4	—	—	—	1,2	—	—	—	—	—	1,2	—	—	1,2	60,6
Л23д-15	1,2	—	—	—	—	19,6	33,6	—	—	—	54,4	5,7	3,6	—	9,3	0,2	0,1	0,3	64,0	—	—	—	1,2	—	—	—	—	—	1,2	—	—	1,2	65,2
Л24д-3	—	5,3	9,2	8,6	—	—	—	—	—	—	23,1	—	0,8	—	0,8	0,3	1,4	1,7	25,6	—	—	—	1,2	—	—	—	—	—	1,2	—	—	1,2	26,8
Л24д-5	—	5,3	—	13,2	11,7	—	—	—	—	—	30,2	1,2	0,8	—	2,0	0,3	0,9	1,2	33,4	—	—	—	1,2	—	—	—	—	—	1,2	—	—	1,2	34,6

Инв.№ подл. | Подпись и дата | Взам.инв.№

Марка элемента	Изделия арматурные, кг																		Изделия закладные, кг												Общий расход, кг
	Арматура класса																	Всего	Арматура класса										Прокат стали		Всего	
	A-III ГОСТ 5781-82												A-I ГОСТ 5781-82				Вр-I ГОСТ 6727-80*				A-III ГОСТ 5781-82		A-I ГОСТ 5781-82								Вст3кп2 ГОСТ 380-71*			
	6	8	10	12	14	16	18	20	22	25	Итого	6	8	10	Итого	3	4	Итого		8	Итого	8	10	12	14	16	18	20	Итого	Всего	Итого		
Л24g-8	—	5,3	—	—	18,0	—	13,4	—	—	—	42,7	3,2	0,8	—	4,0	0,3	0,1	0,4	47,1	—	—	—	1,2	—	—	—	—	—	1,2	1,2	—	—	1,2	48,3
Л24g-11	—	3,2	—	—	38,3	—	—	—	—	—	41,5	5,9	3,6	—	9,5	0,2	0,1	0,3	51,3	—	—	—	1,2	—	—	—	—	—	1,2	1,2	—	—	1,2	52,5
Л24g-12	—	3,2	—	—	18,0	26,6	—	—	—	—	47,8	5,9	3,6	—	9,5	0,2	0,1	0,3	57,6	—	—	—	1,2	—	—	—	—	—	1,2	1,2	—	—	1,2	58,8
Л24g-15	—	3,2	—	—	—	50,0	—	—	—	—	53,2	5,9	3,6	—	9,5	0,2	0,1	0,3	63,0	—	—	—	1,2	—	—	—	—	—	1,2	1,2	—	—	1,2	64,2
Л25g-3	—	6,3	6,0	15,2	—	—	—	—	—	—	27,5	—	0,8	—	0,8	0,5	1,7	2,2	30,5	—	—	—	1,2	—	—	—	—	—	1,2	1,2	—	—	1,2	31,7
Л25g-5	—	6,3	—	—	32,5	—	—	—	—	—	38,8	3,6	0,8	—	4,4	0,5	0,2	0,7	43,9	—	—	—	1,2	—	—	—	—	—	1,2	1,2	—	—	1,2	45,1
Л25g-8	—	6,3	—	—	20,8	15,3	—	—	—	—	42,4	3,6	0,8	—	4,4	0,5	0,2	0,7	47,5	—	—	—	1,2	—	—	—	—	—	1,2	1,2	—	—	1,2	48,7
Л25g-11	—	4,2	—	6,4	11,6	27,2	—	—	—	—	49,4	5,4	3,6	—	9,0	0,4	0,6	1,0	59,4	—	—	—	1,2	—	—	—	—	—	1,2	1,2	—	—	1,2	60,6
Л25g-12	—	4,2	—	—	8,7	15,2	34,4	—	—	—	62,5	6,3	3,6	—	9,9	0,4	0,2	0,6	73,0	—	—	—	1,2	—	—	—	—	—	1,2	1,2	—	—	1,2	74,2
Л25g-15	—	4,2	—	—	—	26,6	34,4	—	—	—	65,2	6,3	3,6	—	9,9	0,4	0,2	0,6	75,7	—	—	—	1,2	—	—	—	—	—	1,2	1,2	—	—	1,2	76,9
Л26g-3	—	7,3	6,0	17,4	—	—	—	—	—	—	30,7	—	0,8	—	0,8	0,5	1,7	2,2	33,7	—	—	—	1,2	—	—	—	—	—	1,2	1,2	—	—	1,2	34,9
Л26g-5	—	7,3	—	8,6	23,8	—	—	—	—	—	39,7	2,6	0,8	—	3,4	0,5	0,7	1,2	44,3	—	—	—	1,2	—	—	—	—	—	1,2	1,2	—	—	1,2	45,5
Л26g-8	—	7,3	—	—	23,8	15,3	—	—	—	—	46,4	3,8	0,8	—	4,6	0,5	0,2	0,7	51,7	—	—	—	1,2	—	—	—	—	—	1,2	1,2	—	—	1,2	52,9
Л26g-11	—	5,2	—	14,8	—	31,0	—	—	—	—	51,0	5,6	3,6	—	9,2	0,4	0,6	1,0	61,2	—	—	—	1,2	—	—	—	—	—	1,2	1,2	—	—	1,2	62,4
Л26g-12	—	5,2	—	6,4	11,6	—	39,2	—	—	—	62,4	5,6	3,6	—	9,2	0,4	0,6	1,0	72,6	—	—	—	1,2	—	—	—	—	—	1,2	1,2	—	—	1,2	73,8
Л26g-15	—	5,2	—	—	20,3	—	39,2	—	—	—	64,7	6,5	3,6	—	10,1	0,4	0,2	0,5	75,4	—	—	—	1,2	—	—	—	—	—	1,2	1,2	—	—	1,2	76,6
Л27g-3	1,2	2,3	8,2	—	13,3	—	—	—	—	—	23,0	1,3	0,9	—	2,2	0,3	0,9	1,2	28,4	—	—	—	1,2	—	—	—	—	—	1,2	1,2	—	—	1,2	29,6
Л27g-5	1,2	2,3	—	11,8	—	17,4	—	—	—	—	32,7	1,3	0,9	—	2,2	0,3	0,9	1,2	36,1	—	—	—	1,2	—	—	—	—	—	1,2	1,2	—	—	1,2	37,3
Л27g-8	1,2	2,3	—	—	16,0	—	—	27,2	—	—	46,7	3,1	0,9	—	4,0	0,3	0,1	0,4	51,1	—	—	—	1,2	—	—	—	—	—	1,2	1,2	—	—	1,2	52,3
Л27g-11	1,2	—	—	—	16,0	30,6	—	—	—	—	47,8	6,2	4,4	—	10,6	0,2	0,1	0,3	58,7	—	—	—	1,2	—	—	—	—	—	1,2	1,2	—	—	1,2	59,9
Л27g-12	1,2	—	—	—	16,0	—	38,6	—	—	—	55,8	6,2	4,4	—	10,6	0,3	0,1	0,3	66,7	—	—	—	1,2	—	—	—	—	—	1,2	1,2	—	—	1,2	67,9
Л27g-15	1,2	—	—	—	—	20,8	38,6	—	—	—	60,6	6,2	4,4	—	10,6	0,3	0,1	0,3	71,5	—	—	—	1,2	—	—	—	—	—	1,2	1,2	—	—	1,2	72,7
Л25g-3	—	5,5	9,6	9,8	—	—	—	—	—	—	24,9	—	0,9	—	0,9	0,3	1,4	1,7	27,5	—	—	—	1,2	—	—	—	—	—	1,2	1,2	—	—	1,2	28,7
Л28g-5	—	5,5	—	13,8	—	17,4	—	—	—	—	36,7	1,3	0,9	—	2,2	0,3	0,9	1,2	40,1	—	—	—	1,2	—	—	—	—	—	1,2	1,2	—	—	1,2	41,3

Инв. № подл. | Подп. и дата | Взам. инв. №

Марка элемента	Изделия арматурные, кг																		Изделия закладные, кг												Общий расход, кг
	Арматура класса																	Всего	Арматура класса										Прокат стали		Всего	
	А-III ГОСТ 5781-82												А-I ГОСТ 5781-82				Вр-I ГОСТ 6727-80*				А-III ГОСТ 5781-82		А-I ГОСТ 5781-82								Вст3кп2 ГОСТ 380-71**			
	6	8	10	12	14	16	18	20	22	25	Итого	6	8	10	Итого	3	4	Итого		8	Итого	8	10	12	14	16	18	20	Итого	180с	Итого		
П28д-8	—	5,5	—	—	—	24,6	22,0	—	—	—	52,1	3,3	0,9	—	4,2	0,3	0,1	0,4	56,7	—	—	—	1,2	—	—	—	—	—	1,2	—	—	1,2	57,9
П28д-11	—	3,2	—	—	10,3	17,2	31,2	—	—	—	61,9	6,4	4,4	—	10,8	0,2	0,1	0,3	79,0	—	—	—	1,2	—	—	—	—	—	1,2	—	—	1,2	74,2
П28д-12	—	3,2	—	—	—	30,6	31,2	—	—	—	65,0	6,4	4,4	—	10,8	0,2	0,1	0,3	76,1	—	—	—	1,2	—	—	—	—	—	1,2	—	—	1,2	77,3
П28д-15	—	3,2	—	—	—	13,4	21,6	38,6	—	—	76,8	6,4	4,4	—	10,8	0,2	0,1	0,3	87,9	—	—	—	1,2	—	—	—	—	—	1,2	—	—	1,2	89,1
П29д-3	—	6,5	—	25,8	—	—	—	—	—	—	32,3	—	0,9	—	0,9	0,5	1,7	2,2	35,4	—	—	—	—	2,0	—	—	—	—	2,0	—	—	2,0	37,4
П29д-5	—	6,5	—	—	35,1	—	—	—	—	—	41,6	3,7	0,9	—	4,6	0,5	0,2	0,7	46,9	—	—	—	—	2,0	—	—	—	—	2,0	—	—	2,0	48,9
П29д-8	—	6,5	—	—	21,8	—	22,0	—	—	—	50,3	3,7	0,9	—	4,6	0,5	0,2	0,7	55,6	—	—	—	—	2,0	—	—	—	—	2,0	—	—	2,0	57,6
П29д-11	—	4,2	—	—	23,5	28,4	—	—	—	—	56,1	6,8	4,4	—	11,2	0,4	0,2	0,6	67,9	—	—	—	—	2,0	—	—	—	—	2,0	—	—	2,0	69,9
П29д-12	—	4,2	—	—	10,3	45,6	—	—	—	—	60,1	6,8	4,4	—	11,2	0,4	0,2	0,6	71,9	—	—	—	—	2,0	—	—	—	—	2,0	—	—	2,0	73,9
П29д-15	—	4,2	—	—	—	30,6	36,0	—	—	—	70,8	6,8	4,4	—	11,2	0,4	0,2	0,6	82,6	—	—	—	—	2,0	—	—	—	—	2,0	—	—	2,0	84,6
П30д-3	—	7,5	—	—	24,6	—	—	—	—	—	32,9	2,6	0,9	—	3,5	0,5	0,7	1,2	43,6	—	—	—	—	2,0	—	—	—	—	2,0	—	—	2,0	45,6
П30д-5	—	7,5	—	—	13,3	32,2	—	—	—	—	53,0	3,9	0,9	—	4,8	0,5	0,2	0,7	58,5	—	—	—	—	2,0	—	—	—	—	2,0	—	—	2,0	60,5
П30д-8	—	7,5	—	—	—	17,4	40,8	—	—	—	65,7	3,9	0,9	—	4,8	0,5	0,2	0,7	71,2	—	—	—	—	2,0	—	—	—	—	2,0	—	—	2,0	73,2
П30д-11	—	5,2	—	7,5	13,2	—	—	50,4	—	—	76,3	6,0	4,4	—	10,4	0,4	0,6	1,0	87,7	—	—	—	—	2,0	—	—	—	—	2,0	—	—	2,0	89,7
П30д-12	—	5,2	—	—	10,3	17,2	—	50,4	—	—	83,1	7,0	4,4	—	11,4	0,4	0,2	0,6	95,1	—	—	—	—	2,0	—	—	—	—	2,0	—	—	2,0	97,1
П30д-15	—	5,2	—	—	10,3	17,2	—	—	60,8	—	93,5	4,4	9,0	—	13,4	0,4	0,2	0,6	107,5	—	—	—	—	2,0	—	—	—	—	2,0	—	—	2,0	109,5
П31д-3	1,2	2,5	—	—	—	21,2	—	—	—	—	34,3	1,6	—	1,5	3,1	0,4	0,9	1,3	38,7	—	—	—	1,2	—	—	—	—	—	1,2	—	—	1,2	39,9
П31д-5	1,2	2,5	—	13,4	—	—	—	33,1	—	—	50,2	1,6	—	1,5	3,1	0,4	0,9	1,3	54,6	—	—	—	1,2	—	—	—	—	—	1,2	—	—	1,2	55,8
П31д-8	1,2	2,5	—	—	13,4	—	—	—	39,9	—	62,0	2,0	2,8	1,5	6,3	0,4	0,1	0,5	68,8	—	—	—	1,2	—	—	—	—	—	1,2	—	—	1,2	70,0
П31д-11	1,2	—	—	—	—	24,0	53,5	—	—	—	78,7	8,3	5,3	—	13,6	0,2	0,1	0,3	92,6	—	—	—	1,2	—	—	—	—	—	1,2	—	—	1,2	93,8
П31д-12	1,2	—	—	—	—	24,0	—	66,1	—	—	91,3	4,5	11,3	—	15,8	0,2	0,1	0,3	107,4	—	—	—	1,2	—	—	—	—	—	1,2	—	—	1,2	108,6
П31д-15	1,2	—	—	—	—	—	30,4	—	80,0	—	111,6	3,4	13,6	—	17,0	0,2	0,1	0,3	128,9	—	—	—	1,2	—	—	—	—	—	1,2	—	—	1,2	130,1
П32д-3	—	5,7	—	15,6	16,2	—	—	—	—	—	37,5	1,6	—	1,5	3,1	0,4	1,1	1,5	42,1	—	—	—	—	2,0	—	—	—	—	2,0	—	—	2,0	44,1
П32д-5	—	5,7	—	—	21,2	—	26,8	—	—	—	53,7	4,0	—	1,5	5,5	0,4	0,1	0,5	59,7	—	—	—	—	2,0	—	—	—	—	2,0	—	—	2,0	61,7

Инв. № подл. | Подп. и дата | Взам. инв. №

Марка элемента	Изделия арматурные, кг																		Изделия закладные, кг												Общий расход, кг
	Арматура класса																		Арматура класса										Прокат стали			
	A-III ГОСТ 5781-82												A-I ГОСТ 5781-82				Bp-I ГОСТ 6727-80*			Всего	A-III ГОСТ 5781-82		A-I ГОСТ 5781-82								Вст3кп2 ГОСТ 380-71*			Всего	
	6	8	10	12	14	16	18	20	22	25	Итого	6	8	10	Итого	3	4	Итого		8	Итого	8	10	12	14	16	18	20	Итого	Ст3пс6	Итого		
Л32д-8	—	5,7	—	—	—	—	35,2	—	39,9	—	80,8	2,4	2,8	1,5	6,7	0,4	0,1	0,5	88,8	—	—	—	—	2,0	—	—	—	—	2,0	—	—	2,0	90,0
Л32д-11	—	3,2	—	—	—	—	49,2	43,4	—	—	95,8	4,7	8,4	—	13,1	0,2	0,1	0,3	109,3	—	—	—	—	2,0	—	—	—	—	2,0	—	—	2,0	111,3
Л32д-12	—	3,2	—	—	—	—	49,2	—	52,4	—	104,8	2,3	12,6	—	14,9	0,2	0,1	0,3	120,0	—	—	—	—	2,0	—	—	—	—	2,0	—	—	2,0	122,0
Л32д-15	—	3,2	—	—	—	—	—	60,8	52,4	—	116,4	2,3	15,4	—	17,7	0,2	0,1	0,3	134,4	—	—	—	—	2,0	—	—	—	—	2,0	—	—	2,0	136,4
Л33д-3	—	6,7	—	17,8	16,2	—	—	—	—	—	40,7	1,6	—	1,5	3,1	0,6	1,2	1,8	45,6	—	—	—	—	2,0	—	—	—	—	2,0	—	—	2,0	47,6
Л33д-5	—	6,7	—	—	24,2	—	36,8	—	—	—	57,7	4,2	—	1,5	5,7	0,6	0,2	0,8	64,2	—	—	—	—	2,0	—	—	—	—	2,0	—	—	2,0	66,2
Л33д-8	—	6,7	—	—	—	31,6	—	33,1	—	—	71,4	4,2	—	1,5	5,7	0,6	0,2	0,8	77,9	—	—	—	—	2,0	—	—	—	—	2,0	—	—	2,0	79,9
Л33д-11	—	4,2	—	—	—	39,0	40,0	—	—	—	83,2	8,1	5,2	—	13,3	0,4	0,2	0,6	97,1	—	—	—	—	2,0	—	—	—	—	2,0	—	—	2,0	99,1
Л33д-12	—	4,2	—	—	—	—	49,2	49,4	—	—	102,6	8,1	5,2	—	13,3	0,4	0,2	0,6	116,7	—	—	—	—	2,0	—	—	—	—	2,0	—	—	2,0	118,7
Л33д-15	—	4,2	—	—	—	—	—	110,2	—	—	114,4	4,9	11,2	—	16,1	0,4	0,2	0,6	131,1	—	—	—	—	2,0	—	—	—	—	2,0	—	—	2,0	133,1
Л34д-3	—	7,7	—	11,9	27,2	—	—	—	—	—	46,8	2,8	—	1,5	4,3	0,6	0,8	1,4	52,5	—	—	—	—	2,0	—	—	—	—	2,0	—	—	2,0	54,5
Л34д-5	—	7,7	—	—	—	56,6	—	—	—	—	64,3	4,4	—	1,5	5,9	0,6	0,2	0,8	71,0	—	—	—	—	2,0	—	—	—	—	2,0	—	—	2,0	73,0
Л34д-8	—	7,7	—	—	—	—	44,8	33,1	—	—	85,6	4,4	—	1,5	5,9	0,6	0,2	0,8	92,3	—	—	—	—	2,0	—	—	—	—	2,0	—	—	2,0	94,3
Л34д-11	—	5,2	—	—	—	39,0	—	55,4	—	—	99,6	8,3	5,2	—	13,5	0,4	0,2	0,6	113,7	—	—	—	—	2,0	—	—	—	—	2,0	—	—	2,0	115,7
Л34д-12	—	5,2	—	—	—	—	49,2	—	66,8	—	121,2	5,5	10,4	—	15,9	0,4	0,2	0,6	137,7	—	—	—	—	2,0	—	—	—	—	2,0	—	—	2,0	139,7
Л34д-15	—	5,2	—	—	—	—	22,0	33,6	66,8	—	127,6	2,3	16,4	—	18,7	0,4	0,2	0,6	145,9	—	—	—	—	2,0	—	—	—	—	2,0	—	—	2,0	148,9
Л35д-3	1,2	2,9	10,4	—	—	25,0	—	—	—	—	39,5	1,9	—	1,6	3,5	0,4	0,9	1,3	44,3	—	—	—	—	2,0	—	—	—	—	2,0	—	—	2,0	46,3
Л35д-5	1,2	2,9	—	15,0	—	—	—	—	47,1	—	66,2	—	3,5	1,6	5,1	0,4	0,9	1,3	72,6	—	—	—	—	2,0	—	—	—	—	2,0	—	—	2,0	74,6
Л35д-8	1,2	—	—	15,0	—	—	—	72,7	—	—	88,9	3,8	6,4	—	10,2	0,2	0,9	1,1	100,2	—	—	—	—	2,0	—	—	—	—	2,0	—	—	2,0	102,2
Л35д-11	1,2	—	—	—	—	26,6	—	—	87,5	—	115,3	3,0	17,2	—	20,2	0,2	0,1	0,3	135,8	—	—	—	—	2,0	—	—	—	—	2,0	—	—	2,0	137,8
Л35д-12	1,2	—	—	—	—	26,2	—	—	39,9	61,6	129,3	3,0	17,2	—	20,2	0,2	0,1	0,3	149,8	—	—	—	—	2,0	—	—	—	—	2,0	—	—	2,0	151,8
Л35д-15	1,2	—	—	—	—	—	33,6	—	—	113,2	148,0	3,0	17,2	—	20,2	0,2	0,1	0,3	168,5	—	—	—	—	2,0	—	—	—	—	2,0	—	—	2,0	170,5
Л36д-3	—	6,1	—	17,0	—	—	31,6	—	—	—	54,7	1,9	—	1,6	3,5	0,4	1,1	1,5	59,7	—	—	—	—	2,0	—	—	—	—	2,0	—	—	2,0	61,7
Л36д-5	—	6,1	—	17,0	—	—	—	39,0	—	—	62,1	1,9	—	1,6	3,5	0,4	1,1	1,5	67,1	—	—	—	—	2,0	—	—	—	—	2,0	—	—	2,0	69,1

Инв. № подл. | Подп. и дата | Взам. инв. №

Марка элемента	Изделия арматурные, кг																			Изделия закладные, кг													Всего	Общий расход, кг
	Арматура класса																			Арматура класса														
	А-III ГОСТ 5781-82												А-I ГОСТ 5781-82				Вр-I ГОСТ 6727-80*			Всего	А-III ГОСТ 5781-82		А-I ГОСТ 5781-82						Вст3кп2 ГОСТ 380-71*					
	6	8	10	12	14	16	18	20	22	25	Итого	6	8	10	Итого	3	4	Итого		8	Итого	8	10	12	14	16	18	Итого	L63×5	L80×6	Итого				
Л36д-8	—	6,1	—	—	—	30,4	—	—	—	60,8	97,3	2,4	3,4	1,6	7,4	0,4	0,1	0,5	105,2	—	—	—	—	2,0	—	—	—	2,0	—	—	—	2,0	107,2
Л36д-11	—	3,2	—	—	—	—	38,4	72,1	—	—	113,7	4,6	14,1	—	18,7	0,2	0,1	0,3	132,2	—	—	—	—	2,0	—	—	—	2,0	—	—	—	2,0	134,2
Л36д-12	—	3,2	—	—	—	—	—	47,4	87,5	—	138,1	3,4	22,4	—	25,8	0,2	0,1	0,3	164,2	—	—	—	—	2,0	—	—	—	2,0	—	—	—	2,0	166,2
Л36д-15	—	3,2	—	—	—	—	—	47,4	—	113,2	163,8	3,4	17,2	19,5	40,1	0,2	0,1	0,3	202,2	—	—	—	—	2,0	—	—	—	2,0	—	—	—	2,0	204,2
Л37д-3	—	7,1	—	13,2	—	—	31,6	—	—	—	51,9	1,9	—	1,6	3,5	0,6	1,2	1,8	63,2	—	—	—	—	2,0	—	—	—	2,0	—	—	—	2,0	65,2
Л37д-5	—	7,1	—	—	26,2	—	—	39,0	—	—	72,3	4,5	—	1,6	6,1	0,6	0,2	0,8	79,2	—	—	—	—	2,0	—	—	—	2,0	—	—	—	2,0	81,2
Л37д-8	—	7,1	—	—	—	34,2	—	—	—	60,8	102,1	2,6	3,4	1,6	7,6	0,6	0,2	0,8	110,5	—	—	—	—	2,0	—	—	—	2,0	—	—	—	2,0	112,5
Л37д-11	—	4,2	—	—	—	—	69,9	39,1	—	—	113,2	4,9	14,1	—	19,0	0,4	0,2	0,6	132,8	—	—	—	—	2,0	—	—	—	2,0	—	—	—	2,0	134,8
Л37д-12	—	4,2	—	—	—	—	43,2	33,1	47,6	—	128,1	4,9	14,1	—	19,0	0,4	0,2	0,6	147,7	—	—	—	—	2,0	—	—	—	2,0	—	—	—	2,0	149,7
Л37д-15	—	4,2	—	—	—	—	—	53,4	87,5	—	145,1	6,4	14,1	—	20,8	0,4	0,2	0,6	166,5	—	—	—	—	2,0	—	—	—	2,0	—	—	—	2,0	168,5
Л38д-3	—	8,1	—	—	48,1	—	—	—	—	—	56,2	4,7	—	1,6	6,3	0,6	0,3	0,9	63,4	—	—	—	—	—	3,1	—	—	3,1	—	—	—	3,1	66,5
Л38д-5	—	8,1	—	—	—	38,0	—	39,0	—	—	85,1	4,7	—	1,6	6,3	0,6	0,3	0,9	92,3	—	—	—	—	—	3,1	—	—	3,1	—	—	—	3,1	95,4
Л38д-8	—	8,1	—	—	—	—	48,0	—	47,1	—	103,2	2,8	3,4	1,6	7,8	0,6	0,3	0,9	111,9	—	—	—	—	—	3,1	—	—	3,1	—	—	—	3,1	115,0
Л38д-11	—	5,2	—	—	—	—	58,8	59,2	—	—	123,2	9,8	6,4	—	16,2	0,4	0,3	0,7	140,0	—	—	—	—	—	3,1	—	—	3,1	—	—	—	3,1	143,1
Л38д-12	—	5,2	—	—	—	—	—	92,3	47,6	—	145,1	5,4	14,1	—	19,8	0,4	0,3	0,7	145,6	—	—	—	—	—	3,1	—	—	3,1	—	—	—	3,1	168,7
Л38д-15	—	5,2	—	—	—	—	—	—	159,1	—	164,3	1,0	22,4	—	23,4	0,4	0,3	0,7	188,4	—	—	—	—	—	3,1	—	—	3,1	—	—	—	3,1	191,5

Инв. № подл. | Подпись и дата | Взам. инв. №

Схемы установки дополнительных арматурных стержней при объединении плоских и гнутых сварных сеток в пространственный каркас для лотков длиной 6 м

Схема 1

(для лотков высотой H=450; 600)

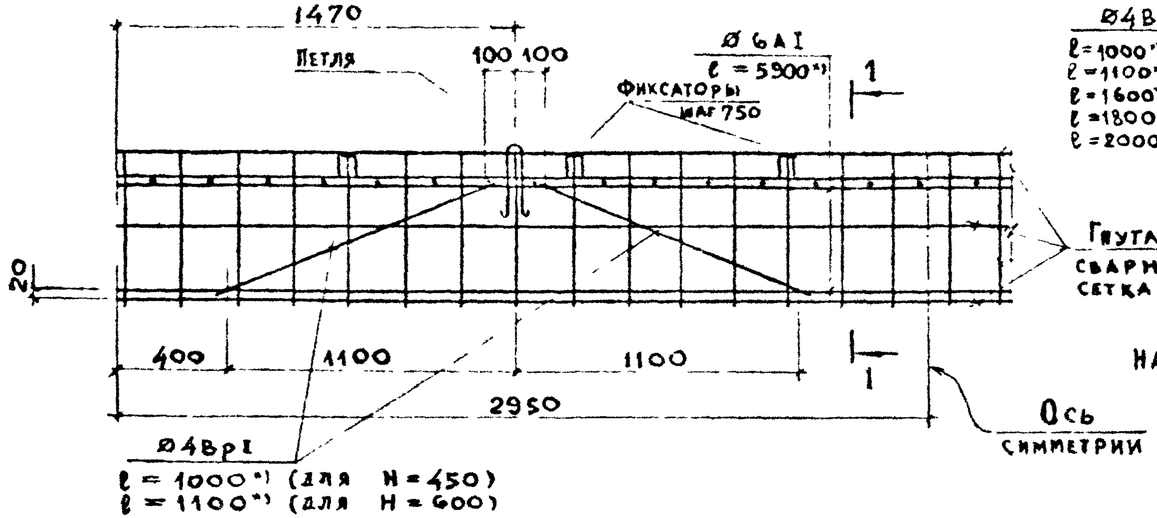

Схема 2

(для лотков высотой H=900; 1200; 1500)

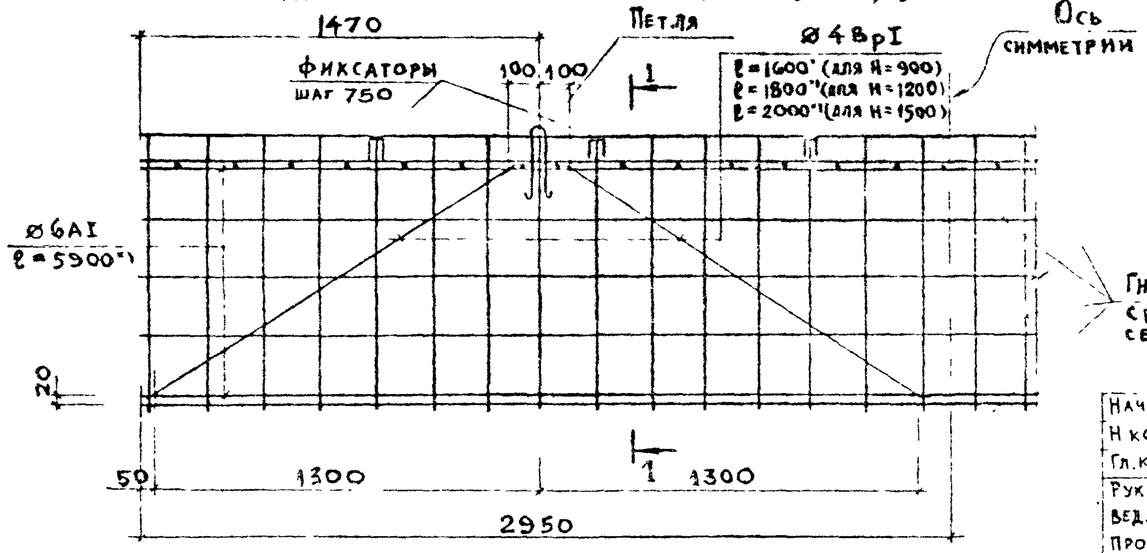

1 — 1

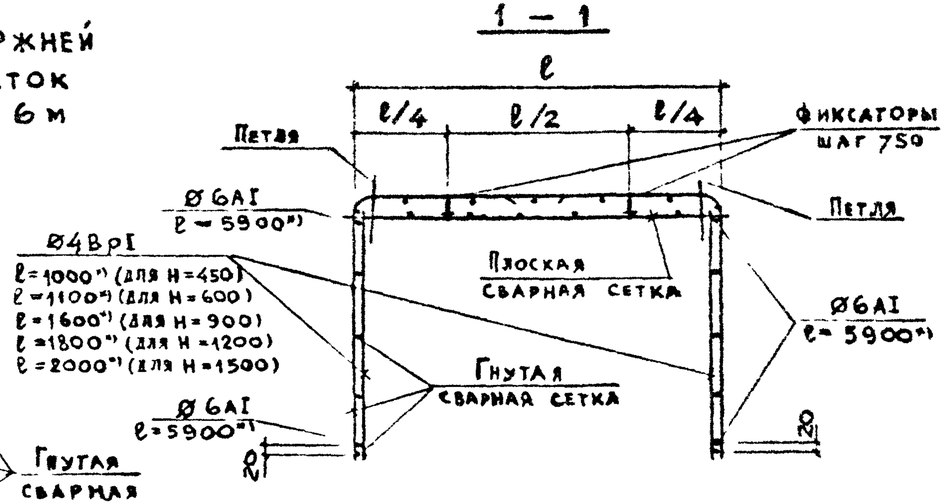

Таблица дополнительного расхода стали на лотки ℓ=6 м при устройстве пространственного каркаса

Высота лотка H, мм	Расход стали, кг		
	Ø6AI ГОСТ 5781-82	Ø4BpI ГОСТ 6727-80	Итого
450	5,24	0,72	5,96
600		0,79	6,03
900		1,15	6,39
1200		1,30	6,54
1500		1,44	6,68

*) Дополнительные стержни Ø6AI приварить или привязать во всех точках пересечения со стержнями сеток лотка.
Дополнительные стержни Ø4BpI приварить к дополнительным стержням Ø6AI

Нач. отд.	Бродский	
Н. контр.	Уманцева	
Гл. конст.	Коротецкий	
Рук. гр.	Чумакова	
Вед. инж.	Уманцева	
Провер.	Чумаков	
Инж.	Фомичёв	

3.006.1-2.87.1-128

Вариант устройства пространственного каркаса для лотков длиной 6 м

Стадия	Лист	Листов
Р		1

Харьковский Промстройниипроект

Инв. № подл. | Подпись и дата | Взам. инв. №

2299/-02

Формат А3