ТИПОВЫЕ КОНСТРУКЦИИ, ИЗДЕЛИЯ И УЗЛЫ ЗДАНИЙ И СООРУЖЕНИЙ

СЕРИЯ 1.020-1/83

КОНСТРУКЦИИ КАРКАСА МЕЖВИДОВОГО ПРИМЕНЕНИЯ ДЛЯ МНОГОЭТАЖНЫХ ОБЩЕСТВЕННЫХ ЗДАНИЙ, ПРОИЗВОДСТВЕННЫХ И ВСПОМОГАТЕЛЬНЫХ ЗДАНИЙ ПРОМЫШЛЕННЫХ ПРЕДПРИЯТИЙ

ВЫПУСК 2-9

КОЛОННЫ СЕЧЕНИЕМ 400Х400 мм ДЛЯ ЗДАНИЙ С ВЫСОТОЙ ЭТАЖА 4,2 м

РАБОЧИЕ ЧЕРТЕЖИ

РАЗРАБОТАНЫ

ЦНИИЭП торгово-бытовых зданий и туристских комплексов

ДИРЕКТОР ИН-ТА В. ЛЕПСКИЙ

НАЧ. ОТДЕЛА Б. ВОЛЫНСКИЙ

ГЛ. ИНЖ ПРОЕКТА А. КОЛДАШЕВА

РУК. СЕКТОРА В. ДОВГАЛЮК

ЦНИИ промзданий

ГЛ. ИНЖ ИН-ТА В. ГРАНЕВ

НАЧ. ОТДЕЛА Э. КОДЫШ

НИИЖБ Госстроя СССР

ЗАМ. ДИРЕКТОРА ИН-ТА Н. КОРОВИН

РУК. ЛАБОРАТОРИИ А. ВАСИЛЬЕВ

Гипростроммаш

ГЛ. ИНЖЕНЕР ИН-ТА В. БУЗИНОВ

НАЧ. ТЕХНОЛОГ. ОТДЕЛА Ю. ВОЛКОНСКИЙ

ГЛ. ТЕХНОЛОГ ОТДЕЛА АРМАТУРНЫХ РАБОТ Т. ЗАНЕВСКАЯ

УТВЕРЖДЕНЫ Госстроем СССР

ПОСТАНОВЛЕНИЕ ОТ 13.07.1984 г. N 112

ВВЕДЕНЫ В ДЕЙСТВИЕ С 01.09.1984 г.

Обозначение	Наименование	Стр.
1.020-1/83.2-9 00	Содержание	2
1.020-1/83.2-9 00 ТО	Техническое описание	8
1.020-1/83.2-9 01	Колонна 1КВД-4.42-1.1	
-01	" 1КВО 4.42-1.1	
-02	" 1КВД 4.42-2.1	
-03	" 1КВО 4.42-2.1	
-04	" 1КВ 4.42-1	
-05	" 1КВД 4.42-1.3	
-06	" 1КВО 4.42-1.3	
-07	" 1КВД 4.42-2.3	
-08	" 1КВО 4.42-2.3	
-09	" 1КВ 4.42-3	
-10	" 1КВД 4.42-3.2	
-11	" 1КВО 4.42-3.2	
-12	" 1КВД 4.42-4.2	
-13	" 1КВО 4.42-4.2	
-14	" 1КВ 4.42-2	
-15	" 1КВД 4.42-3.3	
-16	" 1КВО 4.42-3.3	
-17	" 1КВД 4.42-4.3	
-18	" 1КВО 4.42-4.3	
-19	" 1КВД 4.42-3.4	
-20	" 1КВО 4.42-3.4	
-21	" 1КВД 4.42-4.4	
-22	" 1КВО 4.42-4.4	11
1.020-1/83.2-9 02	" 2КВД 4.42-1.1	
-01	" 2КВО 4.42-1.1	

Нач.отд	Волынский	
Гл.конст	Шац	
Н.контр	Григорев	
ГИП	Колдашева	
Разраб	Митенко	
Провер	Никонорова	

1.020-1/83.2-9 00

Содержание

Стадия	Лист	Листов
Р	1	11

ЦНИИЭП жилища, бытовых зданий и гражданских комплексов

Формат А4

Обозначение	Наименование	Стр
1.020-1/83.2-9 02-02	Колонна 2КВД 4.42-2.1	
-03	" 2КВО 4.42-2.1	
-04	" 2КВ 4.42-1	
-05	" 2КВД 4.42-3.2	
-06	" 2КВО 4.42-3.2	
-07	" 2КВД 4.42-4.2	
-08	" 2КВО 4.42-4.2	
-09	" 2КВ 4.42-2	
-10	" 2КВД 4.42-4.3	
-11	" 2КВО 4.42-4.3	
-12	" 2КВД 4.42-1.4	
-13	" 2КВО 4.42-1.4	
-14	" 2КВД 4.42-2.4	
-15	" 2КВО 4.42-2.4	
-16	" 2КВД 4.42-3.4	
-17	" 2КВО 4.42-3.4	
-18	" 2КВД 4.42-4.4	
-19	" 2КВО 4.42-4.4	14
1.020-1/83.2-9 03	" 3КВД 4.42-1.1	
-01	" 3КВО 4.42-1.1	
-02	" 3КВО 4.42-2.1	
-03	" 3КВ 4.42-1	
-04	" 3КВД 4.42-2.2	
-05	" 3КВО 4.42-2.2	
-06	" 3КВ 4.42-2	
-07	" 3КВО 4.42-3.2	
-08	" 3КВД 4.42-3.3	
-09	" 3КВО 4.42-3.3	
-10	" 3КВД 4.42-1.4	
-11	" 3КВО 4.42-1.4	

Взам.инв №

Подпись и дата

Инв.№ подл.

1.020-1/83.2-9 00

Лист 2

19839 3 Формат А4

Обозначение	Наименование	Стр
1.020-1/83.2-9 03-12	Колонна 3КВД 4.42-2.4	
-13	" 3КВО 4.42-2.4	
-14	" 3КВД 4.42-3.4	
-15	" 3КВО 4.42-3.4	17
1.020-1/83.2-9 04	" 1КСД 4.42-1.1	
-01	" 1КСО 4.42-1.1	
-02	" 1КСД 4.42-2.1	
-03	" 1КСО 4.42-2.1	
-04	" 1КС 4.42-1	
-05	" 1КСД 4.42-1.3	
-06	" 1КСО 4.42-1.3	
-07	" 1КСД 4.42-2.3	
-08	" 1КСО 4.42-2.3	
-09	" 1КС 4.42-3	
-10	" 1КСД 4.42-3.2	
-11	" 1КСО 4.42-3.2	
-12	" 1КСД 4.42-4.2	
-13	" 1КСО 4.42-4.2	
-14	" 1КС 4.42-2	
-15	" 1КСД 4.42-3.3	
-16	" 1КСО 4.42-3.3	
-17	" 1КСД 4.42-4.3	
-18	" 1КСО 4.42-4.3	
-19	" 1КСД 4.42-1.4	
-20	" 1КСО 4.42-1.4	
-21	" 1КСД 4.42-2.4	
-22	" 1КСО 4.42-2.4	
-23	" 1КС 4.42-4	
-24	" 1КСД 4.42-3.4	
-25	" 1КСО 4.42-3.4	

Инв. № подл. | Подпись и дата | Взам. инв. №

Обозначение	Наименование	Стр.
1.020-1/83.2-9 04-26	Колонна 1КСД 4.42-4.4	
-27	" 1КСО 4.42-4.4	
-28	" 1КСД 4.42-1.5	
-29	" 1КСО 4.42-1.5	
-30	" 1КСД 4.42-2.5	
-31	" 1КСО 4.42-2.5	
-32	" 1КС 4.42-5	
-33	" 1КСД 4.42-1.6	
-34	" 1КСО 4.42-1.6	
-35	" 1КСД 4.42-2.6	
-36	" 1КСО 4.42-2.6	
-37	" 1КС 4.42-6	
-38	" 1КСД 4.42-3.5	
-39	" 1КСО 4.42-3.5	
-40	" 1КСД 4.42-4.5	
-41	" 1КСО 4.42-4.5	
-42	" 1КСД 4.42-3.6	
-43	" 1КСО 4.42-3.6	
-44	" 1КСД 4.42-4.6	
-45	" 1КСО 4.42-4.6	20
1.020-1/83.2-9 05	" 2КСД 4.42-1.1	
-01	" 2КСО 4.42-1.1	
-02	" 2КС 4.42-1	
-03	" 2КСД 4.42-1.2	
-04	" 2КСО 4.42-1.2	
-05	" 2КСО 4.42-2.2	
-06	" 2КС 4.42-2	
-07	" 2КСД 4.42-2.3	
-08	" 2КСО 4.42-2.3	
-09	" 2КС 4.42-3	

Инв. № подл. | Подпись и дата | Взам. инв. №

19839 4

Обозначение	Наименование	Стр
1.020-1/83.2-9 06-10	Колонна 2КСД-4.42-2.4	
-11	" 2КСО 4.42-2.4	25
1.020-1/83.2-9 06	" 1КНО 4.42-1.1	
-01	" 1КНО 442-21	
-02	" 1КН 4.42-1	
-03	" 1КНД 442-1.2	
-04	" 1КНО 4.42-1.2	
-05	" 1КНД 4.42-2.2	
-06	" 1КНО 4.42-2.2	
-07	" 1КН 4.42-2	
-08	" 1КНД 4.42-1.3	
-09	" 1КНО 4.42-1.3	
-10	" 1КНД 4.42-2.3	
-11	" 1КНО 4.42-2.3	
-12	" 1КН 4.42-3	
-13	" 1КНД 442-3.2	
-14	" 1КНО 442-3.2	
-15	" 1КНД 4.42-42	
-16	" 1КНО 442-4.2	
-17	" 1КНД 442-3.3	
-18	" 1КНО 442-3.3	
-19	" 1КНД 442-4.3	
-20	" 1КНО 442-43	
-21	" 1КНД 4.42-1.4	
-22	" 1КНО 4.42-1.4	
-23	" 1КНД 4.42-2.4	
-24	" 1КНО 4.42-2.4	
-25	" 1КН 4.42-4	
-26	" 1КНД 442-3.4	
-27	" 1КНО 4.42-34	

Обозначение	Наименование	Стр
1020-1/83.2-9 06-28	Колонна 1КНД 442-4.4	
-29	" 1КНО 4.42-4.4	
-30	" 1КНД 4.42-1.5	
-31	" 1КНО 442-1.5	
-32	" 1КНД 4.42-2.5	
-33	" 1КНО 4.42-2.5	
-34	" 1КН 4.42-5	
-35	" 1КНД 4.42-1.6	
-36	" 1КНО 442-1.6	
-37	" 1КНД 442-26	
-38	" 1КНО 4.42-26	
-39	" 1КН 4.42-6	
-40	" 1КНД 4.42-35	
-41	" 1КНО 4.42-3.5	
-42	" 1КНД 4.42-45	
-43	" 1КНО 442-45	
-44	" 1КНД 4.42-36	
-45	" 1КНО 442-36	
-46	" 1КНД 4.42-46	
-47	" 1КНО 442-46	
-48	" 1КНД 442-28	
-49	" 1КНО 442-28	
-50	" 1КНД 442-1.9	
-51	" 1КНО 4.42-1.9	
-52	" 1КНД 4.42-2.9	
-53	" 1КНО 442-2.9	
-54	" 1КН 4.42-9	
-55	" 1КНД 442-3.7	
-56	" 1КНО 4.42-3.7	
-57	" 1КНД 4.42-4.7	

Инв № подл. | Подпись и дата | Взам инв №

19839 5

Обозначение	Наименование	Стр.
1.020-1/83.2-9 06-58	Колонна 1КНО 4.42-4.7	
-59	" 1КНД 4.42-48	
-60	" 1КНО 4.42-4.8	
-61	" 1КНД 4.42-39	
-62	" 1КНО 4.42-3.9	
-63	" 1КНД 4.42-4.9	
-64	" 1КНО 4.42-4.9	28
1.020-1/83.2-9 07	" 2КНД 4.42-1.1	
-01	" 2КНО 4.42-1.1	
-02	" 2КН 4.42-1	
-03	" 2КНО 4.42-2.2	
-04	" 2КН 4.42-2	
-05	" 2КНД 4.42-2.3	
-06	" 2КНО 4.42-23	
-07	" 2КН 4.42-3	
-08	" 2КНО 4.42-2.4	
-09	" 2КН 4.42-4	
-10	" 2КНД 4.42-2.5	
-11	" 2КНО 4.42-2.5	
-12	" 2КНО 4.42-3.2	
-13	" 2КНО 4.42-4.3	
-14	" 2КНО 4.42-26	
-15	" 2КН 4.42-6	
-16	" 2КНО 4.42-2.7	
-17	" 2КН 4.42-7	
-18	" 2КНД 4.42-28	
-19	" 2КНО 4.42-28	
-20	" 2КНО 4.42-2.10	
-21	" 2КН 4.42-10	
-22	" 2КНД 4.42-2.11	

Инв № подл | Подпись и дата | Взам инв №

Обозначение	Наименование	Стр.
1.020-1/83.2-9 07-23	Колонна 2КНО 4.42-2.11	
-24	" 2КНД 4.42-2.12	
-25	" 2КНО 4.42-2.12	
-26	" 2КНД 4.42-4.16	
-27	" 2КНО 4.42-4.16	
-28	" 2КНД 4.42-3.9	
-29	" 2КНО 4.42-3.9	
-30	" 2КНО 4.42-4.9	
-31	" 2КН 4.42-9	
-32	" 2КНД 4.42-4.13	
-33	" 2КНО 4.42-4.13	
-34	" 2КНО 4.42-2.14	
-35	" 2КНО 4.42-2.14	
-36	" 2КНД 4.42-2.17	
-37	" 2КНО 4.42-2.17	
-38	" 2КНД 4.42-1.15	
-39	" 2КНО 4.42-1.15	
-40	" 2КНД 4.42-2.15	
-41	" 2КНО 4.42-2.15	
-42	" 2КНД 4.42-3.15	
-43	" 2КНО 4.42-3.15	
-44	" 2КНД 4.42-4.15	
-45	" 2КНО 4.42-4.15	36
1.020-1/83.2-9 08	" 3КНД 4.42-1.1	
-01	" 3КНО 4.42-1.1	
-02	" 3КН 4.42-1	
-03	" 3КНД 4.42-1.2	
-04	" 3КНО 4.42-1.2	
-05	" 3КНО 4.42-2.2	
-06	" 3КН 4.42-2	

Инв № подл | Подпись и дата | Взам инв №

Обозначение	Наименование	Стр.
1.020-1/83.2-9 08-07	Колонна 3КНО 4.42-3.2	
- 08	" 3КНО 4.42-1.3	
- 09	" 3КНО 4.42-2.3	
- 10	" 3КН 4.42-3	
- 11	" 3КНО 4.42-3.4	
- 12	" 3КНО 4.42-4.4	
- 13	" 3КН 4.42-4	
- 14	" 3КНД 4.42-1.5	
- 15	" 3КНО 4.42-1.5	
- 16	" 3КНД 4.42-1.7	
- 17	" 3КНО 4.42-1.7	
- 18	" 3КНД 4.42-2.6	
- 19	" 3КНО 4.42-2.6	
- 20	" 3КН 4.42-6	
- 21	" 3КНД 4.42-2.9	
- 22	" 3КНО 4.42-2.9	
- 23	" 3КНО 4.42-2.8	
- 24	" 3КН 4.42-8	
- 25	" 3КНД 4.42-3.10	
- 26	" 3КНО 4.42-3.10	
- 27	" 3КНД 4.42-2.11	
- 28	" 3КНО 4.42-2.11	
- 29	" 3КНД 4.42-3.14	
- 30	" 3КНО 4.42-3.14	
- 31	" 3КНД 4.42-4.14	
- 32	" 3КНО 4.42-4.14	
- 33	" 3КНД 4.42-1.12	
- 34	" 3КНО 4.42-1.12	
- 35	" 3КНД 4.42-2.12	
- 36	" 3КНО 4.42-2.12	

Обозначение	Наименование	Стр.
1.020-1/83.2-9 08-37	Колонна 3КНД 4.42-2.13	
- 38	" 3КНО 4.42-2.13	
- 39	" 3КНД 4.42-1.15	
- 40	" 3КНО 4.42-1.15	
- 41	" 3КНД 4.42-2.15	
- 42	" 3КНО 4.42-2.15	
- 43	" 3КНД 4.42-3.12	
- 44	" 3КНО 4.42-3.12	
- 45	" 3КНД 4.42-4.12	
- 46	" 3КНО 4.42-4.12	
- 47	" 3КНД 4.42-3.15	
- 48	" 3КНО 4.42-3.15	41
1.020-1/83.2-9 09	" 2КБД 4.42-1.1	
- 01	" 2КБО 4.42-1.1	
- 02	" 2КБД 4.42-2.1	
- 03	" 2КБО 4.42-2.1	
- 04	" 2КБ 4.42-1	
- 05	" 2КБД 4.42-3.2	
- 06	" 2КБО 4.42-3.2	
- 07	" 2КБД 4.42-4.2	
- 08	" 2КБО 4.42-4.2	
- 09	" 2КБ 4.42-4	
- 10	" 2КБД 4.42-4.3	
- 11	" 2КБО 4.42-4.3	
- 12	" 2КБД 4.42-3.4	
- 13	" 2КБО 4.42-3.4	
- 14	" 2КБД 4.42-4.4	
- 15	" 2КБО 4.42-4.4	48
1.020-1/83.2-9 10	" 3КБД 4.42-1.1	
- 01	" 3КБО 4.42-1.1	

Инв. № подл. | Подпись и дата | Взам. инв. №

Обозначение	Наименование	Стр
1.020-1/83.2-9 10-02	Колонна 3КБО 4.42-21	
-03	" 3КБ 4.42-1	
-04	" 3КБД 4.42-22	
-05	" 3КБО 4.42-22	
-06	" 3КБ 4.42-2	
-07	" 3КБД 4.42-17	
-08	" 3КБО 4.42-17	
-09	" 3КБД 4.42-27	
-10	" 3КБО 4.42-27	
-11	" 3КБО 4.42-33	
-12	" 3КБО 4.42-43	
-13	" 3КБО 4.42-34	
-14	" 3КБО 4.42-34	
-15	" 3КБД 4.42-37	
-16	" 3КБО 4.42-37	
-17	" 3КБД 4.42-47	
-18	" 3КБО 4.42-47	
-19	" 3КБД 4.42-46	
-20	" 3КБО 4.42-46	
-21	" 3КБО 4.42-45	
-22	" 3КБ 4.42-5	
-23	" 3КБД 4.42-48	
-24	" 3КБО 4.42-48	51
1.020-1/83 2-9 00ВС	Выборка стали	56
1.020-1/83.2-9 00У	Узел	72
1.020-1/83.2-9 00У1	Узел	76

Взам. инв. № | Подпись и дата | Инв. № подл.

Обозначение	Наименование	Стр

Взам. инв. № | Подпись и дата | Инв. № подл.

Выпуск 2-9 содержит в своем составе колонны сечением 400×400мм для зданий с высотой этажа 4.2 м

Номенклатура содержит следующие типы колонн:
верхние (устанавливаемые в верхних этажах зданий);
средние (устанавливаемые в средних этажах зданий);
нижние (устанавливаемые в нижних этажах зданий);
бесстыковые (устанавливаемые на всю высоту здания).

В соответствии с положением колонн в каркасе здания (при примыкании к самонесущим стенам, к диафрагмам жесткости и лестничным клеткам), предусмотрены двухконсольные, одноконсольные и бесконсольные колонны.

Расчет колонн выполнен в соответствии со СНиП II-21-75.

Колонны относятся к 3ей категории трещиностойкости.

Предел огнестойкости колонн - 2,5 часа по СНиП II-А-5-70. (приложение 2).

Маркировка колонн

В соответствии с ГОСТ 23009-78 маркировка колонн:

(1) К (2) (3) (4).(5) - (6).(7)

где:

(1) количество этажей в колонне

К - наименование изделия - колонна

(2) тип колонны в зависимости от ее положения по высоте здания.

Тип колонны	Верхняя	Средняя	Нижняя	Бесстыковая
Индекс марки	В	С	Н	Б

(3) тип колонны в зависимости от количества консолей

Тип колонны	Двухконсольн.	Одноконсольн.	Бесконсольн.
Индекс марки	Д	О	—

(4) Тип колонны в зависимости от сечения колонны; для колонны сечением 400×400 мм - индекс 4

(5) высота этажа в дециметрах

(6) Тип колонны по несущей способности консоли

Несущ. способн. консоли тс	21	33	43,5	52,5 60,0
Индекс марки	1	2	3	4

(7) Условная марка по типу армирования ствола колонны в пределах одного типоразмера

Пример:
3 КНД 4.42-4.12
3 - трехэтажная
К - колонна
Н - нижняя
Д - двухконсольная
4 - сечением 400×400 мм
42 - с высотой типового этажа 4,2 м
4 - несущая способность консоли 52,5 т
12 - двенадцатый тип армирования ствола нижних трехэтажных колонн

Номенклатура изделий предусматривает колонны, имеющие основные закладные детали для крепления ригелей покрытий и перекрытий. Для крепления лестничных ригелей, диафрагм жесткости, поворотных ригелей, пристенных и связевых плит в торцевых рядах, для крепления лестничных маршей и стеновых панелей устанавливаются дополнительные закладные детали.

Нач. отд.	Волынский		
Н.контр.	Григорьев		
Гл. кон. отд.	Шац		
ГИП	Колдашева		
ГИП	Никонорова		

1.020-1/83. 2-9 ООТО

Техническое описание

Стадия	Лист	Листов
Р	1	3

ЦНИИЭП торгово-бытовых зданий и туристских комплексов

В альбоме приведены примеры установки дополнительных закладных деталей в рабочих чертежах колонн, разрабатываемых в конкретных проектах (см. документ 00У1)

Технические требования по изготовлению и приемке колонн смотри в выпуске 0-7 „Указания по заводской технологии изготовления изделий."

Мероприятия по защите закладных деталей от коррозии должны быть указаны в конкретном проекте, в зависимости от условий эксплуатации зданий согласно СНиП II-28-73.

Указания по монтажу колонн в выпуске 0-8 „Указания по монтажу каркаса".

Складирование колонн.

Складирование колонн производить в зоне действия монтажного крана на спланированном и уплотненном основании в один ряд или штабель

При укладке в один ряд высота подкладки должна составлять с учетом возможности кантовки колонны не менее 200 мм. Расстояние между колоннами должно составлять 40-50 см.

При укладке в штабель колонны должны опираться на прокладки высотой не менее 40 мм.

Высота штабеля не более 2 м.

Прокладки и подкладки должны располагаться под отверстиями, предназначенными для выемки колонн из форм.

При наличии четырех отверстий колонны укладывать на две прокладки, размещая их посредине между двумя крайними отверстиями.

Схемы складирования колонн:

При наличии двух отверстий для выемки из форм

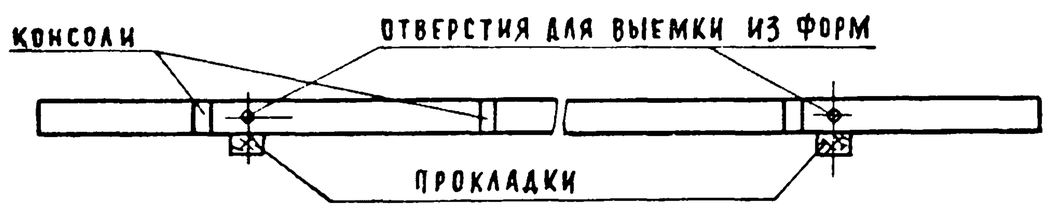

При наличии четырех отверстий для выемки из форм.

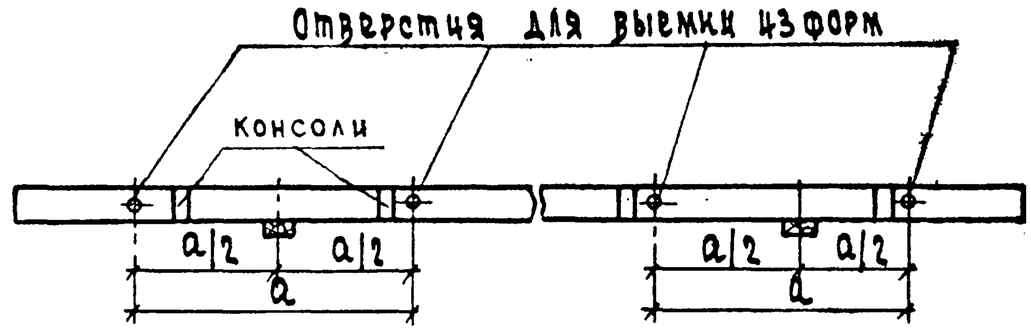

Строповка колонн при разгрузке с транспортных средств.

Строповку колонн при разгрузке с транспортных средств производить с помощью балансирной траверсы и пальцевых захватов, пропускаемых в отверстия, служащие для выемки колонн из форм.

Схема строповки колонн при разгрузке и погрузке.

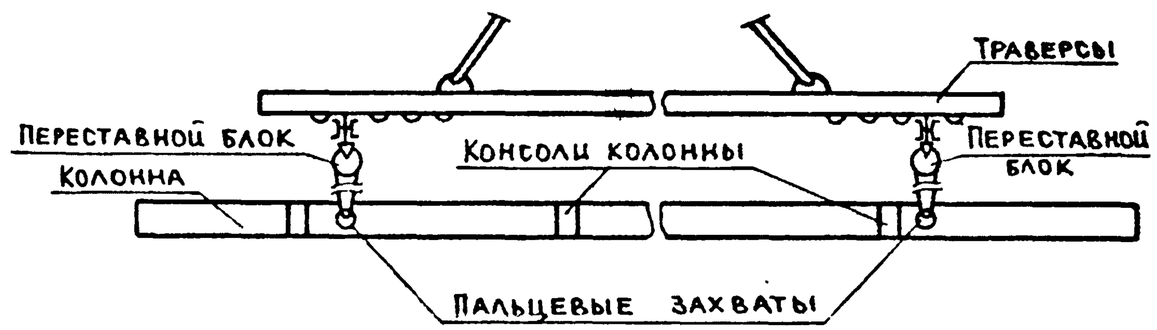

Инв. № подл. | Подпись и дата | Взамен инв. №

19839 10

ТРАНСПОРТИРОВАНИЕ КОЛОНН.

Перевозка колонн производится автомобильным транспортом на автопоездах с прицепами и полуприцепами общего назначения или специализированными преимущественно в виде площадок с тягачами типа ЗИЛ-130В1; КАМАЗ-5410; МАЗ-504А или КРАЗ-258.

Рекомендуемые автотранспортные средства:

Длина колонн, мм	Марки транспортных средств
3500 - 6000	КАМАЗ-5320; КРАЗ-257; ОДАЗ-885; УПАО 906; ЗИЛ-130
6000 - 8400	ОДАЗ 9370; МАЗ-5245; МАЗ-5205
8400 - 11920	УПР-12; Б-12; УПР-1212; ПЛ-1212 УПА-1412
11920 - 14350	Б-18; ПК-2021

В процессе транспортирования колонны должны опираться на деревянные прокладки из бруса толщиной 200 мм, располагаемые в местах, указанных на схеме расположения опор.

Схема расположения опор

	L	A
1	3520	2500
2	4200	2400
3	5950	3550
4	7720	4500
5	8400	4900
6	9470	5500
7	10150	6000
8	11920	7000
9	13670	8050
10	14350	8450

19839 11

ФОРМАТ	ЗОНА	ПОЗ	ОБОЗНАЧЕНИЕ	НАИМЕНОВАНИЕ	КОЛ	ПРИМЕЧАНИЕ
				ДОКУМЕНТАЦИЯ		
А3			1.020-1/83.2-9 01СБ	СБОРОЧНЫЙ ЧЕРТЕЖ		
А3			1.020-1/83.2-9 00ВС	ВЫБОРКА СТАЛИ		
А3			1.020-1/83.2-9 00У	УЗЛЫ ОПАЛУБОЧНЫЕ		
А3			1.020-1/83.2-9 00ТО	ТЕХНИЧЕСКОЕ ОПИСАНИЕ		
			ПЕРЕМЕННЫЕ ДАННЫЕ	ДЛЯ ИСПОЛНЕНИЙ:		
				1.020-1/83.2-9 01 1КВД 4.42-1.1 СБОРОЧНЫЕ ЕДИНИЦЫ		
А4	1		1.020-1/83.2-10 01	КАРКАС ПР. КП-1	1	
				МАТЕРИАЛЫ		
	2			БЕТОН ТЯЖЕЛЫЙ М300		0.58М3
				1.020-1/83.2-9 01-01 1КВО 4.42-1.1 СБОРОЧНЫЕ ЕДИНИЦЫ		
А4	1		1.020-1/83.2-10 01-01	КАРКАС ПР. КП-2	1	
				МАТЕРИАЛЫ		
	2			БЕТОН ТЯЖЕЛЫЙ М300		0.57М3
				1.020-1/83.2-9 01-02 1КВД 4.42-2.1 СБОРОЧНЫЕ ЕДИНИЦЫ		
А4	1		1.020-1/83.2-10 01-02	КАРКАС ПР. КП-3	1	
				МАТЕРИАЛЫ		
	2			БЕТОН ТЯЖЕЛЫЙ М300		0.58М3
				1.020-1/83.2-9 01-03 1КВО 4.42-2.1 СБОРОЧНЫЕ ЕДИНИЦЫ		
А4	1		1.020-1/83.2-10 01-03	КАРКАС ПР. КП-4	1	
				МАТЕРИАЛЫ		
	2			БЕТОН ТЯЖЕЛЫЙ М300		0.57М3
				1.020-1/83.2-9 01-04 1КВ 4.42-1 СБОРОЧНЫЕ ЕДИНИЦЫ		
А4	1		1.020-1/83.2-10 01-04	КАРКАС ПР. КП-5	1	
				МАТЕРИАЛЫ		
	2			БЕТОН ТЯЖЕЛЫЙ М300		0.56М3

НАЧ ОТД	ВОЛЫНСКИЙ		1.020-1/83.2-9 01
Н КОНТР	ПРИГОРЕВ		
ГЛ КОНСТР	ШАЦ		
ГИП	НИКОНОРОВА		КОЛОННА 1КВ
РАЗРАБ	ЛАКЕЕВА		
ПРОВЕРИЛ	КОЛДАШЕВА		
ИСПОЛНИЛ	БОГДАНОВА		

СТАДИЯ	ЛИСТ	ЛИСТОВ
Р	1	4

ЦНИИЭП торгово-бытовых зданий и туристских комплексов

ФОРМАТ А4

ФОРМАТ	ЗОНА	ПОЗ	ОБОЗНАЧЕНИЕ	НАИМЕНОВАНИЕ	КОЛ	ПРИМЕЧАНИЕ
				1.020-1/83.2-9 01-05 1КВД 4.42-1.3 СБОРОЧНЫЕ ЕДИНИЦЫ		
А4	1		1.020-1/83.2-10 01-05	КАРКАС ПР. КП-6	1	
				МАТЕРИАЛЫ		
				БЕТОН ТЯЖЕЛЫЙ М500		0.58М3
				1.020-1/83.2-9 01-06 1КВО 4.42-1.3 СБОРОЧНЫЕ ЕДИНИЦЫ		
А4	1		1.020-1/83.2-10 01-06	КАРКАС ПР. КП-7	1	
				МАТЕРИАЛЫ		
	2			БЕТОН ТЯЖЕЛЫЙ М500		0.57М3
				1.020-1/83.2-9 01-07 1КВД 4.42-2.3 СБОРОЧНЫЕ ЕДИНИЦЫ		
А4	1		1.020-1/83.2-10 01-07	КАРКАС ПР. КП-8	1	
				МАТЕРИАЛЫ		
	2			БЕТОН ТЯЖЕЛЫЙ М500		0.58М3
				1.020-1/83.2-9 01-08 1КВО 4.42-2.3 СБОРОЧНЫЕ ЕДИНИЦЫ		
А4	1		1.020-1/83.2-10 01-08	КАРКАС ПР. КП-9	1	
				МАТЕРИАЛЫ		
	2			БЕТОН ТЯЖЕЛЫЙ М500		0.57М3
				1.020-1/83.2-9 01-09 1КВ 4.42-3 СБОРОЧНЫЕ ЕДИНИЦЫ		
А4	1		1.020-1/83.2-10 01-09	КАРКАС ПР. КП-10	1	
				МАТЕРИАЛЫ		
	2			БЕТОН ТЯЖЕЛЫЙ М500		0.56М3
				1.020-1/83.2-9 01-10 1КВД 4.42-3.2 СБОРОЧНЫЕ ЕДИНИЦЫ		
А4	1		1.020-1/83.2-10 01-10	КАРКАС ПР. КП-11	1	
				МАТЕРИАЛЫ		
	2			БЕТОН ТЯЖЕЛЫЙ М400		0.58М3
				1.020-1/83.2-9 01-11 1КВО 4.42-3.2 СБОРОЧНЫЕ ЕДИНИЦЫ		
А4	1		1.020-1/83.2-10 01-11	КАРКАС ПР. КП-12	1	
				МАТЕРИАЛЫ		
	2			БЕТОН ТЯЖЕЛЫЙ М400		0.57М3

1.020-1/83.2-9 01

ЛИСТ 2

19839 12

ФОРМАТ А4

САВЧЕНКО

ОПЕРАТОР ТЛП КОРТ

ЭПВЦ Киев ЗНИИЭП

ВЗАМ. ИНВ № | ПОДПИСЬ И ДАТА | ИНВ № ПОДЛ

ФОРМАТ	ЗОНА	ПОЗ.	ОБОЗНАЧЕНИЕ	НАИМЕНОВАНИЕ	КОЛ	ПРИМЕЧАНИЕ
				1.020-1/83.2-9 01-12 1КВД 4.42-4.2 СБОРОЧНЫЕ ЕДИНИЦЫ		
А4		1	1.020-1/83.2-10 01-12	КАРКАС ПР. КП-I3 МАТЕРИАЛЫ	1	
		2		БЕТОН ТЯЖЕЛЫЙ М400		0.58М3
				1.020-1/83.2-9 01-13 1КВО 4.42-4.2 СБОРОЧНЫЕ ЕДИНИЦЫ		
А4		1	1.020-1/83.2-10 01-13	КАРКАС ПР. КП-I4 МАТЕРИАЛЫ	1	
		2		БЕТОН ТЯЖЕЛЫЙ М400		0.57М3
				1.020-1/83.2-9 01-14 1КВ 4.42-2 СБОРОЧНЫЕ ЕДИНИЦЫ		
А4		1	1.020-1/83.2-10 01-09	КАРКАС ПР. КП-I0 МАТЕРИАЛЫ	1	
		2		БЕТОН ТЯЖЕЛЫЙ М400		0.56М3
				1.020-1/83.2-9 01-15 1КВД 4.42-3.3 СБОРОЧНЫЕ ЕДИНИЦЫ		
А4		1	1.020-1/83.2-10 01-10	КАРКАС ПР. КП-II МАТЕРИАЛЫ	1	
		2		БЕТОН ТЯЖЕЛЫЙ М500		0.58М3
				1.020-1/83.2-9 01-16 1КВО 4.42-3.3 СБОРОЧНЫЕ ЕДИНИЦЫ		
А4		1	1.020-1/83.2-10 01-11	КАРКАС ПР. КП-I2 МАТЕРИАЛЫ	1	
		2		БЕТОН ТЯЖЕЛЫЙ М500		0.57М3
				1.020-1/83.2-9 01-17 1КВД 4.42-4.3 СБОРОЧНЫЕ ЕДИНИЦЫ		
А4		1	1.020-1/83.2-10 01-12	КАРКАС ПР. КП-I3 МАТЕРИАЛЫ	1	
		2		БЕТОН ТЯЖЕЛЫЙ М500		0.58М3
				1.020-1/83.2-9 01-18 1КВО 4.42-4.3 СБОРОЧНЫЕ ЕДИНИЦЫ		
А4		1	1.020-1/83.2-10 01-13	КАРКАС ПР. КП-I4 МАТЕРИАЛЫ	1	
		2		БЕТОН ТЯЖЕЛЫЙ М500		0.57М3

САВЧЕНКО
ОПЕРАТОР ТЛП КОРТ
ЭПВЦ Киев ЗНИИЭП

ФОРМАТ	ЗОНА	ПОЗ.	ОБОЗНАЧЕНИЕ	НАИМЕНОВАНИЕ	КОЛ	ПРИМЕЧАНИЕ
				1.020-1/83.2-9 01-19 1КВД 4.42-3.4 СБОРОЧНЫЕ ЕДИНИЦЫ		
А4		1	1.020-1/83.2-10 01-14	КАРКАС ПР. КП-I5 МАТЕРИАЛЫ	1	
		2		БЕТОН ТЯЖЕЛЫЙ М400		0.58М3
				1.020-1/83.2-9 01-20 1КВО 4.42-3.4 СБОРОЧНЫЕ ЕДИНИЦЫ		
А4		1	1.020-1/83.2-10 01-15	КАРКАС ПР. КП-I6 МАТЕРИАЛЫ	1	
		2		БЕТОН ТЯЖЕЛЫЙ М400		0.57М3
				1.020-1/83.2-9 01-21 1КВД 4.42-4.4 СБОРОЧНЫЕ ЕДИНИЦЫ		
А4		1	1.020-1/83.2-10 01-16	КАРКАС ПР. КП-I7 МАТЕРИАЛЫ	1	
		2		БЕТОН ТЯЖЕЛЫЙ М400		0.58М3
				1.020-1/83.2-9 01-22 1КВО 4.42-4.4 СБОРОЧНЫЕ ЕДИНИЦЫ		
А4		1	1.020-1/83.2-10 01-17	КАРКАС ПР. КП-I8 МАТЕРИАЛЫ	1	
		2		БЕТОН ТЯЖЕЛЫЙ М400		0.57М3

САВЧЕНКО
ОПЕРАТОР ТЛП КОРТ
ЭПВЦ Киев ЗНИИЭП

ВЗАМ.ИНВ.№
ПОДПИСЬ И ДАТА
ИНВ.№ПОДЛ

19839 13

ОБОЗНАЧЕНИЕ	МАРКА	РИС	У1	У2	МАССА,т
I.020-I/83.2-9 0I	IКВД 4.42-I.I	I	6	-	I,45
-0I	IКВО 4.42-I.I	2	-	7	I,43
-02	IКВД 4.42-2.I	I	6	-	I,45
-03	IКВО 4.42-2.I	2	-	7	I,43
-04	IКВ 4.42-I	3	-	-	I,40
-05	IКВД 4.42-I.3	I	6	-	I,45
-06	IКВО 4.42-I.3	2	-	7	I,43
-07	IКВД 4.42-2.3	I	6	-	I,45
-08	IКВО 4.42-2.3	2	-	7	I,43
-09	IКВ 4.42-3	3	-	-	I,40
-I0	IКВД 4.42-3.2	I	8	-	I,45
-II	IКВО 4.42-3.2	2	-	9	I,43
-I2	IКВД 4.42-4.2	I	8	-	I,45
-I3	IКВО 4.42-4.2	2	-	9	I,43
-I4	IКВ 4.42-2	3	-	-	I,40
-I5	IКВД 4.42-3.3	I	8	-	I,45
-I6	IКВО 4.42-3.3	2	-	9	I,43
-I7	IКВД 4.42-4.3	I	8	-	I,45
-I8	IКВО 4.42-4.3	2	-	9	I,43
-I9	IКВД 4.42-3.4	I	8	-	I,45
-20	IКВО 4.42-3.4	2	-	9	I,43
-2I	IКВД 4.42-4.4	I	8	-	I,45
-22	IКВО 4.42-4.4	2	-	9	I,43

РИС. 1

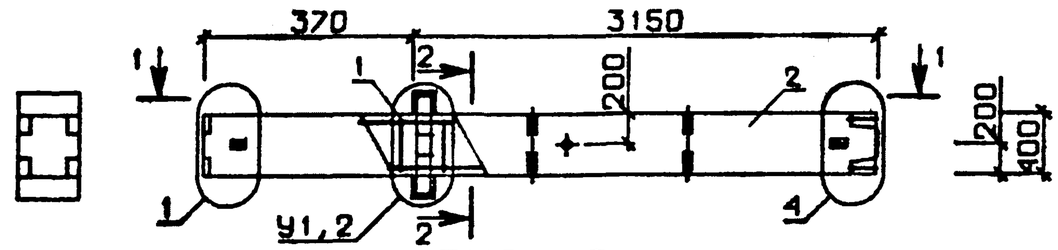

РИС. 2

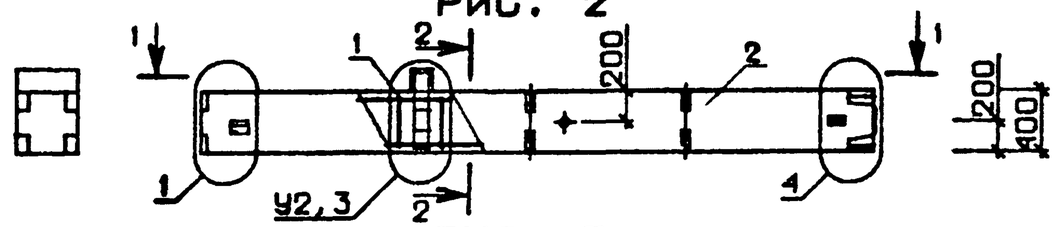

РИС. 3

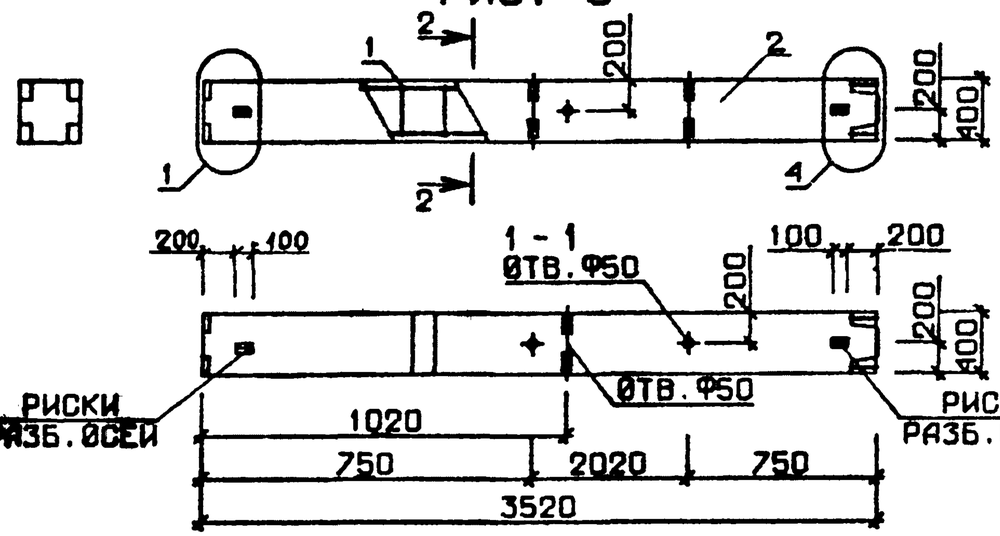

N УЗЛА	N ДОКУМЕНТА
1	1.020-1/83.2-9 00У Л1
2	Л1
3	Л2
4	Л2
6	Л3
7	Л3
8	Л4
9	Л4
10	Л4

2-2

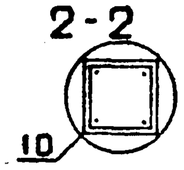

НАЧ ОТД	ВОЛЫНСКИЙ	
Н.КОНТР	ПРИГОРЕВ	
ГП.КОНСТР	ШАЦ	
ГИП	КОЛДАШЕВА	
РАЗРАБ	СЛИВИНА	
ПРОВЕРИЛ	НИКОНОРОВА	
ИСПОЛНИЛ	БОГДАНОВА	

1.020-1/83.2-9 01 СБ

КОЛОННА 1КВ

СТАДИЯ	МАССА	МАСШТАБ
Р	СМ ТАБЛ	
ЛИСТ	ЛИСТОВ 1	

ЦНИИЭП торгово бытовых зданий и туристских комплексов

ЭПВЦ КиевЗНИИЭП | ОПЕРАТОР ТЛП КОРТ | ЛИХВАРЬ

ВЗАМ. ИНВ № | ПОДПИСЬ И ДАТА | ИНВ №ПОДЛ

ФОРМАТ	ЗОНА	ПОЗ	ОБОЗНАЧЕНИЕ	НАИМЕНОВАНИЕ	КОЛ.	ПРИМЕЧАНИЕ
				ДОКУМЕНТАЦИЯ		
А3			1.020-1/83.2-9 02СБ	СБОРОЧНЫЙ ЧЕРТЕЖ		
А3			1.020-1/83.2-9 00ВС	ВЫБОРКА СТАЛИ		
А3			1.020-1/83.2-9 00У	УЗЛЫ ОПАЛУБОЧНЫЕ		
А3			1.020-1/83.2-9 00ТО	ТЕХНИЧЕСКОЕ ОПИСАНИЕ		
			ПЕРЕМЕННЫЕ ДАННЫЕ	ДЛЯ ИСПОЛНЕНИЙ:		
				1.020-1/83.2-9 02 2КВД 4.42-1.1 СБОРОЧНЫЕ ЕДИНИЦЫ		
А4	1		1.020-1/83.2-10 02	КАРКАС ПР. КП-19	1	
				МАТЕРИАЛЫ		
	2			БЕТОН ТЯЖЕЛЫЙ М300		1.27М3
				1.020-1/83.2-9 02-01 2КВО 4.42-1.1 СБОРОЧНЫЕ ЕДИНИЦЫ		
А4	1		1.020-1/83.2-10 02-01	КАРКАС ПР. КП-20	1	
				МАТЕРИАЛЫ		
	2			БЕТОН ТЯЖЕЛЫЙ М300		1.25М3
				1.020-1/83.2-9 02-02 2КВД 4.42-2.1 СБОРОЧНЫЕ ЕДИНИЦЫ		
А4	1		1.020-1/83.2-10 02-02	КАРКАС ПР. КП-21	1	
				МАТЕРИАЛЫ		
	2			БЕТОН ТЯЖЕЛЫЙ М300		1.27М3
				1.020-1/83.2-9 02-03 2КВО 4.42-2.1 СБОРОЧНЫЕ ЕДИНИЦЫ		
А4	1		1.020-1/83.2-10 02-03	КАРКАС ПР. КП-22	1	
				МАТЕРИАЛЫ		
	2			БЕТОН ТЯЖЕЛЫЙ М300		1.25М3
				1.020-1/83.2-9 02-04 2КВ 4.42-1 СБОРОЧНЫЕ ЕДИНИЦЫ		
А4	1		1.020-1/83.2-10 02-04	КАРКАС ПР. КП-23	1	
				МАТЕРИАЛЫ		
	2			БЕТОН ТЯЖЕЛЫЙ М300		1.24М3

НАЧ.ОТД	ВОЛЫНСКИЙ	
Н.КОНТР	ПРИГОРЕВ	
ГЛ.КОНСТР	ШАЦ	
ГИП	НИКОНОРОВА	
РАЗРАБ.	ЛАКЕЕВА	
ПРОВЕРИЛ	КОЛДАШЕВА	
ИСПОЛНИЛ	БОГДАНОВА	

1.020-1/83 2-9 02

КОЛОННА 2КВ

СТАДИЯ	ЛИСТ	ЛИСТОВ
Р	I	4

ЦНИИЭП торгово-бытовых зданий и туристских комплексов

ФОРМАТ	ЗОНА	ПОЗ	ОБОЗНАЧЕНИЕ	НАИМЕНОВАНИЕ	КОЛ	ПРИМЕЧАНИЕ
				1.020-1/83.2-9 02-05 2КВД 4.42-3.2 СБОРОЧНЫЕ ЕДИНИЦЫ		
А4	1		1.020-1/83.2-10 02-05	КАРКАС ПР. КП-24	1	
				МАТЕРИАЛЫ		
	2			БЕТОН ТЯЖЕЛЫЙ М400		1.27М3
				1.020-1/83.2-9 02-06 2КВО 4.42-3.2 СБОРОЧНЫЕ ЕДИНИЦЫ		
А4	1		1.020-1/83.2-10 02-06	КАРКАС ПР. КП-25	1	
				МАТЕРИАЛЫ		
	2			БЕТОН ТЯЖЕЛЫЙ М400		1.25М3
				1.020-1/83.2-9 02-07 2КВД 4.42-4.2 СБОРОЧНЫЕ ЕДИНИЦЫ		
А4	1		1.020-1/83.2-10 02-07	КАРКАС ПР. КП-26	1	
				МАТЕРИАЛЫ		
	2			БЕТОН ТЯЖЕЛЫЙ М400		1.27М3
				1.020-1/83.2-9 02-08 2КВО 4.42-4.2 СБОРОЧНЫЕ ЕДИНИЦЫ		
А4	1		1.020-1/83.2-10 02-08	КАРКАС ПР. КП-27	1	
				МАТЕРИАЛЫ		
	2			БЕТОН ТЯЖЕЛЫЙ М400		1.25М3
				1.020-1/83.2-9 02-09 2КВ 4.42-2 СБОРОЧНЫЕ ЕДИНИЦЫ		
А4	1		1.020-1/83.2-10 02-09	КАРКАС ПР. КП-28	1	
				МАТЕРИАЛЫ		
	2			БЕТОН ТЯЖЕЛЫЙ М400		1.24М3
				1.020-1/83.2-9 02-10 2КВД 4.42-4.3 СБОРОЧНЫЕ ЕДИНИЦЫ		
А4	1		1.020-1/83.2-10 02-07	КАРКАС ПР. КП-26	1	
				МАТЕРИАЛЫ		
	2			БЕТОН ТЯЖЕЛЫЙ М500		1.27М3
				1.020-1/83.2-9 02-11 2КВО 4.42-4.3 СБОРОЧНЫЕ ЕДИНИЦЫ		
А4	1		1.020-1/83.2-10 02-08	КАРКАС ПР. КП-27	1	
				МАТЕРИАЛЫ		
	2			БЕТОН ТЯЖЕЛЫЙ М500		1.25М3

1.020-1/83 2-9 02

ЛИСТ 2

ЭПВЦ Киев ЗНИИЭП | ОПЕРАТОР ТЛП КОРТ | САВЧЕНКО | Киев ЗНИИЭП | ТЛП КОРТ

ВЗАМ. ИНВ. № | ПОДПИСЬ И ДАТА | ИНВ. № ПОДЛ.

ФОРМАТ	ЗОНА	ПОЗ	ОБОЗНАЧЕНИЕ	НАИМЕНОВАНИЕ	КОЛ	ПРИМЕЧАНИЕ
				1.020-1/83.2-9 02-12 2КВД 4.42-1.4 СБОРОЧНЫЕ ЕДИНИЦЫ		
А4		1	1.020-1/83.2-10 02-10	КАРКАС ПР. КП-29 МАТЕРИАЛЫ	1	
		2		БЕТОН ТЯЖЕЛЫЙ М400		1.27М3
				1.020-1/83.2-9 02-13 2КВО 4.42-1.4 СБОРОЧНЫЕ ЕДИНИЦЫ		
А4		1	1.020-1/83.2-10 02-11	КАРКАС ПР. КП-30 МАТЕРИАЛЫ	1	
		2		БЕТОН ТЯЖЕЛЫЙ М400		1.25М3
				1.020-1/83.2-9 02-14 2КВД 4.42-2.4 СБОРОЧНЫЕ ЕДИНИЦЫ		
А4		1	1.020-1/83.2-10 02-12	КАРКАС ПР. КП-31 МАТЕРИАЛЫ	1	
		2		БЕТОН ТЯЖЕЛЫЙ М400		1.27М3
				1.020-1/83.2-9 02-15 2КВО 4.42-2.4 СБОРОЧНЫЕ ЕДИНИЦЫ		
А4		1	1.020-1/83.2-10 02-13	КАРКАС ПР. КП-32 МАТЕРИАЛЫ	1	
		2		БЕТОН ТЯЖЕЛЫЙ М400		1.25М3
				1.020-1/83.2-9 02-16 2КВД 4.42-3.4 СБОРОЧНЫЕ ЕДИНИЦЫ		
А4		1	1.020-1/83.2-10 02-14	КАРКАС ПР. КП-33 МАТЕРИАЛЫ	1	
		2		БЕТОН ТЯЖЕЛЫЙ М400		1.27М3
				1.020-1/83.2-9 02-17 2КВО 4.42-3.4 СБОРОЧНЫЕ ЕДИНИЦЫ		
А4		1	1.020-1/83.2-10 02-15	КАРКАС ПР. КП-34 МАТЕРИАЛЫ	1	
		2		БЕТОН ТЯЖЕЛЫЙ М400		1.25М3
				1.020-1/83.2-9 02-18 2КВД 4.42-4.4 СБОРОЧНЫЕ ЕДИНИЦЫ		
А4		1	1.020-1/83.2-10 02-16	КАРКАС ПР. КП-35 МАТЕРИАЛЫ	1	
		2		БЕТОН ТЯЖЕЛЫЙ М400		1.27М3

ЭПВЦ Киев ЗНИИЭП | ОПЕРАТОР ТЛП КОРТ | САВЧЕНКО

ВЗАМ.ИНВ.№ | ПОДПИСЬ И ДАТА | ИНВ.№ ПОДЛ

ФОРМАТ	ЗОНА	ПОЗ	ОБОЗНАЧЕНИЕ	НАИМЕНОВАНИЕ	КОЛ	ПРИМЕЧАНИЕ
				1.020-1/83.2-9 02-19 2КВО 4.42-4.4 СБОРОЧНЫЕ ЕДИНИЦЫ		
А4		1	1.020-1/83.2-10 02-17	КАРКАС ПР. КП-36 МАТЕРИАЛЫ	1	
		2		БЕТОН ТЯЖЕЛЫЙ М400		1.25М3

ЭПВЦ Киев ЗНИИЭП | ОПЕРАТОР ТЛП КОРТ | САВЧЕНКО

ВЗАМ.ИНВ.№ | ПОДПИСЬ И ДАТА | ИНВ.№ ПОДЛ

РИС. 1

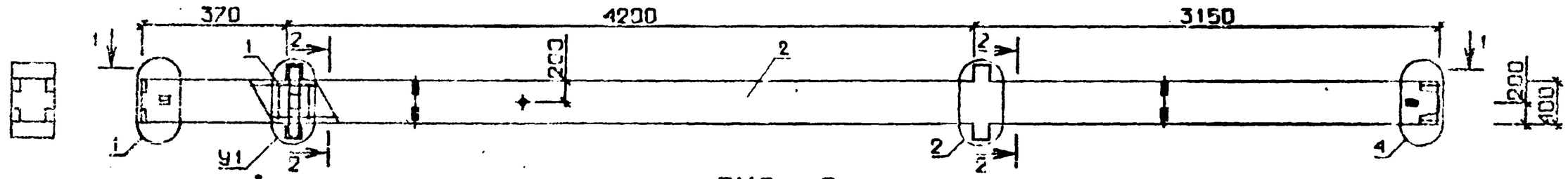

РИС. 2

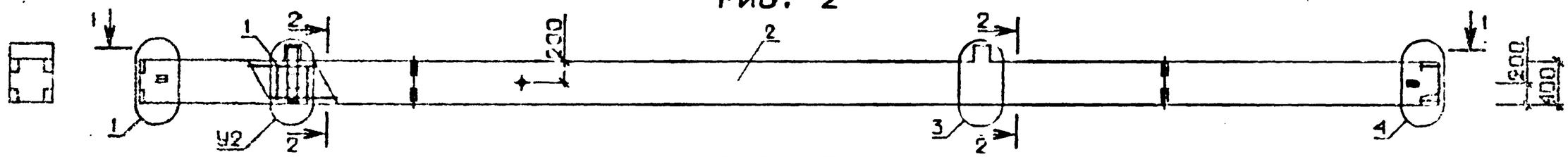

РИС. 3

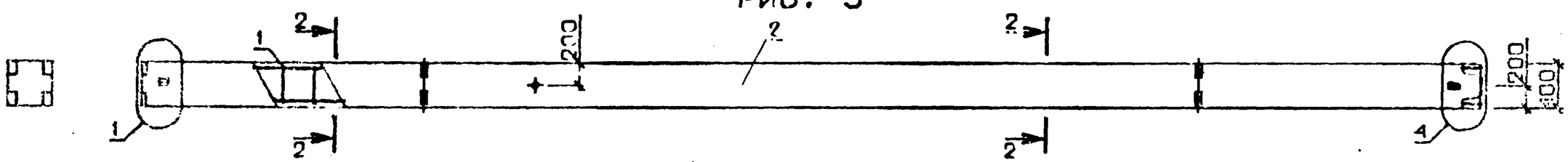

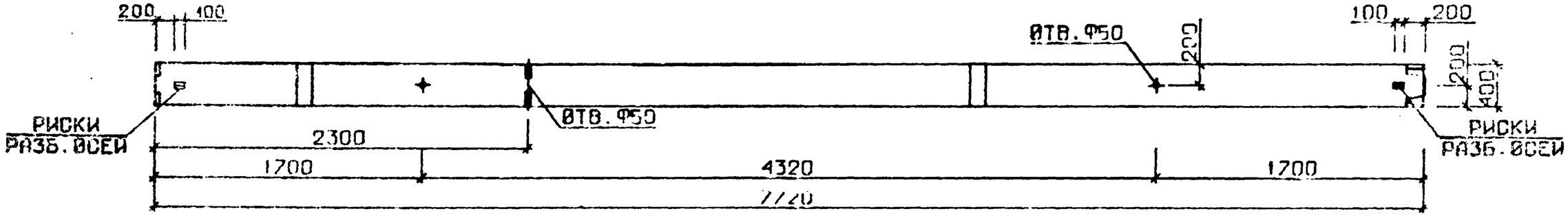

N УЗЛА	N ДОКУМЕНТА
1	1.020-1/83.2-9 ООУ П1
2	П1
3	П2
4	П2
6	П3
7	П3
8	П4
9	П4
10	П4

2-2

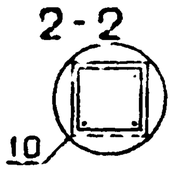

НАЧ. ОТД.	ВОЛЫНСКИЙ	
НАЧ. СЕКТ.	ПРИГОРЕВ	
ГЛ. КОНСТР.	ШАЦ	
ГИП	КОЛДАШЕВА	
РАЗРАБ.	СЛИВИНА	
ПРОВЕРИЛ	НИКОНОРОВА	
ИСПОЛНИЛ	ЛАКЕЕВА	

1.020-1/83.2-9 02 СБ

КОЛОННА 2КВ

СТАДИЯ	МАССА	МАСШТАБ
Р	СМ ТАБЛ	
ЛИСТ 1	ЛИСТОВ 2	

ЦНИИЭП торгово-бытовых зданий и туристских комплексов

ОБОЗНАЧЕНИЕ	МАРКА	РИС	У1	У2	МАССА, кг
I.020-I/83.2-9 02	2КВД 4.42-I.I	I	6	-	3,I8
-0I	2КВО 4.42-I.I	2	-	7	3,I3
-02	2КВД 4.42-2.I	I	6	-	3,I8
-03	2КВО 4.42-2.I	2	-	7	3,I3
-04	2КВ 4.42-I	3	-	-	3,I0
-05	2КВД 4.42-3.2	I	8	-	3,I8
-06	2КВО 4.42-3.2	2	-	9	3,I3
-07	2КВД 4.42-4.2	I	8	-	3,I8
-08	2КВО 4.42-4.2	2	-	9	3,I3
-09	2КВ 4.42-2	3	-	-	3,I0
-I0	2КВД 4.42-4.3	I	8	-	3,I8
-II	2КВО 4.42-4.3	2	-	9	3,I3
-I2	2КВД 4.42-I.4	I	6	-	3,I8
-I3	2КВО 4.42-I.4	2	-	7	3,I3
-I4	2КВД 4.42-2.4	I	6	-	3,I8
-I5	2КВО 4.42-2.4	2	-	7	3,I3
-I6	2КВД 4.42-3.4	I	8	-	3,I8
-I7	2КВО 4.42-3.4	2	-	9	3,I3
-I8	2КВД 4.42-4.4	I	8	-	3,I8
-I9	2КВО 4.42-4.4	2	-	9	3,I3

ЭПВЦ КиевЗНИИЭП | ОПЕРАТОР ТПП КОРТ | ЛИХВАРЬ

ВЗАМ ИНВ № | ПОДП И ДАТА | ИНВ № ПОДЛ

ФОРМАТ	ЗОНА	ПОЗ	ОБОЗНАЧЕНИЕ	НАИМЕНОВАНИЕ	КОЛ.	ПРИМЕЧАНИЕ
				ДОКУМЕНТАЦИЯ		
А3			1.020-1/83.2-9 03СВ	СБОРОЧНЫЙ ЧЕРТЕЖ		
А3			1.020-1/83.2-9 00ВС	ВЫБОРКА СТАЛИ		
А3			1.020-1/83.2-9 00У	УЗЛЫ ОПАЛУБОЧНЫЕ		
А3			1.020-1/83.2-9 00ТО	ТЕХНИЧЕСКОЕ ОПИСАНИЕ		
			ПЕРЕМЕННЫЕ ДАННЫЕ	ДЛЯ ИСПОЛНЕНИЙ:		
				1.020-1/83.2-9 03 3КВД 4.42-1.1 СБОРОЧНЫЕ ЕДИНИЦЫ		
А4	1		1.020-1/83.2-10 03	КАРКАС ПР. КП-37	1	
				МАТЕРИАЛЫ		
	2			БЕТОН ТЯЖЕЛЫЙ М300		1.96М3
				1.020-1/83.2-9 03-01 3КВО 4.42-1.1 СБОРОЧНЫЕ ЕДИНИЦЫ		
А4	1		1.020-1/83.2-10 03-01	КАРКАС ПР. КП-38	1	
				МАТЕРИАЛЫ		
	2			БЕТОН ТЯЖЕЛЫЙ М300		1.93М3
				1.020-1/83.2-9 03-02 3КВО 4.42-2.1 СБОРОЧНЫЕ ЕДИНИЦЫ		
А4	1		1.020-1/83.2-10 03-02	КАРКАС ПР. КП-39	1	
				МАТЕРИАЛЫ		
	2			БЕТОН ТЯЖЕЛЫЙ М300		1.93М3
				1.020-1/83.2-9 03-03 3КВ 4.42-1 СБОРОЧНЫЕ ЕДИНИЦЫ		
А4	1		1.020-1/83.2-10 03-03	КАРКАС ПР. КП-40	1	
				МАТЕРИАЛЫ		
	2			БЕТОН ТЯЖЕЛЫЙ М300		1.91М3
				1.020-1/83.2-9 03-04 3КВД 4.42-2.2 СБОРОЧНЫЕ ЕДИНИЦЫ		
А4	1		1.020-1/83.2-10 03-04	КАРКАС ПР. КП-41	1	
				МАТЕРИАЛЫ		
	2			БЕТОН ТЯЖЕЛЫЙ М400		1.96М3

ЭПВЦ КиевЗНИИЭП | ОПЕРАТОР ГПП КОРТ | САВЧЕНКО

ВЗАМ ИНВ № | ПОДПИСЬ И ДАТА | ИНВ № ПОДЛ

НАЧ ОТД	БОЛЫНСКИЙ		
Н КОНТР	ПРИГОРЕВ		
ГЛ КОНСТР	ШАЦ		
ГИП	НИКОНОРОВА		
РАЗРАБ	ЛАКТЕВА		
ПРОВЕРИЛ	КОЛДАШЕВА		
ИСПОЛНИЛ	БОГДАНОВА		

1.020-1/83.2-9 03

КОЛОННА 3КВ

СТАДИЯ	ЛИСТ	ЛИСТОВ
Р	I	3

ЦНИИЭП торгово-бытовых зданий и туристских комплексов

19839-18

ФОРМАТ	ЗОНА	ПОЗ.	ОБОЗНАЧЕНИЕ	НАИМЕНОВАНИЕ	КОЛ	ПРИМЕЧАНИЕ
				1.020-1/83.2-9 03-05 ЗКВО 4.42-2.2 СБОРОЧНЫЕ ЕДИНИЦЫ		
А4	1		1.020-1/83.2-10 03-05	КАРКАС ПР. КП-42 МАТЕРИАЛЫ	1	
	2			БЕТОН ТЯЖЕЛЫЙ М400		1.93М3
				1.020-1/83.2-9 03-06 ЗКВ 4.42-2 СБОРОЧНЫЕ ЕДИНИЦЫ		
А4	1		1.020-1/83.2-10 03-06	КАРКАС ПР. КП-43 МАТЕРИАЛЫ	1	
	2			БЕТОН ТЯЖЕЛЫЙ М400		1.91М3
				1.020-1/83.2-9 03-07 ЗКВО 4.42-3.2 СБОРОЧНЫЕ ЕДИНИЦЫ		
А4	1		1.020-1/83.2-10 03-07	КАРКАС ПР. КП-44 МАТЕРИАЛЫ	1	
	2			БЕТОН ТЯЖЕЛЫЙ М400		1.93М3
				1.020-1/83.2-9 03-08 ЗКВД 4.42-3.3 СБОРОЧНЫЕ ЕДИНИЦЫ		
А4	1		1.020-1/83.2-10 03-08	КАРКАС ПР. КП-45 МАТЕРИАЛЫ	1	
	2			БЕТОН ТЯЖЕЛЫЙ М500		1.96М3
				1.020-1/83.2-9 03-09 ЗКВО 4.42-3.3 СБОРОЧНЫЕ ЕДИНИЦЫ		
А4	1		1.020-1/83.2-10 03-07	КАРКАС ПР. КП-44 МАТЕРИАЛЫ	1	
	2			БЕТОН ТЯЖЕЛЫЙ М500		1.93М3
				1.020-1/83.2-9 03-10 ЗКВД 4.42-1.4 СБОРОЧНЫЕ ЕДИНИЦЫ		
А4	1		1.020-1/83.2-10 03-09	КАРКАС ПР. КП-46 МАТЕРИАЛЫ	1	
	2			БЕТОН ТЯЖЕЛЫЙ М600		1.96М3
				1.020-1/83.2-9 03-11 ЗКВО 4.42-1.4 СБОРОЧНЫЕ ЕДИНИЦЫ		
А4	1		1.020-1/83.2-10 03-10	КАРКАС ПР. КП-47 МАТЕРИАЛЫ	1	
	2			БЕТОН ТЯЖЕЛЫЙ М600		1.93М3

САВЧЕНКО

ОПЕРАТОР ТЛП КОРТ

ЭПВЦ Киев ЗНИИЭП

ФОРМАТ	ЗОНА	ПОЗ.	ОБОЗНАЧЕНИЕ	НАИМЕНОВАНИЕ	КОЛ	ПРИМЕЧАНИЕ
				1.020-1/83.2-9 03-12 ЗКВД 4.42-2.4 СБОРОЧНЫЕ ЕДИНИЦЫ		
А4	1		1.020-1/83.2-10 03-11	КАРКАС ПР. КП-48 МАТЕРИАЛЫ	1	
	2			БЕТОН ТЯЖЕЛЫЙ М600		1.96М3
				1.020-1/83.2-9 03-13 ЗКВО 4.42-2.4 СБОРОЧНЫЕ ЕДИНИЦЫ		
А4	1		1.020-1/83.2-10 03-12	КАРКАС ПР. КП-49 МАТЕРИАЛЫ	1	
	2			БЕТОН ТЯЖЕЛЫЙ М600		1.93М3
				1.020-1/83.2-9 03-14 ЗКВД 4.42-3.4 СБОРОЧНЫЕ ЕДИНИЦЫ		
А4	1		1.020-1/83.2-10 03-13	КАРКАС ПР. КП-50 МАТЕРИАЛЫ	1	
	2			БЕТОН ТЯЖЕЛЫЙ М600		1.96М3
				1.020-1/83.2-9 03-15 ЗКВО 4.42-3.4 СБОРОЧНЫЕ ЕДИНИЦЫ		
А4	1		1.020-1/83.2-10 03-14	КАРКАС ПР. КП-51 МАТЕРИАЛЫ	1	
	2			БЕТОН ТЯЖЕЛЫЙ М600		1.93М3

ВЗАМ. ИНВ. № | ПОДПИСЬ И ДАТА | ИНВ. № ПОДЛ.

19839 19

ЭПВЦ КиевЗНИИЭП | ОПЕРАТОР ТЛП КОРТ | ЛИХВАРЬ

РИС. 1

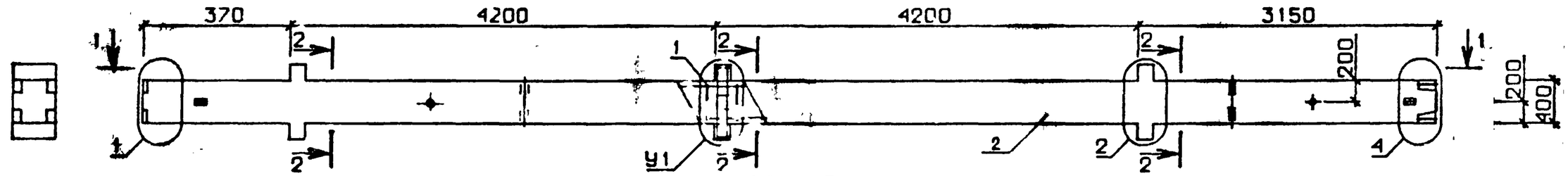

РИС. 2

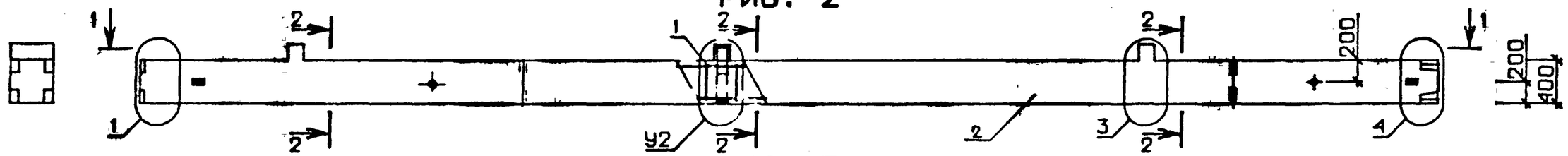

РИС. 3

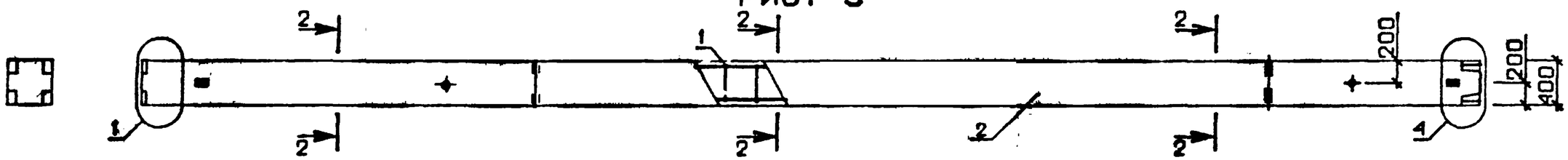

1 - 1

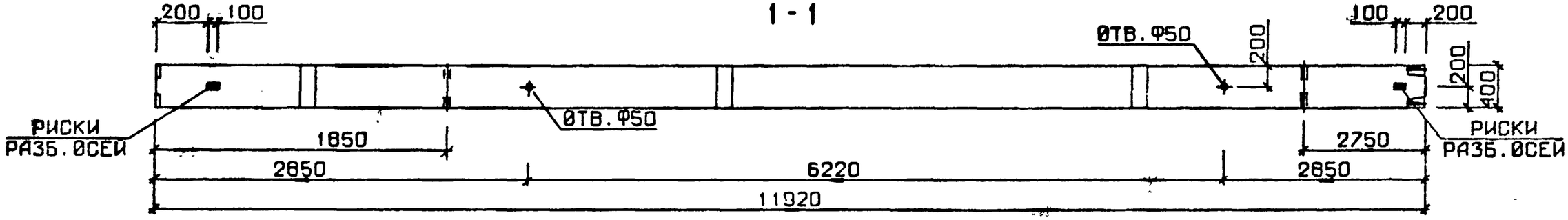

N УЗЛА	N ДОКУМЕНТА
1	1.020-1/83.2-9 ООУ Л1
2	Л1
3	Л2
4	Л2
6	Л3
7	Л3
8	Л4
9	Л4
10	Л4

2-2

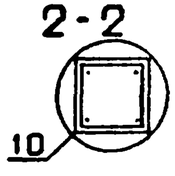

НАЧ ОТД	ВОЛЫНСКИЙ	
Н.КОНТР	ПРИГОРЕВ	
ГИП КОНСТР	ШАЦ	
ГИП	КОЛДАШЕВА	
РАЗРАБ	СЛИВИНА	
ПРОВЕРИЛ	НИКОНОРОВА	
ИСПОЛНИЛ	ЛАКЕЕВА	

1.020-1/83.2-9 03 СБ

КОЛОННА 3КВ

СТАДИЯ	МАССА	МАСШТАБ
Р	СМ ТАБЛ	

ЛИСТ 1 ЛИСТОВ 2

ЦНИИЭП торгово бытовых зданий и туристских комплексов

ВЗАМ ИНВ № | ПОДПИСЬ И ДАТА | ИНВ №ПОДЛ

19839 20

ФОРМАТ А3

ОБОЗНАЧЕНИЕ	МАРКА	РИС	У1	У2	МАССА, т
I.020-I/83.2-9 03	3КВД 4.42-I.I	I	6	-	4,90
-0I	3КВО 4.42-I.I	2	-	7	4,83
-02	3КВО 4.42-2.I	2	-	7	4,83
-03	3КВ 4.42-I	3	-	-	4,88
-04	3КВД 4.42-2.2	I	6	-	4,90
-05	3КВО 4.42-2.2	2	-	7	4,83
-06	3КВ 4.42-2	3	-	-	4,88
-07	3КВО 4.42-3.2	2	-	9	4,83
-08	3КВД 4.42-3.3	I	8	-	4,90
-09	3КВО 4.42-3.3	2	-	9	4,83
-I0	3КВД 4.42-I.4	I	6	-	4,90
-II	3КВО 4.42-I.4	2	-	7	4,83
-I2	3КВД 4.42-2.4	I	6	-	4,90
-I3	3КВО 4.42-2.4	2	-	7	4,83
-I4	3КВД 4.42-3.4	I	8	-	4,90
-I5	3КВО 4.42-3.4	2	-	9	4,83

ФОРМАТ	ЗОНА	ПОЗ	ОБОЗНАЧЕНИЕ	НАИМЕНОВАНИЕ	КОЛ.	ПРИМЕЧАНИЕ
				ДОКУМЕНТАЦИЯ		
А3			1.020-1/83.2-9.04СБ	СБОРОЧНЫЙ ЧЕРТЕЖ		
А3			1.020-1/83.2-9 00ВС	ВЫБОРКА СТАЛИ		
А3			1.020-1/83.2-9 00У	УЗЛЫ ОПАЛУБОЧНЫЕ		
А3			1.020-1/83.2-9 00ТО	ТЕХНИЧЕСКОЕ ОПИСАНИЕ		
			ПЕРЕМЕННЫЕ ДАННЫЕ	ДЛЯ ИСПОЛНЕНИЙ:		
				1.020-1/83.2-9 04 1КСД 4.42-1.1		
				СБОРОЧНЫЕ ЕДИНИЦЫ		
А4	1		1.020-1/83.2-10 04	КАРКАС ПР. КП-52	1	
				МАТЕРИАЛЫ		
	2			БЕТОН ТЯЖЕЛЫЙ М300		0.69М3
				1.020-1/83.2-9 04-01 1КС0 4.42-1.1		
				СБОРОЧНЫЕ ЕДИНИЦЫ		
А4	1		1.020-1/83.2-10 04-01	КАРКАС ПР. КП-53	1	
				МАТЕРИАЛЫ		
	2			БЕТОН ТЯЖЕЛЫЙ М300		0.68М3
				1.020-1/83.2-9 04-02 1КСД 4.42-2.1		
				СБОРОЧНЫЕ ЕДИНИЦЫ		
А4	1		1.020-1/83.2-10 04-02	КАРКАС ПР. КП-54	1	
				МАТЕРИАЛЫ		
	2			БЕТОН ТЯЖЕЛЫЙ М300		0.69М3
				1.020-1/83.2-9 04-03 1КС0 4.42-2.1		
				СБОРОЧНЫЕ ЕДИНИЦЫ		
А4	1		1.020-1/83.2-10 04-03	КАРКАС ПР. КП-55	1	
				МАТЕРИАЛЫ		
	2			БЕТОН ТЯЖЕЛЫЙ М300		0.68М3
				1.020-1/83.2-9 04-04 1КС 4.42-1		
				СБОРОЧНЫЕ ЕДИНИЦЫ		
А4	1		1.020-1/83.2-10 04-04	КАРКАС ПР. КП-56	1	
				МАТЕРИАЛЫ		
	2			БЕТОН ТЯЖЕЛЫЙ М300		0.67М3

САВЧЕНКО

ОПЕРАТОР ТЛП КОРТ

ЭПВЦ КиевЗНИИЭП

ВЗАМ. ИНВ. № | ПОДПИСЬ И ДАТА | ИНВ. № ПОДЛ.

НАЧ.ОТД	ВОЛЫНСКИЙ	
Н.КОНТР	ПРИГОРЕВ	
ГЛ.КОНСТР	ШАЦ	
ГИП	НИКОНОРОВА	
РАЗРАБ	ЛАКЕЕВА	
ПРОВЕРИЛ	КОЛДАШЕВА	
ИСПОЛНИЛ	БОГДАНОВА	

1.020-1/83.2-9 04

КОЛОННА IКС

СТАДИЯ	ЛИСТ	ЛИСТОВ
Р	I	7

ЦНИИЭП торгово-бытовых зданий и туристских комплексов

19839 21

ФОРМАТ А4

САВЧЕНКО

ОПЕРАТОР ТЛП КОРТ

ЭПВЦ Киев ЗНИИЭП

ФОРМАТ	ЗОНА	ПОЗ	ОБОЗНАЧЕНИЕ	НАИМЕНОВАНИЕ	КОЛ	ПРИМЕЧАНИЕ
				1.020-1/83.2-9 04-05 1КСД 4.42-1.3 СБОРОЧНЫЕ ЕДИНИЦЫ		
A4	1		1.020-1/83.2-10 04-05	КАРКАС ПР. КП-57 МАТЕРИАЛЫ	1	
	2			БЕТОН ТЯЖЕЛЫЙ М500		0.69М3
				1.020-1/83.2-9 04-06 1КСО 4.42-1.3 СБОРОЧНЫЕ ЕДИНИЦЫ		
A4	1		1.020-1/83.2-10 04-06	КАРКАС ПР. КП-58 МАТЕРИАЛЫ	1	
	2			БЕТОН ТЯЖЕЛЫЙ М500		0.68М3
				1.020-1/83.2-9 04-07 1КСД 4.42-2.3 СБОРОЧНЫЕ ЕДИНИЦЫ		
A4	1		1.020-1/83.2-10 04-07	КАРКАС ПР. КП-59 МАТЕРИАЛЫ	1	
	2			БЕТОН ТЯЖЕЛЫЙ М500		0.69М3
				1.020-1/83.2-9 04-08 1КСО 4.42-2.3 СБОРОЧНЫЕ ЕДИНИЦЫ		
A4	1		1.020-1/83.2-10 04-08	КАРКАС ПР. КП-60 МАТЕРИАЛЫ	1	
	2			БЕТОН ТЯЖЕЛЫЙ М500		0.68М3
				1.020-1/83.2-9 04-09 1КС 4.42-3 СБОРОЧНЫЕ ЕДИНИЦЫ		
A4	1		1.020-1/83.2-10 04-09	КАРКАС ПР. КП-61 МАТЕРИАЛЫ	1	
	2			БЕТОН ТЯЖЕЛЫЙ М500		0.67М3
				1.020-1/83.2-9 04-10 1КСД 4.42-3.2 СБОРОЧНЫЕ ЕДИНИЦЫ		
A4	1		1.020-1/83.2-10 04-10	КАРКАС ПР. КП-62 МАТЕРИАЛЫ	1	
	2			БЕТОН ТЯЖЕЛЫЙ М400		0.69М3
				1.020-1/83.2-9 04-11 1КСО 4.42-3.2 СБОРОЧНЫЕ ЕДИНИЦЫ		
A4	1		1.020-1/83.2-10 04-11	КАРКАС ПР. КП-63 МАТЕРИАЛЫ	1	
	2			БЕТОН ТЯЖЕЛЫЙ М400		0.68М3

ВЗАМ.ИНВ.№ | ПОДПИСЬ И ДАТА | ИНВ.№ПОДЛ

САВЧЕНКО

ОПЕРАТОР ТЛП КОРТ

ЭПВЦ Киев ЗНИИЭП

ФОРМАТ	ЗОНА	ПОЗ	ОБОЗНАЧЕНИЕ	НАИМЕНОВАНИЕ	КОЛ	ПРИМЕЧАНИЕ
				1.020-1/83.2-9 04-12 1КСД 4.42-4.2 СБОРОЧНЫЕ ЕДИНИЦЫ		
A4	1		1.020-1/83.2-10 04-12	КАРКАС ПР. КП-64 МАТЕРИАЛЫ	1	
	2			БЕТОН ТЯЖЕЛЫЙ М400		0.69М3
				1.020-1/83.2-9 04-13 1КСО 4.42-4.2 СБОРОЧНЫЕ ЕДИНИЦЫ		
A4	1		1.020-1/83.2-10 04-13	КАРКАС ПР. КП-65 МАТЕРИАЛЫ	1	
	2			БЕТОН ТЯЖЕЛЫЙ М400		0.68М3
				1.020-1/83.2-9 04-14 1КС 4.42-2 СБОРОЧНЫЕ ЕДИНИЦЫ		
A4	1		1.020-1/83.2-10 04-09	КАРКАС ПР. КП-61 МАТЕРИАЛЫ	1	
	2			БЕТОН ТЯЖЕЛЫЙ М400		0.67М3
				1.020-1/83.2-9 04-15 1КСД 4.42-3.3 СБОРОЧНЫЕ ЕДИНИЦЫ		
A4	1		1.020-1/83.2-10 04-10	КАРКАС ПР. КП-62 МАТЕРИАЛЫ	1	
	2			БЕТОН ТЯЖЕЛЫЙ М500		0.69М3
				1.020-1/83.2-9 04-16 1КСО 4.42-3.3 СБОРОЧНЫЕ ЕДИНИЦЫ		
A4	1		1.020-1/83.2-10 04-11	КАРКАС ПР. КП-63 МАТЕРИАЛЫ	1	
	2			БЕТОН ТЯЖЕЛЫЙ М500		0.68М3
				1.020-1/83.2-9 04-17 1КСД 4.42-4.3 СБОРОЧНЫЕ ЕДИНИЦЫ		
A4	1		1.020-1/83.2-10 04-12	КАРКАС ПР. КП-64 МАТЕРИАЛЫ	1	
	2			БЕТОН ТЯЖЕЛЫЙ М500		0.69М3
				1.020-1/83.2-9 04-18 1КСО 4.42-4.3 СБОРОЧНЫЕ ЕДИНИЦЫ		
A4	1		1.020-1/83.2-10 04-13	КАРКАС ПР. КП-65 МАТЕРИАЛЫ	1	
	2			БЕТОН ТЯЖЕЛЫЙ М500		0.68М3

ВЗАМ.ИНВ.№ | ПОДПИСЬ И ДАТА | ИНВ.№ПОДЛ

ФОРМАТ	ЗОНА	ПОЗ.	ОБОЗНАЧЕНИЕ	НАИМЕНОВАНИЕ	КОЛ	ПРИМЕЧАНИЕ
				1.020-1/83.2-9 04-19 1КСД 4.42-1.4 СБОРОЧНЫЕ ЕДИНИЦЫ		
А4	1		1.020-1/83.2-10 04-14	КАРКАС ПР. КП-66 МАТЕРИАЛЫ	1	
	2			БЕТОН ТЯЖЕЛЫЙ М500		0.69М3
				1.020-1/83.2-9 04-20 1КСО 4.42-1.4 СБОРОЧНЫЕ ЕДИНИЦЫ		
А4	1		1.020-1/83.2-10 04-15	КАРКАС ПР. КП-67 МАТЕРИАЛЫ	1	
	2			БЕТОН ТЯЖЕЛЫЙ М500		0.68М3
				1.020-1/83.2-9 04-21 1КСД 4.42-2.4 СБОРОЧНЫЕ ЕДИНИЦЫ		
А4	1		1.020-1/83.2-10 04-16	КАРКАС ПР. КП-68 МАТЕРИАЛЫ	1	
	2			БЕТОН ТЯЖЕЛЫЙ М500		0.69М3
				1.020-1/83.2-9 04-22 1КСО 4.42-2.4 СБОРОЧНЫЕ ЕДИНИЦЫ		
А4	1		1.020-1/83.2-10 04-17	КАРКАС ПР. КП-69 МАТЕРИАЛЫ	1	
	2			БЕТОН ТЯЖЕЛЫЙ М500		0.68М3
				1.020-1/83.2-9 04-23 1КС 4.42-4 СБОРОЧНЫЕ ЕДИНИЦЫ		
А4	1		1.020-1/83.2-10 04-18	КАРКАС ПР. КП-70 МАТЕРИАЛЫ	1	
	2			БЕТОН ТЯЖЕЛЫЙ М500		0.67М3
				1.020-1/83.2-9 04-24 1КСД 4.42-3.4 СБОРОЧНЫЕ ЕДИНИЦЫ		
А4	1		1.020-1/83.2-10 04-19	КАРКАС ПР. КП-71 МАТЕРИАЛЫ	1	
	2			БЕТОН ТЯЖЕЛЫЙ М500		0.69М3
				1.020-1/83.2-9 04-25 1КСО 4.42-3.4 СБОРОЧНЫЕ ЕДИНИЦЫ		
А4	1		1.020-1/83.2-10 04-20	КАРКАС ПР. КП-72 МАТЕРИАЛЫ	1	
	2			БЕТОН ТЯЖЕЛЫЙ М500		0.68М3

Согл. ТЛП КОРТ Киев ЗНИИЭП

ФОРМАТ	ЗОНА	ПОЗ.	ОБОЗНАЧЕНИЕ	НАИМЕНОВАНИЕ	КОЛ	ПРИМЕЧАНИЕ
				1.020-1/83.2-9 04-26 1КСД 4.42-4.4 СБОРОЧНЫЕ ЕДИНИЦЫ		
А4	1		1.020-1/83.2-10 04-21	КАРКАС ПР. КП-73 МАТЕРИАЛЫ	1	
	2			БЕТОН ТЯЖЕЛЫЙ М500		0.69М3
				1.020-1/83.2-9 04-27 1КСО 4.42-4.4 СБОРОЧНЫЕ ЕДИНИЦЫ		
А4	1		1.020-1/83.2-10 04-22	КАРКАС ПР. КП-74 МАТЕРИАЛЫ	1	
	2			БЕТОН ТЯЖЕЛЫЙ М500		0.68М3
				1.020-1/83.2-9 04-28 1КСД 4.42-1.5 СБОРОЧНЫЕ ЕДИНИЦЫ		
А4	1		1.020-1/83.2-10 04-23	КАРКАС ПР. КП-75 МАТЕРИАЛЫ	1	
	2			БЕТОН ТЯЖЕЛЫЙ М400		0.69М3
				1.020-1/83.2-9 04-29 1КСО 4.42-1.5 СБОРОЧНЫЕ ЕДИНИЦЫ		
А4	1		1.020-1/83.2-10 04-24	КАРКАС ПР. КП-76 МАТЕРИАЛЫ	1	
	2			БЕТОН ТЯЖЕЛЫЙ М400		0.68М3
				1.020-1/83.2-9 04-30 1КСД 4.42-2.5 СБОРОЧНЫЕ ЕДИНИЦЫ		
А4	1		1.020-1/83.2-10 04-25	КАРКАС ПР. КП-77 МАТЕРИАЛЫ	1	
	2			БЕТОН ТЯЖЕЛЫЙ М400		0.69М3
				1.020-1/83.2-9 04-31 1КСО 4.42-2.5 СБОРОЧНЫЕ ЕДИНИЦЫ		
А4	1		1.020-1/83.2-10 04-26	КАРКАС ПР. КП-78 МАТЕРИАЛЫ	1	
	2			БЕТОН ТЯЖЕЛЫЙ М400		0.68М3
				1.020-1/83.2-9 04-32 1КС 4.42-5 СБОРОЧНЫЕ ЕДИНИЦЫ		
А4	1		1.020-1/83.2-10 04-27	КАРКАС ПР. КП-79 МАТЕРИАЛЫ	1	
	2			БЕТОН ТЯЖЕЛЫЙ М400		0.67М3

Согл. ЭГ.ВЦ Киев ЗНИИЭП ОПЕРАТОР ТЛП КОРТ

ВЗАМ. ИНВ. N ПОДПИСЬ И ДАТА ИНВ. N ПОДЛ.

ФОРМАТ	ЗОНА	ПОЗ	ОБОЗНАЧЕНИЕ	НАИМЕНОВАНИЕ	КОЛ	ПРИМЕЧАНИЕ
				1.020-1/83.2-9 04-33 1КСД 4.42-1.6 СБОРОЧНЫЕ ЕДИНИЦЫ		
А4	1		1.020-1/83.2-10 04-23	КАРКАС ПР. КП-75 МАТЕРИАЛЫ	1	
	2			БЕТОН ТЯЖЕЛЫЙ М500		0.69М3
				1.020-1/83.2-9 04-34 1КСО 4.42-1.6 СБОРОЧНЫЕ ЕДИНИЦЫ		
А4	1		1.020-1/83.2-10 04-24	КАРКАС ПР. КП-76 МАТЕРИАЛЫ	1	
	2			БЕТОН ТЯЖЕЛЫЙ М500		0.68М3
				1.020-1/83.2-9 04-35 1КСД 4.42-2.6 СБОРОЧНЫЕ ЕДИНИЦЫ		
А4	1		1.020-1/83.2-10 04-25	КАРКАС ПР. КП-77 МАТЕРИАЛЫ	1	
	2			БЕТОН ТЯЖЕЛЫЙ М500		0.69М3
				1.020-1/83.2-9 04-36 1КСО 4.42-2.6 СБОРОЧНЫЕ ЕДИНИЦЫ		
А4	1		1.020-1/83.2-10 04-26	КАРКАС ПР. КП-78 МАТЕРИАЛЫ	1	
	2			БЕТОН ТЯЖЕЛЫЙ М500		0.68М3
				1.020-1/83.2-9 04-37 1КС 4.42-6 СБОРОЧНЫЕ ЕДИНИЦЫ		
А4	1		1.020-1/83.2-10 04-27	КАРКАС ПР. КП-79 МАТЕРИАЛЫ	1	
	2			БЕТОН ТЯЖЕЛЫЙ М500		0.67М3
				1.020-1/83.2-9 04-38 1КСД 4.42-3.5 СБОРОЧНЫЕ ЕДИНИЦЫ		
А4	1		1.020-1/83.2-10 04-28	КАРКАС ПР. КП-80 МАТЕРИАЛЫ	1	
	2			БЕТОН ТЯЖЕЛЫЙ М400		0.69М3
				1.020-1/83.2-9 04-39 1КСО 4.42-3.5 СБОРОЧНЫЕ ЕДИНИЦЫ		
А4	1		1.020-1/83.2-10 04-29	КАРКАС ПР. КП-81 МАТЕРИАЛЫ	1	
	2			БЕТОН ТЯЖЕЛЫЙ М400		0.68М3

САВЧЕНКО
ОПЕРАТОР ТЛП КОРТ
ЭПВЦ Киев ЗНИИЭП
ВЗАМ.ИНВ№ ПОДПИСЬ И ДАТА ИНВ№ПОДЛ

ФОРМАТ	ЗОНА	ПОЗ	ОБОЗНАЧЕНИЕ	НАИМЕНОВАНИЕ	КОЛ	ПРИМЕЧАНИЕ
				1.020-1/83.2-9 04-40 1КСД 4.42-4.5 СБОРОЧНЫЕ ЕДИНИЦЫ		
А4	1		1.020-1/83.2-10 04-30	КАРКАС ПР. КП-82 МАТЕРИАЛЫ	1	
	2			БЕТОН ТЯЖЕЛЫЙ М400		0.69М3
				1.020-1/83.2-9 04-41 1КСО 4.42-4.5 СБОРОЧНЫЕ ЕДИНИЦЫ		
А4	1		1.020-1/83.2-10 04-31	КАРКАС ПР. КП-83 МАТЕРИАЛЫ	1	
	2			БЕТОН ТЯЖЕЛЫЙ М400		0.68М3
				1.020-1/83.2-9 04-42 1КСД 4.42-3.6 СБОРОЧНЫЕ ЕДИНИЦЫ		
А4	1		1.020-1/83.2-10 04-28	КАРКАС ПР. КП-80 МАТЕРИАЛЫ	1	
	2			БЕТОН ТЯЖЕЛЫЙ М500		0.69М3
				1.020-1/83.2-9 04-43 1КСО 4.42-3.6 СБОРОЧНЫЕ ЕДИНИЦЫ		
А4	1		1.020-1/83.2-10 04-29	КАРКАС ПР. КП-81 МАТЕРИАЛЫ	1	
	2			БЕТОН ТЯЖЕЛЫЙ М500		0.68М3
				1.020-1/83.2-9 04-44 1КСД 4.42-4.6 СБОРОЧНЫЕ ЕДИНИЦЫ		
А4	1		1.020-1/83.2-10 04-30	КАРКАС ПР. КП-82 МАТЕРИАЛЫ	1	
	2			БЕТОН ТЯЖЕЛЫЙ М500		0.69М3
				1.020-1/83.2-9 04-45 1КСО 4.42-4.6 СБОРОЧНЫЕ ЕДИНИЦЫ		
А4	1		1.020-1/83.2-10 04-31	КАРКАС ПР. КП-83 МАТЕРИАЛЫ	1	
	2			БЕТОН ТЯЖЕЛЫЙ М500		0.68М3

САВЧЕНКО
ОПЕРАТОР ТЛП КОРТ
ЭПВЦ Киев ЗНИИЭП
ВЗАМ.ИНВ№ ПОДПИСЬ И ДАТА ИНВ№ПОДЛ

N УЗЛА	N ДОКУМЕНТА
2	1.020-1/83.2-9 ООУ П1
3	П2
4	П2
5	П2
6	П3
7	П3
8	П4
9	П4
10	П4

РИС. 1.

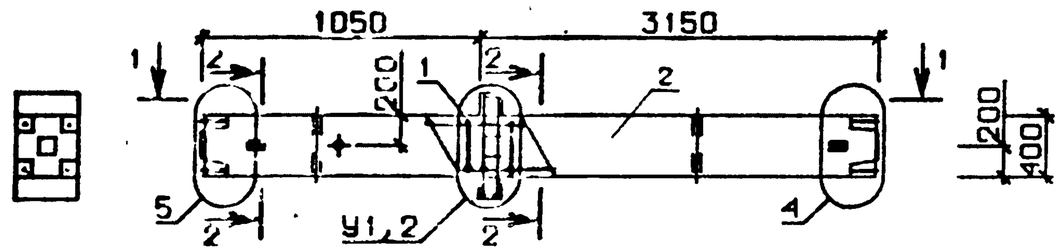

РИС. 2

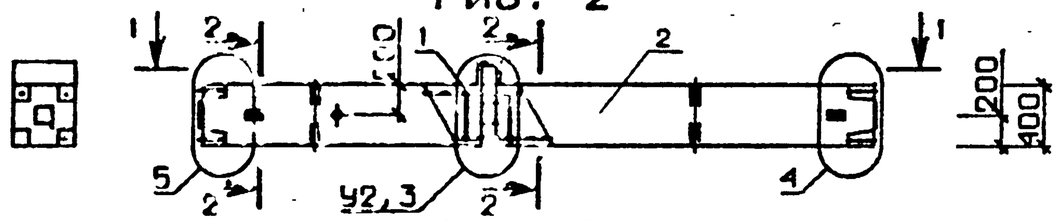

РИС. 3

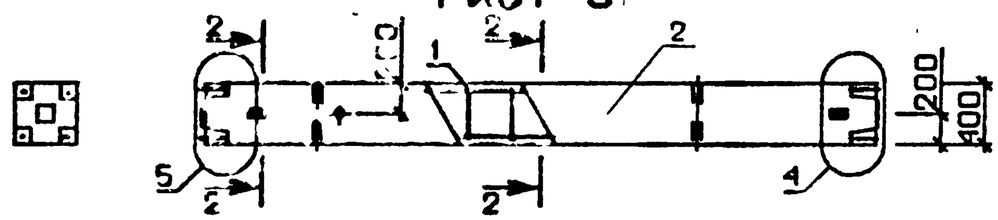

1 - 1

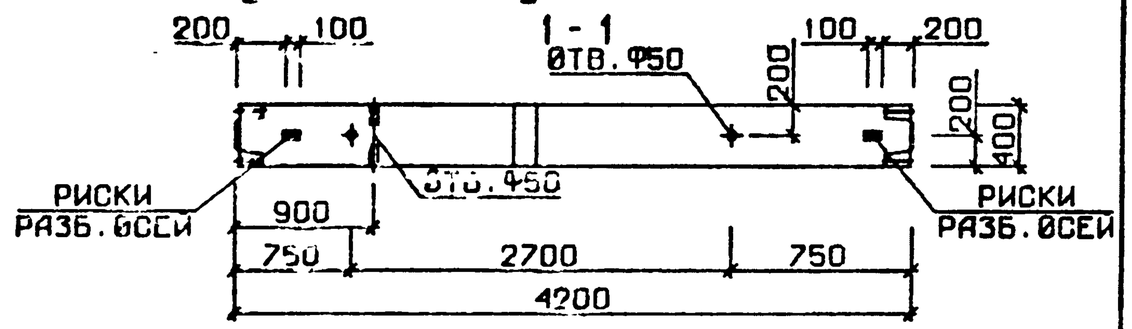

2-2

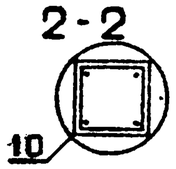

НАЧ ОТД	ВОЛЫНСКИЙ		
Н.КОНТР	ПРИГОРЕВ		
Гл.КОНСТР	ШАЦ		
ГИП	КОЛДАШЕВА		
РАЗРАБ	СЛИВИНА		
ПРОВЕРИЛ	НИКОЖОГОВА		
ИСПОЛНИЛ	ЛАПЕВА		

1.020-1/83.2-9 04 СБ

КОЛОННА 1КС

СТАДИЯ	МАССА	МАСШТАБ
Р	СМ ТАБЛ	
ЛИСТ 1	ЛИСТОВ 2	

ЦНИИЭП торгово бытовых зданий и туристских комплексов

ОБОЗНАЧЕНИЕ	МАРКА	РИС	У1	У2	МАССА, т
I.020-I/83.2-9 04	IKСД 4.42-I.I	I	6	-	I,73
-0I	IKСО 4.42-I.I	2	-	7	I,70
-02	IKСД 4.42-2.I	I	6	-	I,73
-03	IKСО 4.42-2.I	2	-	7	I,70
-04	IKС 4.42-I	3	-	-	I,68
-05	IKСД 4.42-I.3	I	6	-	I,73
-06	IKСО 4.42-I.3	2	-	7	I,70
-07	IKСД 4.42-2.3	I	6	-	I,73
-08	IKСО 4.42-2.3	2	-	7	I,70
-09	IKС 4.42-3	3	-	-	I,68
-I0	IKСД 4.42-3.2	I	8	-	I,73
-II	IKСО 4.42-3.2	2	-	9	I,70
-I2	IKСД 4.42-4.2	I	8	-	I,73
-I3	IKСО 4.42-4.2	2	-	9	I,70
-I4	IKС 4.42-2	3	-	-	I,68
-I5	IKСД 4.42-3.3	I	8	-	I,73
-I6	IKСО 4.42-3.3	2	-	9	I,70
-I7	IKСД 4.42-4.3	I	8	-	I,73
-I8	IKСО 4.42-4.3	2	-	9	I,70
-I9	IKСД 4.42-I.4	I	6	-	I,73
-20	IKСО 4.42-I.4	2	-	7	I,70
-2I	IKСД 4.42-2.4	I	6	-	I,73
-22	IKСО 4.42-2.4	2	-	7	I,70
-23	IKС 4.42-4	3	-	-	I,68
-24	IKСД 4.42-3.4	I	8	-	I,73
-25	IKСО 4.42-3.4	2	-	9	I,70
-26	IKСД 4.42-4.4	I	8	-	I,73
-27	IKСО 4.42-4.4	2	-	9	I,70
-28	IKСД 4.42-I.5	I	6	-	I,73
-29	IKСО 4.42-I.5	2	-	7	I,70
-30	IKСД 4.42-2.5	I	6	-	I,73
-3I	IKСО 4.42-2.5	2	-	7	I,70
-32	IKС 4.42-5	3	-	-	I,68
-33	IKСД 4.42-I.6	I	6	-	I,73
-34	IKСО 4.42-I.6	2	-	7	I,70
-35	IKСД 4.42-2.6	I	6	-	I,73
-36	IKСО 4.42-2.6	2	-	7	I,70
-37	IKС 4.42-6	3	-	-	I,68
-38	IKСД 4.42-3.5	I	8	-	I,73
-39	IKСО 4.42-3.5	2	-	9	I,70
-40	IKСД 4.42-4.5	I	8	-	I,73
-4I	IKСО 4.42-4.5	2	-	9	I,70
-42	IKСД 4.42-3.6	I	8	-	I,73
-43	IKСО 4.42-3.6	2	-	9	I,70
-44	IKСД 4.42-4.6	I	8	-	I,73
-45	IKСО 4.42-4.6	2	-	9	I,70

ЛИХВАРЬ
ОПЕРАТОР ТЛП КОРТ
ЭПВЦ КиевЗНИИЭП

ВЗАМ. ИНВ.№
ПОДП. И ДАТА
ИНВ. № ПОДЛ

I.020-I/83.2-9 04 СБ

ЛИСТ 2

ФОРМАТ А4

САВЧЕНКО
ОПЕРАТОР ТЛП КОРТ
ЭПВЦ КиевЗНИИЭП

ФОРМАТ	ЗОНА	ПОЗ	ОБОЗНАЧЕНИЕ	НАИМЕНОВАНИЕ	КОЛ.	ПРИМЕЧАНИЕ
				ДОКУМЕНТАЦИЯ		
А3			1.020-1/83.2-9 05СБ	СБОРОЧНЫЙ ЧЕРТЕЖ		
А3			1.020-1/83.2-9 00ВС	ВЫБОРКА СТАЛИ		
А3			1.020-1/83.2-9 00У	УЗЛЫ ОПАЛУБОЧНЫЕ		
А3			1.020-1/83.2-9 00ТО	ТЕХНИЧЕСКОЕ ОПИСАНИЕ		
			ПЕРЕМЕННЫЕ ДАННЫЕ	ДЛЯ ИСПОЛНЕНИЙ:		
				1.020-1/83.2-9 05 2КСД 4.42-1.1		
				СБОРОЧНЫЕ ЕДИНИЦЫ		
А4	1		1.020-1/83.2-10 05	КАРКАС ПР. КП-84	1	
				МАТЕРИАЛЫ		
	2			БЕТОН ТЯЖЕЛЫЙ М300		1.38М3
				1.020-1/83.2-9 05-01 2КСО 4.42-1.1		
				СБОРОЧНЫЕ ЕДИНИЦЫ		
А4	1		1.020-1/83.2-10 05-01	КАРКАС ПР. КП-85	1	
				МАТЕРИАЛЫ		
	2			БЕТОН ТЯЖЕЛЫЙ М300		1.36М3
				1.020-1/83.2-9 05-02 2КС 4.42-1		
				СБОРОЧНЫЕ ЕДИНИЦЫ		
А4	1		1.020-1/83.2-10 05-02	КАРКАС ПР. КП-86	1	
				МАТЕРИАЛЫ		
	2			БЕТОН ТЯЖЕЛЫЙ М300		1.34М3
				1.020-1/83.2-9 05-03 2КСД 4.42-1.2		
				СБОРОЧНЫЕ ЕДИНИЦЫ		
А4	1		1.020-1/83.2-10 05-03	КАРКАС ПР. КП-87	1	
				МАТЕРИАЛЫ		
	2			БЕТОН ТЯЖЕЛЫЙ М400		1.38М3
				1.020-1/83.2-9 05-04 2КСО 4.42-1.2		
				СБОРОЧНЫЕ ЕДИНИЦЫ		
А4	1		1.020-1/83.2-10 05-04	КАРКАС ПР. КП-88	1	
				МАТЕРИАЛЫ		
	2			БЕТОН ТЯЖЕЛЫЙ М400		1.36М3

ВЗАМ. ИНВ.№
ПОДПИСЬ И ДАТА
ИНВ.№ ПОДЛ

НАЧОТД	ВОЛЫНСКИЙ	
Н.КОНТР	ДРИГОРЕВ	
ГЛ.КОНСТР	ШАЦ	
ГИП	НИКОНОВА	
РАЗРАБ	ЛАКЕЕВА	
ПРОВЕРИЛ	КОЛДАШЕВА	
ИСПОЛНИЛ	БОГДАНОВА	

1.020-1/83.2-9 05

КОЛОННА 2КС

СТАДИЯ	ЛИСТ	ЛИСТОВ
Р	I	2

ЦНИИЭП торгово-бытовых зданий и туристских комплексов

19839 26

ФОРМАТ А4

ФОРМАТ	ЗОНА	ПОЗ.	ОБОЗНАЧЕНИЕ	НАИМЕНОВАНИЕ	КОЛ	ПРИМЕЧАНИЕ
				1.020-1/83.2-9 05-05 2КС0 4.42-2.2 СБОРОЧНЫЕ ЕДИНИЦЫ		
А4	1		1.020-1/83.2-10 05-05	КАРКАС ПР. КП-89 МАТЕРИАЛЫ	1	
	2			БЕТОН ТЯЖЕЛЫЙ М400		1.36М3
				1.020-1/83.2-9 05-06 2КС 4.42-2 СБОРОЧНЫЕ ЕДИНИЦЫ		
А4	1		1.020-1/83.2-10 05-06	КАРКАС ПР. КП-90 МАТЕРИАЛЫ	1	
	2			БЕТОН ТЯЖЕЛЫЙ М400		1.34М3
				1.020-1/83.2-9 05-07 2КСД 4.42-2.3 СБОРОЧНЫЕ ЕДИНИЦЫ		
А4	1		1.020-1/83.2-10 05-07	КАРКАС ПР. КП-91 МАТЕРИАЛЫ	1	
	2			БЕТОН ТЯЖЕЛЫЙ М500		1.38М3
				1.020-1/83.2-9 05-08 2КС0 4.42-2.3 СБОРОЧНЫЕ ЕДИНИЦЫ		
А4	1		1.020-1/83.2-10 05-05	КАРКАС ПР. КП-89 МАТЕРИАЛЫ	1	
	2			БЕТОН ТЯЖЕЛЫЙ М500		1.36М3
				1.020-1/83.2-9 05-09 2КС 4.42-3 СБОРОЧНЫЕ ЕДИНИЦЫ		
А4	1		1.020-1/83.2-10 05-06	КАРКАС ПР. КП-90 МАТЕРИАЛЫ	1	
	2			БЕТОН ТЯЖЕЛЫЙ М500		1.34М3
				1.020-1/83.2-9 05-10 2КСД 4.42-2.4 СБОРОЧНЫЕ ЕДИНИЦЫ		
А4	1		1.020-1/83.2-10 05-08	КАРКАС ПР. КП-92 МАТЕРИАЛЫ	1	
	2			БЕТОН ТЯЖЕЛЫЙ М500		1.38М3
				1.020-1/83.2-9 05-11 2КС0 4.42-2.4 СБОРОЧНЫЕ ЕДИНИЦЫ		
А4	1		1.020-1/83.2-10 05-09	КАРКАС ПР. КП-93 МАТЕРИАЛЫ	1	
	2			БЕТОН ТЯЖЕЛЫЙ М500		1.36М3

ТПП КОРТ Киев ЗНИИЭП

1.020-1/83.2-9 05

ЛИСТ 2

ФОРМАТ А4

ФОРМАТ	ЗОНА	ПОЗ	ОБОЗНАЧЕНИЕ	НАИМЕНОВАНИЕ	КОЛ	ПРИМЕЧАНИЕ

ЭПВЦ Киев ЗНИИЭП ОПЕРАТОР ТПП КОРТ

ВЗАМ.ИНВ.№ ПОДПИСЬ И ДАТА ИНВ.№ПОДЛ

ЛИСТ

ФОРМАТ А4

ЭПВЦ КиевЗНИИЭП | ОПЕРАТОР ТПП КОРТ | ЛИХВАРЬ

РИС. 1

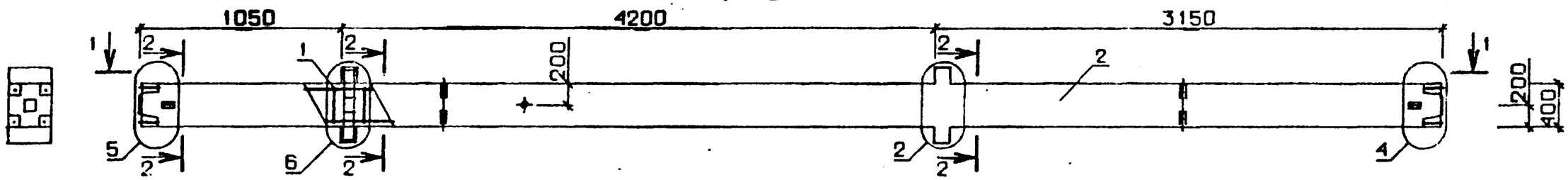

РИС. 2

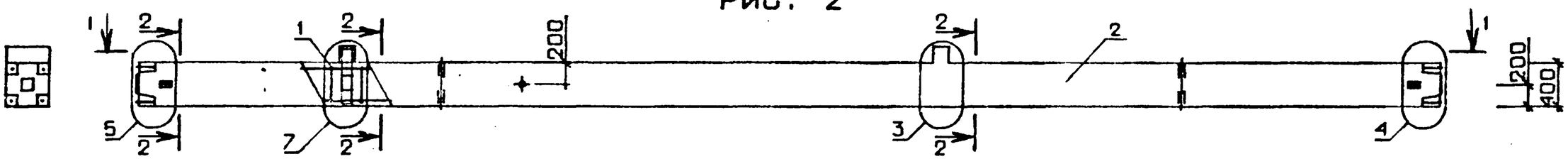

РИС. 3

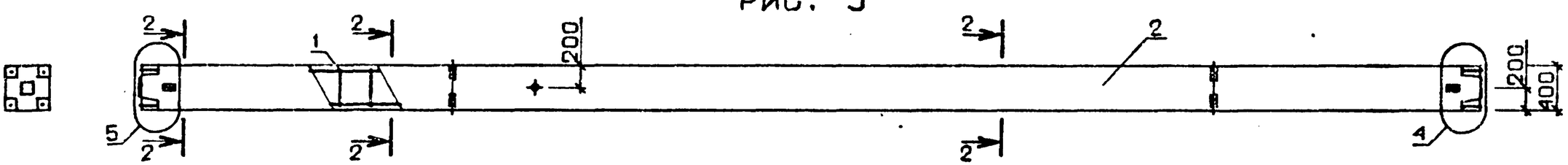

1 - 1

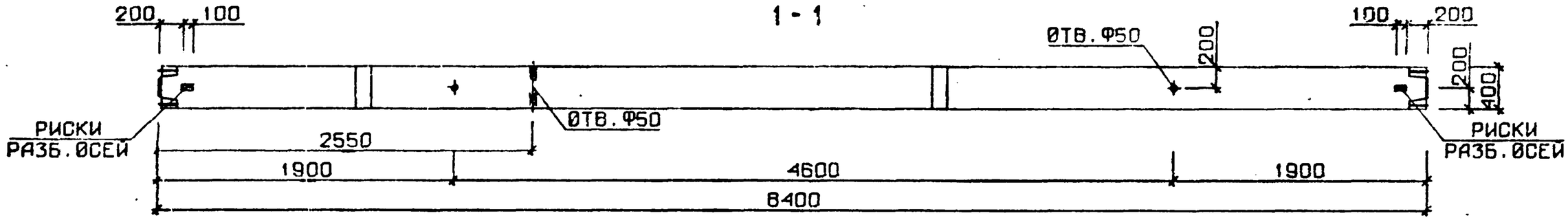

N УЗЛА	N ДОКУМЕНТА
2	1.020-1/83.2-9 ООУ Л1
3	Л2
4	Л2
5	Л2
6	Л3
7	Л3
10	Л4

2-2

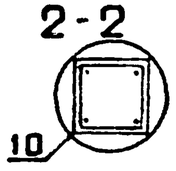

НАЧ. ОТД.	ВОЛЫНСКИЙ	
Н.КОНТР.	ПРИГОРЕВ	
ГЛ.КОНСТР.	ШАЦ	
ГИП	КОЛДАШЕВА	
РАЗРАБ.	СЛИВИНА	
ПРОВЕРИЛ	НИКОНОРОВА	
ИСПОЛНИЛ	ЛАКЕЕВА	

1.020-1/83.2-9 05 СБ

КОЛОННА 2КС

СТАДИЯ	МАССА	МАСШТАБ
Р	СМ ТАБЛ	
ЛИСТ 1	ЛИСТОВ 2	

ЦНИИЭП торгово-бытовых зданий и туристских комплексов

ВЗАМ. ИНВ № | ПОДПИСЬ И ДАТА | ИНВ №ПОДЛ.

19839 28

ФОРМАТ А3

ОБОЗНАЧЕНИЕ	МАРКА	РИС	МАССА, т
I.020-I/83.2-9 05	2КСД 4.42-I.I	I	3,45
-0I	2КСО 4.42-I.I	2	3,40
-02	2КС 4.42-I	3	3,35
-03	2КСД 4.42-I.2	I	3,45
-04	2КСО 4.42-I.2	2	3,40
-05	2КСО 4.42-2.2	2	3,40
-06	2КС 4.42-2	3	3,35
-07	2КСД 4.42-2.3	I	3,45
-08	2КСО 4.42-2.3	2	3,40
-09	2КС 4.42-3	3	3,35
-I0	2КСД 4.42-2.4	I	3,45
-II	2КСО 4.42-2.4	2	3,40

ФОРМАТ	ЗОНА	ПОЗ	ОБОЗНАЧЕНИЕ	НАИМЕНОВАНИЕ	КОЛ.	ПРИМЕЧАНИЕ
				ДОКУМЕНТАЦИЯ		
А3			1.020-1/83.2-9 06СВ	СБОРОЧНЫЙ ЧЕРТЕЖ		
А3			1.020-1/83.2-9 00ВС	ВЫБОРКА СТАЛИ		
А3			1.020-1/83.2-9 00У	УЗЛЫ ОПАЛУБОЧНЫЕ		
А3			1.020-1/83.2-9 00ТО	ТЕХНИЧЕСКОЕ ОПИСАНИЕ		
			ПЕРВОНАЧАЛЬНЫЕ ДАННЫЕ	ДЛЯ ИСПОЛНЕНИЙ:		
				1.020-1/83.2-9 06 1КНО 4.42-1.1 СБОРОЧНЫЕ ЕДИНИЦЫ		
А4	1		1.020-1/83.2-10 06	КАРКАС ПР. КП-94	1	
				МАТЕРИАЛЫ		
	2			БЕТОН ТЯЖЕЛЫЙ М300		0.96М3
				1.020-1/83.2-9 06-01 1КНО 4.42-2.1 СБОРОЧНЫЕ ЕДИНИЦЫ		
А4	1		1.020-1/83.2-10 06-01	КАРКАС ПР. КП-95	1	
				МАТЕРИАЛЫ		
	2			БЕТОН ТЯЖЕЛЫЙ М300		0.96М3
				1.020-1/83.2-9 06-02 1КН 4.42-1 СБОРОЧНЫЕ ЕДИНИЦЫ		
А4	1		1.020-1/83.2-10 06-02	КАРКАС ПР. КП-96	1	
				МАТЕРИАЛЫ		
	2			БЕТОН ТЯЖЕЛЫЙ М300		0.95М3
				1.020-1/83.2-9 06-03 1КНД 4.42-1.2 СБОРОЧНЫЕ ЕДИНИЦЫ		
А4	1		1.020-1/83.2-10 06-03	КАРКАС ПР. КП-97	1	
				МАТЕРИАЛЫ		
	2			БЕТОН ТЯЖЕЛЫЙ М400		0.97М3
				1.020-1/83.2-9 06-04 1КНО 4.42-1.2 СБОРОЧНЫЕ ЕДИНИЦЫ		
А4	1		1.020-1/83.2-10 06-04	КАРКАС ПР. КП-98	1	
				МАТЕРИАЛЫ		
	2			БЕТОН ТЯЖЕЛЫЙ М400		0.96М3

САВЧЕНКО
ОПЕРАТОР ТЛП КОРТ
ЭПВЦ КиевЗНИИЭП

ВЗАМ. ИНВ.№
ПОДПИСЬ И ДАТА
ИНВ.№ ПОДЛ

НАЧ.ОТД	ВОЛЫНСКИЙ	
Н.КОНТР	ПРИГОРЕВ	
ГЛ.КОНСТР	ШАЦ	
ГИП	НИКОНОРОВА	
РАЗРАБ	ЛАКЕЕВА	
ПРОВЕРИЛ	КОЛДАШЕВА	
ИСПОЛНИЛ	БОГДАНОВА	

1.020-1/83.2-9 06

КОЛОННА IКН

СТАДИЯ	ЛИСТ	ЛИСТОВ
Р	I	I0

ЦНИИЭП торгово-бытовых зданий и туристских комплексов

САВЧЕНКО

ОПЕРАТОР ТЛП КОРТ

ЭПВЦ Киев ЗНИИЭП

ФОРМАТ	ЗОНА	ПОЗ	ОБОЗНАЧЕНИЕ	НАИМЕНОВАНИЕ	КОЛ	ПРИМЕЧАНИЕ
				1.020-1/83.2-9 06-05 1КНД 4.42-2.2 СБОРОЧНЫЕ ЕДИНИЦЫ		
А4	1		1.020-1/83.2-10 06-05	КАРКАС ПР. КП-99 МАТЕРИАЛЫ	1	
	2			БЕТОН ТЯЖЕЛЫЙ М400		0.97М3
				1.020-1/83.2-9 06-06 1КНО 4.42-2.2 СБОРОЧНЫЕ ЕДИНИЦЫ		
А4	1		1.020-1/83.2-10 06-06	КАРКАС ПР. КП-100 МАТЕРИАЛЫ	1	
	2			БЕТОН ТЯЖЕЛЫЙ М400		0.96М3
				1.020-1/83.2-9 06-07 1КН 4.42-2 СБОРОЧНЫЕ ЕДИНИЦЫ		
А4	1		1.020-1/83.2-10 06-07	КАРКАС ПР. КП-101 МАТЕРИАЛЫ	1	
	2			БЕТОН ТЯЖЕЛЫЙ М400		0.95М3
				1.020-1/83.2-9 06-08 1КНД 4.42-1.3 СБОРОЧНЫЕ ЕДИНИЦЫ		
А4	1		1.020-1/83.2-10 06-03	КАРКАС ПР. КП-97 МАТЕРИАЛЫ	1	
	2			БЕТОН ТЯЖЕЛЫЙ М500		0.97М3
				1.020-1/83.2-9 06-09 1КНО 4.42-1.3 СБОРОЧНЫЕ ЕДИНИЦЫ		
А4	1		1.020-1/83.2-10 06-04	КАРКАС ПР. КП-98 МАТЕРИАЛЫ	1	
	2			БЕТОН ТЯЖЕЛЫЙ М500		0.96М3
				1.020-1/83.2-9 06-10 1КНД 4.42-2.3 СБОРОЧНЫЕ ЕДИНИЦЫ		
А4	1		1.020-1/83.2-10 06-05	КАРКАС ПР. КП-99 МАТЕРИАЛЫ	1	
	2			БЕТОН ТЯЖЕЛЫЙ М500		0.97М3
				1.020-1/83.2-9 06-11 1КНО 4.42-2.3 СБОРОЧНЫЕ ЕДИНИЦЫ		
А4	1		1.020-1/83.2-10 06-06	КАРКАС ПР. КП-100 МАТЕРИАЛЫ	1	
	2			БЕТОН ТЯЖЕЛЫЙ М500		0.96М3

ВЗАМ.ИНВ.№ | ПОДПИСЬ И ДАТА | ИНВ.№ПОДЛ

САВЧЕНКО

ОПЕРАТОР ТЛП КОРТ

ЭПВЦ Киев ЗНИИЭП

ФОРМАТ	ЗОНА	ПОЗ	ОБОЗНАЧЕНИЕ	НАИМЕНОВАНИЕ	КОЛ	ПРИМЕЧАНИЕ
				1.020-1/83.2-9 06-12 1КН 4.42-3 СБОРОЧНЫЕ ЕДИНИЦЫ		
А4	1		1.020-1/83.2-10 06-07	КАРКАС ПР. КП-101 МАТЕРИАЛЫ	1	
	2			БЕТОН ТЯЖЕЛЫЙ М500		0.95М3
				1.020-1/83.2-9 06-13 1КНД 4.42-3.2 СБОРОЧНЫЕ ЕДИНИЦЫ		
А4	1		1.020-1/83.2-10 06-08	КАРКАС ПР. КП-102 МАТЕРИАЛЫ	1	
	2			БЕТОН ТЯЖЕЛЫЙ М400		0.97М3
				1.020-1/83.2-9 06-14 1КНО 4.42-3.2 СБОРОЧНЫЕ ЕДИНИЦЫ		
А4	1		1.020-1/83.2-10 06-09	КАРКАС ПР. КП-103 МАТЕРИАЛЫ	1	
	2			БЕТОН ТЯЖЕЛЫЙ М400		0.96М3
				1.020-1/83.2-9 06-15 1КНД 4.42-4.2 СБОРОЧНЫЕ ЕДИНИЦЫ		
А4	1		1.020-1/83.2-10 06-10	КАРКАС ПР. КП-104 МАТЕРИАЛЫ	1	
	2			БЕТОН ТЯЖЕЛЫЙ М400		0.97М3
				1.020-1/83.2-9 06-16 1КНО 4.42-4.2 СБОРОЧНЫЕ ЕДИНИЦЫ		
А4	1		1.020-1/83.2-10 06-11	КАРКАС ПР. КП-105 МАТЕРИАЛЫ	1	
	2			БЕТОН ТЯЖЕЛЫЙ М400		0.96М3
				1.020-1/83.2-9 06-17 1КНД 4.42-3.3 СБОРОЧНЫЕ ЕДИНИЦЫ		
А4	1		1.020-1/83.2-10 06-08	КАРКАС ПР. КП-102 МАТЕРИАЛЫ	1	
	2			БЕТОН ТЯЖЕЛЫЙ М500		0.97М3
				1.020-1/83.2-9 06-18 1КНО 4.42-3.3 СБОРОЧНЫЕ ЕДИНИЦЫ		
А4	1		1.020-1/83.2-10 06-09	КАРКАС ПР. КП-103 МАТЕРИАЛЫ	1	
	2			БЕТОН ТЯЖЕЛЫЙ М500		0.96М3

ВЗАМ.ИНВ.№ | ПОДПИСЬ И ДАТА | ИНВ.№ПОДЛ

ФОРМАТ	ЗОНА	ПОЗ	ОБОЗНАЧЕНИЕ	НАИМЕНОВАНИЕ	КОЛ	ПРИМЕЧАНИЕ
				1.020-1/83.2-9 06-19 1КНД 4.42-4.3 СБОРОЧНЫЕ ЕДИНИЦЫ		
А4		1	1.020-1/83.2-10 06-10	КАРКАС ПР. КП-104 МАТЕРИАЛЫ	1	
		2		БЕТОН ТЯЖЕЛЫЙ М500		0.97М3
				1.020-1/83.2-9 06-20 1КНО 4.42-4.3 СБОРОЧНЫЕ ЕДИНИЦЫ		
А4		1	1.020-1/83.2-10 06-11	КАРКАС ПР. КП-105 МАТЕРИАЛЫ	1	
		2		БЕТОН ТЯЖЕЛЫЙ М500		0.96М3
				1.020-1/83.2-9 06-21 1КНД 4.42-1.4 СБОРОЧНЫЕ ЕДИНИЦЫ		
А4		1	1.020-1/83.2-10 06-12	КАРКАС ПР. КП-106 МАТЕРИАЛЫ	1	
		2		БЕТОН ТЯЖЕЛЫЙ М500		0.97М3
				1.020-1/83.2-9 06-22 1КНО 4.42-1.4 СБОРОЧНЫЕ ЕДИНИЦЫ		
А4		1	1.020-1/83.2-10 06-13	КАРКАС ПР. КП-107 МАТЕРИАЛЫ	1	
		2		БЕТОН ТЯЖЕЛЫЙ М500		0.96М3
				1.020-1/83.2-9 06-23 1КНД 4.42-2.4 СБОРОЧНЫЕ ЕДИНИЦЫ		
А4		1	1.020-1/83.2-10 06-14	КАРКАС ПР. КП-108 МАТЕРИАЛЫ	1	
		2		БЕТОН ТЯЖЕЛЫЙ М500		0.97М3
				1.020-1/83.2-9 06-24 1КНО 4.42-2.4 СБОРОЧНЫЕ ЕДИНИЦЫ		
А4		1	1.020-1/83.2-10 06-15	КАРКАС ПР. КП-109 МАТЕРИАЛЫ	1	
		2		БЕТОН ТЯЖЕЛЫЙ М500		0.96М3
				1.020-1/83.2-9 06-25 1КН 4.42-4 СБОРОЧНЫЕ ЕДИНИЦЫ		
А4		1	1.020-1/83.2-10 06-16	КАРКАС ПР. КП-110 МАТЕРИАЛЫ	1	
		2		БЕТОН ТЯЖЕЛЫЙ М500		0.95М3

ЭПВЦ Киев ЗНИИЭП | ТЛП КОРТ | САВЧЕНКО

ФОРМАТ	ЗОНА	ПОЗ	ОБОЗНАЧЕНИЕ	НАИМЕНОВАНИЕ	КОЛ	ПРИМЕЧАНИЕ
				1.020-1/83.2-9 06-26 1КНД 4.42-3.4 СБОРОЧНЫЕ ЕДИНИЦЫ		
А4		1	1.020-1/83.2-10 06-17	КАРКАС ПР. КП-111 МАТЕРИАЛЫ	1	
		2		БЕТОН ТЯЖЕЛЫЙ М500		0.97М3
				1.020-1/83.2-9 06-27 1КНО 4.42-3.4 СБОРОЧНЫЕ ЕДИНИЦЫ		
А4		1	1.020-1/83.2-10 06-18	КАРКАС ПР. КП-112 МАТЕРИАЛЫ	1	
		2		БЕТОН ТЯЖЕЛЫЙ М500		0.96М3
				1.020-1/83.2-9 06-28 1КНД 4.42-4.4 СБОРОЧНЫЕ ЕДИНИЦЫ		
А4		1	1.020-1/83.2-10 06-19	КАРКАС ПР. КП-113 МАТЕРИАЛЫ	1	
		2		БЕТОН ТЯЖЕЛЫЙ М500		0.97М3
				1.020-1/83.2-9 06-29 1КНО 4.42-4.4 СБОРОЧНЫЕ ЕДИНИЦЫ		
А4		1	1.020-1/83.2-10 06-20	КАРКАС ПР. КП-114 МАТЕРИАЛЫ	1	
		2		БЕТОН ТЯЖЕЛЫЙ М500		0.96М3
				1.020-1/83.2-9 06-30 1КНД 4.42-1.5 СБОРОЧНЫЕ ЕДИНИЦЫ		
А4		1	1.020-1/83.2-10 06-21	КАРКАС ПР. КП-115 МАТЕРИАЛЫ	1	
		2		БЕТОН ТЯЖЕЛЫЙ М400		0.97М3
				1.020-1/83.2-9 06-31 1КНО 4.42-1.5 СБОРОЧНЫЕ ЕДИНИЦЫ		
А4		1	1.020-1/83.2-10 06-22	КАРКАС ПР. КП-116 МАТЕРИАЛЫ	1	
		2		БЕТОН ТЯЖЕЛЫЙ М400		0.96М3
				1.020-1/83.2-9 06-32 1КНД 4.42-2.5 СБОРОЧНЫЕ ЕДИНИЦЫ		
А4		1	1.020-1/83.2-10 06-23	КАРКАС ПР. КП-117 МАТЕРИАЛЫ	1	
		2		БЕТОН ТЯЖЕЛЫЙ М400		0.97М3

ЭПВЦ Киев ЗНИИЭП | ТЛП КОРТ | ОПЕРАТОР | САВЧЕНКО

ВЗАМ.ИНВ.№ | ПОДПИСЬ И ДАТА | ИНВ.№ПОДЛ

САВЧЕНКО

ОПЕРАТОР ТЛП КОРТ

ЭПВЦ Киев ЗНИИЭП

ФОРМАТ	ЗОНА	ПОЗ	ОБОЗНАЧЕНИЕ	НАИМЕНОВАНИЕ	КОЛ	ПРИМЕЧАНИЕ
				1.020-1/83.2-9 06-33 1КНО 4.42-2.5 СБОРОЧНЫЕ ЕДИНИЦЫ		
А4		1	1.020-1/83.2-10 06-24	КАРКАС ПР. КП-II8 МАТЕРИАЛЫ	1	
		2		БЕТОН ТЯЖЕЛЫЙ М400		0.96М3
				1.020-1/83.2-9 06-34 1КН 4.42-5 СБОРОЧНЫЕ ЕДИНИЦЫ		
А4		1	1.020-1/83.2-10 06-25	КАРКАС ПР. КП-II9 МАТЕРИАЛЫ	1	
		2		БЕТОН ТЯЖЕЛЫЙ М400		0.95М3
				1.020-1/83.2-9 06-35 1КНД 4.42-1.6 СБОРОЧНЫЕ ЕДИНИЦЫ		
А4		1	1.020-1/83.2-10 06-21	КАРКАС ПР. КП-II5 МАТЕРИАЛЫ	1	
		2		БЕТОН ТЯЖЕЛЫЙ М500		0.97М3
				1.020-1/83.2-9 06-36 1КНО 4.42-1.6 СБОРОЧНЫЕ ЕДИНИЦЫ		
А4		1	1.020-1/83.2-10 06-22	КАРКАС ПР. КП-II6 МАТЕРИАЛЫ	1	
		2		БЕТОН ТЯЖЕЛЫЙ М500		0.96М3
				1.020-1/83.2-9 06-37 1КНД 4.42-2.6 СБОРОЧНЫЕ ЕДИНИЦЫ		
А4		1	1.020-1/83.2-10 06-23	КАРКАС ПР. КП-II7 МАТЕРИАЛЫ	1	
		2		БЕТОН ТЯЖЕЛЫЙ М500		0.97М3
				1.020-1/83.2-9 06-38 1КНО 4.42-2.6 СБОРОЧНЫЕ ЕДИНИЦЫ		
А4		1	1.020-1/83.2-10 06-24	КАРКАС ПР. КП-II8 МАТЕРИАЛЫ	1	
		2		БЕТОН ТЯЖЕЛЫЙ М500		0.96М3
				1.020-1/83.2-9 06-39 1КН 4.42-6 СБОРОЧНЫЕ ЕДИНИЦЫ		
А4		1	1.020-1/83.2-10 06-25	КАРКАС ПР. КП-II9 МАТЕРИАЛЫ	1	
		2		БЕТОН ТЯЖЕЛЫЙ М500		0.95М3

ВЗАМ.ИНВ.№ | ПОДПИСЬ И ДАТА | ИНВ.№ПОДЛ

САВЧЕНКО

ОПЕРАТОР ТЛП КОРТ

ЭПВЦ Киев ЗНИИЭП

ФОРМАТ	ЗОНА	ПОЗ	ОБОЗНАЧЕНИЕ	НАИМЕНОВАНИЕ	КОЛ	ПРИМЕЧАНИЕ
				1.020-1/83.2-9 06-40 1КНД-4.42-3.5 СБОРОЧНЫЕ ЕДИНИЦЫ		
А4		1	1.020-1/83.2-10 06-26	КАРКАС ПР. КП-I20 МАТЕРИАЛЫ	1	
		2		БЕТОН ТЯЖЕЛЫЙ М400		0.97М3
				1.020-1/83.2-9 06-41 1КНО 4.42-3.5 СБОРОЧНЫЕ ЕДИНИЦЫ		
А4		1	1.020-1/83.2-10 06-27	КАРКАС ПР. КП-I2I МАТЕРИАЛЫ	1	
		2		БЕТОН ТЯЖЕЛЫЙ М400		0.96М3
				1.020-1/83.2-9 06-42 1КНД 4.42-4.5 СБОРОЧНЫЕ ЕДИНИЦЫ		
А4		1	1.020-1/83.2-10 06-28	КАРКАС ПР. КП-I22 МАТЕРИАЛЫ	1	
		2		БЕТОН ТЯЖЕЛЫЙ М400		0.97М3
				1.020-1/83.2-9 06-43 1КНО 4.42-4.5 СБОРОЧНЫЕ ЕДИНИЦЫ		
А4		1	1.020-1/83.2-10 06-29	КАРКАС ПР. КП-I23 МАТЕРИАЛЫ	1	
		2		БЕТОН ТЯЖЕЛЫЙ М400		0.96М3
				1.020-1/83.2-9 06-44 1КНД 4.42-3.6 СБОРОЧНЫЕ ЕДИНИЦЫ		
А4		1	1.020-1/83.2-10 06-26	КАРКАС ПР. КП-I20 МАТЕРИАЛЫ	1	
		2		БЕТОН ТЯЖЕЛЫЙ М500		0.97М3
				1.020-1/83.2-9 06-45 1КНО 4.42-3.6 СБОРОЧНЫЕ ЕДИНИЦЫ		
А4		1	1.020-1/83.2-10 06-27	КАРКАС ПР. КП-I2I МАТЕРИАЛЫ	1	
		2		БЕТОН ТЯЖЕЛЫЙ М500		0.96М3
				1.020-1/83.2-9 06-46 1КНД 4.42-4.6 СБОРОЧНЫЕ ЕДИНИЦЫ		
А4		1	1.020-1/83.2-10 06-28	КАРКАС ПР. КП-I22 МАТЕРИАЛЫ	1	
		2		БЕТОН ТЯЖЕЛЫЙ М500		0.97М3

ВЗАМ.ИНВ.№ | ПОДПИСЬ И ДАТА | ИНВ.№ПОДЛ

ФОРМАТ	ЗОНА	ПОЗ	ОБОЗНАЧЕНИЕ	НАИМЕНОВАНИЕ	КОЛ	ПРИМЕЧАНИЕ
				1.020-1/83.2-9 06-47 1КНО 4.42-4.6 СБОРОЧНЫЕ ЕДИНИЦЫ		
А4	1		1.020-1/83.2-10 06-29	КАРКАС ПР. КП-I23 МАТЕРИАЛЫ	1	
	2			БЕТОН ТЯЖЕЛЫЙ М500		0.96М3
				1.020-1/83.2-9 06-48 1КНД 4.42-2.8 СБОРОЧНЫЕ ЕДИНИЦЫ		
А4	1		1.020-1/83.2-10 07	КАРКАС ПР. КП-I24 МАТЕРИАЛЫ	1	
	2			БЕТОН ТЯЖЕЛЫЙ М500		0.97М3
				1.020-1/83.2-9 06-49 1КНО 4.42-2.8 СБОРОЧНЫЕ ЕДИНИЦЫ		
А4	1		1.020-1/83.2-10 07-01	КАРКАС ПР. КП-I25 МАТЕРИАЛЫ	1	
	2			БЕТОН ТЯЖЕЛЫЙ М500		0.96М3
				1.020-1/83.2-9 06-50 1КНД 4.42-1.9 СБОРОЧНЫЕ ЕДИНИЦЫ		
А4	1		1.020-1/83.2-10 07-02	КАРКАС ПР. КП-I26 МАТЕРИАЛЫ	1	
	2			БЕТОН ТЯЖЕЛЫЙ М500		0.97М3
				1.020-1/83.2-9 06-51 1КНС 4.42-1.9 СБОРОЧНЫЕ ЕДИНИЦЫ		
А4	1		1.020-1/83.2-10 07-03	КАРКАС ПР. КП-I27 МАТЕРИАЛЫ	1	
	2			БЕТОН ТЯЖЕЛЫЙ М500		0.96М3
				1.020-1/83.2-9 06-52 1КНД 4.42-2.9 СБОРОЧНЫЕ ЕДИНИЦЫ		
А4	1		1.020-1/83.2-10 07-04	КАРКАС ПР. КП-I28 МАТЕРИАЛЫ	1	
	2			БЕТОН ТЯЖЕЛЫЙ М500		0.97М3
				1.020-1/83.2-9 06-53 1КНО 4.42-2.9 СБОРОЧНЫЕ ЕДИНИЦЫ		
А4	1		1.020-1/83.2-10 07-05	КАРКАС ПР. КП-I29 МАТЕРИАЛЫ	1	
	2			БЕТОН ТЯЖЕЛЫЙ М500		0.96М3

САВЧЕНКО
ОПЕРАТОР ТПП КОРТ
ЭПВЦ Киев ЗНИИЭП

ФОРМАТ	ЗОНА	ПОЗ	ОБОЗНАЧЕНИЕ	НАИМЕНОВАНИЕ	КОЛ	ПРИМЕЧАНИЕ
				1.020-1/83.2-9 06-54 1КН 4.42-9 СБОРОЧНЫЕ ЕДИНИЦЫ		
А4	1		1.020-1/83.2-10 07-06	КАРКАС ПР. КП-I30 МАТЕРИАЛЫ	1	
	2			БЕТОН ТЯЖЕЛЫЙ М500		0.95М3
				1.020-1/83.2-9 06-55 1КНД 4.42-3.7 СБОРОЧНЫЕ ЕДИНИЦЫ		
А4	1		1.020-1/83.2-10 07-07	КАРКАС ПР. КП-I31 МАТЕРИАЛЫ	1	
	2			БЕТОН ТЯЖЕЛЫЙ М500		0.97М3
				1.020-1/83.2-9 06-56 1КНО 4.42-3.7 СБОРОЧНЫЕ ЕДИНИЦЫ		
А4	1		1.020-1/83.2-10 07-08	КАРКАС ПР. КП-I32 МАТЕРИАЛЫ	1	
	2			БЕТОН ТЯЖЕЛЫЙ М500		0.96М3
				1.020-1/83.2-9 06-57 1КНД 4.42-4.7 СБОРОЧНЫЕ ЕДИНИЦЫ		
А4	1		1.020-1/83.2-10 07-09	КАРКАС ПР. КП-I33 МАТЕРИАЛЫ	1	
	2			БЕТОН ТЯЖЕЛЫЙ М500		0.97М3
				1.020-1/83.2-9 06-58 1КНО 4.42-4.7 СБОРОЧНЫЕ ЕДИНИЦЫ		
А4	1		1.020-1/83.2-10 07-10	КАРКАС ПР. КП-I34 МАТЕРИАЛЫ	1	
	2			БЕТОН ТЯЖЕЛЫЙ М500		0.96М3
				1.020-1/83.2-9 06-59 1КНД 4.42-4.8 СБОРОЧНЫЕ ЕДИНИЦЫ		
А4	1		1.020-1/83.2-10 07-11	КАРКАС ПР. КП-I35 МАТЕРИАЛЫ	1	
	2			БЕТОН ТЯЖЕЛЫЙ М500		0.97М3
				1.020-1/83.2-9 06-60 1КНО 4.42-4.8 СБОРОЧНЫЕ ЕДИНИЦЫ		
А4	1		1.020-1/83.2-10 07-12	КАРКАС ПР. КП-I36 МАТЕРИАЛЫ	1	
	2			БЕТОН ТЯЖЕЛЫЙ М500		0.96М3

ВЗАМ.ИНВ.№
ПОДПИСЬ И ДАТА
ИНВ.N ПОДЛ.

ФОРМАТ	ЗОНА	ПОЗ.	ОБОЗНАЧЕНИЕ	НАИМЕНОВАНИЕ	КОЛ	ПРИМЕЧАНИЕ
				1.020-1/83.2-9 06-61 1КНД 4.42-3.9 СБОРОЧНЫЕ ЕДИНИЦЫ		
A4	1		1.020-1/83.2-10 07-13	КАРКАС ПР. КП-137 МАТЕРИАЛЫ	1	
	2			БЕТОН ТЯЖЕЛЫЙ М500		0.97М3
				1.020-1/83.2-9 06-62 1КНО 4.42-3.9 СБОРОЧНЫЕ ЕДИНИЦЫ		
A4	1		1.020-1/83.2-10 07-14	КАРКАС ПР. КП-138 МАТЕРИАЛЫ	1	
	2			БЕТОН ТЯЖЕЛЫЙ М500		0.96М3
				1.020-1/83.2-9 06-63 1КНД 4.42-4.9 СБОРОЧНЫЕ ЕДИНИЦЫ		
A4	1		1.020-1/83.2-10 07-15	КАРКАС ПР. КП-139 МАТЕРИАЛЫ	1	
	2			БЕТОН ТЯЖЕЛЫЙ М500		0.97М3
				1.020-1/83.2-9 06-64 1КНО 4.42-4.9 СБОРОЧНЫЕ ЕДИНИЦЫ		
A4	1		1.020-1/83.2-10 07-16	КАРКАС ПР. КП-140 МАТЕРИАЛЫ	1	
	2			БЕТОН ТЯЖЕЛЫЙ М500		0.96М3

САВЧЕНКО
ОПЕРАТОР ТЛП КОРТ
ЭПВЦ Киев ЗНИИЭП
ВЗАМ.ИНВ.№
ПОДПИСЬ И ДАТА
ИНВ.№ПОДЛ

ФОРМАТ	ЗОНА	ПОЗ	ОБОЗНАЧЕНИЕ	НАИМЕНОВАНИЕ	КОЛ	ПРИМЕЧАНИЕ

ОПЕРАТОР ТЛП КОРТ
ЭПВЦ Киев ЗНИИЭП
ВЗАМ.ИНВ.№
ПОДПИСЬ И ДАТА
ИНВ.№ПОДЛ

N УЗЛА	N ДОКУМЕНТА
2	1.020-1/83.2-9 ООУ Л 1
3	Л 2
5	Л 2
6	Л 3
7	Л 3
8	Л 4
9	Л 4
10	Л 4
12	Л 4

РИС. 1

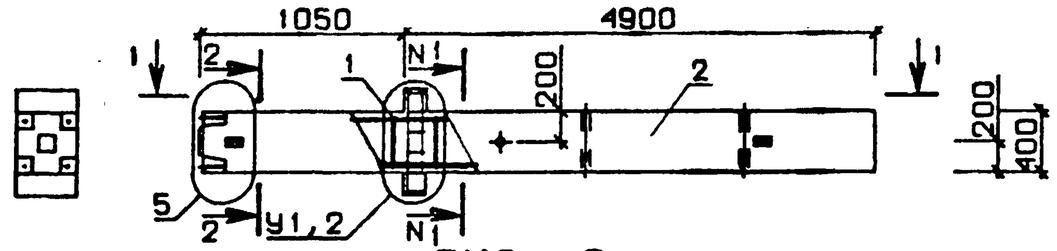

РИС. 2

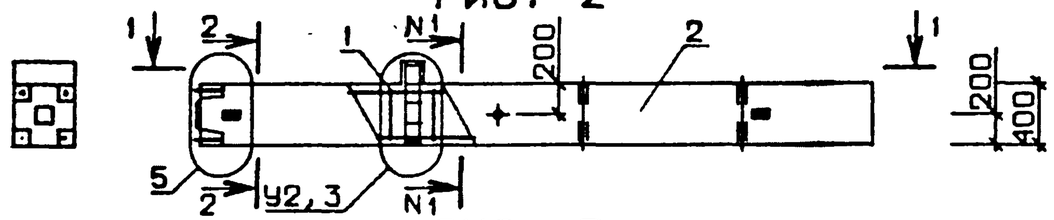

РИС. 3

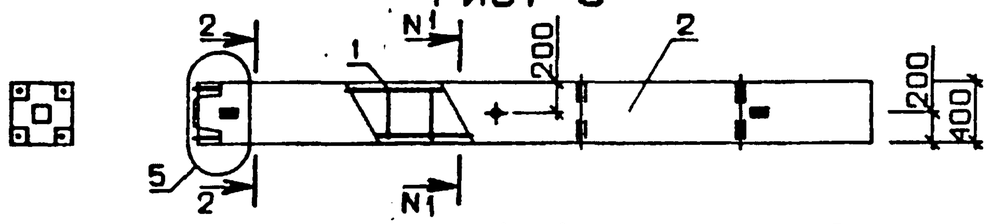

1 - 1

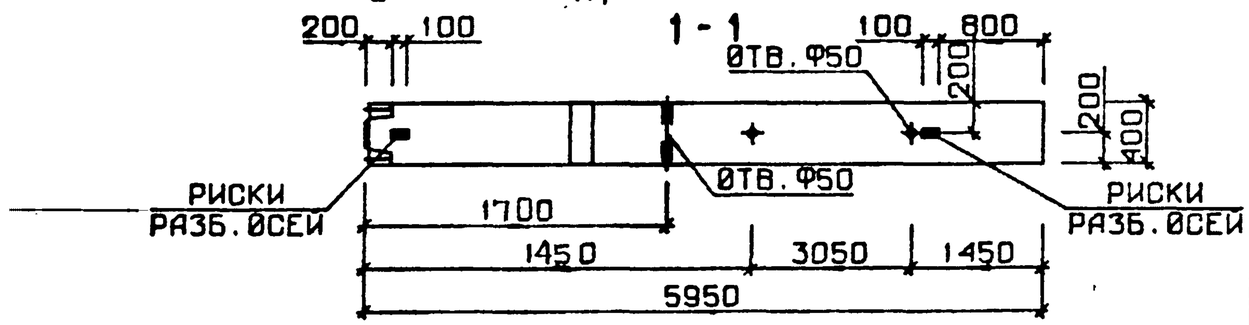

2-2

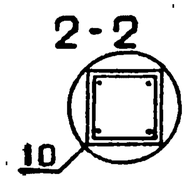

3-3

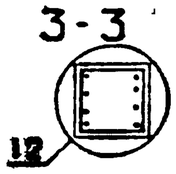

НАЧ ОТД	ВОЛЫНСКИЙ	
Н.КОНТР	ПРИГОРЕВ	
ГЛКОНСТР	ШАЦ	
ГИП	КОЛДАШЕВА	
РАЗРАБ.	СЛИВИНА	
ПРОВЕРИЛ	НИКОНОРОВА	
ИСПОЛНИЛ	ЛАКЕЕВА	

1.020-1/83.2-9 06 СБ

КОЛОННА 1КН

СТАДИЯ	МАССА	МАСШТАБ
Р	СМ ТАБЛ	

ЛИСТ 1 ЛИСТОВ 3

ЦНИИЭП торгово бытовых зданий и туристских комплексов

ТПП КОРТ

КиевЗНИИЭП

19839 35

ФОРМАТ А3

ЛИХВАРЬ

ОПЕРАТОР ТЛП КОРТ

ЭПВЦ КиевЗНИИЭП

ОБОЗНАЧЕНИЕ	МАРКА	РИС	N I-N I	У I	У 2	МАССА, т
I.020-I/83.2-9 06	IKHO 4.42-I.I	2	2-2	-	7	2.40
-0I	IKHO 4.42-2.I	2	2-2	-	7	2.40
-02	IKH 4.42-I	3	2-2	-	-	2.38
-03	IKHД 4.42-I.2	I	2-2	6	-	2.43
-04	IKHO 4.42-I.2	2	2-2	-	7	2.40
-05	IKHД 4.42-2.2	I	2-2	6	-	2.43
-06	IKHO 4.42-2.2	2	2-2	-	7	2.40
-07	IKH 4.42-2	3	2-2	-	-	2.38
-08	IKHД 4.42-I.3	I	2-2	6	-	2.43
-09	IKHO 4.42-I.3	2	2-2	-	7	2.40
-I0	IKHД 4.42-2.3	I	2-2	6	-	2.43
-II	IKHO 4.42-2.3	2	2-2	-	7	2.40
-I2	IKH 4.42-3	3	2-2	-	-	2.38
-I3	IKHД 4.42-3.2	I	2-2	8	-	2.43
-I4	IKHO 4.42-3.2	2	2-2	-	9	2.40
-I5	IKHД 4.42-4.2	I	2-2	8	-	2.43
-I6	IKHO 4.42-4.2	2	2-2	-	9	2.40
-I7	IKHД 4.42-3.3	I	2-2	8	-	2.43
-I8	IKHO 4.42-3.3	2	2-2	-	9	2.40
-I9	IKHД 4.42-4.3	I	2-2	8	-	2.43
-20	IKHO 4.42-4.3	2	2-2	-	9	2.40
-2I	IKHД 4.42-I.4	I	2-2	6	-	2.43
-22	IKHO 4.42-I.4	2	2-2	-	7	2.40
-23	IKHД 4.42-2.4	I	2-2	6	-	2.43
-24	IKHC 4.42-2.4	2	2-2	-	7	2.40
-25	IKH 4.42-4	3	2-2	-	-	2.38
-26	IKHД 4.42-3.4	I	2-2	8	-	2.43
-27	IKHO 4.42-3.4	2	2-2	-	9	2.40
-28	IKHД 4.42-4.4	I	2-2	8	-	2.43
-29	IKHO 4.42-4.4	2	2-2	-	9	2.40
-30	IKHД 4.42-I.5	I	2-2	6	-	2.43
-3I	IKHC 4.42-I.5	2	2-2	-	7	2.40
-32	IKHД 4.42-2.5	I	2-2	6	-	2.43
-33	IKHO 4.42-2.5	2	2-2	-	7	2.40
-34	IKH 4.42-5	3	2-2	-	-	2.38
-35	IKHД 4.42-I.6	I	2-2	6	-	2.43

ВЗАМ ИНВ № | ПОДП И ДАТА | ИНВ № ПОДЛ

ФОРМАТ А4

ЛИХВАРЬ

ОПЕРАТОР ТЛП КОРТ

ЭПВЦ КиевЗНИИЭП

ОБОЗНАЧЕНИЕ	МАРКА	РИС	N I-N I	У I	У 2	МАССА, т
-36	IKHO 4.42-I.6	2	2-2	-	7	2.40
-37	IKHД 4.42-2.6	I	2-2	6	-	2.43
-38	IKHO 4.42-2.6	2	2-2	-	7	2.40
-39	IKH 4.42-6	3	2-2	-	-	2.38
-40	IKHД 4.42-3.5	I	2-2	8	-	2.43
-4I	IKHO 4.42-3.5	2	2-2	-	9	2.40
-42	IKHД 4.42-4.5	I	2-2	8	-	2.43
-43	IKHO 4.42-4.5	2	2-2	-	9	2.40
-44	IKHД 4.42-3.6	I	2-2	8	-	2.43
-45	IKHO 4.42-3.6	2	2-2	-	9	2.40
-46	IKHД 4.42-4.6	I	2-2	8	-	2.43
-47	IKHO 4.42-4.6	2	2-2	-	9	2.40
-48	IKHД 4.42-2.8	I	3-3	6	-	2.43
-49	IKHO 4.42-2.8	2	3-3	-	7	2.40
-50	IKHД 4.42-I.9	I	3-3	6	-	2.43
-5I	IKHO 4.42-I.9	2	3-3	-	7	2.40
-52	IKHД 4.42-2.9	I	3-3	6	-	2.43
-53	IKHO 4.42-2.9	2	3-3	-	7	2.40
-54	IKH 4.42-9	3	3-3	-	-	2.38
-55	IKHД 4.42-3.7	I	3-3	8	-	2.43
-56	IKHO 4.42-3.7	2	3-3	-	9	2.40
-57	IKHД 4.42-4.7	I	3-3	8	-	2.43
-58	IKHO 4.42-4.7	2	3-3	-	9	2.40
-59	IKHД 4.42-4.8	I	3-3	8	-	2.43
-60	IKHO 4.42-4.8	2	3-3	-	9	2.40
-6I	IKHД 4.42-3.9	I	3-3	8	-	2.43
-62	IKHO 4.42-3.9	2	3-3	-	9	2.40
-63	IKHД 4.42-4.9	I	3-3	8	-	2.43
-64	IKHO 4.42-4.9	2	3-3	-	9	2.40

ВЗАМ ИНВ № | ПОДП И ДАТА | ИНВ № ПОДЛ

19839 35

ФОРМАТ А4

ФОРМАТ	ЗОНА	ПОЗ	ОБОЗНАЧЕНИЕ	НАИМЕНОВАНИЕ	КОЛ.	ПРИМЕЧАНИЕ
				ДОКУМЕНТАЦИЯ		
А3			1.020-1/83.2-9 07СБ	СБОРОЧНЫЙ ЧЕРТЕЖ		
А3			1.020-1/83.2-9 00ВС	ВЫБОРКА СТАЛИ		
А3			1.020-1/83.2-9 00У	УЗЛЫ ОПАЛУБОЧНЫЕ		
А3			1.020-1/83.2-9 00ТО	ТЕХНИЧЕСКОЕ ОПИСАНИЕ		
			ПЕРЕМЕННЫЕ ДАННЫЕ	ДЛЯ ИСПОЛНЕНИЙ:		
				1.020-1/83.2-9 07		
				2КНД 4.42-1.1		
				СБОРОЧНЫЕ ЕДИНИЦЫ		
А4	1		1.020-1/83.2-10 08	КАРКАС ПР. КП-141	1	
				МАТЕРИАЛЫ		
	2			БЕТОН ТЯЖЕЛЫЙ М300		1.66М3
				1.020-1/83.2-9 07-01		
				2КНО 4.42-1.1		
				СБОРОЧНЫЕ ЕДИНИЦЫ		
А4	1		1.020-1/83.2-10 08-01	КАРКАС ПР. КП-142	1	
				МАТЕРИАЛЫ		
	2			БЕТОН ТЯЖЕЛЫЙ М300		1.64М3
				1.020-1/83.2-9 07-02		
				2КН 4.42-1		
				СБОРОЧНЫЕ ЕДИНИЦЫ		
А4	1		1.020-1/83.2-10 08-02	КАРКАС ПР. КП-143	1	
				МАТЕРИАЛЫ		
	2			БЕТОН ТЯЖЕЛЫЙ М300		1.62М3
				1.020-1/83.2-9 07-03		
				2КНО 4.42-2.2		
				СБОРОЧНЫЕ ЕДИНИЦЫ		
А4	1		1.020-1/83.2-10 08-03	КАРКАС ПР. КП-144	1	
				МАТЕРИАЛЫ		
	2			БЕТОН ТЯЖЕЛЫЙ М400		1.64М3
				1.020-1/83.2-9 07-04		
				2КН 4.42-2		
				СБОРОЧНЫЕ ЕДИНИЦЫ		
А4	1		1.020-1/83.2-10 08-04	КАРКАС ПР. КП-145	1	
				МАТЕРИАЛЫ		
	2			БЕТОН ТЯЖЕЛЫЙ М400		1.62М3

ТПП КОРТ КиевЗНИИЭП

НАЧ ОТД	ВОЛЫНСКИЙ		1.020-1/83.2-9 07
Н КОНТР	ПРИГОРЕВ		
ГЛ КОНСТР	ШАЦ		
ГИП	НИКОНОРОВА		КОЛОННА 2КН
РАЗРАБ.	ЛАКЕЕВА		
ПРОВЕРИЛ	КОЛДАШЕВА		
ИСПОЛНИЛ	БОГДАНОВА		

СТАДИЯ	ЛИСТ	ЛИСТОВ
Р	1	7

ЦНИИЭП торгово-бытовых зданий и туристских комплексов

ФОРМАТ А4

ФОРМАТ	ЗОНА	ПОЗ.	ОБОЗНАЧЕНИЕ	НАИМЕНОВАНИЕ	КОЛ	ПРИМЕЧАНИЕ
				1.020-1/83 2-9 07-05		
				2КНД 4.42-2.3		
				СБОРОЧНЫЕ ЕДИНИЦЫ		
А4	1		1.020-1/83.2-10 08-05	КАРКАС ПР. КП-146	1	
				МАТЕРИАЛЫ		
	2			БЕТОН ТЯЖЕЛЫЙ М500		1.66М3
				1.020-1/83.2-9 07-06		
				2КНО 4.42-2.3		
				СБОРОЧНЫЕ ЕДИНИЦЫ		
А4	1		1.020-1/83.2-10 08-03	КАРКАС ПР. КП-144	1	
				МАТЕРИАЛЫ		
	2			БЕТОН ТЯЖЕЛЫЙ М500		1.64М3
				1.020-1/83.2-9 07-07		
				2КН 4.42-3		
				СБОРОЧНЫЕ ЕДИНИЦЫ		
А4	1		1.020-1/83.2-10 08-04	КАРКАС ПР. КП-145	1	
				МАТЕРИАЛЫ		
	2			БЕТОН ТЯЖЕЛЫЙ М500		1.62М3
				1.020-1/83.2-9 07-08		
				2КНО 4.42-2.4		
				СБОРОЧНЫЕ ЕДИНИЦЫ		
А4	1		1.020-1/83.2-10 08-06	КАРКАС ПР. КП-147	1	
				МАТЕРИАЛЫ		
	2			БЕТОН ТЯЖЕЛЫЙ М500		1.64М3
				1.020-1/83.2-9 07-09		
				2КН 4.42-4		
				СБОРОЧНЫЕ ЕДИНИЦЫ		
А4	1		1.020-1/83.2-10 08-07	КАРКАС ПР. КП-148	1	
				МАТЕРИАЛЫ		
	2			БЕТОН ТЯЖЕЛЫЙ М500		1.62М3
				1.020-1/83.2-9 07-10		
				2КНД 4.42-2.5		
				СБОРОЧНЫЕ ЕДИНИЦЫ		
А4	1		1.020-1/83.2-10 08-08	КАРКАС ПР. КП-149	1	
				МАТЕРИАЛЫ		
	2			БЕТОН ТЯЖЕЛЫЙ М500		1.66М3
				1.020-1/83.2-9 07-11		
				2КНО 4.42-2.5		
				СБОРОЧНЫЕ ЕДИНИЦЫ		
А4	1		1.020-1/83.2-10 08-09	КАРКАС ПР. КП-150	1	
				МАТЕРИАЛЫ		
	2			БЕТОН ТЯЖЕЛЫЙ М500		1.64М3

САВЧЕНКО

ОПЕРАТОР ТПП КОРТ

ЭПВЦ Киев ЗНИИЭП

ВЗАМ. ИНВ. №

ПОДПИСЬ И ДАТА

ИНВ. № ПОДЛ.

1.020-1/83.2-9 07

ЛИСТ 2

19839 37

ФОРМАТ А4

САВЧЕНКО

ОПЕРАТОР ТЛП КОРТ

ЭПВЦ Киев ЗНИИЭП

ФОРМАТ	ЗОНА	ПОЗ.	ОБОЗНАЧЕНИЕ	НАИМЕНОВАНИЕ	КОЛ	ПРИМЕЧАНИЕ
				1.020-1/83.2-9 07-12 2КНО 4.42-3.2 СБОРОЧНЫЕ ЕДИНИЦЫ		
A4	1		1.020-1/83.2-10 08-10	КАРКАС ПР. КП-151 МАТЕРИАЛЫ	1	
	2			БЕТОН ТЯЖЕЛЫЙ М400		1.64М3
				1.020-1/83.2-9 07-13 2КНО 4.42-4.3 СБОРОЧНЫЕ ЕДИНИЦЫ		
A4	1		1.020-1/83.2-10 08-11	КАРКАС ПР. КП-152 МАТЕРИАЛЫ	1	
	2			БЕТОН ТЯЖЕЛЫЙ М500		1.64М3
				1.020-1/83.2-9 07-14 2КНО 4.42-2.6 СБОРОЧНЫЕ ЕДИНИЦЫ		
A4	1		1.020-1/83.2-10 08-12	КАРКАС ПР. КП-153 МАТЕРИАЛЫ	1	
	2			БЕТОН ТЯЖЕЛЫЙ М500		1.64М3
				1.020-1/83.2-9 07-15 2КН 4.42-6 СБОРОЧНЫЕ ЕДИНИЦЫ		
A4	1		1.020-1/83.2-10 08-13	КАРКАС ПР. КП-154 МАТЕРИАЛЫ	1	
	2			БЕТОН ТЯЖЕЛЫЙ М500		1.62М3
				1.020-1/83.2-9 07-16 2КНО 4.42-2.7 СБОРОЧНЫЕ ЕДИНИЦЫ		
A4	1		1.020-1/83.2-10 09	КАРКАС ПР. КП-155 МАТЕРИАЛЫ	1	
	2			БЕТОН ТЯЖЕЛЫЙ М500		1.64М3
				1.020-1/83.2-9 07-17 2КН 4.42-7 СБОРОЧНЫЕ ЕДИНИЦЫ		
A4	1		1.020-1/83.2-10 09-01	КАРКАС ПР. КП-156 МАТЕРИАЛЫ	1	
	2			БЕТОН ТЯЖЕЛЫЙ М500		1.62М3
				1.020-1/83.2-9 07-18 2КНД 4.42-2.8 СБОРОЧНЫЕ ЕДИНИЦЫ		
A4	1		1.020-1/83.2-10 09-02	КАРКАС ПР. КП-157 МАТЕРИАЛЫ	1	
	2			БЕТОН ТЯЖЕЛЫЙ М500		1.66М3

ВЗАМ.ИНВ.№ | ПОДПИСЬ И ДАТА | ВНПОДЛ

САВЧЕНКО

ОПЕРАТОР ТЛП КОРТ

ЭПВЦ Киев ЗНИИЭП

ФОРМАТ	ЗОНА	ПОЗ.	ОБОЗНАЧЕНИЕ	НАИМЕНОВАНИЕ	КОЛ	ПРИМЕЧАНИЕ
				1.020-1/83 2-9 07-19 2КНО 4.42-2.8 СБОРОЧНЫЕ ЕДИНИЦЫ		
A4	1		1.020-1/83.2-10 09-03	КАРКАС ПР. КП-158 МАТЕРИАЛЫ	1	
	2			БЕТОН ТЯЖЕЛЫЙ М500		1.64М3
				1.020-1/83 2-9 07-20 2КНО 4.42-2.10 СБОРОЧНЫЕ ЕДИНИЦЫ		
A4	1		1.020-1/83.2-10 09-04	КАРКАС ПР. КП-159 МАТЕРИАЛЫ	1	
	2			БЕТОН ТЯЖЕЛЫЙ М500		1.64М3
				1.020-1/83 2-9 07-21 2КН 4.42-10 СБОРОЧНЫЕ ЕДИНИЦЫ		
A4	1		1.020-1/83.2-10 09-05	КАРКАС ПР. КП-160 МАТЕРИАЛЫ	1	
	2			БЕТОН ТЯЖЕЛЫЙ М500		1.62М3
				1.020-1/83 2-9 07-22 2КНД 4.42-2.11 СБОРОЧНЫЕ ЕДИНИЦЫ		
A4	1		1.020-1/83.2-10 09-06	КАРКАС ПР. КП-161 МАТЕРИАЛЫ	1	
	2			БЕТОН ТЯЖЕЛЫЙ М500		1.66М3
				1.020-1/83 2-9 07-23 2КНО 4.42-2.11 СБОРОЧНЫЕ ЕДИНИЦЫ		
A4	1		1.020-1/83.2-10 09-07	КАРКАС ПР. КП-162 МАТЕРИАЛЫ	1	
	2			БЕТОН ТЯЖЕЛЫЙ М500		1.64М3
				1.020-1/83 2-9 07-24 2КНД 4.42-2.12 СБОРОЧНЫЕ ЕДИНИЦЫ		
A4	1		1.020-1/83.2-10 09-08	КАРКАС ПР. КП-163 МАТЕРИАЛЫ	1	
	2			БЕТОН ТЯЖЕЛЫЙ М500		1.66М3
				1.020-1/83 2-9 07-25 2КНО 4.42-2.12 СБОРОЧНЫЕ ЕДИНИЦЫ		
A4	1		1.020-1/83.2-10 09-09	КАРКАС ПР. КП-164 МАТЕРИАЛЫ	1	
	2			БЕТОН ТЯЖЕЛЫЙ М500		1.64М3

ВЗАМ.ИНВ.№ | ПОДПИСЬ И ДАТА | ВНПОДЛ

ФОРМАТ	ЗОНА	ПОЗ	ОБОЗНАЧЕНИЕ	НАИМЕНОВАНИЕ	КОЛ	ПРИМЕЧАНИЕ
				1.020-1/83.2-9 07-26 2КНД 4.42-4.16 СБОРОЧНЫЕ ЕДИНИЦЫ		
А4	1		1.020-1/83.2-10 09-10	КАРКАС ПР. КП-165 МАТЕРИАЛЫ	1	
	2			БЕТОН ТЯЖЕЛЫЙ М500		1.66М3
				1.020-1/83.2-9 07-27 2КНО 4.42-4.16 СБОРОЧНЫЕ ЕДИНИЦЫ		
А4	1		1.020-1/83.2-10 09-11	КАРКАС ПР. КП-166 МАТЕРИАЛЫ	1	
	2			БЕТОН ТЯЖЕЛЫЙ М500		1.64М3
				1.020-1/83.2-9 07-28 2КНД 4.42-3.9 СБОРОЧНЫЕ ЕДИНИЦЫ		
А4	1		1.020-1/83.2-10 10	КАРКАС ПР. КП-167 МАТЕРИАЛЫ	1	
	2			БЕТОН ТЯЖЕЛЫЙ М500		1.66М3
				1.020-1/83.2-9 07-29 2КНО 4.42-3.9 СБОРОЧНЫЕ ЕДИНИЦЫ		
А4	1		1.020-1/83.2-10 10-01	КАРКАС ПР. КП-168 МАТЕРИАЛЫ	1	
	2			БЕТОН ТЯЖЕЛЫЙ М500		1.64М3
				1.020-1/83.2-9 07-30 2КНО 4.42-4.9 СБОРОЧНЫЕ ЕДИНИЦЫ		
А4	1		1.020-1/83.2-10 10-02	КАРКАС ПР. КП-169 МАТЕРИАЛЫ	1	
	2			БЕТОН ТЯЖЕЛЫЙ М500		1.64М3
				1.020-1/83.2-9 07-31 2КН 4.42-9 СБОРОЧНЫЕ ЕДИНИЦЫ		
А4	1		1.020-1/83.2-10 10-03	КАРКАС ПР. КП-170 МАТЕРИАЛЫ	1	
	2			БЕТОН ТЯЖЕЛЫЙ М500		1.62М3
				1.020-1/83.2-9 07-32 2КНД 4.42-4.13 СБОРОЧНЫЕ ЕДИНИЦЫ		
А4	1		1.020-1/83.2-10 10-04	КАРКАС ПР. КП-171 МАТЕРИАЛЫ	1	
	2			БЕТОН ТЯЖЕЛЫЙ М500		1.66М3

ФОРМАТ	ЗОНА	ПОЗ	ОБОЗНАЧЕНИЕ	НАИМЕНОВАНИЕ	КОЛ	ПРИМЕЧАНИЕ
				1.020-1/83.2-9 07-33 2КНО 4.42-4.13 СБОРОЧНЫЕ ЕДИНИЦЫ		
А4	1		1.020-1/83.2-10 10-05	КАРКАС ПР. КП-172 МАТЕРИАЛЫ	1	
	2			БЕТОН ТЯЖЕЛЫЙ М500		1.64М3
				1.020-1/83.2-9 07-34 2КНД 4.42-2.14 СБОРОЧНЫЕ ЕДИНИЦЫ		
А4	1		1.020-1/83.2-10 11	КАРКАС ПР. КП-173 МАТЕРИАЛЫ	1	
	2			БЕТОН ТЯЖЕЛЫЙ М500		1.66М3
				1.020-1/83.2-9 07-35 2КНО 4.42-2.14 СБОРОЧНЫЕ ЕДИНИЦЫ		
А4	1		1.020-1/83.2-10 11-01	КАРКАС ПР. КП-174 МАТЕРИАЛЫ	1	
	2			БЕТОН ТЯЖЕЛЫЙ М500		1.64М3
				1.020-1/83.2-9 07-36 2КНД 4.42-2.17 СБОРОЧНЫЕ ЕДИНИЦЫ		
А4	1		1.020-1/83.2-10 11-02	КАРКАС ПР. КП-175 МАТЕРИАЛЫ	1	
	2			БЕТОН ТЯЖЕЛЫЙ М500		1.66М3
				1.020-1/83.2-9 07-37 2КНО 4.42-2.17 СБОРОЧНЫЕ ЕДИНИЦЫ		
А4	1		1.020-1/83.2-10 11-03	КАРКАС ПР. КП-176 МАТЕРИАЛЫ	1	
	2			БЕТОН ТЯЖЕЛЫЙ М500		1.64М3
				1.020-1/83.2-9 07-38 2КНД 4.42-1.15 СБОРОЧНЫЕ ЕДИНИЦЫ		
А4	1		1.020-1/83.2-10 12	КАРКАС ПР. КП-177 МАТЕРИАЛЫ	1	
	2			БЕТОН ТЯЖЕЛЫЙ М400		1.66М3
				1.020-1/83.2-9 07-39 2КНО 4.42-1.15 СБОРОЧНЫЕ ЕДИНИЦЫ		
А4	1		1.020-1/83.2-10 12-01	КАРКАС ПР. КП-178 МАТЕРИАЛЫ	1	
	2			БЕТОН ТЯЖЕЛЫЙ М400		1.64М3

САВЧЕНКО

ОПЕРАТОР ТЛП КОРТ

ЭПВЦ Киев ЗНИИЭП

ФОРМАТ	ЗОНА	ПОЗ.	ОБОЗНАЧЕНИЕ	НАИМЕНОВАНИЕ	КОЛ	ПРИМЕЧАНИЕ
				1.020-1/83.2-9 07-40 2КНД 4.42-2.15 СБОРОЧНЫЕ ЕДИНИЦЫ		
А4	1		1.020-1/83.2-10 12-02	КАРКАС ПР. КП-179	1	
				МАТЕРИАЛЫ		
	2			БЕТОН ТЯЖЕЛЫЙ М400		1.66М3
				1.020-1/83.2-9 07-41 2КНО 4.42-2.15 СБОРОЧНЫЕ ЕДИНИЦЫ		
А4	1		1.020-1/83.2-10 12-03	КАРКАС ПР. КП-180	1	
				МАТЕРИАЛЫ		
	2			БЕТОН ТЯЖЕЛЫЙ М400		1.64М3
				1.020-1/83.2-9 07-42 2КНД 4.42-3.15 СБОРОЧНЫЕ ЕДИНИЦЫ		
А4	1		1.020-1/83.2-10 12-04	КАРКАС ПР. КП-181	1	
				МАТЕРИАЛЫ		
	2			БЕТОН ТЯЖЕЛЫЙ М400		1.66М3
				1.020-1/83.2-9 07-43 2КНО 4.42-3.15 СБОРОЧНЫЕ ЕДИНИЦЫ		
А4	1		1.020-1/83.2-10 12-05	КАРКАС ПР. КП-182	1	
				МАТЕРИАЛЫ		
	2			БЕТОН ТЯЖЕЛЫЙ М400		1.64М3
				1.020-1/83.2-9 07-44 2КНД 4.42-4.15 СБОРОЧНЫЕ ЕДИНИЦЫ		
А4	1		1.020-1/83.2-10 12-06	КАРКАС ПР. КП-183	1	
				МАТЕРИАЛЫ		
	2			БЕТОН ТЯЖЕЛЫЙ М400		1.66М3
				1.020-1/83.2-9 07-45 2КНО 4.42-4.15 СБОРОЧНЫЕ ЕДИНИЦЫ		
А4	1		1.020-1/83.2-10 12-07	КАРКАС ПР. КП-184	1	
				МАТЕРИАЛЫ		
	2			БЕТОН ТЯЖЕЛЫЙ М400		1.64М3

ВЗАМ.ИНВ.№ | ПОДПИСЬ И ДАТА | ИНВ.№ПОДЛ

ОПЕРАТОР ТЛП КОРТ

ЭПВЦ Киев ЗНИИЭП

ФОРМАТ	ЗОНА	ПОЗ.	ОБОЗНАЧЕНИЕ	НАИМЕНОВАНИЕ	КОЛ	ПРИМЕЧАНИЕ

ВЗАМ.ИНВ.№ | ПОДПИСЬ И ДАТА | ИНВ.№ПОДЛ

КиевЗНИИЭП | ТЛП КОРТ

РИС. 1

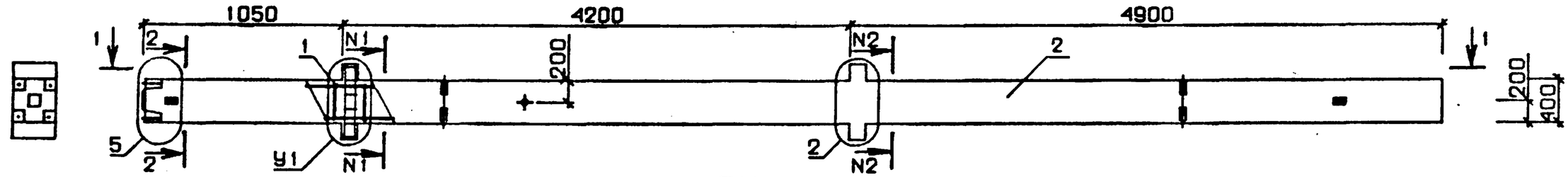

РИС. 2

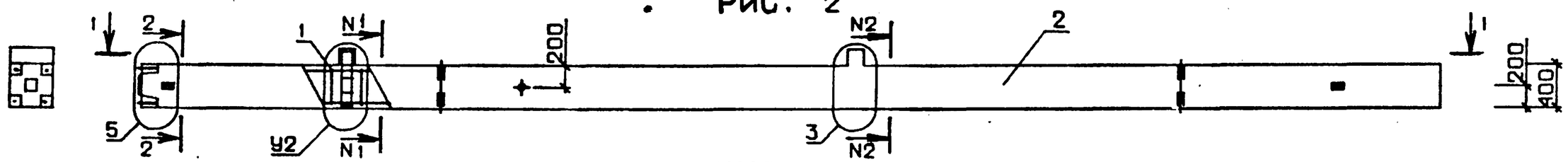

РИС. 3

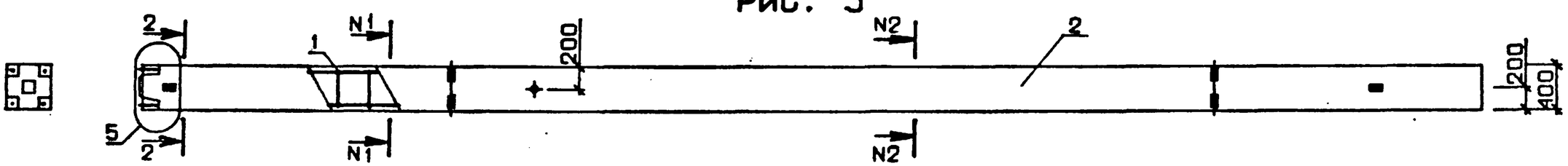

1 - 1

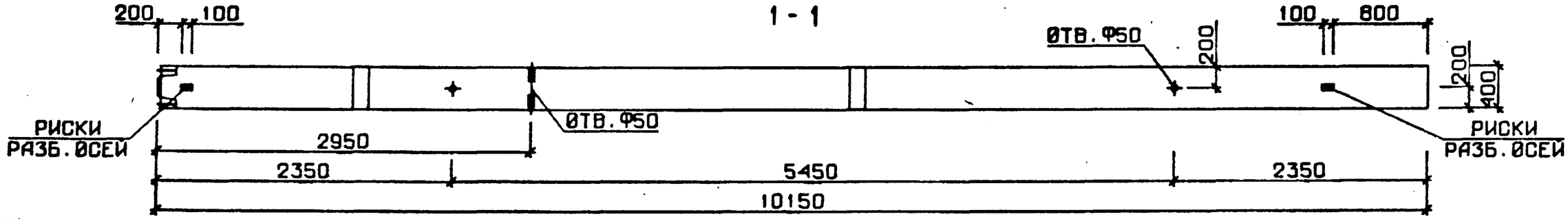

N УЗЛА	N ДØКУМЕНТА
2	1.020-1/83, 2-9 ØØУ Л 1
3	Л 2
5	Л 2
6	Л 3
7	Л 3
8	Л 4
9	Л 4
10	Л 4
11	Л 4
12	Л 4

2-2 3-3 4-4

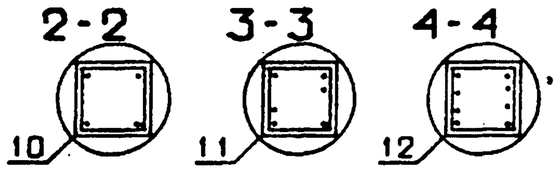

НАЧ. ОТД.	ВОЛЫНСКИЙ	
Н.КОНТР	ПРИГОРЕВ	
ГЛ.КОНСТР	ШАЦ	
ГИП	КОЛДАШЕВА	
РАЗРАБ.	СЛЯВИНА	
ПРОВЕРИЛ	НИКОНОРОВА	
ИСПОЛНИЛ	ЛАКЕЕВА	

1.020-1/83.2-9 07 СБ

КØЛØННА 2КН

СТАДИЯ	МАССА	МАСШТАБ
Р	СМ ТАБЛ	

ЛИСТ 1 ЛИСТОВ 2

ЦНИИЭП торгово-бытовых зданий и туристских комплексов

19839 41

ФОРМАТ А3

ОБОЗНАЧЕНИЕ	МАРКА	РИС	N1-N1	N2-N2	У1	У2	МАССА, т
1.020-1/83.2-9 07	2КНД 4.42-1.1	1	2-2	2-2	6		4.15
-01	2КНО 4.42-1.1	2	2-2	2-2	-	7	4.10
-02	2КН 4.42-1	3	2-2	2-2	-		4.05
-03	2КНО 4.42-2.2	2	2-2	2-2	-	7	4.10
-04	2КН 4.42-2	3	2-2	2-2	-		4.05
-05	2КНД 4.42-2.3	1	2-2	2-2	6		4.15
-06	2КНО 4.42-2.3	2	2-2	2-2	-	7	4.10
-07	2КН 4.42-3	3	2-2	2-2	-		4.05
-08	2КНО 4.42-2.4	2	2-2	2-2	-	7	4.10
-09	2КН 4.42-4	3	2-2	2-2	-		4.05
-10	2КНД 4.42-2.5	1	2-2	2-2	6		4.15
-11	2КНО 4.42-2.5	2	2-2	2-2	-	7	4.10
-12	2КНО 4.42-3.2	2	2-2	2-2	-	9	4.10
-13	2КНО 4.42-4.3	2	2-2	2-2	-	9	4.10
-14	2КНО 4.42-2.6	2	2-2	2-2	-	7	4.10
-15	2КН 4.42-6	3	2-2	2-2	-		4.05
-16	2КНО 4.42-2.7	2	2-2	4-4	-	7	4.10
-17	2КН 4.42-7	3	2-2	4-4	-		4.05
-18	2КНД 4.42-2.8	1	2-2	4-4	6		4.15
-19	2КНО 4.42-2.8	2	2-2	4-4	-	7	4.10
-20	2КНО 4.42-2.10	2	2-2	4-4	-	7	4.10
-21	2КН 4.42-10	3	2-2	4-4	-		4.05
-22	2КНД 4.42-2.11	1	2-2	4-4	6		4.15
-23	2КНО 4.42-2.11	2	2-2	4-4	-	7	4.10
-24	2КНД 4.42-2.12	1	2-2	4-4	6		4.15
-25	2КНО 4.42-2.12	2	2-2	4-4	-	7	4.10
-26	2КНД 4.42-4.16	1	2-2	4-4	8		4.15
-27	2КНО 4.42-4.16	2	2-2	4-4	-	9	4.10
-28	2КНД 4.42-3.9	1	2-2	4-4	8		4.15
-29	2КНО 4.42-3.9	2	2-2	4-4	-	9	4.10
-30	2КНО 4.42-4.9	2	2-2	4-4	-	9	4.10
-31	2КН 4.42-9	3	2-2	4-4	-		4.05
-32	2КНД 4.42-4.13	1	2-2	4-4	8		4.15
-33	2КНО 4.42-4.13	2	2-2	4-4	-	9	4.10
-34	2КНД 4.42-2.14	1	3-3	4-4	6		4.15
-35	2КНО 4.42-2.14	2	3-3	4-4	-	7	4.10
-36	2КНД 4.42-2.17	1	3-3	4-4	6		4.15
-37	2КНО 4.42-2.17	2	3-3	4-4	-	7	4.10
-38	2КНД 4.42-1.15	1	4-4	4-4	6		4.15
-39	2КНО 4.42-1.15	2	4-4	4-4	-	7	4.10
-40	2КНД 4.42-2.15	1	4-4	4-4	6		4.15
-41	2КНО 4.42-2.15	2	4-4	4-4	-	7	4.10
-42	2КНД 4.42-3.15	1	4-4	4-4	8		4.15
-43	2КНО 4.42-3.15	2	4-4	4-4	-	9	4.10
-44	2КНД 4.42-4.15	1	4-4	4-4	8		4.15
-45	2КНО 4.42-4.15	2	4-4	4-4	-	9	4.10

ЛИХВАРЬ
ОПЕРАТОР ТПП КОРТ
ЭПВЦ КиевЗНИИЭП

ВЗАМ ИНВ.№
ПОДП. И ДАТА
ИНВ № ПОДЛ

1.020-1/83.2-9 07 СБ

ЛИСТ 2

ФОРМАТ А4

САВЧЕНКО
ОПЕРАТОР ТПП КОРТ
ЭПВЦ КиевЗНИИЭП

ФОРМАТ	ЗОНА	ПОЗ	ОБОЗНАЧЕНИЕ	НАИМЕНОВАНИЕ	КОЛ.	ПРИМЕЧАНИЕ
				ДОКУМЕНТАЦИЯ		
А3			1.020-1/83.2-9 08СБ	СБОРОЧНЫЙ ЧЕРТЕЖ		
А3			1.020-1/83.2-9 00ВС	ВЫБОРКА СТАЛИ		
А3			1.020-1/83.2-9 00У	УЗЛЫ ОПАЛУБОЧНЫЕ		
А3			1.020-1/83.2-9 00ТО	ТЕХНИЧЕСКОЕ ОПИСАНИЕ		
			ПЕРЕМЕННЫЕ ДАННЫЕ	ДЛЯ ИСПОЛНЕНИЙ:		
				1.020-1/83.2-9 08		
				3КНД 4.42-1.1		
				СБОРОЧНЫЕ ЕДИНИЦЫ		
А4	1		1.020-1/83.2-10 13	КАРКАС ПР. КП-185	1	
				МАТЕРИАЛЫ		
	2			БЕТОН ТЯЖЕЛЫЙ М400		2.35М3
				1.020-1/83.2-9 08-01		
				3КНО 4.42-1.1		
				СБОРОЧНЫЕ ЕДИНИЦЫ		
А4	1		1.020-1/83.2-10 13-01	КАРКАС ПР. КП-186	1	
				МАТЕРИАЛЫ		
	2			БЕТОН ТЯЖЕЛЫЙ М400		2.32М3
				1.020-1/83.2-9 08-02		
				3КН 4.42-1		
				СБОРОЧНЫЕ ЕДИНИЦЫ		
А4	1		1.020-1/83.2-10 13-02	КАРКАС ПР. КП-187	1	
				МАТЕРИАЛЫ		
	2			БЕТОН ТЯЖЕЛЫЙ М400		2.30М3
				1.020-1/83.2-9 08-03		
				3КНД 4.42-1.2		
				СБОРОЧНЫЕ ЕДИНИЦЫ		
А4	1		1.020-1/83.2-10 13	КАРКАС ПР. КП-185	1	
				МАТЕРИАЛЫ		
	2			БЕТОН ТЯЖЕЛЫЙ М500		2.35М3
				1.020-1/83.2-9 08-04		
				3КНО 4.42-1.2		
				СБОРОЧНЫЕ ЕДИНИЦЫ		
А4	1		1.020-1/83.2-10 13-01	КАРКАС ПР. КП-186	1	
				МАТЕРИАЛЫ		
	2			БЕТОН ТЯЖЕЛЫЙ М500		2.32М3

ВЗАМ ИНВ.№
ПОДПИСЬ И ДАТА
ИНВ № ПОДЛ

НАЧОТД	ВОЛЫНСКИЙ	
Н.КОНТР	ПРИГОРЕВ	
ГЛ.КОНСТР	ШАЦ	
ГИП	НИКОНОРОВА	
РАЗРАБ	ЛАКЕЕВА	
ПРОВЕРИЛ	КОЛДАШЕВА	
ИСПОЛНИЛ	БОГДАНОВА	

1.020-1/83.2-9 08

КОЛОННА 3КН

СТАДИЯ	ЛИСТ	ЛИСТОВ
Р	1	8

ЦНИИЭП торгово-бытовых зданий и туристских комплексов

19839 42

ФОРМАТ А4

ФОРМАТ	ЗОНА	ПОЗ.	ОБОЗНАЧЕНИЕ	НАИМЕНОВАНИЕ	КОЛ	ПРИМЕЧАНИЕ
				1.020-1/83.2-9 08-05 ЗКНО 4.42-2.2 СБОРОЧНЫЕ ЕДИНИЦЫ		
А4	1		1.020-1/83.2-10 13-03	КАРКАС ПР. КП-188 МАТЕРИАЛЫ	1	
	2			БЕТОН ТЯЖЕЛЫЙ М500		2.32М3
				1.020-1/83.2-9 08-06 ЗКН 4.42-2 СБОРОЧНЫЕ ЕДИНИЦЫ		
А4	1		1.020-1/83.2-10 13-02	КАРКАС ПР. КП-187 МАТЕРИАЛЫ	1	
	2			БЕТОН ТЯЖЕЛЫЙ М500		2.30М3
				1.020-1/83.2-9 08-07 ЗКНО 4.42-3.2 СБОРОЧНЫЕ ЕДИНИЦЫ		
А4	1		1.020-1/83.2-10 13-04	КАРКАС ПР. КП-189 МАТЕРИАЛЫ	1	
	2			БЕТОН ТЯЖЕЛЫЙ М500		2.32М3
				1.020-1/83.2-9 08-08 ЗКНО 4.42-1.3 СБОРОЧНЫЕ ЕДИНИЦЫ		
А4	1		1.020-1/83.2-10 14	КАРКАС ПР. КП-190 МАТЕРИАЛЫ	1	
	2			БЕТОН ТЯЖЕЛЫЙ М500		2.32М3
				1.020-1/83.2-9 08-09 ЗКНО 4.42-2.3 СБОРОЧНЫЕ ЕДИНИЦЫ		
А4	1		1.020-1/83.2-10 14-01	КАРКАС ПР. КП-191 МАТЕРИАЛЫ	1	
	2			БЕТОН ТЯЖЕЛЫЙ М500		2.32М3
				1.020-1/83.2-9 08-10 ЗКН 4.42-3 СБОРОЧНЫЕ ЕДИНИЦЫ		
А4	1		1.020-1/83.2-10 14-02	КАРКАС ПР. КП-192 МАТЕРИАЛЫ	1	
	2			БЕТОН ТЯЖЕЛЫЙ М500		2.30М3
				1.020-1/83.2-9 08-11 ЗКНО 4.42-3.4 СБОРОЧНЫЕ ЕДИНИЦЫ		
А4	1		1.020-1/83.2-10 14-03	КАРКАС ПР. КП-193 МАТЕРИАЛЫ	1	
	2			БЕТОН ТЯЖЕЛЫЙ М500		2.32М3

ТЛП КОРТ Киев ЗНИИЭП

САВЧЕНКО

ФОРМАТ	ЗОНА	ПОЗ.	ОБОЗНАЧЕНИЕ	НАИМЕНОВАНИЕ	КОЛ	ПРИМЕЧАНИЕ
				1.020-1/83.2-9 08-12 ЗКНО 4.42-4.4 СБОРОЧНЫЕ ЕДИНИЦЫ		
А4	1		1.020-1/83.2-10 14-04	КАРКАС ПР. КП-194 МАТЕРИАЛЫ	1	
	2			БЕТОН ТЯЖЕЛЫЙ М500		2.32М3
				1.020-1/83.2-9 08-13 ЗКН 4.42-4 СБОРОЧНЫЕ ЕДИНИЦЫ		
А4	1		1.020-1/83.2-10 14-05	КАРКАС ПР. КП-195 МАТЕРИАЛЫ	1	
	2			БЕТОН ТЯЖЕЛЫЙ М500		2.30М3
				1.020-1/83.2-9 08-14 ЗКНД 4.42-1.5 СБОРОЧНЫЕ ЕДИНИЦЫ		
А4	1		1.020-1/83.2-10 15	КАРКАС ПР. КП-196 МАТЕРИАЛЫ	1	
	2			БЕТОН ТЯЖЕЛЫЙ М500		2.35М3
				1.020-1/83.2-9 08-15 ЗКНО 4.42-1.5 СБОРОЧНЫЕ ЕДИНИЦЫ		
А4	1		1.020-1/83.2-10 15-01	КАРКАС ПР. КП-197 МАТЕРИАЛЫ	1	
	2			БЕТОН ТЯЖЕЛЫЙ М500		2.32М3
				1.020-1/83.2-9 08-16 ЗКНД 4.42-1.7 СБОРОЧНЫЕ ЕДИНИЦЫ		
А4	1		1.020-1/83.2-10 16	КАРКАС ПР. КП-198 МАТЕРИАЛЫ	1	
	2			БЕТОН ТЯЖЕЛЫЙ М500		2.35М3
				1.020-1/83.2-9 08-17 ЗКНО 4.42-1.7 СБОРОЧНЫЕ ЕДИНИЦЫ		
А4	1		1.020-1/83.2-10 16-01	КАРКАС ПР. КП-199 МАТЕРИАЛЫ	1	
	2			БЕТОН ТЯЖЕЛЫЙ М500		2.32М3
				1.020-1/83.2-9 08-18 ЗКНД 4.42-2.6 СБОРОЧНЫЕ ЕДИНИЦЫ		
А4	1		1.020-1/83.2-10 16-02	КАРКАС ПР. КП-200 МАТЕРИАЛЫ	1	
	2			БЕТОН ТЯЖЕЛЫЙ М500		2.35М3

ОПЕРАТОР ТЛП КОРТ

ЭПВЦ Киев ЗНИИЭП

ВЗАМ. ИНВ. № | ПОДПИСЬ И ДАТА | ИНВ. № ПОДЛ.

19839 43

САВЧЕНКО

ОПЕРАТОР ТПП КОРТ

ЭПВЦ Киев ЗНИИЭП

ФОРМАТ	ЗОНА	ПОЗ	ОБОЗНАЧЕНИЕ	НАИМЕНОВАНИЕ	КОЛ	ПРИМЕЧАНИЕ
				1.020-1/83.2-9 08-19 ЗКНО 4.42-2.6 СБОРОЧНЫЕ ЕДИНИЦЫ		
А4	1		1.020-1/83.2-10 16-03	КАРКАС ПР. КП-201 МАТЕРИАЛЫ	1	
	2			БЕТОН ТЯЖЕЛЫЙ М500		2.32М3
				1.020-1/83.2-9 08-20 ЗКН 4.42-6 СБОРОЧНЫЕ ЕДИНИЦЫ		
А4	1		1.020-1/83.2-10 16-04	КАРКАС ПР. КП-202 МАТЕРИАЛЫ	1	
	2			БЕТОН ТЯЖЕЛЫЙ М500		2.30М3
				1.020-1/83.2-9 08-21 ЗКНД 4.42-2.9 СБОРОЧНЫЕ ЕДИНИЦЫ		
А4	1		1.020-1/83.2-10 16-05	КАРКАС ПР. КП-203 МАТЕРИАЛЫ	1	
	2			БЕТОН ТЯЖЕЛЫЙ М500		2.35М3
				1.020-1/83.2-9 08-22 ЗКНО 4.42-2.9 СБОРОЧНЫЕ ЕДИНИЦЫ		
А4	1		1.020-1/83.2-10 16-06	КАРКАС ПР. КП-204 МАТЕРИАЛЫ	1	
	2			БЕТОН ТЯЖЕЛЫЙ М500		2.32М3
				1.020-1/83.2-9 08-23 ЗКНО 4.42-2.8 СБОРОЧНЫЕ ЕДИНИЦЫ		
А4	1		1.020-1/83.2-10 16-07	КАРКАС ПР. КП-205 МАТЕРИАЛЫ	1	
	2			БЕТОН ТЯЖЕЛЫЙ М500		2.32М3
				1.020-1/83.2-9 08-24 ЗКН 4.42-8 СБОРОЧНЫЕ ЕДИНИЦЫ		
А4	1		1.020-1/83.2-10 16-08	КАРКАС ПР. КП-206 МАТЕРИАЛЫ	1	
	2			БЕТОН ТЯЖЕЛЫЙ М500		2.30М3
				1.020-1/83.2-9 08-25 ЗКНД 4.42-3.10 СБОРОЧНЫЕ ЕДИНИЦЫ		
А4	1		1.020-1/83.2-10 16-09	КАРКАС ПР. КП-207 МАТЕРИАЛЫ	1	
	2			БЕТОН ТЯЖЕЛЫЙ М500		2.35М3

ВЗАМ. ИНВ. № | ПОДПИСЬ И ДАТА | ИНВ. № ПОДЛ.

САВЧЕНКО

ОПЕРАТОР ТПП КОРТ

ЭПВЦ Киев ЗНИИЭП

ФОРМАТ	ЗОНА	ПОЗ	ОБОЗНАЧЕНИЕ	НАИМЕНОВАНИЕ	КОЛ	ПРИМЕЧАНИЕ
				1.020-1/83.2-9 08-26 ЗКНО 4.42-3.10 СБОРОЧНЫЕ ЕДИНИЦЫ		
А4	1		1.020-1/83.2-10 16-10	КАРКАС ПР. КП-208 МАТЕРИАЛЫ	1	
	2			БЕТОН ТЯЖЕЛЫЙ М500		2.32М3
				1.020-1/83.2-9 08-27 ЗКНД 4.42-2.11 СБОРОЧНЫЕ ЕДИНИЦЫ		
А4	1		1.020-1/83.2-10 17	КАРКАС ПР. КП-209 МАТЕРИАЛЫ	1	
	2			БЕТОН ТЯЖЕЛЫЙ М500		2.35М3
				1.020-1/83.2-9 08-28 ЗКНО 4.42-2.11 СБОРОЧНЫЕ ЕДИНИЦЫ		
А4	1		1.020-1/83.2-10 17-01	КАРКАС ПР. КП-210 МАТЕРИАЛЫ	1	
	2			БЕТОН ТЯЖЕЛЫЙ М500		2.32М3
				1.020-1/83.2-9 08-29 ЗКНД 4.42-3.14 СБОРОЧНЫЕ ЕДИНИЦЫ		
А4	1		1.020-1/83.2-10 17-02	КАРКАС ПР. КП-211 МАТЕРИАЛЫ	1	
	2			БЕТОН ТЯЖЕЛЫЙ М500		2.35М3
				1.020-1/83.2-9 08-30 ЗКНО 4.42-3.14 СБОРОЧНЫЕ ЕДИНИЦЫ		
А4	1		1.020-1/83.2-10 17-03	КАРКАС ПР. КП-212 МАТЕРИАЛЫ	1	
	2			БЕТОН ТЯЖЕЛЫЙ М500		2.32М3
				1.020-1/83.2-9 08-31 ЗКНД 4.42-4.14 СБОРОЧНЫЕ ЕДИНИЦЫ		
А4	1		1.020-1/83.2-10 17-04	КАРКАС ПР. КП-213 МАТЕРИАЛЫ	1	
	2			БЕТОН ТЯЖЕЛЫЙ М500		2.35М3
				1.020-1/83.2-9 08-32 ЗКНО 4.42-4.14 СБОРОЧНЫЕ ЕДИНИЦЫ		
А4	1		1.020-1/83.2-10 17-05	КАРКАС ПР. КП-214 МАТЕРИАЛЫ	1	
	2			БЕТОН ТЯЖЕЛЫЙ М500		2.32М3

ВЗАМ. ИНВ. № | ПОДПИСЬ И ДАТА | ИНВ. № ПОДЛ.

19839 44

ФОРМАТ	ЗОНА	ПОЗ	ОБОЗНАЧЕНИЕ	НАИМЕНОВАНИЕ	КОЛ	ПРИМЕЧАНИЕ
				1.020-1/83.2-9 08-33 ЗКНД 4.42-1.12 СБОРОЧНЫЕ ЕДИНИЦЫ		
А4	1		1.020-1/83.2-10 18	КАРКАС ПР. КП-215 МАТЕРИАЛЫ	1	
	2			БЕТОН ТЯЖЕЛЫЙ М400		2.35М3
				1.020-1/83.2-9 08-34 ЗКНО 4.42-1.12 СБОРОЧНЫЕ ЕДИНИЦЫ		
А4	1		1.020-1/83.2-10 18-01	КАРКАС ПР. КП-216 МАТЕРИАЛЫ	1	
	2			БЕТОН ТЯЖЕЛЫЙ М400		2.32М3
				1.020-1/83.2-9 08-35 ЗКНД 4.42-2.12 СБОРОЧНЫЕ ЕДИНИЦЫ		
А4	1		1.020-1/83.2-10 18-02	КАРКАС ПР. КП-217 МАТЕРИАЛЫ	1	
	2			БЕТОН ТЯЖЕЛЫЙ М400		2.35М3
				1.020-1/83.2-9 08-36 ЗКНО 4.42-2.12 СБОРОЧНЫЕ ЕДИНИЦЫ		
А4	1		1.020-1/83.2-10 18-03	КАРКАС ПР. КП-218 МАТЕРИАЛЫ	1	
	2			БЕТОН ТЯЖЕЛЫЙ М400		2.32М3
				1.020-1/83.2-9 08-37 ЗКНД 4.42-2.13 СБОРОЧНЫЕ ЕДИНИЦЫ		
А4	1		1.020-1/83.2-10 18-02	КАРКАС ПР. КП-217 МАТЕРИАЛЫ	1	
	2			БЕТОН ТЯЖЕЛЫЙ М500		2.35М3
				1.020-1/83.2-9 08-38 ЗКНО 4.42-2.13 СБОРОЧНЫЕ ЕДИНИЦЫ		
А4	1		1.020-1/83.2-10 18-03	КАРКАС ПР. КП-218 МАТЕРИАЛЫ	1	
	2			БЕТОН ТЯЖЕЛЫЙ М500		2.32М3
				1.020-1/83.2-9 08-39 ЗКНД 4.42-1.15 СБОРОЧНЫЕ ЕДИНИЦЫ		
А4	1		1.020-1/83.2-10 18	КАРКАС ПР. КП-215 МАТЕРИАЛЫ	1	
	2			БЕТОН ТЯЖЕЛЫЙ М600		2.35М3

САВЧЕНКО
ОПЕРАТОР ТЛП КОРТ
ЭПВЦ Киев ЗНИИЭП

ФОРМАТ	ЗОНА	ПОЗ	ОБОЗНАЧЕНИЕ	НАИМЕНОВАНИЕ	КОЛ	ПРИМЕЧАНИЕ
				1.020-1/83.2-9 08-40 ЗКНО 4.42-1.15 СБОРОЧНЫЕ ЕДИНИЦЫ		
А4	1		1.020-1/83.2-10 18-01	КАРКАС ПР. КП-216 МАТЕРИАЛЫ	1	
	2			БЕТОН ТЯЖЕЛЫЙ М600		2.32М3
				1.020-1/83.2-9 08-41 ЗКНД 4.42-2.15 СБОРОЧНЫЕ ЕДИНИЦЫ		
А4	1		1.020-1/83.2-10 18-02	КАРКАС ПР. КП-217 МАТЕРИАЛЫ	1	
	2			БЕТОН ТЯЖЕЛЫЙ М600		2.35М3
				1.020-1/83.2-9 08-42 ЗКНО 4.42-2.15 СБОРОЧНЫЕ ЕДИНИЦЫ		
А4	1		1.020-1/83.2-10 18-03	КАРКАС ПР. КП-218 МАТЕРИАЛЫ	1	
	2			БЕТОН ТЯЖЕЛЫЙ М600		2.32М3
				1.020-1/83.2-9 08-43 ЗКНД 4.42-3.12 СБОРОЧНЫЕ ЕДИНИЦЫ		
А4	1		1.020-1/83.2-10 18-04	КАРКАС ПР. КП-219 МАТЕРИАЛЫ	1	
	2			БЕТОН ТЯЖЕЛЫЙ М400		2.35М3
				1.020-1/83.2-9 08-44 ЗКНО 4.42-3.12 СБОРОЧНЫЕ ЕДИНИЦЫ		
А4	1		1.020-1/83.2-10 18-05	КАРКАС ПР. КП-220 МАТЕРИАЛЫ	1	
	2			БЕТОН ТЯЖЕЛЫЙ М400		2.32М3
				1.020-1/83.2-9 08-45 ЗКНД 4.42-4.12 СБОРОЧНЫЕ ЕДИНИЦЫ		
А4	1		1.020-1/83.2-10 18-06	КАРКАС ПР. КП-221 МАТЕРИАЛЫ	1	
	2			БЕТОН ТЯЖЕЛЫЙ М400		2.35М3
				1.020-1/83.2-9 08-46 ЗКНО 4.42-4.12 СБОРОЧНЫЕ ЕДИНИЦЫ		
А4	1		1.020-1/83.2-10 18-07	КАРКАС ПР. КП-222 МАТЕРИАЛЫ	1	
	2			БЕТОН ТЯЖЕЛЫЙ М400		2.32М3

САВЧЕНКО
ОПЕРАТОР ТЛП КОРТ
ЭПВЦ Киев ЗНИИЭП

ВЗАМ.ИНВ.№ ПОДПИСЬ И ДАТА ИНВ.№ПОДЛ

19839 45

ФОРМАТ	ЗОНА	ПОЗ	ОБОЗНАЧЕНИЕ	НАИМЕНОВАНИЕ	КОЛ	ПРИМЕЧАНИЕ
				1.020-1/83.2-9 08-47 ЗКНД 4.42-3.15 СБОРОЧНЫЕ ЕДИНИЦЫ		
А4	1		1.020-1/83.2-10 18-08	КАРКАС ПР. КП-223	1	
				МАТЕРИАЛЫ		
	2			БЕТОН ТЯЖЕЛЫЙ М600		2.35М3
				1.020-1/83.2-9 08-48 ЗКНО 4.42-3.15 СБОРОЧНЫЕ ЕДИНИЦЫ		
А4	1		1.020-1/83.2-10 18-09	КАРКАС ПР. КП-224	1	
				МАТЕРИАЛЫ		
	2			БЕТОН ТЯЖЕЛЫЙ М600		2.32М3

САВЧЕНКО

ОПЕРАТОР ТЛП КОРТ

ЭПВЦ Киев ЗНИИЭП

ВЗАМ ИНВ № | ПОДПИСЬ И ДАТА | ИНВ №ПОДЛ

ФОРМАТ	ЗОНА	ПОЗ	ОБОЗНАЧЕНИЕ	НАИМЕНОВАНИЕ	КОЛ	ПРИМЕЧАНИЕ

ОПЕРАТОР ТЛП КОРТ

ЭПВЦ Киев ЗНИИЭП

ВЗАМ ИНВ № | ПОДПИСЬ И ДАТА | ИНВ №ПОДЛ

19839 46

ФОРМАТ А4

Инв. № подл. | Подпись и дата | Взам. инв. №
ЦНИИЭП торгово-бытовых зданий и туристских комплексов | ТПП КОРТ

РИС. 1

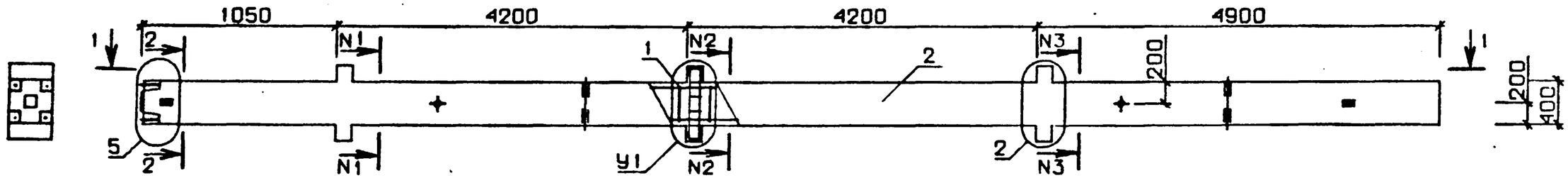

РИС. 2

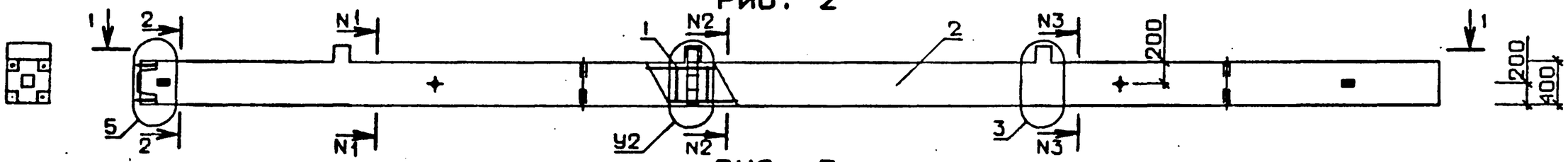

РИС. 3

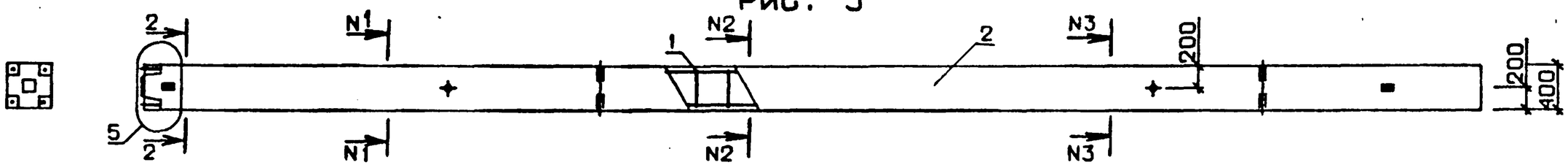

1 - 1

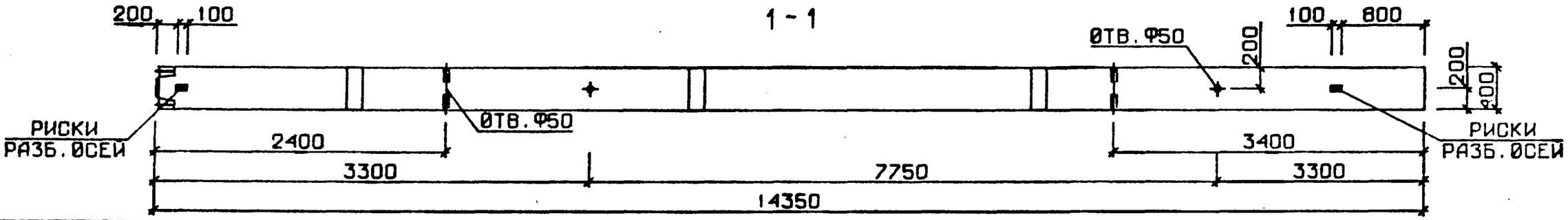

N УЗЛА	N ДОКУМЕНТА
2	1.020-1/83.2-9 ООУ Л 1
3	Л 2
5	Л 2
6	Л 3
7	Л 3
8	Л 4
9	Л 4
10	Л 4
11	Л 4
12	Л 4

2-2 3-3 4-4

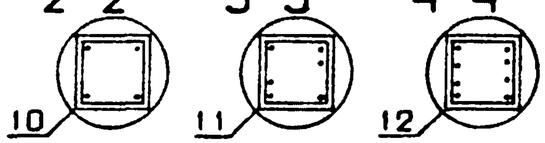

НАЧ. ОТД.	ВОЛЫНСКИЙ	
Н.КОНТР.	ПРИГОРЕВ	
ГЛ.КОНСТР.	ШАЦ	
ГИП	КОЛДАШЕВА	
РАЗРАБ.	СЛИВИНА	
ПРОВЕРИЛ	НИКОНОРОВА	
ИСПОЛНИЛ	ЛАКЕЕВА	

1.020-1/83.2-9 08 СБ

КОЛОННА 3КН

СТАДИЯ	МАССА	МАСШТАБ
Р	СМ ТАБЛ	
ЛИСТ 1	ЛИСТОВ 2	

ЦНИИЭП торгово-бытовых зданий и туристских комплексов

ОБОЗНАЧЕНИЕ	МАРКА	РИС	N I-NI	N 2-N2	N 3-N3	УI	У2	МАССА,т
I.020-I/83.2-9 08	3КНД 4.42-I.I	I	2-2	2-2	2-2	6	-	5,88
-0I	3КНО 4.42-I.I	2	2-2	2-2	2-2	-	7	5,80
-02	3КН 4.42-I	3	2-2	2-2	2-2	-	-	5,75
-03	3КНД 4.42-I.2	I	2-2	2-2	2-2	6	-	5,88
-04	3КНО 4.42-I.2	2	2-2	2-2	2-2	-	7	5,80
-05	3КНО 4.42-2.2	2	2-2	2-2	2-2	-	7	5,80
-06	3КН 4.42-2	3	2-2	2-2	2-2	-	-	5,75
-07	3КНО 4.42-3.2	2	2-2	2-2	2-2	-	9	5,80
-08	3КНО 4.42-I.3	2	2-2	2-2	4-4	-	7	5,80
-09	3КНО 4.42-2.3	2	2-2	2-2	4-4	-	7	5,80
-I0	3КН 4.42-3	3	2-2	2-2	4-4	-	-	5,75
-II	3КНО 4.42-3.4	2	2-2	2-2	4-4	-	9	5,80
-I2	3КНО 4.42-4.4	2	2-2	2-2	4-4	-	9	5,80
-I3	3КН 4.42-4	3	2-2	2-2	4-4	-	-	5,75
-I4	3КНД 4.42-I.5	I	2-2	2-2	4-4	6	-	5,88
-I5	3КНО 4.42-I.5	2	2-2	2-2	4-4	-	7	5,80
-I6	3КНД 4.42-I.7	I	2-2	3-3	4-4	6	-	5,88
-I7	3КНО 4.42-I.7	2	2-2	3-3	4-4	-	7	5,80
-I8	3КНД 4.42-2.6	I	2-2	3-3	4-4	6	-	5,88
-I9	3КНО 4.42-2.6	2	2-2	3-3	4-4	-	7	5,80
-20	3КН 4.42-6	3	2-2	3-3	4-4	-	-	5,75
-2I	3КНД 4.42-2.9	I	2-2	3-3	4-4	6	-	5,88
-22	3КНО 4.42-2.9	2	2-2	3-3	4-4	-	7	5,80
-23	3КНО 4.42-2.8	2	2-2	3-3	4-4	-	7	5,80
-24	3КН 4.42-8	3	2-2	3-3	4-4	-	-	5,75
-25	3КНД 4.42-3.I0	I	2-2	3-3	4-4	8	-	5,88
-26	3КНО 4.42-3.I0	2	2-2	3-3	4-4	-	9	5,80
-27	3КНД 4.42-2.II	I	2-2	3-3	4-4	6	-	5,88
-28	3КНО 4.42-2.II	2	2-2	3-3	4-4	-	7	5,80
-29	3КНД 4.42-3.I4	I	2-2	3-3	4-4	8	-	5,88
-30	3КНО 4.42-3.I4	2	2-2	3-3	4-4	-	9	5,80
-3I	3КНД 4.42-4.I4	I	2-2	3-3	4-4	8	-	5,88
-32	3КНО 4.42-4.I4	2	2-2	3-3	4-4	-	9	5,80
-33	3КНД 4.42-I.I2	I	4-4	4-4	4-4	6	-	5,88
-34	3КНО 4.42-I.I2	2	4-4	4-4	4-4	-	7	5,80
-35	3КНД 4.42-2.I2	I	4-4	4-4	4-4	6	-	5,88
-36	3КНО 4.42-2.I2	2	4-4	4-4	4-4	-	7	5,80
-37	3КНД 4.42-2.I3	I	4-4	4-4	4-4	6	-	5,88
-38	3КНО 4.42-2.I3	2	4-4	4-4	4-4	-	7	5,80
-39	3КНД 4.42-I.I5	I	4-4	4-4	4-4	6	-	5,88
-40	3КНО 4.42-I.I5	2	4-4	4-4	4-4	-	7	5,80
-4I	3КНД 4.42-2.I5	I	4-4	4-4	4-4	6	-	5,88
-42	3КНО 4.42-2.I5	2	4-4	4-4	4-4	-	7	5,80
-43	3КНД 4.42-3.I2	I	4-4	4-4	4-4	8	-	5,88
-44	3КНО 4.42-3.I2	2	4-4	4-4	4-4	-	9	5,80
-45	3КНД 4.42-4.I2	I	4-4	4-4	4-4	8	-	5,88
-46	3КНО 4.42-4.I2	2	4-4	4-4	4-4	-	9	5,80
-47	3КНД 4.42-3.I5	I	4-4	4-4	4-4	8	-	5,88
-48	3КНО 4.42-3.I5	2	4-4	4-4	4-4	-	9	5,80

ЛИХВАРЬ
ОПЕРАТОР ТЛП КОРТ
ЭПВЦ КиевЗНИИЭП
ВЗАМ ИН-В №
ПОДП И ДАТА
ИНВ №ПОДЛ

19839 ИЯ.

ФОРМАТ	ЗОНА	ПОЗ	ОБОЗНАЧЕНИЕ	НАИМЕНОВАНИЕ	КОЛ	ПРИМЕЧАНИЕ
				ДОКУМЕНТАЦИЯ		
А3			1.020-1/83.2-9 09СБ	СБОРОЧНЫЙ ЧЕРТЕЖ		
А3			1.020-1/83.2-9 00ВС	ВЫБОРКА СТАЛИ		
А3			1.020-1/83.2-9 00У	УЗЛЫ ОПАЛУБОЧНЫЕ		
А3			1.020-1/83.2-9 00ТО	ТЕХНИЧЕСКОЕ ОПИСАНИЕ		
			ПЕРЕМЕННЫЕ ДАННЫЕ	ДЛЯ ИСПОЛНЕНИЙ:		
				1.020-1/83.2-9 09 2КВД 4.42-1.1 СБОРОЧНЫЕ ЕДИНИЦЫ		
А4	1		1.020-1/83.2-10 19	КАРКАС ПР. КП-225 МАТЕРИАЛЫ	1	
	2			БЕТОН ТЯЖЕЛЫЙ М300		1.55М3
				1.020-1/83.2-9 09-01 2КБО 4.42-1.1 СБОРОЧНЫЕ ЕДИНИЦЫ		
А4	1		1.020-1/83.2-10 19-01	КАРКАС ПР. КП-226 МАТЕРИАЛЫ	1	
	2			БЕТОН ТЯЖЕЛЫЙ М300		1.53М3
				1.020-1/83.2-9 09-02 2КБД 4.42-2.1 СБОРОЧНЫЕ ЕДИНИЦЫ		
А4	1		1.020-1/83.2-10 19-02	КАРКАС ПР. КП-227 МАТЕРИАЛЫ	1	
	2			БЕТОН ТЯЖЕЛЫЙ М300		1.55М3
				1.020-1/83.2-9 09-03 2КБО 4.42-2.1 СБОРОЧНЫЕ ЕДИНИЦЫ		
А4	1		1.020-1/83.2-10 19-03	КАРКАС ПР. КП-228 МАТЕРИАЛЫ	1	
	2			БЕТОН ТЯЖЕЛЫЙ М300		1.53М3
				1.020-1/83.2-9 09-04 2КВ 4.42-1 СБОРОЧНЫЕ ЕДИНИЦЫ		
А4	1		1.020-1/83.2-10 19-04	КАРКАС ПР. КП-229 МАТЕРИАЛЫ	1	
	2			БЕТОН ТЯЖЕЛЫЙ М300		1.52М3

НАЧОТД	ВОЛЫНСКИЙ		1.020-1/83.2-9 09
НКОНТР	ПРИГОРЕВ		
ГЛКОНСТ	ШАЦ		
ГИП	НИКОНОРОВА		
РАЗРАБ	ЛАКЕЕВА		КОЛОННА 2КБ
ПРОВЕРИЛ	КОЛДАШЕВА		
ИСПОЛНИЛ	БОГДАНОВА		

СТАДИЯ	ЛИСТ	ЛИСТОВ
Р	I	3

ЦНИИЭП торгово-бытовых зданий и туристских комплексов

ЭПВЦ Киев ЗНИИЭП | ОПЕРАТОР ТПП КОРТ | САВЧЕНКО

ФОРМАТ	ЗОНА	ПОЗ.	ОБОЗНАЧЕНИЕ	НАИМЕНОВАНИЕ	КОЛ	ПРИМЕЧАНИЕ
				1.020-1/83.2-9 09-05 2КБД 4.42-3.2 СБОРОЧНЫЕ ЕДИНИЦЫ		
А4	1		1.020-1/83.2-10 19-05	КАРКАС ПР. КП-230 МАТЕРИАЛЫ	1	
	2			БЕТОН ТЯЖЕЛЫЙ М400		1.55М3
				1.020-1/83.2-9 09-06 2КБС 4.42-3.2 СБОРОЧНЫЕ ЕДИНИЦЫ		
А4	1		1.020-1/83.2-10 19-06	КАРКАС ПР. КП-231 МАТЕРИАЛЫ	1	
	2			БЕТОН ТЯЖЕЛЫЙ М400		1.53М3
				1.020-1/83.2-9 09-07 2КБД 4.42-4.2 СБОРОЧНЫЕ ЕДИНИЦЫ		
А4	1		1.020-1/83.2-10 19-07	КАРКАС ПР. КП-232 МАТЕРИАЛЫ	1	
	2			БЕТОН ТЯЖЕЛЫЙ М400		1.55М3
				1.020-1/83.2-9 09-08 2КБО 4.42-4.2 СБОРОЧНЫЕ ЕДИНИЦЫ		
А4	1		1.020-1/83.2-10 19-08	КАРКАС ПР. КП-233 МАТЕРИАЛЫ	1	
	2			БЕТОН ТЯЖЕЛЫЙ М400		1.53М3
				1.020-1/83.2-9 09-09 2КВ 4.42-2 СБОРОЧНЫЕ ЕДИНИЦЫ		
А4	1		1.020-1/83.2-10 19-09	КАРКАС ПР. КП-234 МАТЕРИАЛЫ	1	
	2			БЕТОН ТЯЖЕЛЫЙ М400		1.52М3
				1.020-1/83.2-9 09-10 2КВД 4.42-4.3 СБОРОЧНЫЕ ЕДИНИЦЫ		
А4	1		1.020-1/83.2-10 19-07	КАРКАС ПР. КП-232 МАТЕРИАЛЫ	1	
	2			БЕТОН ТЯЖЕЛЫЙ М500		1.55М3
				1.020-1/83.2-9 09-11 2КБО 4.42-4.3 СБОРОЧНЫЕ ЕДИНИЦЫ		
А4	1		1.020-1/83.2-10 19-08	КАРКАС ПР. КП-233 МАТЕРИАЛЫ	1	
	2			БЕТОН ТЯЖЕЛЫЙ М500		1.53М3

ВЗАМ.ИНВ.№ | ПОДПИСЬ И ДАТА | ИНВ.№ПОДЛ

1.020-1/83.2-9 09

ЛИСТ 2

19839 49

ФОРМАТ	ЗОНА	ПОЗ	ОБОЗНАЧЕНИЕ	НАИМЕНОВАНИЕ	КОЛ	ПРИМЕЧАНИЕ
				1.020-1/83.2-9 09-12 2КБД 4.42-3.4 СБОРОЧНЫЕ ЕДИНИЦЫ		
A4	1		1.020-1/83.2-10 19-10	КАРКАС ПР. КП-235 МАТЕРИАЛЫ	1	
	2			БЕТОН ТЯЖЕЛЫЙ М500		1.55м3
				1.020-1/83.2-9 09-13 2КБО 4.42-3.4 СБОРОЧНЫЕ ЕДИНИЦЫ		
A4	1		1.020-1/83.2-10 19-11	КАРКАС ПР. КП-236 МАТЕРИАЛЫ	1	
	2			БЕТОН ТЯЖЕЛЫЙ М500		1.53м3
				1.020-1/83.2-9 09-14 2КБД 4.42-4.4 СБОРОЧНЫЕ ЕДИНИЦЫ		
A4	1		1.020-1/83.2-10 19-12	КАРКАС ПР. КП-237 МАТЕРИАЛЫ	1	
	2			БЕТОН ТЯЖЕЛЫЙ М500		1.55м3
				1.020-1/83.2-9 09-15 2КБО 4.42-4.4 СБОРОЧНЫЕ ЕДИНИЦЫ		
A4	1		1.020-1/83.2-10 19-13	КАРКАС ПР. КП-238 МАТЕРИАЛЫ	1	
	2			БЕТОН ТЯЖЕЛЫЙ М500		1.53м3

САВЧЕНКО

ОПЕРАТОР ТЛП КОРТ

ЭПВЦ Киев ЗНИИЭП

ВЗАМ ИНВ № | ПОДПИСЬ И ДАТА | ИНВ № ПОДЛ

1.020-1/83.2-9 09

ЛИСТ 3

ФОРМАТ А4

ФОРМАТ	ЗОНА	ПОЗ	ОБОЗНАЧЕНИЕ	НАИМЕНОВАНИЕ	КОЛ	ПРИМЕЧАНИЕ

ОПЕРАТОР ТЛП КОРТ

ЭПВЦ Киев ЗНИИЭП

ВЗАМ ИНВ № | ПОДПИСЬ И ДАТА | ИНВ № ПОДЛ

ЛИСТ

19839 50

ФОРМАТ А4

РИС. 1

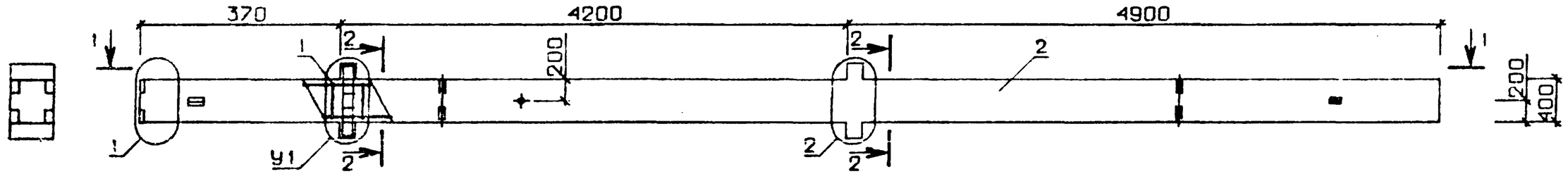

РИС. 2

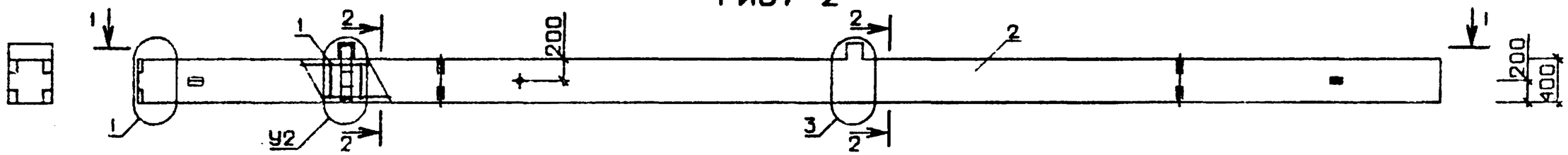

РИС. 3

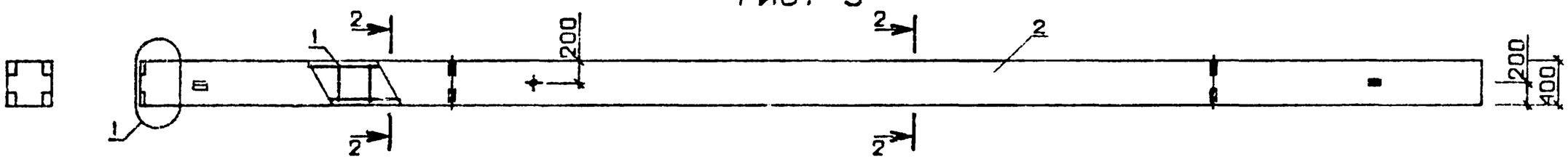

1 - 1

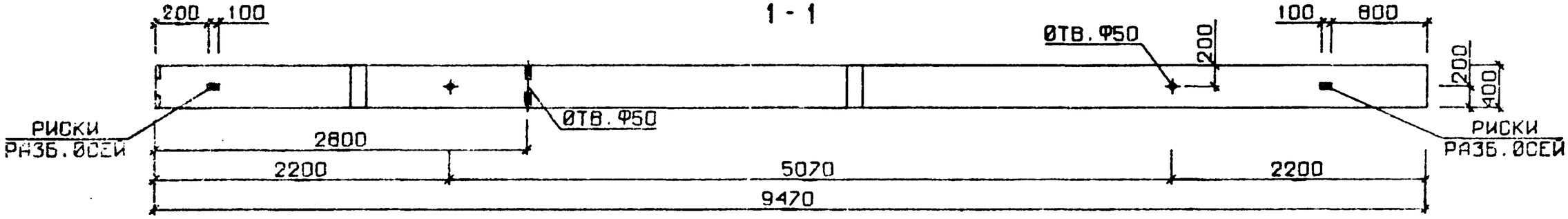

N УЗЛА	N ДØКУМЕНТА
1	1.020-1/83.2-9 ØØУ П 1
2	П 1
3	П 2
6	П 3
7	П 3
8	П 4
9	П 4
10	П 4

2 - 2

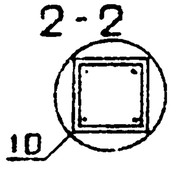

НАЧ ОТД	БОЛЫНСКИЙ		
Н.КОНТР	ПРИТОРЕВА		
ГП.КОНСТР	ШАЦ		
ГИП	КОЛДАШЕВА		
РАЗРАБ	СЛИВИНА		
ПРОВЕРИЛ	НИКОНОРОВА		
ИСПОЛНИЛ	ЛАКЕЕВА		

1.020-1/83.2-9 09 СБ

КØЛØННА 2КБ

СТАДИЯ	МАССА	МАСШТАБ
Р	СМ ТАБЛ	

ЛИСТ 1 ЛИСТОВ 2

ЦНИИЭП торгово-бытовых зданий и туристских комплексов

19839 54

ФОРМАТ А3

ЛИХВАРЬ

ОПЕРАТОР ТПП КОРТ

ЭПВЦ КиевЗНИИЭП

ОБОЗНАЧЕНИЕ	МАРКА	РИС	У1	У2	МАССА, т
I.020-I/83.2-9 09	2КБД 4.42-I.I	I	6	-	3,88
-0I	2КБО 4.42-I.I	2	-	7	3,83
-02	2КБД 4.42-2.I	I	6	-	3,88
-03	2КБО 4.42-2.I	2	-	7	3,83
-04	2КБ 4.42-I	3	-	-	3,80
-05	2КБД 4.42-3.2	I	8	-	3,88
-06	2КБО 4.42-3.2	2	-	9	3,83
-07	2КБД 4.42-4.2	I	8	-	3,88
-08	2КБО 4.42-4.2	2	-	9	3,83
-09	2КБ 4.42-4	3	-	-	3,80
-I0	2КБД 4.42-4.3	I	8	-	3,88
-II	2КБО 4.42-4.3	2	-	9	3,83
-I2	2КБД 4.42-3.4	I	8	-	3,88
-I3	2КБО 4.42-3.4	2	-	9	3,83
-I4	2КБД 4.42-4.4	I	8	-	3,88
-I5	2КБО 4.42-4.4	2	-	9	3,83

ВЗАМ. ИНВ.№

ПОДП. И ДАТА

ИНВ. № ПОДЛ

I.020-I/83.2-9 09 СБ

ЛИСТ 2

ФОРМАТ А4

САВЧЕНКО

ОПЕРАТОР ТПП КОРТ

ЭПВЦ КиевЗНИИЭП

ФОРМАТ	ЗОНА	ПОЗ	ОБОЗНАЧЕНИЕ	НАИМЕНОВАНИЕ	КОЛ.	ПРИМЕЧАНИЕ
				ДОКУМЕНТАЦИЯ		
А3			1.020-1/83.2-9 10СБ	СБОРОЧНЫЙ ЧЕРТЕЖ		
А3			1.020-1/83.2-9 00ВС	ВЫБОРКА СТАЛИ		
А3			1.020-1/83.2-9 00У	УЗЛЫ ОПАЛУБОЧНЫЕ		
А3			1.020-1/83.2-9 00ТО	ТЕХНИЧЕСКОЕ ОПИСАНИЕ		
			ПЕРЕМЕННЫЕ ДАННЫЕ	ДЛЯ ИСПОЛНЕНИЙ:		
				1.020-1/83.2-9 10		
				3КВД 4.42-1.1		
				СБОРОЧНЫЕ ЕДИНИЦЫ		
А4	1		1.020-1/83.2-10 20	КАРКАС ПР. КП-239	1	
				МАТЕРИАЛЫ		
	2			БЕТОН ТЯЖЕЛЫЙ М300		2.24М3
				1.020-1/83.2-9 10-01		
				3КВО 4.42-1.1		
				СБОРОЧНЫЕ ЕДИНИЦЫ		
А4	1		1.020-1/83.2-10 20-01	КАРКАС ПР. КП-240	1	
				МАТЕРИАЛЫ		
	2			БЕТОН ТЯЖЕЛЫЙ М300		2.21М3
				1.020-1/83.2-9 10-02		
				3КВО 4.42-2.1		
				СБОРОЧНЫЕ ЕДИНИЦЫ		
А4	1		1.020-1/83.2-10 20-02	КАРКАС ПР. КП-241	1	
				МАТЕРИАЛЫ		
	2			БЕТОН ТЯЖЕЛЫЙ М300		2.21М3
				1.020-1/83.2-9 10-03		
				3КВ 4.42-1		
				СБОРОЧНЫЕ ЕДИНИЦЫ		
А4	1		1.020-1/83.2-10 20-03	КАРКАС ПР. КП-242	1	
				МАТЕРИАЛЫ		
	2			БЕТОН ТЯЖЕЛЫЙ М300		2.19М3
				1.020-1/83.2-9 10-04		
				3КВД 4.42-2.2		
				СБОРОЧНЫЕ ЕДИНИЦЫ		
А4	1		1.020-1/83.2-10 20-04	КАРКАС ПР. КП-243	1	
				МАТЕРИАЛЫ		
	2			БЕТОН ТЯЖЕЛЫЙ М400		2.24М3

ВЗАМ. ИНВ.№

ПОДПИСЬ И ДАТА

ИНВ.№ ПОДЛ

НАЧ.ОТД	ВОЛЫНСКИЙ	
Н.КОНТР	ПРИГОРЕВ	
ГЛ.КОНСТР	ШАЦ	
ГИП	КОЛДАШЕВА	
РАЗРАБ	СЛИВИНА	
ПРОВЕРИЛ	НИКОНОВА	
ИСПОЛНИЛ	ЛАКЕЕВА	

1.020-1/83.2-9 10

КОЛОННА 3КБ

СТАДИЯ	ЛИСТ	ЛИСТОВ
Р	I	4

ЦНИИЭП торгово-бытовых зданий и туристских комплексов

19839 52

ФОРМАТ А4

ФОРМАТ	ЗОНА	ПОЗ	ОБОЗНАЧЕНИЕ	НАИМЕНОВАНИЕ	КОЛ	ПРИМЕЧАНИЕ
				1.020-1/83.2-9 10-05 ЗКВС 4.42-2.2 СВОРОЧНЫЕ ЕДИНИЦЫ		
А4	1		1.020-1/83.2-10 20-02	КАРКАС ПР. КП-241 МАТЕРИАЛЫ	1	
	2			БЕТОН ТЯЖЕЛЫЙ М400		2.21М3
				1.020-1/83.2-9 10-06 ЗКВ 4.42-2 СВОРОЧНЫЕ ЕДИНИЦЫ		
А4	1		1.020-1/83.2-10 20-03	КАРКАС ПР. КП-242 МАТЕРИАЛЫ	1	
	2			БЕТОН ТЯЖЕЛЫЙ М400		2.19М3
				1.020-1/83.2-9 10-07 ЗКВД 4.42-1.7 СВОРОЧНЫЕ ЕДИНИЦЫ		
А4	1		1.020-1/83.2-10 20-05	КАРКАС ПР. КП-244 МАТЕРИАЛЫ	1	
	2			БЕТОН ТЯЖЕЛЫЙ М400		2.24М3
				1.020-1/83.2-9 10-08 ЗКВО 4.42-1.7 СВОРОЧНЫЕ ЕДИНИЦЫ		
А4	1		1.020-1/83.2-10 20-06	КАРКАС ПР. КП-245 МАТЕРИАЛЫ	1	
	2			БЕТОН ТЯЖЕЛЫЙ М400		2.21М3
				1.020-1/83.2-9 10-09 ЗКВД 4.42-2.7 СВОРОЧНЫЕ ЕДИНИЦЫ		
А4	1		1.020-1/83.2-10 20-07	КАРКАС ПР. КП-246 МАТЕРИАЛЫ	1	
	2			БЕТОН ТЯЖЕЛЫЙ М400		2.24М3
				1.020-1/83.2-9 10-10 ЗКВО 4.42-2.7 СВОРОЧНЫЕ ЕДИНИЦЫ		
А4	1		1.020-1/83.2-10 20-08	КАРКАС ПР. КП-247 МАТЕРИАЛЫ	1	
	2			БЕТОН ТЯЖЕЛЫЙ М400		2.21М3
				1.020-1/83.2-9 10-11 ЗКВО 4.42-3.3 СВОРОЧНЫЕ ЕДИНИЦЫ		
А4	1		1.020-1/83.2-10 20-09	КАРКАС ПР. КП-248 МАТЕРИАЛЫ	1	
	2			БЕТОН ТЯЖЕЛЫЙ М400		2.21М3

ЭПВЦ Киев ЗНИИЭП | ТПП КОРТ | САВЧЕНКО

1.020-1/83.2-9 10 | ЛИСТ 2

ФОРМАТ А4

ФОРМАТ	ЗОНА	ПОЗ	ОБОЗНАЧЕНИЕ	НАИМЕНОВАНИЕ	КОЛ	ПРИМЕЧАНИЕ
				1.020-1/83.2-9 10-12 ЗКВО 4.42-4.3 СВОРОЧНЫЕ ЕДИНИЦЫ		
А4	1		1.020-1/83.2-10 20-10	КАРКАС ПР. КП-249 МАТЕРИАЛЫ	1	
	2			БЕТОН ТЯЖЕЛЫЙ М400		2.21М3
				1.020-1/83.2-9 10-13 ЗКВД 4.42-3.4 СВОРОЧНЫЕ ЕДИНИЦЫ		
А4	1		1.020-1/83.2-10 20-11	КАРКАС ПР. КП-250 МАТЕРИАЛЫ	1	
	2			БЕТОН ТЯЖЕЛЫЙ М500		2.24М3
				1.020-1/83.2-9 10-14 ЗКВО 4.42-3.4 СВОРОЧНЫЕ ЕДИНИЦЫ		
А4	1		1.020-1/83.2-10 20-09	КАРКАС ПР. КП-248 МАТЕРИАЛЫ	1	
	2			БЕТОН ТЯЖЕЛЫЙ М500		2.21М3
				1.020-1/83.2-9 10-15 ЗКВД 4.42-3.7 СВОРОЧНЫЕ ЕДИНИЦЫ		
А4	1		1.020-1/83.2-10 20-12	КАРКАС ПР. КП-251 МАТЕРИАЛЫ	1	
	2			БЕТОН ТЯЖЕЛЫЙ М400		2.24М3
				1.020-1/83.2-9 10-16 ЗКВО 4.42-3.7 СВОРОЧНЫЕ ЕДИНИЦЫ		
А4	1		1.020-1/83.2-10 20-13	КАРКАС ПР. КП-252 МАТЕРИАЛЫ	1	
	2			БЕТОН ТЯЖЕЛЫЙ М400		2.21М3
				1.020-1/83.2-9 10-17 ЗКВД 4.42-4.7 СВОРОЧНЫЕ ЕДИНИЦЫ		
А4	1		1.020-1/83.2-10 20-14	КАРКАС ПР. КП-253 МАТЕРИАЛЫ	1	
	2			БЕТОН ТЯЖЕЛЫЙ М400		2.24М3
				1.020-1/83.2-9 10-18 ЗКВО 4.42-4.7 СВОРОЧНЫЕ ЕДИНИЦЫ		
А4	1		1.020-1/83.2-10 20-15	КАРКАС ПР. КП-254 МАТЕРИАЛЫ	1	
	2			БЕТОН ТЯЖЕЛЫЙ М400		2.21М3

ЭПВЦ Киев ЗНИИЭП | ОПЕРАТОР ТПП КОРТ

ВЗАМ ИНВ № | ПОДПИСЬ И ДАТА | ИНВ №ПОДЛ

1.020-1/83.2-9 10 | ЛИСТ 3

ФОРМАТ А4

ФОРМАТ	ЗОНА	ПОЗ	ОБОЗНАЧЕНИЕ	НАИМЕНОВАНИЕ	КОЛ	ПРИМЕЧАНИЕ
				I.020-I/83.2-9 I0-I9 3КБД 4.42-4.6 СБОРОЧНЫЕ ЕДИНИЦЫ		
A4	1		1.020-1/83.2-10.21	КАРКАС ПР. КП-255	1	
				МАТЕРИАЛЫ		
	2			БЕТОН ТЯЖЕЛЫЙ М500		2.24М3
				1.020-1/83.2-9 10-20 3КБО 4.42-4.6 СБОРОЧНЫЕ ЕДИНИЦЫ		
A4	1		1.020-1/83.2-10 21-01	КАРКАС ПР. КП-256	1	
				МАТЕРИАЛЫ		
	2			БЕТОН ТЯЖЕЛЫЙ М500		2.21М3
				1.020-1/83.2-9 10-21 3КБО 4.42-4.5 СБОРОЧНЫЕ ЕДИНИЦЫ		
A4	1		1.020-1/83.2-10 21-02	КАРКАС ПР. КП-257	1	
				МАТЕРИАЛЫ		
	2			БЕТОН ТЯЖЕЛЫЙ М400		2.21М3
				1.020-1/83.2-9 10-22 3КБ 4.42-5 СБОРОЧНЫЕ ЕДИНИЦЫ		
A4	1		1.020-1/83.2-10 21-03	КАРКАС ПР. КП-258	1	
				МАТЕРИАЛЫ		
	2			БЕТОН ТЯЖЕЛЫЙ М400		2.19М3
				1.020-1/83.2-9 10-23 3КБД 4.42-4.8 СБОРОЧНЫЕ ЕДИНИЦЫ		
A4	1		1.020-1/83.2-10 21-04	КАРКАС ПР. КП-259	1	
				МАТЕРИАЛЫ		
	2			БЕТОН ТЯЖЕЛЫЙ М500		2.24М3
				1.020-1/83.2-9 10-24 3КБО 4.42-4.8 СБОРОЧНЫЕ ЕДИНИЦЫ		
A4	1		1.020-1/83.2-10 21-05	КАРКАС ПР. КП-260	1	
				МАТЕРИАЛЫ		
	2			БЕТОН ТЯЖЕЛЫЙ М500		2.21М3

САВЧЕНКО

ОПЕРАТОР ТЛГ КОРТ

ЭПВЦ Киев ЗНИИЭП

ВЗАМ ИНВ № | ПОДПИСЬ И ДАТА | ИНВ № ПОДЛ

ФОРМАТ	ЗОНА	ПОЗ	ОБОЗНАЧЕНИЕ	НАИМЕНОВАНИЕ	КОЛ	ПРИМЕЧАНИЕ

ОПЕРАТОР ТЛГ КОРТ

ЭПВЦ Киев ЗНИИЭП

ВЗАМ ИНВ № | ПОДПИСЬ И ДАТА | ИНВ № ПОДЛ

РИС. 1

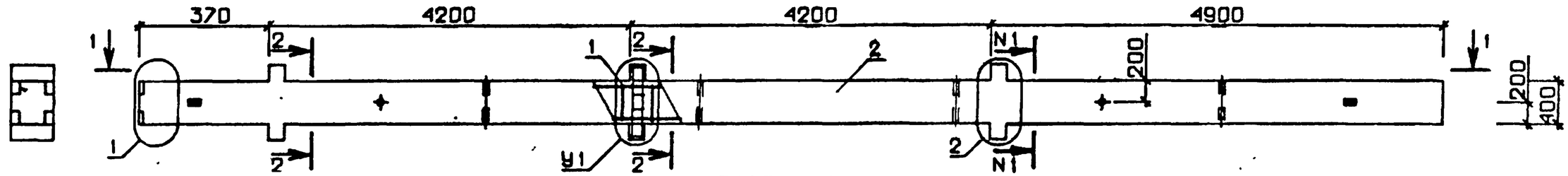

РИС. 2

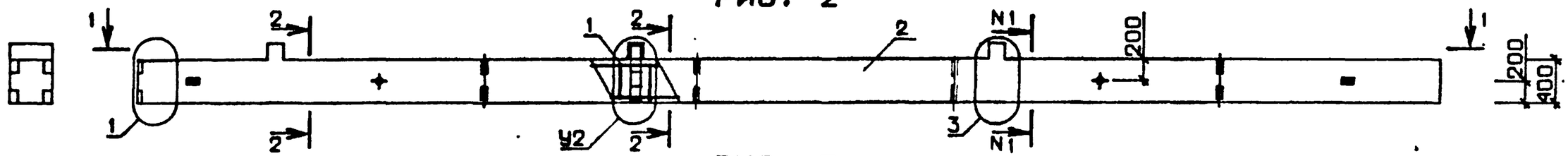

РИС. 3

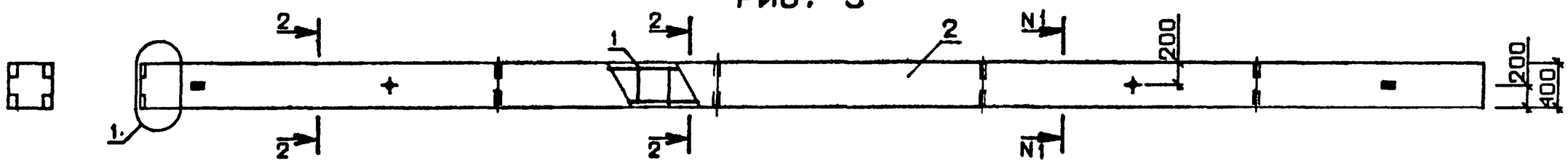

1 - 1

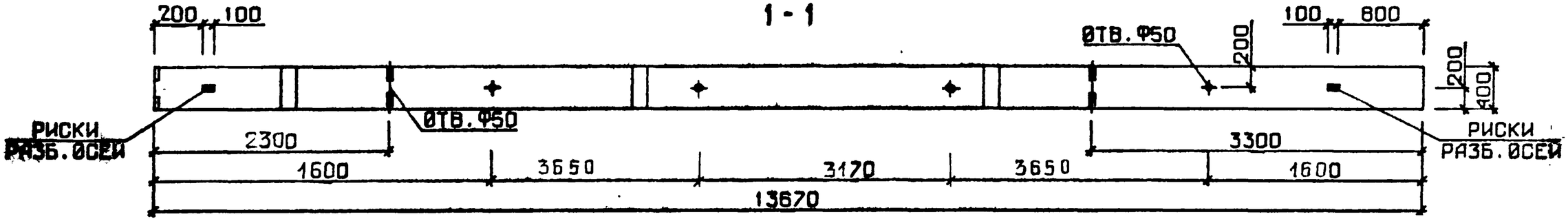

N УЗЛА	N ДОКУМЕНТА
1	1.020-1/83.2-9 ООУ Л 1
2	Л 1
3	Л 2
6	Л 3
7	Л 3
8	Л 4
9	Л 4
10	Л 4
12	Л 4

2-2

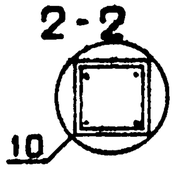

3-3

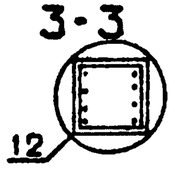

НАЧ ОТД	ВОЛЫНСКИЙ	
Н.КОНТР	ПРИГОРЕВ	
ГП.КОНСТР	ШАЦ	
ГИП	НИКОНОРОВА	
РАЗРАБ	ЛАКЕЕВА	
ПРОВЕРИЛ	КОЛДАШЕВА	
ИСПОЛНИЛ	БОГДАНОВА	

1.020-1/83.2-9 10 СБ

КОЛОННА 3КБ

СТАДИЯ	МАССА	МАСШТАБ
Р	СМ ТАБЛ	
ЛИСТ 1	ЛИСТОВ 2	

ЦНИИЭП торгово бытовых зданий и туристских комплексов

19839 55

ФОРМАТ А3

ЛИХВАРЬ

ОПЕРАТОР ТЛП КОРТ

ЭПВЦ Киев ЗНИИЭП

ОБОЗНАЧЕНИЕ	МАРКА	РИС	N I-NI	У1	У2	МАССА, т
I.020-I/83.2-9 I0	3КБД 4.42-I.I	I	2-2	6	-	5,60
-0I	3КБО 4.42-I.I	2	2-2	-	7	5,53
-02	3КБО 4.42-2.I	2	2-2	-	7	5,53
-03	3КБ 4.42-I	3	2-2	-	-	5,48
-04	3КБД 4.42-2.2	I	2-2	6	-	5,60
-05	3КБО 4.42-2.2	2	2-2	-	7	5,53
-06	3КБ 4.42-2	3	2-2	-	-	5,48
-07	3КБД 4.42-I.7	I	2-2	6	-	5,60
-08	3КБО 4.42-I.7	2	2-2	-	7	5,53
-09	3КБД 4.42-2.7	I	2-2	6	-	5,60
-I0	3КБО 4.42-2.7	2	2-2	-	7	5,53
-II	3КБО 4.42-3.3	2	2-2	-	9	5,53
-I2	3КБО 4.42-4.3	2	2-2	-	9	5,53
-I3	3КБД 4.42-3.4	I	2-2	8	-	5,60
-I4	3КБО 4.42-3.4	2	2-2	-	9	5,53
-I5	3КБД 4.42-3.7	I	2-2	8	-	5,60
-I6	3КБО 4.42-3.7	2	2-2	-	9	5,53
-I7	3КБД 4.42-4.7	I	2-2	8	-	5,60
-I8	3КБО 4.42-4.7	2	2-2	-	9	5,53
-I9	3КБД 4.42-4.6	I	3-3	8	-	5,60
-20	3КБО 4.42-4.6	2	3-3	-	9	5,53
-2I	3КБО 4.42-4.5	2	3-3	-	9	5,53
-22	3КБ 4.42-5	3	3-3	-	-	5,48
-23	3КБД 4.42-4.8	I	3-3	8	-	5 60
-24	3КБО 4.42-4.8	2	3-3	-	9	5,53

ВЗАМ ИНВ № | ПОДП И ДАТА | ИНВ № ПОДП

ОПЕРАТОР ТЛП КОРТ

ЭПВЦ Киев ЗНИИЭП

ВЗАМ ИНВ № | ПОДП И ДАТА | ИНВ № ПОДП

ЛИСТ

ТПП КОРТ

КиевЗНИИЭП

НАИМЕНОВАНИЕ	КОЛИЧЕСТВО НА МАРКУ																			
	1КВД 4.42-1.1	1КВО 4.42-1.1	1КВД 4.42-2.1	1КВО 4.42-2.1	1КВ 4.42-1	1КВД 4.42-1.3	1КВО 4.42-1.3	1КВД 4.42-2.3	1КВО 4.42-2.3	1КВ 4.42-3	1КВД 4.42-3.2	1КВО 4.42-3.2	1КВД 4.42-4.2	1КВО 4.42-4.2	1КВ 4.42-2	1КВД 4.42-3.3	1КВО 4.42-3.3	1КВД 4.42-4.3	1КВО 4.42-4.3	1КВД 4.42-3.4
МАССА СТАЛИ КГ	67.61	61.93	72.32	65.58	52.57	72.44	66.77	77.15	70.41	57.40	85.71	77.99	92.27	82.77	57.40	85.71	77.99	92.27	82.77	206.0
АРМАТУРНЫЕ ИЗДЕЛИЯ	48.16	48.16	48.16	48.16	48.16	53.00	53.00	53.00	53.00	53.00	53.00	53.00	53.00	53.00	53.00	53.00	53.00	53.00	53.00	173.3
АРМАТУРНАЯ СТАЛЬ	48.16	48.16	48.16	48.16	48.16	53.00	53.00	53.00	53.00	53.00	53.00	53.00	53.00	53.00	53.00	53.00	53.00	53.00	53.00	173.3
КЛАСС А-I	3.971	3.971	3.971	3.971	3.971	3.971	3.971	3.971	3.971	3.971	3.971	3.971	3.971	3.971	3.971	3.971	3.971	3.971	3.971	10.55
Ф6 А-I ГОСТ 5781-82	3.971	3.971	3.971	3.971	3.971	3.971	3.971	3.971	3.971	3.971	3.971	3.971	3.971	3.971	3.971	3.971	3.971	3.971	3.971	0.577
Ф10 А-I ГОСТ 5781-82	-	-	-	-	-	-	-	-	-	-	-	-	-	-	-	-	-	-	-	9.969
КЛАСС А-III	44.19	44.19	44.19	44.19	44.19	49.03	49.03	49.03	49.03	49.03	49.03	49.03	49.03	49.03	49.03	49.03	49.03	49.03	49.03	162.7
Ф8 А-III ГОСТ 5781-82	8.594	8.594	8.594	8.594	8.594															
Ф10 А-III ГОСТ 5781-82	1.073	1.073	1.073	1.073	1.073	14.50	14.50	14.50	14.50	14.50	14.50	14.50	14.50	14.50	14.50	14.50	14.50	14.50	14.50	24.60
Ф20 А-III ГОСТ 5781-82	34.53	34.53	34.53	34.53	34.53	34.53	34.53	34.53	34.53	34.53	34.53	34.53	34.53	34.53	34.53	34.53	34.53	34.53	34.53	
Ф40 А-III ГОСТ 5781-82	-	-	-	-	-	-	-	-	-	-	-	-	-	-	-	-	-	-	-	138.1
ЗАКЛАДНЫЕ ИЗДЕЛИЯ	19.45	13.77	24.15	17.41	4.403	19.45	13.77	24.15	17.41	4.403	32.72	24.99	39.27	29.77	4.403	32.72	24.99	39.27	29.77	32.72
ПРОФИЛЬНАЯ СТАЛЬ	11.79	7.465	11.79	7.465	3.140	11.79	7.465	11.79	7.465	3.140	15.46	11.61	16.25	11.96	3.140	15.46	11.61	16.25	11.96	15.46
ПОЛОСОВАЯ	11.79	7.465	11.79	7.465	3.140	11.79	7.465	11.79	7.465	3.140	15.46	11.61	16.25	11.96	3.140	15.46	11.61	16.25	11.96	15.46
-10Х70 ГОСТ 103-76																				
ВСТ3КП2 ГОСТ 380-71	1.868	0.934	1.868	0.934	-	1.868	0.934	1.868	0.934											
-10Х100 ГОСТ 103-76																				
ВСТ3КП2 ГОСТ 380-71	3.140	3.140	3.140	3.140	3.140	3.140	3.140	3.140	3.140	3.140	3.140	3.140	3.140	3.140	3.140	3.140	3.140	3.140	3.140	3.140
-10Х120 ГОСТ 103-76																				
ВСТ3КП2 ГОСТ 380-71	6.782	3.391	6.782	3.391	-	6.782	3.391	6.782	3.391	-	6.782	3.391	6.782	3.391	-	6.782	3.391	6.782	3.391	6.782
-14Х70 ГОСТ 103-76																				
ВСТ3КП2 ГОСТ 380-71	-	-	-	-	-	-	-	-	-	-	5.538	5.076	-	-	-	5.538	5.076	-	-	5.538
-16Х60 ГОСТ 103-76																				
ВСТ3КП2 ГОСТ 380-71	-	-	-	-	-	-	-	-	-	-	-	-	6.330	5.427	-	-	-	6.330	5.427	
АРМАТУРНАЯ СТАЛЬ	7.657	6.304	12.36	9.948	1.263	7.657	6.304	12.36	9.948	1.263	17.26	13.39	23.02	17.82	1.263	17.26	13.39	23.02	17.82	17.26
КЛАСС А-I	0.947	0.474	0.947	0.474	-	0.947	0.474	0.947	0.474	-	0.947	0.474	0.947	0.474	-	0.947	0.474	0.947	0.474	0.947
Ф8 А-I ГОСТ 5781-82	0.947	0.474	0.947	0.474	-	0.947	0.474	0.947	0.474	-	0.947	0.474	0.947	0.474	-	0.947	0.474	0.947	0.474	0.947
КЛАСС А-III	6.710	5.830	11.42	9.475	1.263	6.710	5.830	11.42	9.475	1.263	16.31	12.91	22.07	17.34	1.263	16.31	12.91	22.07	17.34	16.31
Ф10 А-III ГОСТ 5781-82	0.259	0.580	-	0.321	-	0.259	0.580	-	0.321											
Ф12 А-III ГОСТ 5781-82	1.190	0.914	0.373	0.373	-	1.190	0.914	0.373	0.373	-	0.373	0.373	0.373	0.373	-	0.373	0.373	0.373	0.373	0.373
Ф16 А-III ГОСТ 5781-82	1.263	1.263	1.263	1.263	1.263	1.263	1.263	1.263	1.263	1.263	1.263	1.263	1.263	1.263	1.263	1.263	1.263	1.263	1.263	1.263
Ф20 А-III ГОСТ 5781-82	-	-	3.305	2.540	-	-	-	3.305	2.540	-	4.957	3.810	-	-	-	4.957	3.810	-	-	4.957
Ф22 А-III ГОСТ 5781-82	3.999	3.074	-	-	-	3.999	3.074													
Ф25 А-III ГОСТ 5781-82	-	-	-	-	-	-	-	-	-	-	-	-	7.745	5.953	-	-	-	7.745	5.953	
Ф28 А-III ГОСТ 5781-82	-	-	6.477	4.979	-	-	-	6.477	4.979	-	9.716	7.468	-	-	-	9.716	7.468	-	-	9.716
Ф32 А-III ГОСТ 5781-82	-	-	-	-	-	-	-	-	-	-	-	-	12.69	9.754	-	-	-	12.69	9.754	

НАЧ ОТД	СИТНИК	
Н КОНТР	ЕГУНОВ	
ГЛ СПЕЦ	ПИНЧУК	
ПРОВЕРИЛ	ПОПОВ	
РАЗРАБ	САВЧЕНКО	

I.020-I/83 2-9 ООВС

ВЫБОРКА СТАЛИ

СТАДИЯ	ЛИСТ	ЛИСТОВ
Р	I	I6

ГОСГРАЖДАНСТРОЙ
КиевЗНИИЭП

19839 57

ФОРМАТ А3

НАИМЕНОВАНИЕ	КОЛИЧЕСТВО НА МАРКУ																			
	2КВО 4.42-3.4	2КВД 4.42-4.4	2КВО 4.42-4.4	3КВД 4.42-1.1	3КВО 4.42-1.1	3КВО 4.42-2.1	3КВ 4.42-1	3КВД 4.42-2.2	3КВО 4.42-2.2	3КВ 4.42-2	3КВО 4.42-3.2	3КВД 4.42-3.3	3КВО 4.42-3.3	3КВД 4.42-1.4	3КВО 4.42-1.4	3КВД 4.42-2.4	3КВО 4.42-2.4	3КВД 4.42-3.4	3КВО 4.42-3.4	1КСД 4.42-1.1
МАССА СТАЛИ КГ	398.3	426.9	407.9	191.3	174.3	185.2	146.2	210.3	190.1	151.0	212.8	236.0	212.8	581.8	564.7	595.9	575.7	621.6	598.4	79.59
АРМАТУРНЫЕ ИЗДЕЛИЯ	352.7	352.7	352.7	141.8	141.8	141.8	141.8	146.6	146.6	146.6	146.6	146.6	146.6	532.2	532.2	532.2	532.2	532.2	532.2	64.55
АРМАТУРНАЯ СТАЛЬ	352.7	352.7	352.7	141.8	141.8	141.8	141.8	146.6	146.6	146.6	146.6	146.6	146.6	532.2	532.2	532.2	532.2	532.2	532.2	64.55
КЛАСС А-I	23.23	23.23	23.23	12.61	12.61	12.61	12.61	12.61	12.61	12.61	12.61	12.61	12.61	35.92	35.92	35.92	35.92	35.92	35.92	4.856
Ф6 А-I ГОСТ 5781-82	0.577	0.577	0.577	12.61	12.61	12.61	12.61	12.61	12.61	12.61	12.61	12.61	12.61	0.577	0.577	0.577	0.577	0.577	0.577	4.856
Ф10 А-I ГОСТ 5781-82	22.66	22.66	22.66	-	-	-	-	-	-	-	-	-	-	35.35	35.35	35.35	35.35	35.35	35.35	
КЛАСС А-III	329.5	329.5	329.5	129.2	129.2	129.2	129.2	134.0	134.0	134.0	134.0	134.0	134.0	496.3	496.3	496.3	496.3	496.3	496.3	59.69
Ф8 А-III ГОСТ 5781-82	-	-	-	8.594	8.594	8.594	8.594													17.19
Ф10 А-III ГОСТ 5781-82	25.67	25.67	25.67	3.218	3.218	3.218	3.218	16.65	16.65	16.65	16.65	16.65	16.65	26.75	26.75	26.75	26.75	26.75	26.75	1.073
Ф20 А-III ГОСТ 5781-82	-	-	-	117.4	117.4	117.4	117.4	117.4	117.4	117.4	117.4	117.4	117.4							41.43
Ф40 А-III ГОСТ 5781-82	303.8	303.8	303.8	-	-	-	-	-	-	-	-	-	-	469.6	469.6	469.6	469.6	469.6	469.6	
ЗАКЛАДНЫЕ ИЗДЕЛИЯ	45.59	74.14	55.15	49.54	32.50	43.44	4.403	63.66	43.44	4.403	66.18	89.34	66.18	49.54	32.50	63.66	43.44	89.34	66.18	15.04
ПРОФИЛЬНАЯ СТАЛЬ	20.07	29.36	20.78	29.09	16.11	16.11	3.140	29.09	16.11	3.140	28.54	40.10	28.54	29.09	16.11	29.09	16.11	40.10	28.54	8.650
ПОЛОСОВАЯ	20.07	29.36	20.78	29.09	16.11	16.11	3.140	29.09	16.11	3.140	28.54	40.10	28.54	29.09	16.11	29.09	16.11	40.10	28.54	8.650
-10X100 ГОСТ 103-76 ВСТ3КП2 ГОСТ 380-71	3.140	3.140	3.140	3.140	3.140	3.140	3.140	3.140	3.140	3.140	3.140	3.140	3.140	3.140	3.140	3.140	3.140	3.140	3.140	
-10X120 ГОСТ 103-76 ВСТ3КП2 ГОСТ 380-71	6.782	13.56	6.782	20.35	10.17	10.17	-	20.35	10.17	-	10.17	20.35	10.17	20.35	10.17	20.35	10.17	20.35	10.17	6.782
-14X70 ГОСТ 103-76 ВСТ3КП2 ГОСТ 380-71	10.15	-	-	-	-	-	-	-	-	-	15.23	16.61	15.23	-	-	-	-	16.61	15.23	
-16X60 ГОСТ 103-76 ВСТ3КП2 ГОСТ 380-71	-	12.66	10.85																	
-10X70 ГОСТ 103-76 ВСТ3КП2 ГОСТ 380-71	-	-	-	5.604	2.802	2.802	-	5.604	2.802	-	-	-	-	5.604	2.802	5.604	2.802			1.868
АРМАТУРНАЯ СТАЛЬ	25.51	44.77	34.37	20.45	16.39	27.32	1.263	34.57	27.32	1.263	37.64	49.24	37.64	20.45	16.39	34.57	27.32	49.24	37.64	6.394
КЛАСС А-I	0.947	1.894	0.947	2.841	1.421	1.421	-	2.841	1.421	-	1.421	2.841	1.421	2.841	1.421	2.841	1.421	2.841	1.421	0.947
Ф8 А-I ГОСТ 5781-82	0.947	1.894	0.947	2.841	1.421	1.421	-	2.841	1.421	-	1.421	2.841	1.421	2.841	1.421	2.841	1.421	2.841	1.421	0.947
КЛАСС А-III	24.56	42.88	33.42	17.60	14.97	25.90	1.263	31.73	25.90	1.263	36.22	46.40	36.22	17.60	14.97	31.73	25.90	46.40	36.22	5.447
Ф10 А-III ГОСТ 5781-82	-	-	-	0.777	1.739	0.962	-	-	0.962	-	-	-	-	0.777	1.739	-	0.962			0.259
Ф12 А-III ГОСТ 5781-82	0.746	0.746	0.746	3.569	2.743	1.119	-	1.119	1.119	-	1.119	1.119	1.119	3.569	2.743	1.119	1.119	1.119	1.119	1.190
Ф16 А-III ГОСТ 5781-82	1.263	1.263	1.263	1.263	1.263	1.263	1.263	1.263	1.263	1.263	1.263	1.263	1.263	1.263	1.263	1.263	1.263	1.263	1.263	
Ф20 А-III ГОСТ 5781-82	7.620	-	-	-	-	7.620	-	9.914	7.620	-	11.43	14.87	11.43	-	-	9.914	7.620	14.87	11.43	
Ф22 А-III ГОСТ 5781-82	-	-	-	12.00	9.221	-	-	-	-	-	-	-	-	12.00	9.221					3.999
Ф25 А-III ГОСТ 5781-82	-	15.49	11.91																	
Ф28 А-III ГОСТ 5781-82	14.94	-	-	-	-	14.94	-	19.43	14.94	-	22.40	29.15	22.40	-	-	19.43	14.94	29.15	22.40	
Ф32 А-III ГОСТ 5781-82	-	25.38	19.51																	

НАИМЕНОВАНИЕ	КОЛИЧЕСТВО НА МАРКУ																			
	1КС0 4.42-1.1	1КСД 4.42-2.1	1КС0 4.42-2.1	1КС 4.42-1	1КСД 4.42-1.3	1КС0 4.42-1.3	1КСД 4.42-2.3	1КС0 4.42-2.3	1КС 4.42-3	1КСД 4.42-3.2	1КС0 4.42-3.2	1КСД 4.42-4.2	1КС0 4.42-4.2	1КС 4.42-2	1КСД 4.42-3.3	1КС0 4.42-3.3	1КСД 4.42-4.3	1КС0 4.42-4.3	1КСД 4.42-1.4	1КС0 4.42-1.4
МАССА СТАЛИ КГ	73.91	84.30	77.56	64.55	89.26	83.58	93.97	87.23	74.22	102.5	94.81	109.1	99.59	74.22	102.5	94.81	109.1	99.59	163.1	157.5
АРМАТУРНЫЕ ИЗДЕЛИЯ	64.55	64.55	64.55	64.55	74.22	74.22	74.22	74.22	74.22	74.22	74.22	74.22	74.22	74.22	74.22	74.22	74.22	74.22	148.1	148.1
АРМАТУРНАЯ СТАЛЬ	64.55	64.55	64.55	64.55	74.22	74.22	74.22	74.22	74.22	74.22	74.22	74.22	74.22	74.22	74.22	74.22	74.22	74.22	148.1	148.1
КЛАСС А-I	4.856	4.856	4.856	4.856	4.856	4.856	4.856	4.856	4.856	4.856	4.856	4.856	4.856	4.856	4.856	4.856	4.856	4.856	7.361	7.361
Ф6 А-I ГОСТ 5781-82	4.856	4.856	4.856	4.856	4.856	4.856	4.856	4.856	4.856	4.856	4.856	4.856	4.856	4.856	4.856	4.856	4.856	4.856	1.154	1.154
Ф8 А-I ГОСТ 5781-82	-	-	-	-	-	-	-	-	-	-	-	-	-	-	-	-	-	-	6.207	6.207
КЛАСС А-Ш	59.69	59.69	59.69	59.69	69.36	69.36	69.36	69.36	69.36	69.36	69.36	69.36	69.36	69.36	69.36	69.36	69.36	69.36	140.7	140.7
Ф8 А-Ш ГОСТ 5781-82	17.19	17.19	17.19	17.19																
Ф10 А-Ш ГОСТ 5781-82	1.073	1.073	1.073	1.073	27.93	27.93	27.93	27.93	27.93	27.93	27.93	27.93	27.93	27.93	27.93	27.93	27.93	27.93	34.66	34.66
Ф20 А-Ш ГОСТ 5781-82	41.43	41.43	41.43	41.43	41.43	41.43	41.43	41.43	41.43	41.43	41.43	41.43	41.43	41.43	41.43	41.43	41.43	41.43		
Ф32 А-Ш ГОСТ 5781-82	-	-	-	-	-	-	-	-	-	-	-	-	-	-	-	-	-	-	106.1	106.1
ЗАКЛАДНЫЕ ИЗДЕЛИЯ	9.366	19.75	13.01	-	15.04	9.366	19.75	13.01	-	28.31	20.59	34.87	25.37	-	28.31	20.59	34.87	25.37	15.04	9.366
ПРОФИЛЬНАЯ СТАЛЬ	4.325	8.650	4.325	-	8.650	4.325	8.650	4.325	-	12.32	8.467	13.11	8.818	-	12.32	8.467	13.11	8.818	8.650	4.325
ПОЛОСОВАЯ	4.325	8.650	4.325	-	8.650	4.325	8.650	4.325	-	12.32	8.467	13.11	8.818	-	12.32	8.467	13.11	8.818	8.650	4.325
-10Х70 ГОСТ 103-76 ВСТ3КП2 ГОСТ 380-71 1	0.934	1.868	0.934	-	1.868	0.934	1.868	0.934	-	-	-	-	-	-	-	-	-	-	1.868	0.934
-10Х120 ГОСТ 103-76 ВСТ3КП2 ГОСТ 380-71 4	3.391	6.782	3.391	-	6.782	3.391	6.782	3.391	-	6.782	3.391	6.782	3.391	-	6.782	3.391	6.782	3.391	6.782	3.391
-14Х70 ГОСТ 103-76 ВСТ3КП2 ГОСТ 380-71 6	-	-	-	-	-	-	-	-	-	5.538	5.076	-	-	-	5.538	5.076				
-16Х60 ГОСТ 103-76 ВСТ3КП2 ГОСТ 380-71 7	-	-	-	-	-	-	-	-	-	-	-	6.330	5.427	-	-	-	6.330	5.427		
АРМАТУРНАЯ СТАЛЬ	5.041	11.10	8.686	-	6.394	5.041	11.10	8.686	-	15.99	12.12	21.76	16.55	-	15.99	12.12	21.76	16.55	6.394	5.041
КЛАСС А-I	0.474	0.947	0.474	-	0.947	0.474	0.947	0.474	-	0.947	0.474	0.947	0.474	-	0.947	0.474	0.947	0.474	0.947	0.474
Ф8 А-I ГОСТ 5781-82	0.474	0.947	0.474	-	0.947	0.474	0.947	0.474	-	0.947	0.474	0.947	0.474	-	0.947	0.474	0.947	0.474	0.947	0.474
КЛАСС А-Ш	4.568	10.15	8.212	-	5.447	4.568	10.15	8.212	-	15.05	11.65	20.81	16.08	-	15.05	11.65	20.81	16.08	5.447	4.568
Ф10 А-Ш ГОСТ 5781-82	0.580	-	0.321	-	0.259	0.580	-	0.321	-	-	-	-	-	-	-	-	-	-	0.259	0.580
Ф12 А-Ш ГОСТ 5781-82	0.914	0.373	0.373	-	1.190	0.914	0.373	0.373	-	0.373	0.373	0.373	0.373	-	0.373	0.373	0.373	0.373	1.190	0.914
Ф20 А-Ш ГОСТ 5781-82	-	3.305	2.540	-	-	-	3.305	2.540	-	4.957	3.810	-	-	-	4.957	3.810				
Ф22 А-Ш ГОСТ 5781-82	3.074	-	-	-	3.999	3.074	-	-	-	-	-	-	-	-	-	-	-	-	3.999	3.074
Ф25 А-Ш ГОСТ 5781-82	-	-	-	-	-	-	-	-	-	-	-	7.745	5.953	-	-	-	7.745	5.953		
Ф28 А-Ш ГОСТ 5781-82	-	6.477	4.979	-	-	-	6.477	4.979	-	9.716	7.468	-	-	-	9.716	7.468				
Ф32 А-Ш ГОСТ 5781-82	-	-	-	-	-	-	-	-	-	-	-	12.69	9.754	-	-	-	12.69	9.754		

САВЧЕНКО

ОПЕРАТОР ТЛП КОРТ

ЭПВЦ КиевЗНИИЭП

ВЗАМ. ИНВ. №

ПОДПИСЬ И ДАТА

ИНВ. № ПОДЛ.

19839 60

ФОРМАТ А3

ТЛП КОРТ | КиевЗНИИЭП

НАИМЕНОВАНИЕ	КОЛИЧЕСТВО НА МАРКУ																			
	1КСД 4.42-2.4	1КСО 4.42-2.4	1КС 4 .42-4	1КСД 4.42-3.4	1КСО 4.42-3.4	1КСД 4.42-4.4	1КСО 4.42-4.4	1КСД 4.42-1.5	1КСО 4.42-1.5	1КСД 4.42-2.5	1КСО 4.42-2.5	1КС 4 .42-5	1КСД 4.42-1.6	1КСО 4.42-1.6	1КСД 4.42-2.6	1КСО 4.42-2.6	1КС 4 .42-6	1КСД 4.42-3.5	1КСО 4.42-3.5	1КСД 4.42-4.5
МАССА СТАЛИ КГ	167.8	161.1	148.1	176.4	168.7	183.0	173.5	240.0	234.3	244.7	238.0	225.0	240.0	234.3	244.7	238.0	225.0	253.3	245.6	259.8
АРМАТУРНЫЕ ИЗДЕЛИЯ	148.1	148.1	148.1	148.1	148.1	148.1	148.1	225.0	225.0	225.0	225.0	225.0	225.0	225.0	225.0	225.0	225.0	225.0	225.0	225.0
АРМАТУРНАЯ СТАЛЬ	148.1	148.1	148.1	148.1	148.1	148.1	148.1	225.0	225.0	225.0	225.0	225.0	225.0	225.0	225.0	225.0	225.0	225.0	225.0	225.0
КЛАСС А-I	7.361	7.361	7.361	7.361	7.361	7.361	7.361	11.12	11.12	11.12	11.12	11.12	11.12	11.12	11.12	11.12	11.12	11.12	11.12	11.12
Ф6 А-I ГОСТ 5781-82	1.154	1.154	1.154	1.154	1.154	1.154	1.154	1.154	1.154	1.154	1.154	1.154	1.154	1.154	1.154	1.154	1.154	1.154	1.154	1.154
Ф8 А-I ГОСТ 5781-82	6.207	6.207	6.207	6.207	6.207	6.207	6.207													
Ф10 А-I ГОСТ 5781-82	-	-	-	-	-	-	-	9.969	9.969	9.969	9.969	9.969	9.969	9.969	9.969	9.969	9.969	9.969	9.969	9.969
КЛАСС А-III	140.7	140.7	140.7	140.7	140.7	140.7	140.7	213.9	213.9	213.9	213.9	213.9	213.9	213.9	213.9	213.9	213.9	213.9	213.9	213.9
Ф10 А-III ГОСТ 5781-82	34.66	34.66	34.66	34.66	34.66	34.66	34.66	48.13	48.13	48.13	48.13	48.13	48.13	48.13	48.13	48.13	48.13	48.13	48.13	48.13
Ф32 А-III ГОСТ 5781-82	106.1	106.1	106.1	106.1	106.1	106.1	106.1													
Ф40 А-III ГОСТ 5781-82	-	-	-	-	-	-	-	165.7	165.7	165.7	165.7	165.7	165.7	165.7	165.7	165.7	165.7	165.7	165.7	165.7
ЗАКЛАДНЫЕ ИЗДЕЛИЯ	19.75	13.01	-	28.31	20.59	34.87	25.37	15.04	9.366	19.75	13.01	-	15.04	9.366	19.75	13.01	-	28.31	20.59	34.87
ПРОФИЛЬНАЯ СТАЛЬ	8.650	4.325	-	12.32	8.467	13.11	8.818	8.650	4.325	8.650	4.325	-	8.650	4.325	8.650	4.325	-	12.32	8.467	13.11
ПОЛОСОВАЯ	8.650	4.325	-	12.32	8.467	13.11	8.818	8.650	4.325	8.650	4.325	-	8.650	4.325	8.650	4.325	-	12.32	8.467	13.11
-10Х70 ГОСТ 103-76																				
ВСТ3КП2 ГОСТ 380-71 1	1.868	0.934	-	-	-	-	-	1.868	0.934	1.868	0.934	-	1.868	0.934	1.868	0.934				
-10Х120 ГОСТ 103-76																				
ВСТ3КП2 ГОСТ 380-71 4	6.782	3.391	-	6.782	3.391	6.782	3.391	6.782	3.391	6.782	3.391	-	6.782	3.391	6.782	3.391	-	6.782	3.391	6.782
-14Х70 ГОСТ 103-76																				
ВСТ3КП2 ГОСТ 380-71 6	-	-	-	5.538	5.076	-	-	-	-	-	-	-	-	-	-	-	-	5.538	5.076	
-16Х60 ГОСТ 103-76																				
ВСТ3КП2 ГОСТ 380-71 7	-	-	-	-	-	6.330	5.427	-	-	-	-	-	-	-	-	-	-	-	-	6.330
АРМАТУРНАЯ СТАЛЬ	11.10	8.686	-	15.99	12.12	21.76	16.55	6.394	5.041	11.10	8.686	-	6.394	5.041	11.10	8.686	-	15.99	12.12	21.76
КЛАСС А-I	0.947	0.474	-	0.947	0.474	0.947	0.474	0.947	0.474	0.947	0.474	-	0.947	0.474	0.947	0.474	-	0.947	0.474	0.947
Ф8 А-I ГОСТ 5781-82	0.947	0.474	-	0.947	0.474	0.947	0.474	0.947	0.474	0.947	0.474	-	0.947	0.474	0.947	0.474	-	0.947	0.474	0.947
КЛАСС А-III	10.15	8.212	-	15.05	11.65	20.81	16.08	5.447	4.668	10.15	8.212	-	5.447	4.568	10.15	8.212	-	15.05	11.65	20.81
Ф10 А-III ГОСТ 5781-82	-	0.321	-	-	-	-	-	0.259	0.580	-	0.321	-	0.259	0.580	-	0.321				
Ф12 А-III ГОСТ 5781-82	0.373	0.373	-	0.373	0.373	0.373	0.373	1.190	0.914	0.373	0.373	-	1.190	0.914	0.373	0.373	-	0.373	0.373	0.373
Ф20 А-III ГОСТ 5781-82	3.305	2.540	-	4.957	3.810	-	-	-	-	3.305	2.540	-	-	-	3.305	2.540	-	4.957	3.810	
Ф22 А-III ГОСТ 5781-82	-	-	-	-	-	-	-	3.999	3.074	-	-	-	3.999	3.074						
Ф25 А-III ГОСТ 5781-82	-	-	-	-	-	7.745	5.953	-	-	-	-	-	-	-	-	-	-	-	-	7.745
Ф28 А-III ГОСТ 5781-82	6.477	4.979	-	9.716	7.468	-	-	-	-	6.477	4.979	-	-	-	6.477	4.979	-	9.716	7.468	
Ф32 А-III ГОСТ 5781-82	-	-	-	-	-	12.69	9.754	-	-	-	-	-	-	-	-	-	-	-	-	12.69

НАИМЕНОВАНИЕ	КОЛИЧЕСТВО НА МАРКУ																			
	1КС0 4.42-4.5	1КСД 4.42-3.6	1КС0 4.42-3.6	1КСД 4.42-4.6	1КС0 4.42-4.6	2КСД 4.42-1.1	2КС0 4.42-1.1	2КС 4 .42-1	2КСД 4.42-1.2	2КС0 4.42-1.2	2КС0 4.42-2.2	2КС 4 .42-2	2КСД 4.42-2.3	2КС0 4.42-2.3	2КС 4 .42-3	2КСД 4.42-2.4	2КС0 4.42-2.4	1КНО 4.42-1.1	1КНО 4.42-2.1	1КН 4 .42-1
МАССА СТАЛИ КГ	250.3	253.3	245.6	259.8	250.3	141.5	130.1	111.4	151.1	139.8	147.1	121.0	160.5	147.1	121.0	302.6	289.1	84.38	88.02	75.01
АРМАТУРНЫЕ ИЗДЕЛИЯ	225.0	225.0	225.0	225.0	225.0	111.4	111.4	111.4	121.0	121.0	121.0	121.0	121.0	121.0	121.0	263.1	263.1	75.01	75.01	75.01
АРМАТУРНАЯ СТАЛЬ	225.0	225.0	225.0	225.0	225.0	111.4	111.4	111.4	121.0	121.0	121.0	121.0	121.0	121.0	121.0	263.1	263.1	75.01	75.01	75.01
КЛАСС А-I	11.12	11.12	11.12	11.12	11.12	9.176	9.176	9.176	9.176	9.176	9.176	9.176	9.176	9.176	9.176	15.26	15.26	6.747	6.747	6.747
Ф6 А-I ГОСТ 5781-82	1.154	1.154	1.154	1.154	1.154	9.176	9.176	9.176	9.176	9.176	9.176	9.176	9.176	9.176	9.176	1.154	1.154	6.747	6.747	6.747
Ф8 А-I ГОСТ 5781-82	-	-	-	-	-	-	-	-	-	-	-	-	-	-	-	14.11	14.11			
Ф10 А-I ГОСТ 5781-82	9.969	9.969	9.969	9.969	9.969															
КЛАСС А-III	213.9	213.9	213.9	213.9	213.9	102.2	102.2	102.2	111.9	111.9	111.9	111.9	111.9	111.9	111.9	247.9	247.9	68.26	68.26	68.26
Ф8 А-III ГОСТ 5781-82	-	-	-	-	-	17.19	17.19	17.19										8.594	8.594	8.594
Ф10 А-III ГОСТ 5781-82	48.13	48.13	48.13	48.13	48.13	2.146	2.146	2.146	29.00	29.00	29.00	29.00	29.00	29.00	29.00	35.73	35.73	1.073	1.073	1.073
Ф20 А-III ГОСТ 5781-82	-	-	-	-	-	82.86	82.86	82.86	82.86	82.86	82.86	82.86	82.86	82.86	82.86			58.60	58.60	58.60
Ф32 А-III ГОСТ 5781-82	-	-	-	-	-	-	-	-	-	-	-	-	-	-	-	212.1	212.1			
Ф40 А-III ГОСТ 5781-82	165.7	165.7	165.7	165.7	165.7															
ЗАКЛАДНЫЕ ИЗДЕЛИЯ	25.37	28.31	20.59	34.87	25.37	30.09	18.73	-	30.09	18.73	26.02	-	39.50	26.02	-	39.50	26.02	9.366	13.01	
ПРОФИЛЬНАЯ СТАЛЬ	8.818	12.32	8.467	13.11	8.818	17.30	8.650	-	17.30	8.650	8.650	-	17.30	8.650	-	17.30	8.650	4.325	4.325	
ПОЛОСОВАЯ	8.818	12.32	8.467	13.11	8.818	17.30	8.650	-	17.30	8.650	8.650	-	17.30	8.650	-	17.30	8.650	4.325	4.325	
-10Х120 ГОСТ 103-76																				
ВСТ3КП2 ГОСТ 380-71 4	3.391	6.782	3.391	6.782	3.391	13.56	6.782	-	13.56	6.782	6.782	-	13.56	6.782	-	13.56	6.782	3.391	3.391	
-16Х60 ГОСТ 103-76																				
ВСТ3КП2 ГОСТ 380-71 7	5.427	-	-	6.330	5.427															
-14Х70 ГОСТ 103-76																				
ВСТ3КП2 ГОСТ 380-71 6	-	5.538	5.076																	
-10Х70 ГОСТ 103-76																				
ВСТ3КП2 ГОСТ 380-71 1	-	-	-	-	-	3.736	1.868	-	3.736	1.868	1.868	-	3.736	1.868	-	3.736	1.868	0.934	0.934	
АРМАТУРНАЯ СТАЛЬ	16.55	15.99	12.12	21.76	16.55	12.79	10.08	-	12.79	10.08	17.37	-	22.20	17.37	-	22.20	17.37	5.041	8.686	
КЛАСС А-I	0.474	0.947	0.474	0.947	0.474	1.894	0.947	-	1.894	0.947	0.947	-	1.894	0.947	-	1.894	0.947	0.474	0.474	
Ф8 А-I ГОСТ 5781-82	0.474	0.947	0.474	0.947	0.474	1.894	0.947	-	1.894	0.947	0.947	-	1.894	0.947	-	1.894	0.947	0.474	0.474	
КЛАСС А-III	16.08	15.05	11.65	20.81	16.08	10.89	9.135	-	10.89	9.135	16.42	-	20.31	16.42	-	20.31	16.42	4.568	8.212	
Ф10 А-III ГОСТ 5781-82	-	-	-	-	-	0.518	1.159	-	0.518	1.159	0.641	-	-	0.641	-	-	0.641	0.580	0.321	
Ф12 А-III ГОСТ 5781-82	0.373	0.373	0.373	0.373	0.373	2.379	1.829	-	2.379	1.829	0.746	-	0.746	0.746	-	0.746	0.746	0.914	0.373	
Ф20 А-III ГОСТ 5781-82	-	4.957	3.810	-	-	-	-	-	-	-	5.080	-	6.609	5.080	-	6.609	5.080	-	2.540	
Ф22 А-III ГОСТ 5781-82	-	-	-	-	-	7.997	6.147	-	7.997	6.147								3.074		
Ф25 А-III ГОСТ 5781-82	5.953	-	-	7.745	5.953															
Ф28 А-III ГОСТ 5781-82	-	9.716	7.468	-	-	-	-	-	-	-	9.957	-	12.95	9.957	-	12.95	9.957	-	4.979	
Ф32 А-III ГОСТ 5781-82	9.754	-	-	12.69	9.754															

САВЧЕНКО

ОПЕРАТОР ТЛП КОРТ

ЭПВЦ КиевЗНИИЭП

ВЗАМ ИНВ № | ПОДПИСЬ И ДАТА | ИНВ № ПОДЛ

19839 62

ФОРМАТ А3

НАИМЕНОВАНИЕ	КОЛИЧЕСТВО НА МАРКУ																			
	1КНД 4.42-1.2	1КНО 4.42-1.2	1КНД 4.42-2.2	1КНО 4.42-2.2	1КН 4.42-2	1КНД 4.42-1.3	1КНО 4.42-1.3	1КНД 4.42-2.3	1КНО 4.42-2.3	1КН 4.42-3	1КНД 4.42-3.2	1КНО 4.42-3.2	1КНД 4.42-4.2	1КНО 4.42-4.2	1КНД 4.42-3.3	1КНО 4.42-3.3	1КНД 4.42-4.3	1КНО 4.42-4.3	1КНД 4.42-1.4	1КНО 4.42-1.4
МАССА СТАЛИ КГ	94.89	89.21	99.60	92.86	79.84	94.89	89.21	99.60	92.86	79.84	108.2	100.4	114.7	105.2	108.2	100.4	114.7	105.2	194.2	188.5
АРМАТУРНЫЕ ИЗДЕЛИЯ	79.84	79.84	79.84	79.84	79.84	79.84	79.84	79.84	79.84	79.84	79.84	79.84	79.84	79.84	79.84	79.84	79.84	79.84	179.2	179.2
АРМАТУРНАЯ СТАЛЬ	79.84	79.84	79.84	79.84	79.84	79.84	79.84	79.84	79.84	79.84	79.84	79.84	79.84	79.84	79.84	79.84	79.84	79.84	179.2	179.2
КЛАСС А-I	6.747	6.747	6.747	6.747	6.747	6.747	6.747	6.747	6.747	6.747	6.747	6.747	6.747	6.747	6.747	6.747	6.747	6.747	11.30	11.30
Ф6 А-I ГОСТ 5781-82	6.747	6.747	6.747	6.747	6.747	6.747	6.747	6.747	6.747	6.747	6.747	6.747	6.747	6.747	6.747	6.747	6.747	6.747	0.577	0.577
Ф8 А-I ГОСТ 5781-82	-	-	-	-	-	-	-	-	-	-	-	-	-	-	-	-	-	-	10.72	10.72
КЛАСС А-III	73.10	73.10	73.10	73.10	73.10	73.10	73.10	73.10	73.10	73.10	73.10	73.10	73.10	73.10	73.10	73.10	73.10	73.10	167.9	167.9
Ф10 А-III ГОСТ 5781-82	14.50	14.50	14.50	14.50	14.50	14.50	14.50	14.50	14.50	14.50	14.50	14.50	14.50	14.50	14.50	14.50	14.50	14.50	17.87	17.87
Ф20 А-III ГОСТ 5781-82	58.60	58.60	58.60	58.60	58.60	58.60	58.60	58.60	58.60	58.60	58.60	58.60	58.60	58.60	58.60	58.60	58.60	58.60		
Ф32 А-III ГОСТ 5781-82	-	-	-	-	-	-	-	-	-	-	-	-	-	-	-	-	-	-	150.0	150.0
ЗАКЛАДНЫЕ ИЗДЕЛИЯ	15.04	9.366	19.75	13.01	-	15.04	9.366	19.75	13.01	-	28.31	20.59	34.87	25.37	28.31	20.59	34.87	25.37	15.04	9.366
ПРОФИЛЬНАЯ СТАЛЬ	8.650	4.325	8.650	4.325	-	8.650	4.325	8.650	4.325	-	12.32	8.467	13.11	8.818	12.32	8.467	13.11	8.818	8.650	4.325
ПОЛОСОВАЯ	8.650	4.325	8.650	4.325	-	8.650	4.325	8.650	4.325	-	12.32	8.467	13.11	8.818	12.32	8.467	13.11	8.818	8.650	4.325
-10Х70 ГОСТ 103-76 ВСТ3КП2 ГОСТ 380-71	1.868	0.934	1.868	0.934	-	1.868	0.934	1.868	0.934	-	-	-	-	-	-	-	-	-	1.868	0.934
-10Х120 ГОСТ 103-76 ВСТ3КП2 ГОСТ 380-71	6.782	3.391	6.782	3.391	-	6.782	3.391	6.782	3.391	-	6.782	3.391	6.782	3.391	6.782	3.391	6.782	3.391	6.782	3.391
-14Х70 ГОСТ 103-76 ВСТ3КП2 ГОСТ 380-71	-	-	-	-	-	-	-	-	-	-	5.538	5.076	-	-	5.538	5.076				
-16Х60 ГОСТ 103-76 ВСТ3КП2 ГОСТ 380-71	-	-	-	-	-	-	-	-	-	-	-	-	6.330	5.427	-	-	6.330	5.427		
АРМАТУРНАЯ СТАЛЬ	6.394	5.041	11.10	8.686	-	6.394	5.041	11.10	8.686	-	15.99	12.12	21.76	16.55	15.99	12.12	21.76	16.55	6.394	5.041
КЛАСС А-I	0.947	0.474	0.947	0.474	-	0.947	0.474	0.947	0.474	-	0.947	0.474	0.947	0.474	0.947	0.474	0.947	0.474	0.947	0.474
Ф8 А-I ГОСТ 5781-82	0.947	0.474	0.947	0.474	-	0.947	0.474	0.947	0.474	-	0.947	0.474	0.947	0.474	0.947	0.474	0.947	0.474	0.947	0.474
КЛАСС А-III	5.447	4.568	10.15	8.212	-	5.447	4.568	10.15	8.212	-	15.05	11.65	20.81	16.08	15.05	11.65	20.81	16.08	5.447	4.568
Ф10 А-III ГОСТ 5781-82	0.259	0.580	-	0.321	-	0.259	0.580	-	0.321	-	-	-	-	-	-	-	-	-	0.259	0.580
Ф12 А-III ГОСТ 5781-82	1.190	0.914	0.373	0.373	-	1.190	0.914	0.373	0.373	-	0.373	0.373	0.373	0.373	0.373	0.373	0.373	0.373	1.190	0.914
Ф20 А-III ГОСТ 5781-82	-	-	3.305	2.540	-	-	-	3.305	2.540	-	4.957	3.810	-	-	4.957	3.810				
Ф22 А-III ГОСТ 5781-82	3.999	3.074	-	-	-	3.999	3.074	-	-	-	-	-	-	-	-	-	-	-	3.999	3.074
Ф25 А-III ГОСТ 5781-82	-	-	-	-	-	-	-	-	-	-	-	-	7.745	5.953	-	-	7.745	5.953		
Ф28 А-III ГОСТ 5781-82	-	-	6.477	4.979	-	-	-	6.477	4.979	-	9.716	7.468	-	-	9.716	7.468				
Ф32 А-III ГОСТ 5781-82	-	-	-	-	-	-	-	-	-	-	-	-	12.69	9.754	-	-	12.69	9.754		

Сохр
ТЛП КОРТ
КиевЗНИИЭП
19839 62
ФОРМАТ А3

САВЧЕНКО

ОПЕРАТОР ТЛП КОРТ

ЭПВЦ КиевЗНИИЭП

НАИМЕНОВАНИЕ	КОЛИЧЕСТВО НА МАРКУ																			
	1КНД 4.42-2.4	1КНО 4.42-2.4	1КН 4.42-4	1КНД 4.42-3.4	1КНО 4.42-3.4	1КНД 4.42-4.4	1КНО 4.42-4.4	1КНД 4.42-1.5	1КНО 4.42-1.5	1КНД 4.42-2.5	1КНО 4.42-2.5	1КН 4.42-5	1КНД 4.42-1.6	1КНО 4.42-1.6	1КНД 4.42-2.6	1КНО 4.42-2.6	1КН 4.42-6	1КНД 4.42-3.5	1КНО 4.42-3.5	1КНД 4.42-4.5
МАССА СТАЛИ КГ	198.9	192.2	179.2	207.5	199.8	214.0	204.5	291.8	286.1	296.5	289.8	276.8	291.8	286.1	296.5	289.8	276.8	305.1	297.4	311.6
АРМАТУРНЫЕ ИЗДЕЛИЯ	179.2	179.2	179.2	179.2	179.2	179.2	179.2	276.8	276.8	276.8	276.8	276.8	276.8	276.8	276.8	276.8	276.8	276.8	276.8	276.8
АРМАТУРНАЯ СТАЛЬ	179.2	179.2	179.2	179.2	179.2	179.2	179.2	276.8	276.8	276.8	276.8	276.8	276.8	276.8	276.8	276.8	276.8	276.8	276.8	276.8
КЛАСС А-I	11.30	11.30	11.30	11.30	11.30	11.30	11.30	17.80	17.80	17.80	17.80	17.80	17.80	17.80	17.80	17.80	17.80	17.80	17.80	17.80
Ф6 А-I ГОСТ 5781-82	0.577	0.577	0.577	0.577	0.577	0.577	0.577	0.577	0.577	0.577	0.577	0.577	0.577	0.577	0.577	0.577	0.577	0.577	0.577	0.577
Ф8 А-I ГОСТ 5781-82	10.72	10.72	10.72	10.72	10.72	10.72	10.72													
Ф10 А-I ГОСТ 5781-82	-	-	-	-	-	-	-	17.22	17.22	17.22	17.22	17.22	17.22	17.22	17.22	17.22	17.22	17.22	17.22	17.22
КЛАСС А-Ш	167.9	167.9	167.9	167.9	167.9	167.9	167.9	259.0	259.0	259.0	259.0	259.0	259.0	259.0	259.0	259.0	259.0	259.0	259.0	259.0
Ф10 А-Ш ГОСТ 5781-82	17.87	17.87	17.87	17.87	17.87	17.87	17.87	24.60	24.60	24.60	24.60	24.60	24.60	24.60	24.60	24.60	24.60	24.60	24.60	24.60
Ф32 А-Ш ГОСТ 5781-82	150.0	150.0	150.0	150.0	150.0	150.0	150.0													
Ф40 А-Ш ГОСТ 5781-82	-	-	-	-	-	-	-	234.4	234.4	234.4	234.4	234.4	234.4	234.4	234.4	234.4	234.4	234.4	234.4	234.4
ЗАКЛАДНЫЕ ИЗДЕЛИЯ	19.75	13.01	-	28.31	20.59	34.87	25.37	15.04	9.366	19.75	13.01	-	15.04	9.366	19.75	13.01	-	28.31	20.59	34.87
ПРОФИЛЬНАЯ СТАЛЬ	8.650	4.325	-	12.32	8.467	13.11	8.818	8.650	4.325	8.650	4.325	-	8.650	4.325	8.650	4.325	-	12.32	8.467	13.11
ПОЛОСОВАЯ	8.650	4.325	-	12.32	8.467	13.11	8.818	8.650	4.325	8.650	4.325	-	8.650	4.325	8.650	4.325	-	12.32	8.467	13.11
-10Х70 ГОСТ 103-76 ВСТ3КП2 ГОСТ 380-71 1	1.868	0.934	-	-	-	-	-	1.868	0.934	1.868	0.934	-	1.868	0.934	1.868	0.934				
-10Х120 ГОСТ 103-76 ВСТ3КП2 ГОСТ 380-71 4	6.782	3.391	-	6.782	3.391	6.782	3.391	6.782	3.391	6.782	3.391	-	6.782	3.391	6.782	3.391	-	6.782	3.391	6.782
-14Х70 ГОСТ 103-76 ВСТ3КП2 ГОСТ 380-71 6	-	-	-	5.538	5.076	-	-	-	-	-	-	-	-	-	-	-	-	5.538	5.076	
-16Х60 ГОСТ 103-76 ВСТ3КП2 ГОСТ 380-71 7	-	-	-	-	-	6.330	5.427	-	-	-	-	-	-	-	-	-	-	-	-	6.330
АРМАТУРНАЯ СТАЛЬ	11.10	8.686	-	15.99	12.12	21.76	16.55	6.394	5.041	11.10	8.686	-	6.394	5.041	11.10	8.686	-	15.99	12.12	21.76
КЛАСС А-I	0.947	0.474	-	0.947	0.474	0.947	0.474	0.947	0.474	0.947	0.474	-	0.947	0.474	0.947	0.474	-	0.947	0.474	0.947
Ф8 А-I ГОСТ 5781-82	0.947	0.474	-	0.947	0.474	0.947	0.474	0.947	0.474	0.947	0.474	-	0.947	0.474	0.947	0.474	-	0.947	0.474	0.947
КЛАСС А-Ш	10.15	8.212	-	15.05	11.65	20.81	16.08	5.447	4.568	10.15	8.212	-	5.447	4.568	10.15	8.212	-	15.05	11.65	20.81
Ф10 А-Ш ГОСТ 5781-82	-	0.321	-	-	-	-	-	0.259	0.580	-	0.321	-	0.259	0.580	-	0.321				
Ф12 А-Ш ГОСТ 5781-82	0.373	0.373	-	0.373	0.373	0.373	0.373	1.190	0.914	0.373	0.373	-	1.190	0.914	0.373	0.373	-	0.373	0.373	0.373
Ф20 А-Ш ГОСТ 5781-82	3.305	2.540	-	4.957	3.810	-	-	-	-	3.305	2.540	-	-	-	3.305	2.540	-	4.957	3.810	
Ф22 А-Ш ГОСТ 5781-82	-	-	-	-	-	-	-	3.999	3.074	-	-	-	3.999	3.074						
Ф25 А-Ш ГОСТ 5781-82	-	-	-	-	-	7.745	5.953	-	-	-	-	-	-	-	-	-	-	-	-	7.745
Ф28 А-Ш ГОСТ 5781-82	6.477	4.979	-	9.716	7.468	-	-	-	-	6.477	4.979	-	-	-	6.477	4.979	-	9.716	7.468	
Ф32 А-Ш ГОСТ 5781-82	-	-	-	-	-	12.69	9.754	-	-	-	-	-	-	-	-	-	-	-	-	12.69

ВЗАМ. ИНВ. №

ПОДПИСЬ И ДАТА

ИНВ. № ПОДЛ.

19839 64

ФОРМАТ А3

НАИМЕНОВАНИЕ	КОЛИЧЕСТВО НА МАРКУ																			
	1КНО 4.42-4.5	1КНД 4.42-3.6	1КНО 4.42-3.6	1КНД 4.42-4.6	1КНО 4.42-4.6	1КНД 4.42-4.8	1КНО 4.42-2.8	1КНД 4.42-1.9	1КНО 4.42-1.9	1КНД 4.42-2.9	1КНО 4.42-2.9	1КН 4.42-9	1КНД 4.42-3.7	1КНО 4.42-3.7	1КНД 4.42-4.7	1КНО 4.42-4.7	1КНД 4.42-4.8	1КНО 4.42-4.8	1КНД 4.42-3.9	1КНО 4.42-3.9
МАССА СТАЛИ КГ	302.2	305.1	297.4	311.6	302.2	435.2	428.4	508.5	502.8	513.2	506.4	493.4	359.2	351.5	365.8	356.3	450.3	440.8	521.7	514.0
АРМАТУРНЫЕ ИЗДЕЛИЯ	276.8	276.8	276.8	276.8	276.8	415.4	415.4	493.4	493.4	493.4	493.4	493.4	330.9	330.9	330.9	330.9	415.4	415.4	493.4	493.4
АРМАТУРНАЯ СТАЛЬ	276.8	276.8	276.8	276.8	276.8	415.4	415.4	493.4	493.4	493.4	493.4	493.4	330.9	330.9	330.9	330.9	415.4	415.4	493.4	493.4
КЛАСС А-I	17.80	17.80	17.80	17.80	17.80	17.80	17.80	17.80	17.80	17.80	17.80	17.80	17.80	17.80	17.80	17.80	17.80	17.80	17.80	17.80
Ф6 А-I ГОСТ 5781-82	0.577	0.577	0.577	0.577	0.577	0.577	0.577	0.577	0.577	0.577	0.577	0.577	0.577	0.577	0.577	0.577	0.577	0.577	0.577	0.577
Ф10 А-I ГОСТ 5781-82	17.22	17.22	17.22	17.22	17.22	17.22	17.22	17.22	17.22	17.22	17.22	17.22	17.22	17.22	17.22	17.22	17.22	17.22	17.22	17.22
КЛАСС А-III	259.0	259.0	259.0	259.0	259.0	397.6	397.6	475.6	475.6	475.6	475.6	475.6	313.1	313.1	313.1	313.1	397.6	397.6	475.6	475.6
Ф10 А-III ГОСТ 5781-82	24.60	24.60	24.60	24.60	24.60	24.60	24.60	24.60	24.60	24.60	24.60	24.60	24.60	24.60	24.60	24.60	24.60	24.60	24.60	24.60
Ф20 А-III ГОСТ 5781-82	-	-	-	-	-	-	-	-	-	-	-	-	54.16	54.16	54.16	54.16				
Ф32 А-III ГОСТ 5781-82	-	-	-	-	-	138.6	138.6	-	-	-	-	-	-	-	-	-	138.6	138.6		
Ф40 А-III ГОСТ 5781-82	234.4	234.4	234.4	234.4	234.4	234.4	234.4	451.0	451.0	451.0	451.0	451.0	234.4	234.4	234.4	234.4	234.4	234.4	451.0	451.0
ЗАКЛАДНЫЕ ИЗДЕЛИЯ	25.37	28.31	20.59	34.87	25.37	19.75	13.01	15.04	9.366	19.75	13.01	-	28.31	20.59	34.87	25.37	34.87	25.37	28.31	20.59
ПРОФИЛЬНАЯ СТАЛЬ	8.818	12.32	8.467	13.11	8.818	8.650	4.325	8.650	4.325	8.650	4.325	-	12.32	8.467	13.11	8.818	13.11	8.818	12.32	8.467
ПОЛОСОВАЯ	8.818	12.32	8.467	13.11	8.818	8.650	4.325	8.650	4.325	8.650	4.325	-	12.32	8.467	13.11	8.818	13.11	8.818	12.32	8.467
-10Х120 ГОСТ 103-76																				
ВСТ3КП2 ГОСТ 380-71 4	3.391	6.782	3.391	6.782	3.391	6.782	3.391	6.782	3.391	6.782	3.391	-	6.782	3.391	6.782	3.391	6.782	3.391	6.782	3.391
-16Х60 ГОСТ 103-76																				
ВСТ3КП2 ГОСТ 380-71 7	5.427	-	-	6.330	5.427	-	-	-	-	-	-	-	-	-	6.330	5.427	6.330	5.427		
-14Х70 ГОСТ 103-76																				
ВСТ3КП2 ГОСТ 380-71 6	-	5.538	5.076	-	-	-	-	-	-	-	-	-	5.538	5.076	-	-	-	-	5.538	5.076
-10Х70 ГОСТ 103-76																				
ВСТ3КП2 ГОСТ 380-71 1	-	-	-	-	-	1.868	0.934	1.868	0.934	1.868	0.934									
АРМАТУРНАЯ СТАЛЬ	16.55	15.99	12.12	21.76	16.55	11.10	8.686	6.394	5.041	11.10	8.686	-	15.99	12.12	21.76	16.55	21.76	16.55	15.99	12.12
КЛАСС А-I	0.474	0.947	0.474	0.947	0.474	0.947	0.474	0.947	0.474	0.947	0.474	-	0.947	0.474	0.947	0.474	0.947	0.474	0.947	0.474
Ф8 А-I ГОСТ 5781-82	0.474	0.947	0.474	0.947	0.474	0.947	0.474	0.947	0.474	0.947	0.474	-	0.947	0.474	0.947	0.474	0.947	0.474	0.947	0.474
КЛАСС А-III	16.08	15.05	11.65	20.81	16.08	10.15	8.212	5.447	4.568	10.15	8.212	-	15.05	11.65	20.81	16.08	20.81	16.08	15.05	11.65
Ф10 А-III ГОСТ 5781-82	-	-	-	-	-	-	0.321	0.259	0.580	-	0.321									
Ф12 А-III ГОСТ 5781-82	0.373	0.373	0.373	0.373	0.373	0.373	0.373	1.190	0.914	0.373	0.373	-	0.373	0.373	0.373	0.373	0.373	0.373	0.373	0.373
Ф20 А-III ГОСТ 5781-82	-	4.957	3.810	-	-	3.305	2.540	-	-	3.305	2.540	-	4.957	3.810	-	-	-	-	4.957	3.810
Ф22 А-III ГОСТ 5781-82	-	-	-	-	-	-	-	3.999	3.074											
Ф25 А-III ГОСТ 5781-82	5.953	-	-	7.745	5.953	-	-	-	-	-	-	-	-	-	7.745	5.953	7.745	5.953		
Ф28 А-III ГОСТ 5781-82	-	9.716	7.468	-	-	6.477	4.979	-	-	6.477	4.979	-	9.716	7.468	-	-	-	-	9.716	7.468
Ф32 А-III ГОСТ 5781-82	9.754	-	-	12.69	9.754	-	-	-	-	-	-	-	-	-	12.69	9.754	12.69	9.754		

КиевЗНИИЭП | ЦНИИ КОРТ

19839 65

Формат А3

НАИМЕНОВАНИЕ	КОЛИЧЕСТВО НА МАРКУ																			
	1КНД 4.42-4.9	1КНО 4.42-4.9	2КНД 4.42-1.1	2КНО 4.42-1.1	2КН 4.42-1	2КНО 4.42-2.2	2КН 4.42-2	2КНД 4.42-2.3	2КНО 4.42-2.3	2КН 4.42-3	2КНО 4.42-2.4	2КН 4.42-4	2КНД 4.42-2.5	2КНО 4.42-2.5	2КНО 4.42-3.2	2КНО 4.42-4.3	2КНО 4.42-2.6	2КН 4.42-6	2КНО 4.42-2.7	2КН 4.42-7
МАССА СТАЛИ КГ	528.3	518.8	151.9	140.6	121.8	152.7	126.7	166.2	152.7	126.7	173.7	147.7	231.1	217.6	167.9	177.4	260.2	234.2	302.3	276.2
АРМАТУРНЫЕ ИЗДЕЛИЯ	493.4	493.4	121.8	121.8	121.8	126.7	126.7	126.7	126.7	126.7	147.7	147.7	191.6	191.6	126.7	126.7	234.2	234.2	276.2	276.2
АРМАТУРНАЯ СТАЛЬ	493.4	493.4	121.8	121.8	121.8	126.7	126.7	126.7	126.7	126.7	147.7	147.7	191.6	191.6	126.7	126.7	234.2	234.2	276.2	276.2
КЛАСС А-I	17.80	17.80	11.07	11.07	11.07	11.07	11.07	11.07	11.07	11.07	11.07	11.07	19.76	19.76	11.07	11.07	19.20	19.20	19.76	19.76
Ф6 А-I ГОСТ 5781-82	0.577	0.577	11.07	11.07	11.07	11.07	11.07	11.07	11.07	11.07	11.07	11.07	0.577	0.577	11.07	11.07	0.577	0.577	0.577	0.577
Ф8 А-I ГОСТ 5781-82	–	–	–	–	–	–	–	–	–	–	–	–	19.18	19.18	–	–	18.62	18.62	19.18	19.18
Ф10 А-I ГОСТ 5781-82	17.22	17.22																		
КЛАСС А-III	475.6	475.6	110.8	110.8	110.8	115.6	115.6	115.6	115.6	115.6	136.6	136.6	171.9	171.9	115.6	115.6	215.0	215.0	256.5	256.5
Ф8 А-III ГОСТ 5781-82	–	–	8.594	8.594	8.594															
Ф10 А-III ГОСТ 5781-82	24.60	24.60	2.146	2.146	2.146	15.57	15.57	15.57	15.57	15.57	15.57	15.57	15.57	15.57	15.57	15.57	18.94	18.94	15.57	15.57
Ф20 А-III ГОСТ 5781-82			100.0	100.0	100.0	100.0	100.0	100.0	100.0	100.0	–	–	–	–	100.0	100.0				
Ф22 А-III ГОСТ 5781-82	–	–	–	–	–	–	–	–	–	–	121.0	121.0								
Ф25 А-III ГОСТ 5781-82	–	–	–	–	–	–	–	–	–	–	–	–	156.3	156.3	–	–	–	–	240.9	240.9
Ф28 А-III ГОСТ 5781-82			–	–	–	–	–	–	–	–	–	–	–	–	–	–	196.1	196.1		
Ф40 А-III ГОСТ 5781-82	451.0	451.0																		
ЗАКЛАДНЫЕ ИЗДЕЛИЯ	34.87	25.37	30.09	18.73	–	26.02	–	39.50	26.02	–	26.02	–	39.50	26.02	41.18	50.74	26.02	–	26.02	
ПРОФИЛЬНАЯ СТАЛЬ	13.11	8.818	17.30	8.650	–	8.650	–	17.30	8.650	–	8.650	–	17.30	8.650	16.93	17.64	8.650	–	8.650	
ПОЛОСОВАЯ	13.11	8.818	17.30	8.650	–	8.650	–	17.30	8.650	–	8.650	–	17.30	8.650	16.93	17.64	8.650	–	8.650	
-10Х70 ГОСТ 103-76																				
ВСТ3КП2 ГОСТ 380-71 1	–	–	3.736	1.868	–	1.868	–	3.736	1.868	–	1.868	–	3.736	1.868	–	–	1.868	–	1.868	
-10Х120 ГОСТ 103-76																				
ВСТ3КП2 ГОСТ 380-71 4	6.782	3.391	13.56	6.782	–	6.782	–	13.56	6.782	–	6.782	–	13.56	6.782	6.782	6.782	6.782	–	6.782	
-14Х70 ГОСТ 103-76																				
ВСТ3КП2 ГОСТ 380-71 6	–	–	–	–	–	–	–	–	–	–	–	–	–	–	10.15					
-16Х60 ГОСТ 103-76																				
ВСТ3КП2 ГОСТ 380-71 7	6.330	5.427	–	–	–	–	–	–	–	–	–	–	–	–	–	10.85				
АРМАТУРНАЯ СТАЛЬ	21.76	16.55	12.79	10.08	–	17.37	–	22.20	17.37	–	17.37	–	22.20	17.37	24.25	33.11	17.37	–	17.37	
КЛАСС А-I	0.947	0.474	1.894	0.947	–	0.947	–	1.894	0.947	–	0.947	–	1.894	0.947	0.947	0.947	0.947	–	0.947	
Ф8 А-I ГОСТ 5781-82	0.947	0.474	1.894	0.947	–	0.947	–	1.894	0.947	–	0.947	–	1.894	0.947	0.947	0.947	0.947	–	0.947	
КЛАСС А-III	20.81	16.08	10.89	9.135	–	16.42	–	20.31	16.42	–	16.42	–	20.31	16.42	23.30	32.16	16.42	–	16.42	
Ф10 А-III ГОСТ 5781-82	–	–	0.518	1.159	–	0.641	–	–	0.641	–	0.641	–	–	0.641	–	–	0.641	–	0.641	
Ф12 А-III ГОСТ 5781-82	0.373	0.373	2.379	1.829	–	0.746	–	0.746	0.746	–	0.746	–	0.746	0.746	0.746	0.746	0.746	–	0.746	
Ф20 А-III ГОСТ 5781-82	–	–	–	–	–	5.080	–	6.609	5.080	–	5.080	–	6.609	5.080	7.620	–	5.080	–	5.080	
Ф22 А-III ГОСТ 5781-82	–	–	7.997	6.147																
Ф25 А-III ГОСТ 5781-82	7.745	5.953	–	–	–	–	–	–	–	–	–	–	–	–	–	11.91				
Ф28 А-III ГОСТ 5781-82	–	–	–	–	–	9.957	–	12.95	9.957	–	9.957	–	12.95	9.957	14.94	–	9.957	–	9.957	
Ф32 А-III ГОСТ 5781-82	12.69	9.754	–	–	–	–	–	–	–	–	–	–	–	–	–	19.51				

ЭПВЦ КиевЗНИИЭП
ОПЕРАТОР ТЛП КОРТ
СДАЧЕНО
ВЗАМ ИНВ №
ПОДПИСЬ И ДАТА
ИНВ № ПОДЛ

НАИМЕНОВАНИЕ	КОЛИЧЕСТВО НА МАРКУ																			
	2КНД 4.42-2.8	2КНО 4.42-2.8	2КНО 4.42-2.10	2КН 4.42-10	2КНД 4.42-2.11	2КНО 4.42-2.11	2КНД 4.42-2.12	2КНО 4.42-2.12	2КНД 4.42-4.16	2КНО 4.42-4.16	2КНД 4.42-3.9	2КНО 4.42-3.9	2КНО 4.42-4.9	2КН-4.42-9	2КНД-4.42-4.13	2КНО-4.42-4.13	2КНД-4.42-2.14	2КНО 4.42-2.14	2КНД 4.42-2.17	2КНО 4.42-2.17
МАССА СТАЛИ КГ	339.2	325.7	385.8	359.7	418.3	404.8	522.5	509.0	701.5	682.5	326.8	311.4	320.9	270.2	484.5	465.5	659.0	645.5	795.3	781.8
АРМАТУРНЫЕ ИЗДЕЛИЯ	299.7	299.7	359.7	359.7	378.8	378.8	483.0	483.0	631.7	631.7	270.2	270.2	270.2	270.2	414.8	414.8	619.5	619.5	755.8	755.8
АРМАТУРНАЯ СТАЛЬ	299.7	299.7	359.7	359.7	378.8	378.8	483.0	483.0	631.7	631.7	270.2	270.2	270.2	270.2	414.8	414.8	619.5	619.5	755.8	755.8
КЛАСС А-I	19.20	19.20	19.20	19.20	19.20	19.20	30.49	30.49	30.49	30.49	15.93	15.93	15.93	15.93	26.26	26.26	30.49	30.49	30.49	30.49
Ф6 А-I ГОСТ 5781-82	0.577	0.577	0.577	0.577	0.577	0.577	0.577	0.577	0.577	0.577	5.205	5.205	5.205	5.205	0.577	0.577	0.577	0.577	0.577	0.577
Ф8 А-I ГОСТ 5781-82	18.62	18.62	18.62	18.62	18.62	18.62	-	-	-	-	10.72	10.72	10.72	10.72	8.464	8.464				
Ф10 А-I ГОСТ 5781-82	-	-	-	-	-	-	29.91	29.91	29.91	29.91	-	-	-	-	17.22	17.22	29.91	29.91	29.91	29.91
КЛАСС А-Ш	280.5	280.5	340.5	340.5	359.6	359.6	452.5	452.5	601.2	601.2	254.2	254.2	254.2	254.2	388.5	388.5	589.0	589.0	725.3	725.3
Ф10 А-Ш ГОСТ 5781-82	18.94	18.94	18.94	18.94	18.94	18.94	22.31	22.31	25.67	25.67	15.57	15.57	15.57	15.57	15.57	15.57	22.31	22.31	25.67	25.67
Ф20 А-Ш ГОСТ 5781-82	-	-	-	-	-	-	-	-	-	-	100.0	100.0	100.0	100.0						
Ф22 А-Ш ГОСТ 5781-82	65.53	65.53	65.53	65.53																
Ф25 А-Ш ГОСТ 5781-82	-	-	-	-	84.62	84.62	-	-	-	-	-	-	-	-	156.3	156.3				
Ф28 А-Ш ГОСТ 5781-82	196.1	196.1	-	-	-	-	106.1	106.1												
Ф32 А-Ш ГОСТ 5781-82	-	-	256.1	256.1	256.1	256.1	-	-	-	-	138.6	138.6	138.6	138.6						
Ф36 А-Ш ГОСТ 5781-82	-	-	-	-	-	-	324.1	324.1	175.5	175.5	-	-	-	-	-	-	566.7	566.7		
Ф40 А-Ш ГОСТ 5781-82	-	-	-	-	-	-	-	-	400.1	400.1	-	-	-	-	216.6	216.6	-	-	699.6	699.6
ЗАКЛАДНЫЕ ИЗДЕЛИЯ	39.50	26.02	26.02	-	39.50	26.02	39.50	26.02	69.73	50.74	56.63	41.18	50.74	-	69.73	50.74	39.50	26.02	39.50	26.02
ПРОФИЛЬНАЯ СТАЛЬ	17.30	8.650	8.650	-	17.30	8.650	17.30	8.650	26.22	17.64	24.64	16.93	17.64	-	26.22	17.64	17.30	8.650	17.30	8.650
ПОЛОСОВАЯ	17.30	8.650	8.650	-	17.30	8.650	17.30	8.650	26.22	17.64	24.64	16.93	17.64	-	26.22	17.64	17.30	8.650	17.30	8.650
-10Х70 ГОСТ 103-76																				
ВСТ3КП2 ГОСТ 380-71	3.736	1.868	1.868	-	3.736	1.868	3.736	1.868	-	-	-	-	-	-	-	-	3.736	1.868	3.736	1.868
-10Х120 ГОСТ 103-76																				
ВСТ3КП2 ГОСТ 380-71	13.56	6.782	6.782	-	13.56	6.782	13.56	6.782	13.56	6.782	13.56	6.782	6.782	-	13.56	6.782	13.56	6.782	13.56	6.782
-16Х60 ГОСТ 103-76																				
ВСТ3КП2 ГОСТ 380-71	-	-	-	-	-	-	-	-	12.66	10.85	-	-	10.85	-	12.66	10.85				
-14Х70 ГОСТ 103-76																				
ВСТ3КП2 ГОСТ 380-71	-	-	-	-	-	-	-	-	-	-	11.08	10.15								
АРМАТУРНАЯ СТАЛЬ	22.20	17.37	17.37	-	22.20	17.37	22.20	17.37	43.51	33.11	31.99	24.25	33.11	-	43.51	33.11	22.20	17.37	22.20	17.37
КЛАСС А-I	1.894	0.947	0.947	-	1.894	0.947	1.894	0.947	1.894	0.947	1.894	0.947	0.947	-	1.894	0.947	1.894	0.947	1.894	0.947
Ф8 А-I ГОСТ 5781-82	1.894	0.947	0.947	-	1.894	0.947	1.894	0.947	1.894	0.947	1.894	0.947	0.947	-	1.894	0.947	1.894	0.947	1.894	0.947
КЛАСС А-Ш	20.31	16.42	16.42	-	20.31	16.42	20.31	16.42	41.62	32.16	30.09	23.30	32.16	-	41.62	32.16	20.31	16.42	20.31	16.42
Ф10 А-Ш ГОСТ 5781-82	-	0.641	0.641	-	-	0.641	-	0.641	-	-	-	-	-	-	-	-	-	0.641	-	0.641
Ф12 А-Ш ГОСТ 5781-82	0.746	0.746	0.746	-	0.746	0.746	0.746	0.746	0.746	0.746	0.746	0.746	0.746	-	0.746	0.746	0.746	0.746	0.746	0.746
Ф20 А-Ш ГОСТ 5781-82	6.609	5.080	5.080	-	6.609	5.080	6.609	5.080	-	-	9.914	7.620	-	-	-	-	6.609	5.080	6.609	5.080
Ф25 А-Ш ГОСТ 5781-82	-	-	-	-	-	-	-	-	15.49	11.91	-	-	11.91	-	15.49	11.91				
Ф28 А-Ш ГОСТ 5781-82	12.95	9.957	9.957	-	12.95	9.957	12.95	9.957	-	-	19.43	14.94	-	-	-	-	12.95	9.957	12.95	9.957
Ф32 А-Ш ГОСТ 5781-82	-	-	-	-	-	-	-	-	25.38	19.51	-	-	19.51	-	25.38	19.51				

САВЧЕНКО

ОПЕРАТОР ТПП КОРТ

ЭПВЦ КиевЗНИИЭП

КОЛИЧЕСТВО НА МАРКУ

НАИМЕНОВАНИЕ	2КНД 4.42-1.15	2КНО 4.42-1.15	2КНД-4.42-2.15	2КНО 4.42-2.15	2КНД 4.42-3.15	2КНО 4.42-3.15	2КНД 4.42-4.15	2КНО 4.42-4.15	3КНД-4.42-1.1	3КНО-4.42-1.1	3КН-4.42-1	3КНД-4.42-1.2	3КНО-4.42-1.2	3КНО-4.42-2.2	3КН-4.42-2	3КНО-4.42-3.2	3КНО-4.42-1.3	3КНО-4.42-2.3	3КН-4.42-3	3КНО-4.42-3.4
МАССА СТАЛИ КГ	868.7	857.4	878.1	864.6	895.2	879.8	908.4	889.4	218.6	201.6	173.5	218.6	201.6	212.5	173.5	235.3	236.2	247.2	208.2	300.8
АРМАТУРНЫЕ ИЗДЕЛИЯ	838.6	838.6	838.6	838.6	838.6	838.6	838.6	838.6	173.5	173.5	173.5	173.5	173.5	173.5	173.5	173.5	208.2	208.2	208.2	239.0
АРМАТУРНАЯ СТАЛЬ	838.6	838.6	838.6	838.6	838.6	838.6	838.6	838.6	173.5	173.5	173.5	173.5	173.5	173.5	173.5	173.5	208.2	208.2	208.2	239.0
КЛАСС А-I	30.49	30.49	30.49	30.49	30.49	30.49	30.49	30.49	15.39	15.39	15.39	15.39	15.39	15.39	15.39	15.39	15.39	15.39	15.39	15.39
Ф6 А-I ГОСТ 5781-82	0.577	0.577	0.577	0.577	0.577	0.577	0.577	0.577	15.39	15.39	15.39	15.39	15.39	15.39	15.39	15.39	15.39	15.39	15.39	15.39
Ф10 А-I ГОСТ 5781-82	29.91	29.91	29.91	29.91	29.91	29.91	29.91	29.91												
КЛАСС А-Ш	808.1	808.1	808.1	808.1	808.1	808.1	808.1	808.1	158.1	158.1	158.1	158.1	158.1	158.1	158.1	158.1	192.8	192.8	192.8	223.6
Ф10 А-Ш ГОСТ 5781-82	25.67	25.67	25.67	25.67	25.67	25.67	25.67	25.67	16.65	16.65	16.65	16.65	16.65	16.65	16.65	16.65	16.65	16.65	16.65	16.65
Ф16 А-Ш ГОСТ 5781-82	-	-	-	-	-	-	-	-	-	-	-	-	-	-	-	-	34.66	34.66	34.66	
Ф20 А-Ш ГОСТ 5781-82	-	-	-	-	-	-	-	-	141.5	141.5	141.5	141.5	141.5	141.5	141.5	141.5	141.5	141.5	141.5	141.5
Ф22 А-Ш ГОСТ 5781-82	-	-	-	-	-	-	-	-	-	-	-	-	-	-	-	-	-	-	-	65.53
Ф40 А-Ш ГОСТ 5781-82	782.5	782.5	782.5	782.5	782.5	782.5	782.5	782.5												
ЗАКЛАДНЫЕ ИЗДЕЛИЯ	30.09	18.73	39.50	26.02	56.63	41.18	69.73	50.74	45.13	28.10	-	45.13	28.10	39.03	-	61.77	28.10	39.03	-	61.77
ПРОФИЛЬНАЯ СТАЛЬ	17.30	8.650	17.30	8.650	24.64	16.93	26.22	17.64	25.95	12.97	-	25.95	12.97	12.97	-	25.40	12.97	12.97	-	25.40
ПОЛОСОВАЯ	17.30	8.650	17.30	8.650	24.64	16.93	26.22	17.64	25.95	12.97	-	25.95	12.97	12.97	-	25.40	12.97	12.97	-	25.40
-10Х70 ГОСТ 103-76																				
ВСТ3КП2 ГОСТ 380-71	3.736	1.868	3.736	1.868	-	-	-	-	5.604	2.802	-	5.604	2.802	2.802	-	-	2.802	2.802		
-10Х120 ГОСТ 103-76																				
ВСТ3КП2 ГОСТ 380-71	13.56	6.782	13.56	6.782	13.56	6.782	13.56	6.782	20.35	10.17	-	20.35	10.17	10.17	-	10.17	10.17	10.17	-	10.17
-14Х70 ГОСТ 103-76																				
ВСТ3КП2 ГОСТ 380-71	-	-	-	-	11.08	10.15	-	-	-	-	-	-	-	-	-	15.23	-	-	-	15.23
-16Х60 ГОСТ 103-76																				
ВСТ3КП2 ГОСТ 380-71	-	-	-	-	-	-	12.66	10.85												
АРМАТУРНАЯ СТАЛЬ	12.79	10.08	22.20	17.37	31.99	24.25	43.51	33.11	19.18	15.12	-	19.18	15.12	26.06	-	36.37	15.12	26.06	-	36.37
КЛАСС А-I	1.894	0.947	1.894	0.947	1.894	0.947	1.894	0.947	2.841	1.421	-	2.841	1.421	1.421	-	1.421	1.421	1.421	-	1.421
Ф8 А-I ГОСТ 5781-82	1.894	0.947	1.894	0.947	1.894	0.947	1.894	0.947	2.841	1.421	-	2.841	1.421	1.421	-	1.421	1.421	1.421	-	1.421
КЛАСС А-Ш	10.89	9.135	20.31	16.42	30.09	23.30	41.62	32.16	16.34	13.70	-	16.34	13.70	24.64	-	34.95	13.70	24.64	-	34.95
Ф10 А-Ш ГОСТ 5781-82	0.518	1.159	-	0.641	-	-	-	-	0.777	1.739	-	0.777	1.739	0.962	-	-	1.739	0.962		
Ф12 А-Ш ГОСТ 5781-82	2.379	1.829	0.746	0.746	0.746	0.746	0.746	0.746	3.569	2.743	-	3.569	2.743	1.119	-	1.119	2.743	1.119	-	1.119
Ф20 А-Ш ГОСТ 5781-82	-	-	6.609	5.080	9.914	7.620	-	-	-	-	-	-	-	7.620	-	11.43	-	7.620	-	11.43
Ф22 А-Ш ГОСТ 5781-82	7.997	6.147	-	-	-	-	-	-	12.00	9.221	-	12.00	9.221	-	-	-	9.221			
Ф25 А-Ш ГОСТ 5781-82	-	-	-	-	-	-	15.49	11.91												
Ф28 А-Ш ГОСТ 5781-82	-	-	12.95	9.957	19.43	14.94	-	-	-	-	-	-	-	14.94	-	22.40	-	14.94	-	22.40
Ф32 А-Ш ГОСТ 5781-82	-	-	-	-	-	-	25.38	19.51												

ИНВ № ПОДЛ | ПОДПИСЬ И ДАТА | ВЗАМ ИНВ №

19839-69 ФОРМАТ А3

НАИМЕНОВАНИЕ	КОЛИЧЕСТВО НА МАРКУ																			
	3КНО 4.42-4.4	3КН 4.42-4	3КНД 4.42-1.5	3КНО 4.42-1.5	3КНД 4.42-1.7	3КНО 4.42-1.7	3КНД 4.42-2.6	3КНО 4.42-2.6	3КН 4.42-6	3КНД 4.42-2.9	3КНО 4.42-2.9	3КНО 4.42-2.8	3КН 4.42-8	3КНД 4.42-3.10	3КНО 4.42-3.10	3КНД 4.42-2.11	3КНО 4.42-2.11	3КНД 4.42-3.14	3КНО 4.42-3.14	3КНД 4.42-4.14
МАССА СТАЛИ КГ	315.1	239.0	308.1	291.1	430.0	413.0	387.9	367.7	328.7	552.0	531.7	504.5	465.5	720.1	696.9	826.7	806.5	1020	997.0	1040
АРМАТУРНЫЕ ИЗДЕЛИЯ	239.0	239.0	263.0	263.0	384.9	384.9	328.7	328.7	328.7	492.7	492.7	465.5	465.5	635.1	635.1	767.5	767.5	935.2	935.2	935.2
АРМАТУРНАЯ СТАЛЬ	239.0	239.0	263.0	263.0	384.9	384.9	328.7	328.7	328.7	492.7	492.7	465.5	465.5	635.1	635.1	767.5	767.5	935.2	935.2	935.2
КЛАСС А-I	15.39	15.39	20.24	20.24	35.11	35.11	23.83	23.83	23.83	35.11	35.11	35.11	35.11	38.38	38.38	43.17	43.17	43.17	43.17	43.17
Ф6 А-I ГОСТ 5781-82	15.39	15.39	9.524	9.524	5.205	5.205	5.205	5.205	5.205	5.205	5.205	5.205	5.205	0.577	0.577	0.577	0.577	0.577	0.577	0.577
Ф8 А-I ГОСТ 5781-82	-	-	10.72	10.72	-	-	18.62	18.62	18.62	-	-	-	-	7.900	7.900					
Ф10 А-I ГОСТ 5781-82	-	-	-	-	29.91	29.91	-	-	-	29.91	29.91	29.91	29.91	29.91	29.91	42.60	42.60	42.60	42.60	42.60
КЛАСС А-Ш	223.6	223.6	242.7	242.7	349.8	349.8	304.9	304.9	304.9	457.6	457.6	430.4	430.4	596.8	596.8	724.3	724.3	892.1	892.1	892.1
Ф10 А-Ш ГОСТ 5781-82	16.65	16.65	16.65	16.65	16.65	16.65	16.65	16.65	16.65	16.65	16.65	16.65	16.65	20.01	20.01	23.38	23.38	26.75	26.75	26.75
Ф20 А-Ш ГОСТ 5781-82	141.5	141.5	141.5	141.5	141.5	141.5	141.5	141.5	141.5	141.5	141.5									
Ф22 А-Ш ГОСТ 5781-82	65.53	65.53	-	-	-	-	-	-	-	-	-	171.2	171.2							
Ф25 А-Ш ГОСТ 5781-82	-	-	84.62	84.62																
Ф28 А-Ш ГОСТ 5781-82	-	-	-	-	-	-	146.8	146.8	146.8	-	-	-	-	277.3	277.3					
Ф32 А-Ш ГОСТ 5781-82	-	-	-	-	191.7	191.7														
Ф36 А-Ш ГОСТ 5781-82	-	-	-	-	-	-	-	-	-	-	-	242.6	242.6	-	-	700.9	700.9			
Ф40 А-Ш ГОСТ 5781-82	-	-	-	-	-	-	-	-	-	299.5	299.5	-	-	299.5	299.5	-	-	865.3	865.3	865.3
ЗАКЛАДНЫЕ ИЗДЕЛИЯ	76.12	-	45.13	28.10	45.13	28.10	59.25	39.03	-	59.25	39.03	39.03	-	84.94	61.77	59.25	39.03	84.94	61.77	104.6
ПРОФИЛЬНАЯ СТАЛЬ	26.45	-	25.95	12.97	25.95	12.97	25.95	12.97	-	25.95	12.97	12.97	-	36.96	25.40	25.95	12.97	36.96	25.40	39.34
ПОЛОСОВАЯ	26.45	-	25.95	12.97	25.95	12.97	25.95	12.97	-	25.95	12.97	12.97	-	36.96	25.40	25.95	12.97	36.96	25.40	39.34
-10Х120 ГОСТ 103-76																				
ВСТ3КП2 ГОСТ 380-71 4	10.17	-	20.35	10.17	20.35	10.17	20.35	10.17	-	20.35	10.17	10.17	-	20.35	10.17	20.35	10.17	20.35	10.17	20.35
-16Х60 ГОСТ 103-76																				
ВСТ3КП2 ГОСТ 380-71 7	16.28	-	-	-	-	-	-	-	-	-	-	-	-	-	-	-	-	-	-	18.99
-10Х70 ГОСТ 103-76																				
ВСТ3КП2 ГОСТ 380-71 1	-	-	5.604	2.802	5.604	2.802	5.604	2.802	-	5.604	2.802	2.802	-	-	-	5.604	2.802			
-14Х70 ГОСТ 103-76																				
ВСТ3КП2 ГОСТ 380-71 6	-	-	-	-	-	-	-	-	-	-	-	-	-	16.61	15.23	-	-	16.61	15.23	
АРМАТУРНАЯ СТАЛЬ	49.66	-	19.18	15.12	19.18	15.12	33.30	26.06	-	33.30	26.06	26.06	-	47.98	36.37	33.30	26.06	47.98	36.37	65.27
КЛАСС А-I	1.421	-	2.841	1.421	2.841	1.421	2.841	1.421	-	2.841	1.421	1.421	-	2.841	1.421	2.841	1.421	2.841	1.421	2.841
Ф8 А-I ГОСТ 5781-82	1.421	-	2.841	1.421	2.841	1.421	2.841	1.421	-	2.841	1.421	1.421	-	2.841	1.421	2.841	1.421	2.841	1.421	2.841
КЛАСС А-Ш	48.24	-	16.34	13.70	16.34	13.70	30.46	24.64	-	30.46	24.64	24.64	-	45.14	34.95	30.46	24.64	45.14	34.95	62.42
Ф10 А-Ш ГОСТ 5781-82	-	-	0.777	1.739	0.777	1.739	-	0.962	-	-	0.962	0.962	-	-	-	-	0.962			
Ф12 А-Ш ГОСТ 5781-82	1.119	-	3.569	2.743	3.569	2.743	1.119	1.119	-	1.119	1.119	1.119	-	1.119	1.119	1.119	1.119	1.119	1.119	1.119
Ф20 А-Ш ГОСТ 5781-82	-	-	-	-	-	-	9.914	7.620	-	9.914	7.620	7.620	-	14.87	11.43	9.914	7.620	14.87	11.43	
Ф22 А-Ш ГОСТ 5781-82	-	-	12.00	9.221	12.00	9.221														
Ф25 А-Ш ГОСТ 5781-82	17.86	-	-	-	-	-	-	-	-	-	-	-	-	-	-	-	-	-	-	23.24
Ф28 А-Ш ГОСТ 5781-82	-	-	-	-	-	-	19.43	14.94	-	19.43	14.94	14.94	-	29.15	22.40	19.43	14.94	29.15	22.40	
Ф32 А-Ш ГОСТ 5781-82	29.26	-	-	-	-	-	-	-	-	-	-	-	-	-	-	-	-	-	-	38.07

НАИМЕНОВАНИЕ	КОЛИЧЕСТВО НА МАРКУ																			
	3КНО 4.42-4.14	3КНД 4.42-1.12	3КНО 4.42-1.12	3КНД 4.42-2.12	3КНО 4.42-2.12	3КНД 4.42-2.13	3КНО 4.42-2.13	3КНД 4.42-1.15	3КНО 4.42-1.15	3КНД 4.42-2.15	3КНО 4.42-2.15	3КНД 4.42-3.12	3КНО 4.42-3.12	3КНД 4.42-4.12	3КНО 4.42-4.12	3КНД 4.42-3.15	3КНО 4.42-3.15	2КВД 4.42-1.1 V	2КВО 4.42-1.1 V	2КВД 4.42-2.1
МАССА СТАЛИ КГ	1011	1229	1212	1243	1223	1243	1223	1229	1212	1243	1223	1269	1246	1288	1260	1269	1246	106.4	95.06	115.8
АРМАТУРНЫЕ ИЗДЕЛИЯ	935.2	1184	1184	1184	1184	1184	1184	1184	1184	1184	1184	1184	1184	1184	1184	1184	1184	71.92	71.92	71.92
АРМАТУРНАЯ СТАЛЬ	935.2	1184	1184	1184	1184	1184	1184	1184	1184	1184	1184	1184	1184	1184	1184	1184	1184	71.92	71.92	71.92
КЛАСС А-I	43.17	43.17	43.17	43.17	43.17	43.17	43.17	43.17	43.17	43.17	43.17	43.17	43.17	43.17	43.17	43.17	43.17	10.18	10.18	10.18
Ф6 А-I ГОСТ 5781-82	0.577	0.577	0.577	0.577	0.577	0.577	0.577	0.577	0.577	0.577	0.577	0.577	0.577	0.577	0.577	0.577	0.577	10.18	10.18	10.18
Ф10 А-I ГОСТ 5781-82	42.60	42.60	42.60	42.60	42.60	42.60	42.60	42.60	42.60	42.60	42.60	42.60	42.60	42.60	42.60	42.60	42.60			
КЛАСС А-III	892.1	1141	1141	1141	1141	1141	1141	1141	1141	1141	1141	1141	1141	1141	1141	1141	1141	61.74	61.74	61.74
Ф10 А-III ГОСТ 5781-82	26.75	26.75	26.75	26.75	26.75	26.75	26.75	26.75	26.75	26.75	26.75	26.75	26.75	26.75	26.75	26.75	26.75	2.146	2.146	2.146
Ф16 А-III ГОСТ 5781-82	–	–	–	–	–	–	–	–	–	–	–	–	–	–	–	–	–	59.60	59.60	59.60
Ф40 А-III ГОСТ 5781-82	865.3	1114	1114	1114	1114	1114	1114	1114	1114	1114	1114	1114	1114	1114	1114	1114	1114			
ЗАКЛАДНЫЕ ИЗДЕЛИЯ	76.12	45.13	28.10	59.25	39.03	59.25	39.03	45.13	28.10	59.25	39.03	84.94	61.77	104.6	76.12	84.94	61.77	34.49	23.13	43.91
ПРОФИЛЬНАЯ СТАЛЬ	26.45	25.95	12.97	25.95	12.97	25.95	12.97	25.95	12.97	25.95	12.97	36.96	25.40	39.34	26.45	36.96	25.40	20.44	11.79	20.44
ПОЛОСОВАЯ	26.45	25.95	12.97	25.95	12.97	25.95	12.97	25.95	12.97	25.95	12.97	36.96	25.40	39.34	26.45	36.96	25.40	20.44	11.79	20.44
-10X120 ГОСТ 103-76 ВСТ3КП2 ГОСТ 380-71	10.17	20.35	10.17	20.35	10.17	20.35	10.17	20.35	10.17	20.35	10.17	20.35	10.17	20.35	10.17	20.35	10.17	13.56	6.782	13.56
-16X60 ГОСТ 103-76 ВСТ3КП2 ГОСТ 380-71	16.28	–	–	–	–	–	–	–	–	–	–	–	–	18.99	16.28					
-10X70 ГОСТ 103-76 ВСТ3КП2 ГОСТ 380-71	–	5.604	2.802	5.604	2.802	5.604	2.802	5.604	2.802	5.604	2.802							3.736	1.868	3.736
-14X70 ГОСТ 103-76 ВСТ3КП2 ГОСТ 380-71	–	–	–	–	–	–	–	–	–	–	–	16.61	15.23	–	–	16.61	15.23			
-10X100 ГОСТ 103-76 ВСТ3КП2 ГОСТ 380-71	–	–	–	–	–	–	–	–	–	–	–	–	–	–	–	–	–	3.140	3.140	3.140
АРМАТУРНАЯ СТАЛЬ	49.66	19.18	15.12	33.30	26.06	33.30	26.06	19.18	15.12	33.30	26.06	47.98	36.37	65.27	49.66	47.98	36.37	14.05	11.34	23.47
КЛАСС А-I	1.421	2.841	1.421	2.841	1.421	2.841	1.421	2.841	1.421	2.841	1.421	2.841	1.421	2.841	1.421	2.841	1.421	1.894	0.947	1.894
Ф8 А-I ГОСТ 5781-82	1.421	2.841	1.421	2.841	1.421	2.841	1.421	2.841	1.421	2.841	1.421	2.841	1.421	2.841	1.421	2.841	1.421	1.894	0.947	1.894
КЛАСС А-III	48.24	16.34	13.70	30.46	24.64	30.46	24.64	16.34	13.70	30.46	24.64	45.14	34.95	62.42	48.24	45.14	34.95	12.16	10.40	21.57
Ф10 А-III ГОСТ 5781-82	–	0.777	1.739	–	0.962	–	0.962	0.777	1.739	–	0.962	–	–	–	–	–	–	0.518	1.159	
Ф12 А-III ГОСТ 5781-82	1.119	3.569	2.743	1.119	1.119	1.119	1.119	3.569	2.743	1.119	1.119	1.119	1.119	1.119	1.119	1.119	1.119	2.379	1.829	0.746
Ф16 А-III ГОСТ 5781-82																		1.263	1.263	1.263
Ф20 А-III ГОСТ 5781-82	–	–	–	9.914	7.620	9.914	7.620	–	–	9.914	7.620	14.87	11.43	–	–	14.87	11.43	–	–	6.609
Ф22 А-III ГОСТ 5781-82	–	12.00	9.221	–	–	–	–	12.00	9.221	–	–	–	–	–	–	–	–	7.997	6.147	
Ф25 А-III ГОСТ 5781-82	17.86	–	–	–	–	–	–	–	–	–	–	–	–	23.24	17.86					
Ф28 А-III ГОСТ 5781-82	–	–	–	19.43	14.94	19.43	14.94	–	–	19.43	14.94	29.15	22.40	–	–	29.15	22.40	–	–	12.95
Ф32 А-III ГОСТ 5781-82	29.26	–	–	–	–	–	–	–	–	–	–	–	–	38.07	29.26					

САВЧЕНКО

ОПЕРАТОР ТЛП КОРТ

ЭПВЦ КиевЗНИИЭП

ВЗАМ. ИНВ. № | ПОДПИСЬ И ДАТА | ИНВ. № ПОДЛ.

19839 70

ФОРМАТ А3

НАИМЕНОВАНИЕ	КОЛИЧЕСТВО НА МАРКУ																			
	2КБО 4.42-2.1	2КБ 4 .42-1	2КБД 4.42-3.2	2КБС 4.42-3.2	2КБД 4.42-4.2	2КБС 4.42-4.2	2КБ 4 .42-2	2КБД 4.42-4.3	2КБО 4.42-4.3	2КБД 4.42-3.4	2КБС 4.42-3.4	2КБД 4.42-4.4	2КБС 4.42-4.4	3КБД 4.42-1.1	3КБС 4.42-1.1	3КБО 4.42-2.1	3КБ 4 .42-1	3КБД 4.42-2.2	3КБО 4.42-2.2	3КБ 4 .42-2
МАССА СТАЛИ КГ	102.3	76.33	166.5	151.0	179.6	160.6	109.9	179.6	160.6	320.2	304.7	333.3	314.3	153.4	136.3	147.3	108.2	167.5	147.3	108.2
АРМАТУРНЫЕ ИЗДЕЛИЯ	71.92	71.92	105.4	105.4	105.4	105.4	105.4	105.4	105.4	259.2	259.2	259.2	259.2	103.8	103.8	103.8	103.8	103.8	103.8	103.8
АРМАТУРНАЯ СТАЛЬ	71.92	71.92	105.4	105.4	105.4	105.4	105.4	105.4	105.4	259.2	259.2	259.2	259.2	103.8	103.8	103.8	103.8	103.8	103.8	103.8
КЛАСС А-I	10.18	10.18	10.18	10.18	10.18	10.18	10.18	10.18	10.18	18.62	18.62	18.62	18.62	14.50	14.50	14.50	14.50	14.50	14.50	14.50
Ф6 А-I ГОСТ 5781-82	10.18	10.18	10.18	10.18	10.48	10.18	10.18	10.18	10.18	-	-	-	-	14.50	14.50	14.50	14.50	14.50	14.50	14.50
Ф8 А-I ГОСТ 5781-82	-	-	-	-	-	-	-	-	-	18.62	18.62	18.62	18.62							
КЛАСС А-III	61.74	61.74	95.27	95.27	95.27	95.27	95.27	95.27	95.27	240.5	240.5	240.5	240.5	89.33	89.33	89.33	89.33	89.33	89.33	89.33
Ф10 А-III ГОСТ 5781-82	2.146	2.146	2.146	2.146	2.146	2.146	2.146	2.146	2.146	2.146	2.146	2.146	2.146	3.218	3.218	3.218	3.218	3.218	3.218	3.218
Ф16 А-III ГОСТ 5781-82	59.60	59.60	-	-	-	-	-	-	-	-	-	-	-	86.11	86.11	86.11	86.11	86.11	86.11	86.11
Ф20 А-III ГОСТ 5781-82	-	-	93.12	93.12	93.12	93.12	93.12	93.12	93.12											
Ф32 А-III ГОСТ 5781-82	-	-	-	-	-	-	-	-	-	238.4	238.4	238.4	238.4							
ЗАКЛАДНЫЕ ИЗДЕЛИЯ	30.42	4.403	61.03	45.59	74.14	55.15	4.403	74.14	55.15	61.03	45.59	74.14	55.15	49.54	32.50	43.44	4.403	63.66	43.44	4.403
ПРОФИЛЬНАЯ СТАЛЬ	11.79	3.140	27.78	20.07	29.36	20.78	3.140	29.36	20.78	27.78	20.07	29.36	20.78	29.09	16.11	16.11	3.140	29.09	16.11	3.140
ПОЛОСОВАЯ	11.79	3.140	27.78	20.07	29.36	20.78	3.140	29.36	20.78	27.78	20.07	29.36	20.78	29.09	16.11	16.11	3.140	29.09	16.11	3.140
-10Х70 ГОСТ 103-76																				
ВСТ3КП2 ГОСТ 380-71 1	1.868	-	-	-	-	-	-	-	-	-	-	-	-	5.604	2.802	2.802	-	5.604	2.802	
-10Х100 ГОСТ 103-76																				
ВСТ3КП2 ГОСТ 380-71 3	3.140	3.140	3.140	3.140	3.140	3.140	3.140	3.140	3.140	3.140	3.140	3.140	3.140	3.140	3.140	3.140	3.140	3.140	3.140	3.140
-10Х120 ГОСТ 103-76																				
ВСТ3КП2 ГОСТ 380-71 4	6.782	-	13.56	6.782	13.56	6.782	-	13.56	6.782	13.56	6.782	13.56	6.782	20.35	10.17	10.17	-	20.35	10.17	
-14Х70 ГОСТ 103-76																				
ВСТ3КП2 ГОСТ 380-71 6	-	-	11.08	10.15	-	-	-	-	-	11.08	10.15									
-16Х60 ГОСТ 103-76																				
ВСТ3КП2 ГОСТ 380-71 7	-	-	-	-	12.66	10.85	-	12.66	10.85	-	-	12.66	10.85							
АРМАТУРНАЯ СТАЛЬ	18.63	1.263	33.25	25.51	44.77	34.37	1.263	44.77	34.37	33.25	25.51	44.77	34.37	20.45	16.39	27.32	1.263	34.57	27.32	1.263
КЛАСС А-I	0.947	-	1.894	0.947	1.894	0.947	-	1.894	0.947	1.894	0.947	1.894	0.947	2.841	1.421	1.421	-	2.841	1.421	
Ф8 А-I ГОСТ 5781-82	0.947	-	1.894	0.947	1.894	0.947	-	1.894	0.947	1.894	0.947	1.894	0.947	2.841	1.421	1.421	-	2.841	1.421	
КЛАСС А-III	17.69	1.263	31.35	24.56	42.88	33.42	1.263	42.88	33.42	31.35	24.56	42.88	33.42	17.60	14.97	25.90	1.263	31.73	25.90	1.263
Ф10 А-III ГОСТ 5781-82	0.641	-	-	-	-	-	-	-	-	-	-	-	-	0.777	1.739	0.962	-	-	0.962	
Ф12 А-III ГОСТ 5781-82	0.746	-	0.746	0.746	0.746	0.746	-	0.746	0.746	0.746	0.746	0.746	0.746	3.569	2.743	1.119	-	1.119	1.119	
Ф16 А-III ГОСТ 5781-82	1.263	1.263	1.263	1.263	1.263	1.263	1.263	1.263	1.263	1.263	1.263	1.263	1.263	1.263	1.263	1.263	1.263	1.263	1.263	1.263
Ф20 А-III ГОСТ 5781-82	5.080	-	9.914	7.620	-	-	-	-	-	9.914	7.620	-	-	-	-	7.620	-	9.914	7.620	
Ф22 А-III ГОСТ 5781-82	-	-	-	-	-	-	-	-	-	-	-	-	-	12.00	9.221					
Ф25 А-III ГОСТ 5781-82	-	-	-	-	15.49	11.91	-	15.49	11.91	-	-	15.49	11.91							
Ф28 А-III ГОСТ 5781-82	9.957	-	19.43	14.94	-	-	-	-	-	19.43	14.94	-	-	-	-	14.94	-	19.43	14.94	
Ф32 А-III ГОСТ 5781-82	-	-	-	-	25.38	19.51	-	25.38	19.51	-	-	25.38	19.51							

ТПП КОРТ

КиевЗНИИЭП

19839 71

ФОРМАТ А3

Наименование	Количество на марку																	
	3КБД 4.42-1.7	3КБО 4.42-1.7	3КБД 4.42-2.7	3КБО 4.42-2.7	3КБО 4.42-3.3	3КБО 4.42-4.3	3КБД 4.42-3.4	3КБО 4.42-3.4	3КБД 4.42-3.7	3КБО 4.42-3.7	3КБД 4.42-4.7	3КБО 4.42-4.7	3КБД 4.42-4.6	3КБО 4.42-4.6	3КБО 4.42-4.5	3КБ 4.42-5	3КБД 4.42-4.8	3КБО 4.42-4.8
МАССА СТАЛИ КГ	633.6	616.5	647.7	627.5	218.4	232.8	241.6	218.4	673.4	650.2	693.0	664.5	331.7	303.2	322.3	246.2	448.1	419.6
АРМАТУРНЫЕ ИЗДЕЛИЯ	584.0	584.0	584.0	584.0	152.3	152.3	152.3	152.3	584.0	584.0	584.0	584.0	222.7	222.7	241.8	241.8	339.1	339.1
АРМАТУРНАЯ СТАЛЬ	584.0	584.0	584.0	584.0	152.3	152.3	152.3	152.3	584.0	584.0	584.0	584.0	222.7	222.7	241.8	241.8	339.1	339.1
КЛАСС А-I	42.60	42.60	42.60	42.60	14.50	14.50	14.50	14.50	42.60	42.60	42.60	42.60	19.36	19.36	19.36	19.36	25.86	25.86
Ф6 А-I ГОСТ 5781-82	-	-	-	-	14.50	14.50	14.50	14.50	-	-	-	-	8.638	8.638	8.638	8.638	8.638	8.638
Ф8 А-I ГОСТ 5781-82	-	-	-	-	-	-	-	-	-	-	-	-	10.72	10.72	10.72	10.72		
Ф10 А-I ГОСТ 5781-82	42.60	42.60	42.60	42.60	-	-	-	-	42.60	42.60	42.60	42.60	-	-	-	-	17.22	17.22
КЛАСС А-III	541.4	541.4	541.4	541.4	137.8	137.8	137.8	137.8	541.4	541.4	541.4	541.4	203.3	203.3	222.4	222.4	313.2	313.2
Ф10 А-III ГОСТ 5781-82	3.218	3.218	3.218	3.218	3.218	3.218	3.218	3.218	3.218	3.218	3.218	3.218	3.218	3.218	3.218	3.218	3.218	3.218
Ф20 А-III ГОСТ 5781-82	-	-	-	-	134.6	134.6	134.6	134.6	-	-	-	-	134.6	134.6	134.6	134.6	134.6	134.6
Ф22 А-III ГОСТ 5781-82	-	-	-	-	-	-	-	-	-	-	-	-	65.53	65.53				
Ф25 А-III ГОСТ 5781-82	-	-	-	-	-	-	-	-	-	-	-	-	-	-	84.62	84.62		
Ф36 А-III ГОСТ 5781-82	-	-	-	-	-	-	-	-	-	-	-	-	-	-	-	-	175.5	175.5
Ф40 А-III ГОСТ 5781-82	538.2	538.2	538.2	538.2	-	-	-	-	538.2	538.2	538.2	538.2						
ЗАКЛАДНЫЕ ИЗДЕЛИЯ	49.54	32.50	63.66	43.44	66.18	80.52	89.34	66.18	89.34	66.18	109.0	80.52	109.0	80.52	80.52	4.403	109.0	80.52
ПРОФИЛЬНАЯ СТАЛЬ	29.09	16.11	29.09	16.11	28.54	29.59	40.10	28.54	40.10	28.54	42.48	29.59	42.48	29.59	29.59	3.140	42.48	29.59
ПОЛОСОВАЯ	29.09	16.11	29.09	16.11	28.54	29.59	40.10	28.54	40.10	28.54	42.48	29.59	42.48	29.59	29.59	3.140	42.48	29.59
-10Х70 ГОСТ 103-76 ВСТ3КП2 ГОСТ 380-71 1	5.604	2.802	5.604	2.802														
-10Х100 ГОСТ 103-76 ВСТ3КП2 ГОСТ 380-71 3	3.140	3.140	3.140	3.140	3.140	3.140	3.140	3.140	3.140	3.140	3.140	3.140	3.140	3.140	3.140	3.140	3.140	3.140
-10Х120 ГОСТ 103-76 ВСТ3КП2 ГОСТ 380-71 4	20.35	10.17	20.35	10.17	10.17	10.17	20.35	10.17	20.35	10.17	20.35	10.17	20.35	10.17	10.17	-	20.35	10.17
-14Х70 ГОСТ 103-76 ВСТ3КП2 ГОСТ 380-71 6	-	-	-	-	15.23	-	16.61	15.23	16.61	15.23								
-16Х60 ГОСТ 103-76 ВСТ3КП2 ГОСТ 380-71 7	-	-	-	-	-	16.28	-	-	-	-	18.99	16.28	18.99	16.28	16.28	-	18.99	16.28
АРМАТУРНАЯ СТАЛЬ	20.45	16.39	34.57	27.32	37.64	50.92	49.24	37.64	49.24	37.64	66.53	50.92	66.53	50.92	50.92	1.263	66.53	50.92
КЛАСС А-I	2.841	1.421	2.841	1.421	1.421	1.421	2.841	1.421	2.841	1.421	2.841	1.421	2.841	1.421	1.421	-	2.841	1.421
Ф8 А-I ГОСТ 5781-82	2.841	1.421	2.841	1.421	1.421	1.421	2.841	1.421	2.841	1.421	2.841	1.421	2.841	1.421	1.421	-	2.841	1.421
КЛАСС А-III	17.60	14.97	31.73	25.90	36.22	49.50	46.40	36.22	46.40	36.22	63.69	49.50	63.69	49.50	49.50	1.263	63.69	49.50
Ф10 А-III ГОСТ 5781-82	0.777	1.739	-	0.962														
Ф12 А-III ГОСТ 5781-82	3.569	2.743	1.119	1.119	1.119	1.119	1.119	1.119	1.119	1.119	1.119	1.119	1.119	1.119	1.119	-	1.119	1.119
Ф16 А-III ГОСТ 5781-82	1.263	1.263	1.263	1.263	1.263	1.263	1.263	1.263	1.263	1.263	1.263	1.263	1.263	1.263	1.263	1.263	1.263	1.263
Ф20 А-III ГОСТ 5781-82	-	-	9.914	7.620	11.43	-	14.87	11.43	14.87	11.43								
Ф22 А-III ГОСТ 5781-82	12.00	9.221																
Ф25 А-III ГОСТ 5781-82	-	-	-	-	-	17.86	-	-	-	-	23.24	17.86	23.24	17.86	17.86	-	23.24	17.86
Ф28 А-III ГОСТ 5781-82	-	-	19.43	14.94	22.40	-	29.15	22.40	29.15	22.40								
Ф32 А-III ГОСТ 5781-82	-	-	-	-	-	29.26	-	-	-	-	38.07	29.26	38.07	29.26	29.26	-	38.07	29.26

САВЧЕНКО

ЭПВЦ КиевЗНИИЭП | Оператор ТЛП КОРТ

Взам. инв. № | Подпись и дата | Инв. № подл.

19839 72

Формат А3

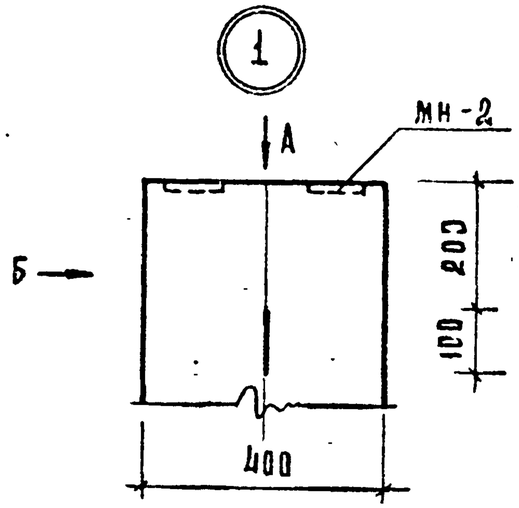

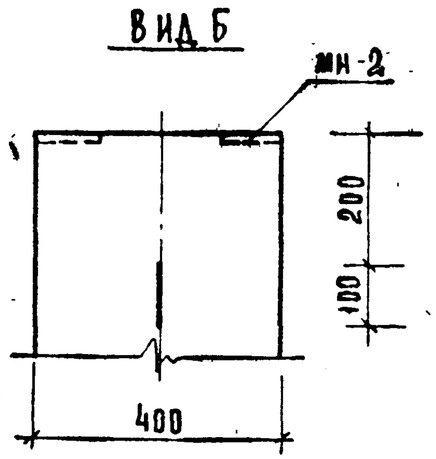

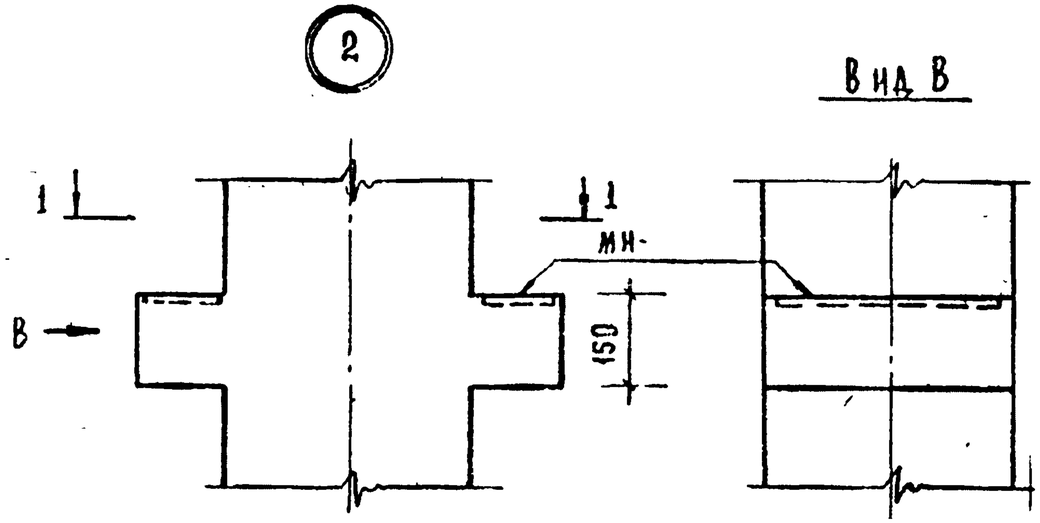

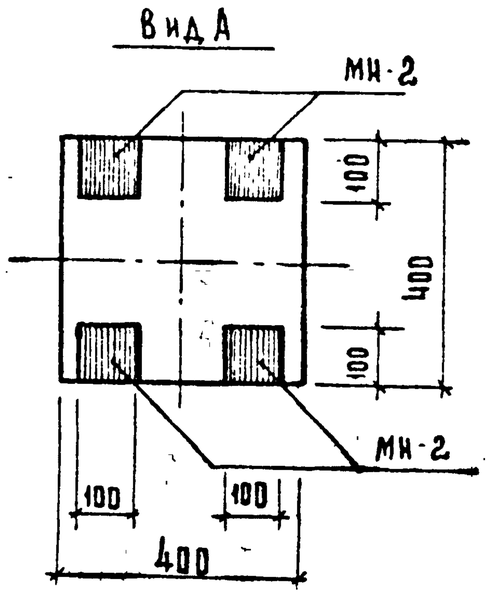

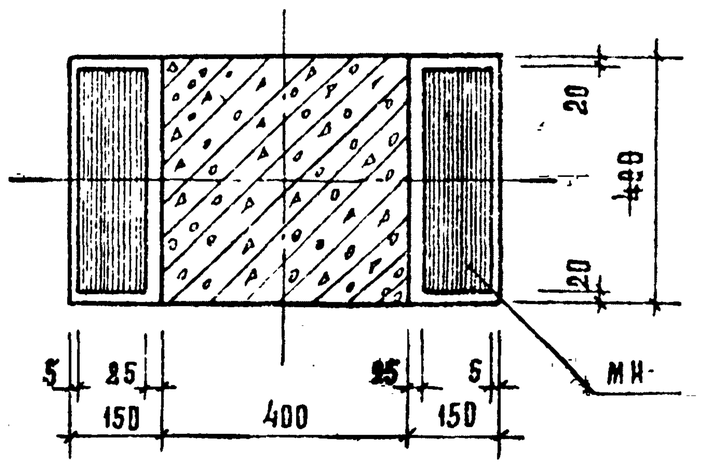

НАЧ ОТД	ВОЛЫНСКИЙ		1.020-1/83.2-9 ОВУ
Н КОНТР	ПРИГОРЕВ		
ГА КОНСТ	ШАЦ		УЗЕЛ
ГИП	НИКОНОРОВА		
РАЗРАБ	САЛЯВИНА		
ПРОВЕР	КОЛДАШЕВА		
ИСПОЛН	СТЕПАНОВА		

СТАДИЯ	ЛИСТ	ЛИСТОВ
Р	1	4

ЦНИИЭП ТОРГОВО БЫТОВЫХ ЗДАНИЙ И ПОРТОВЫХ КОМПЛЕКСОВ

3

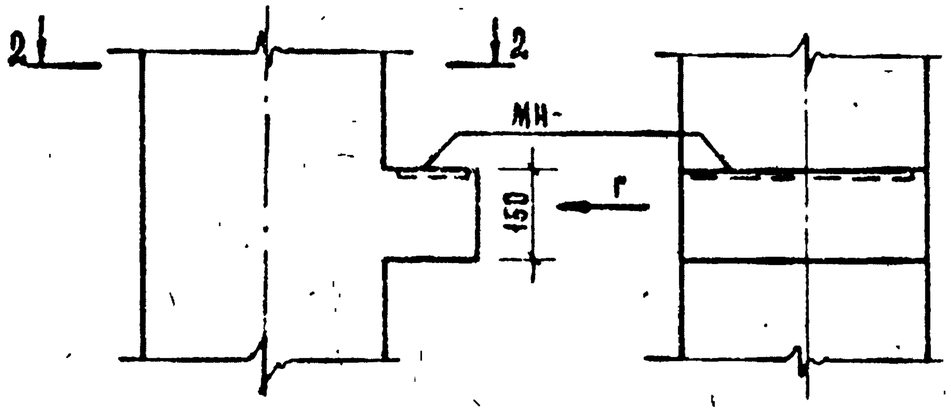

Вид Г

2-2

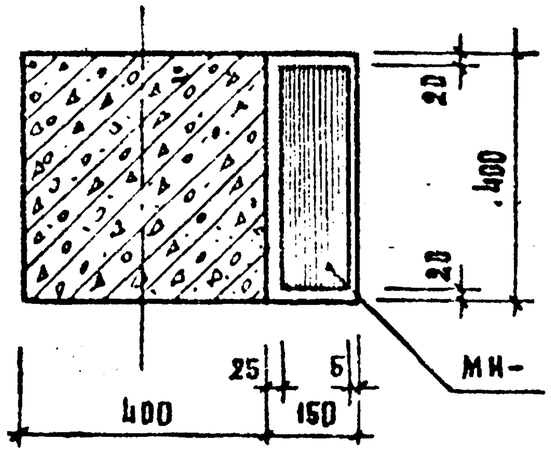

4

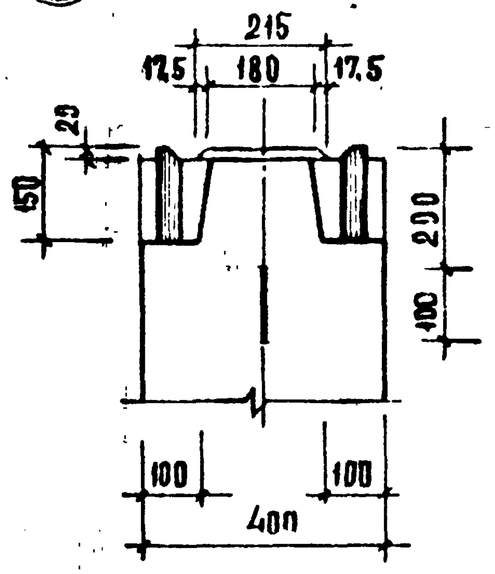

Вид А

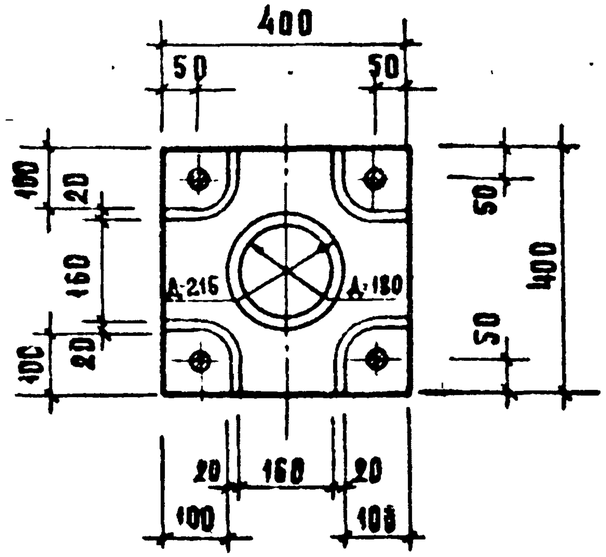

5 Зеркальное отражение
Остальное см. узел 4.

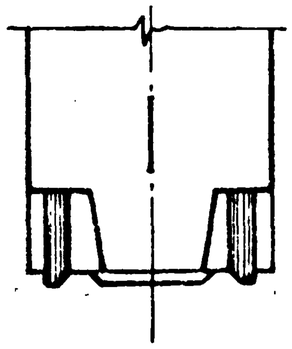

Инв. № подл.	Подпись и дата	Взам. инв. №

Копировал: Сазова 19839 74 Формат А3

6

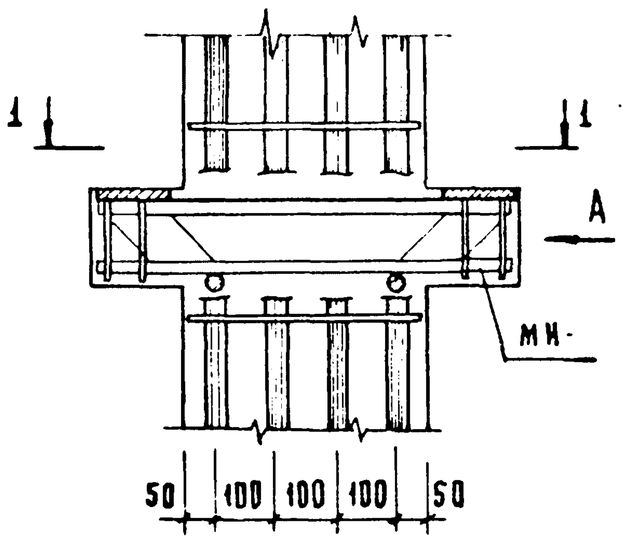

7

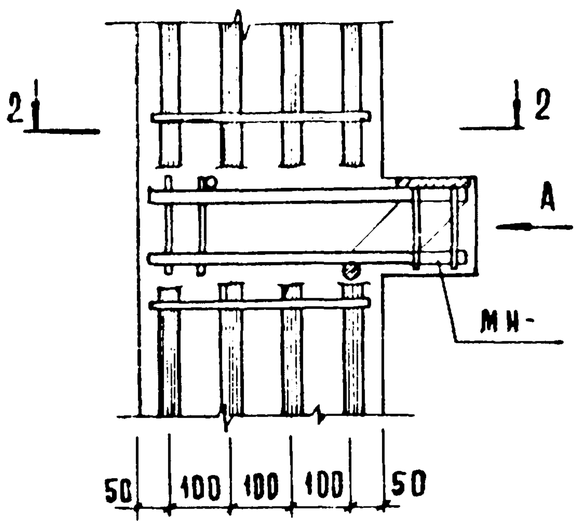

Вид А

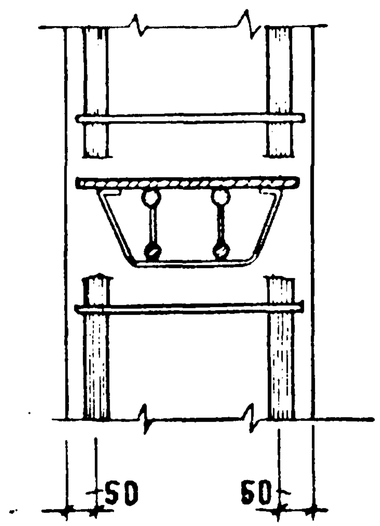

1 - 1

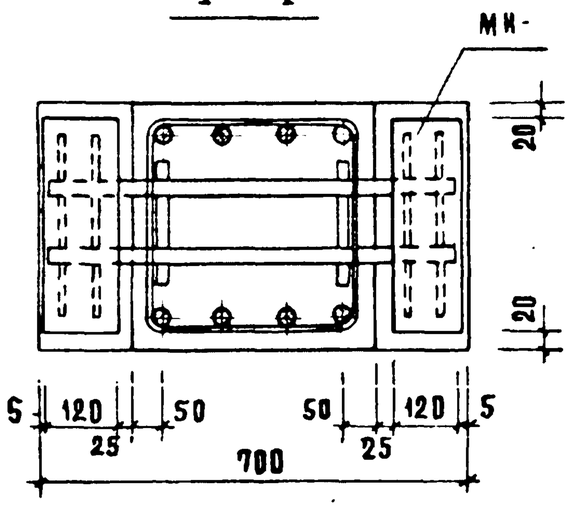

2 - 2

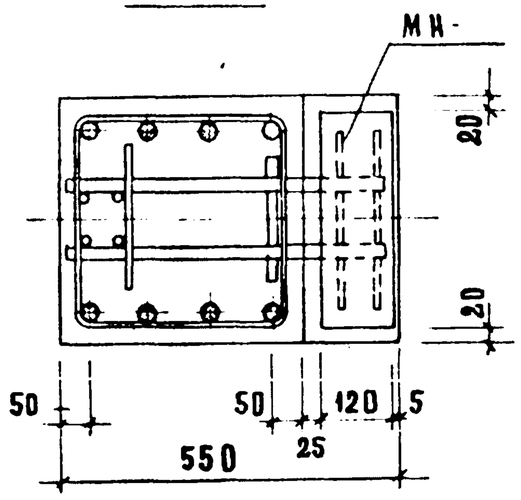

Инв.№ подл. | Подпись и дата | Взам. инв. №

1.020-1/83.2-9 009

Лист 3

19839 75

Формат А3

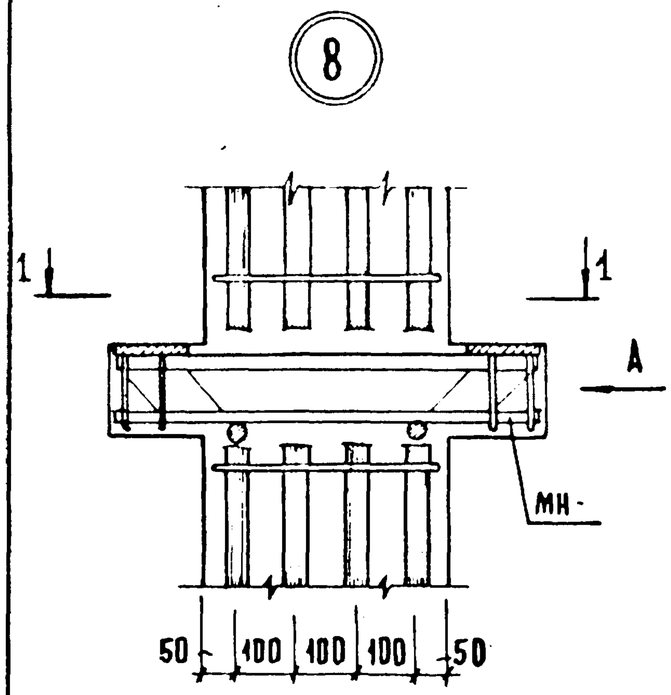

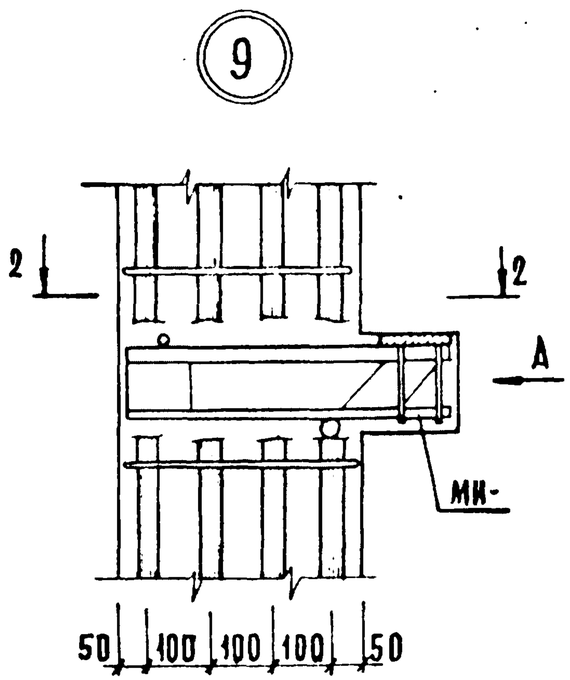

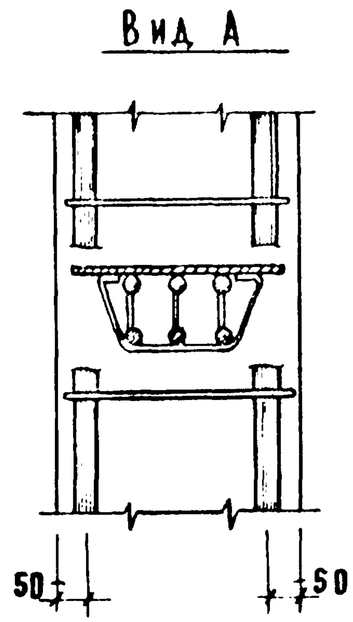

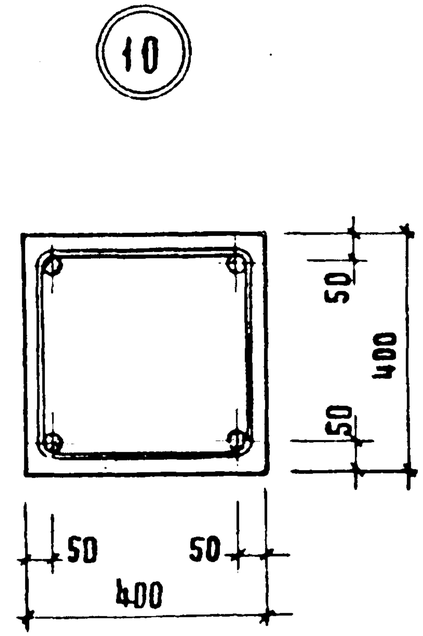

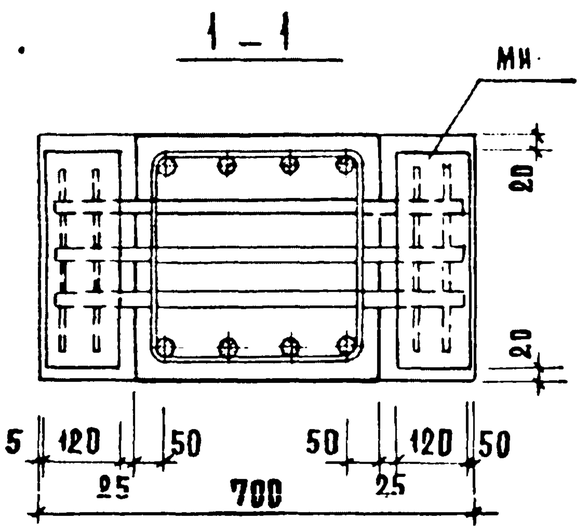

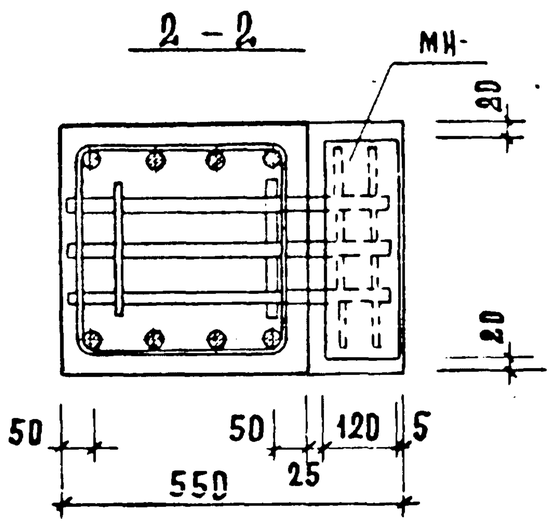

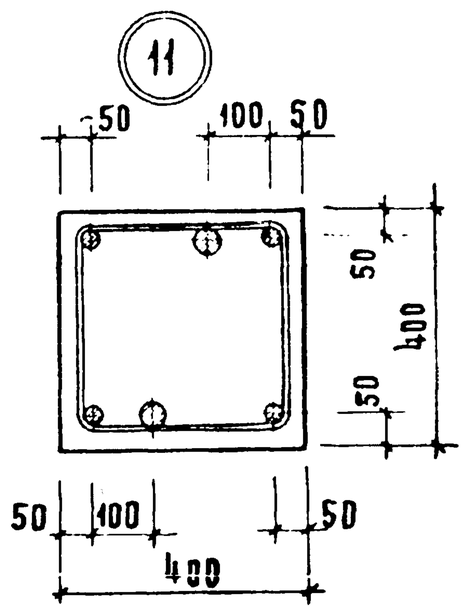

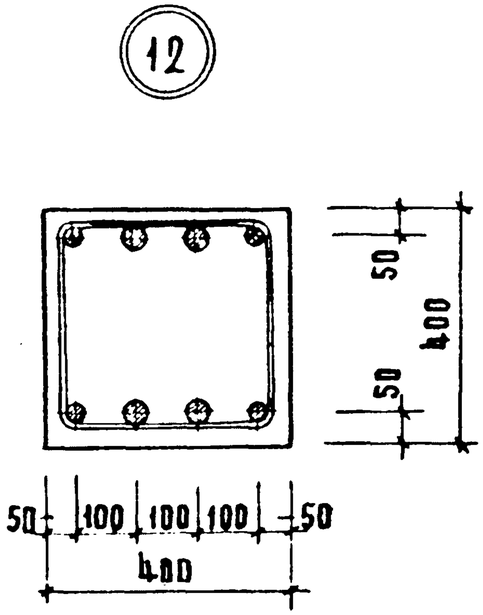

Инв. N подл.	Подпись и дата	Взам. инв. N	

1.020-1/83 2-9 ООУ

Лист 4

19839 76

Формат А3

ПРИМЕРЫ УСТАНОВКИ ДОПОЛНИТЕЛЬНЫХ ЗАКЛАДНЫХ ИЗДЕЛИЙ ДЛЯ КРЕПЛЕНИЯ ДИАФРАГМ

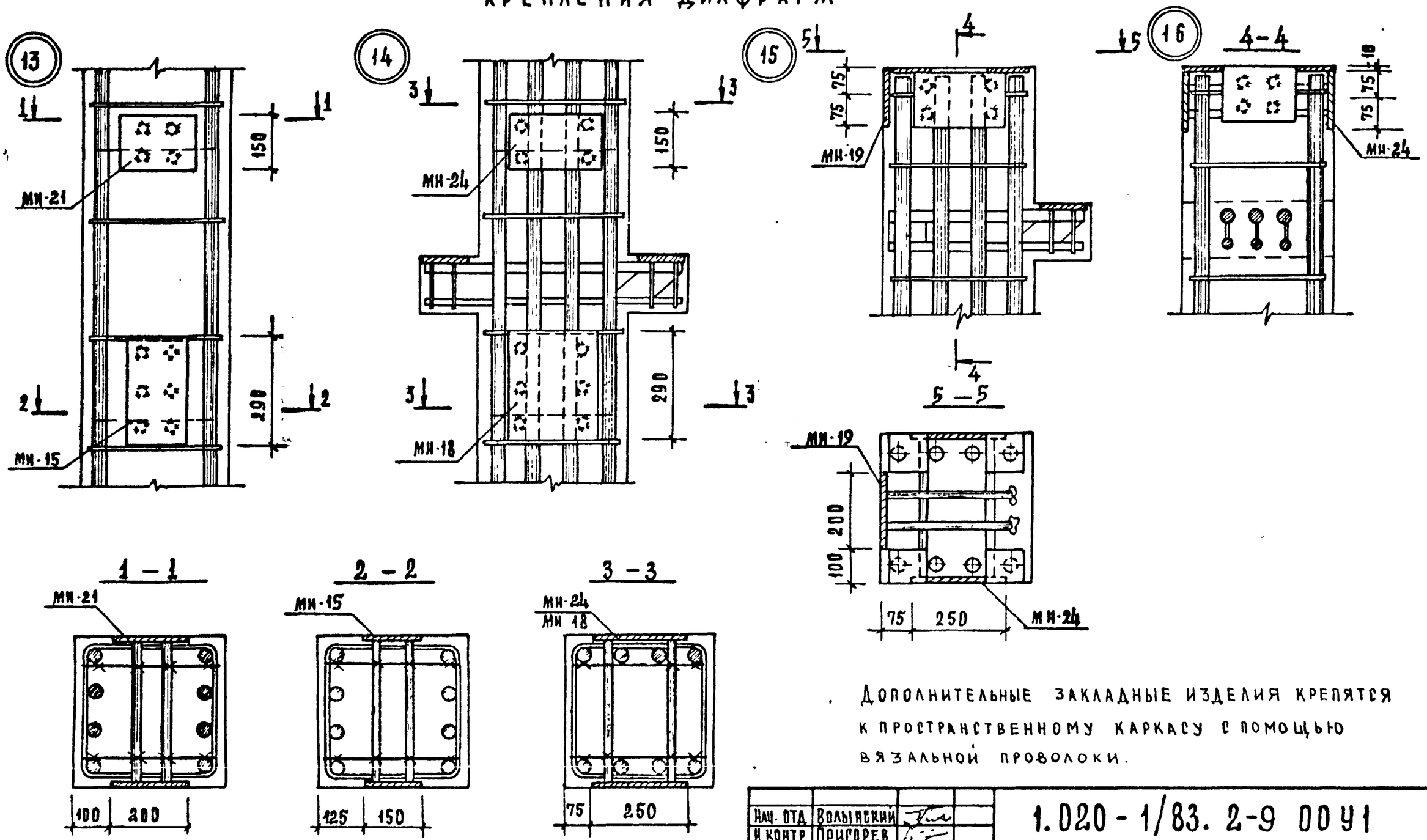

Дополнительные закладные изделия крепятся к пространственному каркасу с помощью вязальной проволоки.

Нач. отд	Волынский		1.020-1/83. 2-9 00У1
Н контр	Григорев		
Гл. констр	Шац		Узел
Рип	Колдашева		Стадия: Р; Лист: 1; Листов: 3
Разраб	Сливина		ЦНИИЭП торгово-бытовых зданий и туристских комплексов
Провер	Никонорова		
Исполн.	Степанова		

Копировал: Сусова 19839 77 Формат А3

ПРИМЕРЫ УСТАНОВКИ ДОПОЛНИТЕЛЬНЫХ ЗАКЛАДНЫХ ИЗДЕЛИЙ

ДЛЯ ПОВОРОТНОГО РИГЕЛЯ

17

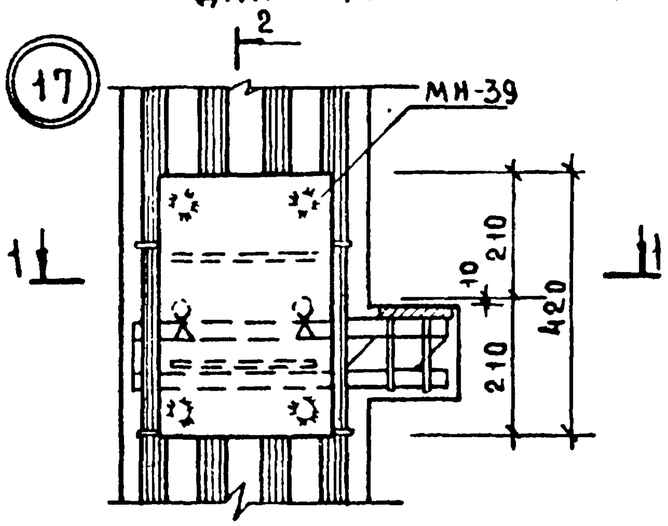

2-2

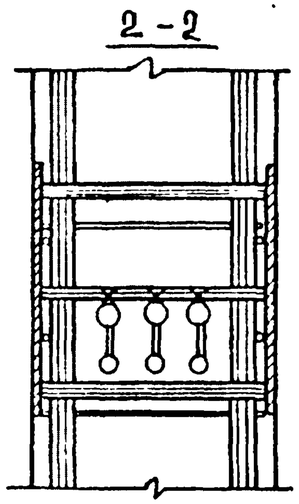

1-1

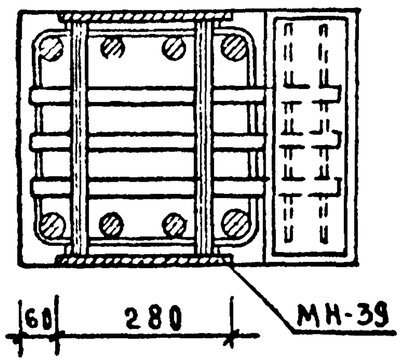

ДЛЯ ОПОРНОГО СТОЛИКА КРАЙНЕЙ ПЛИТЫ

18

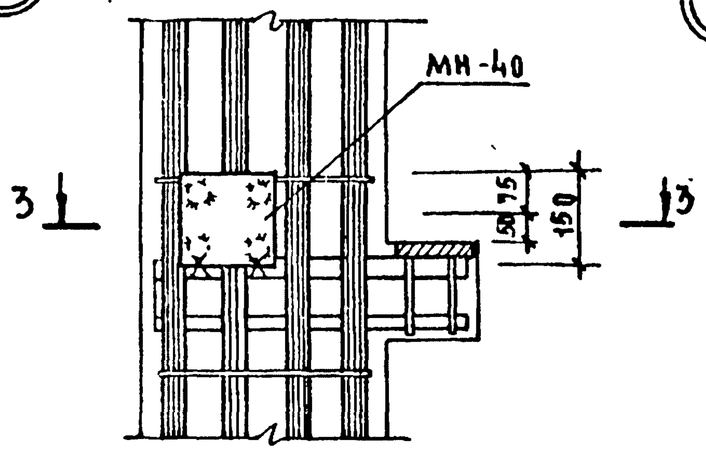

3-3

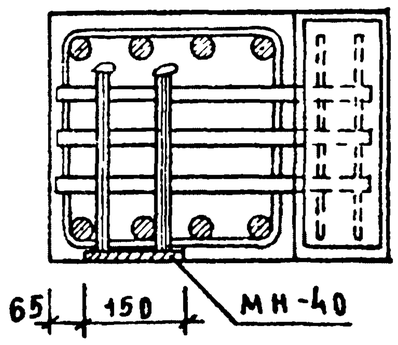

В ЗОНЕ СЕТОК КОСВЕННОГО АРМИРОВАНИЯ

19

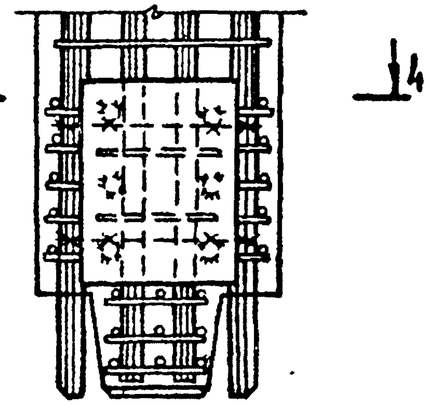

4-4

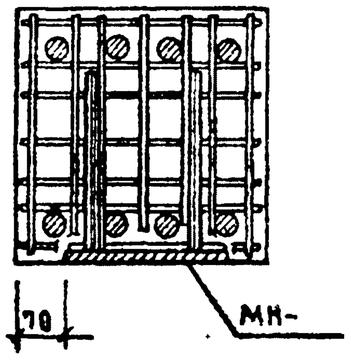

В ЗОНЕ СЕТОК КОСВЕННОГО АРМИРОВАНИЯ

20

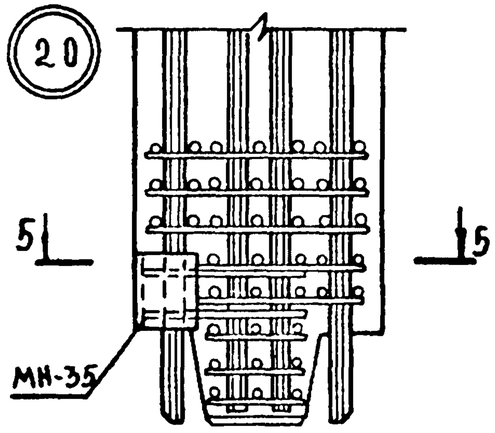

5-5

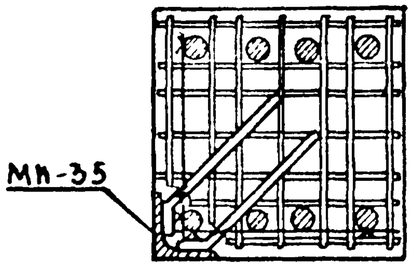

Примеры установки дополнительных закладных изделий для крепления стеновых панелей

При ригеле h = 450 мм

При ригеле h = 600 мм

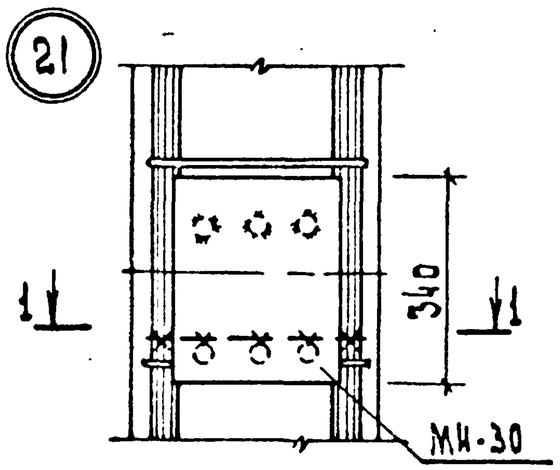

1—1

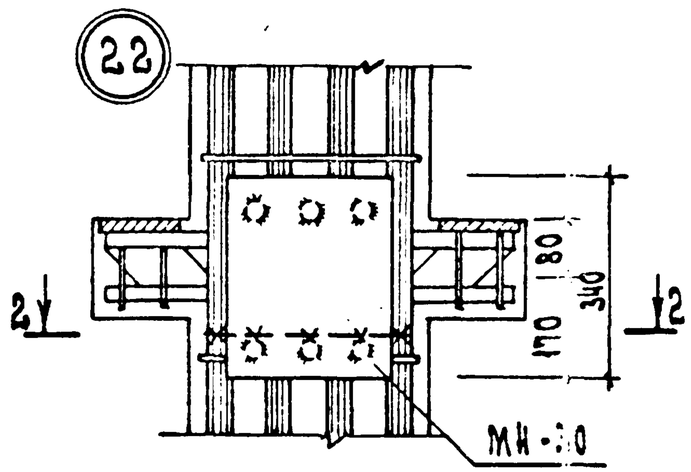

2—2

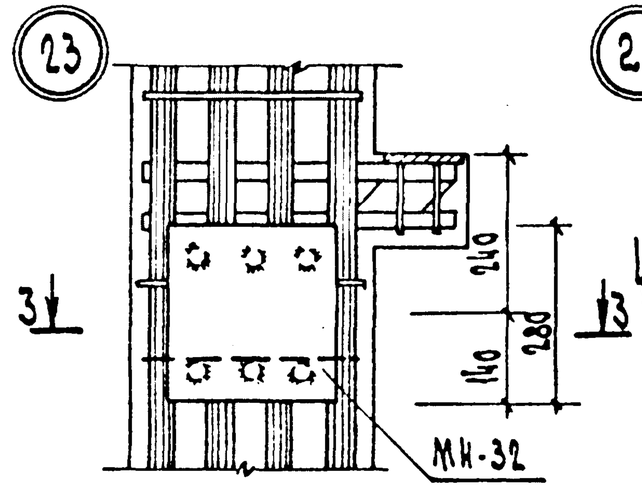

3—3

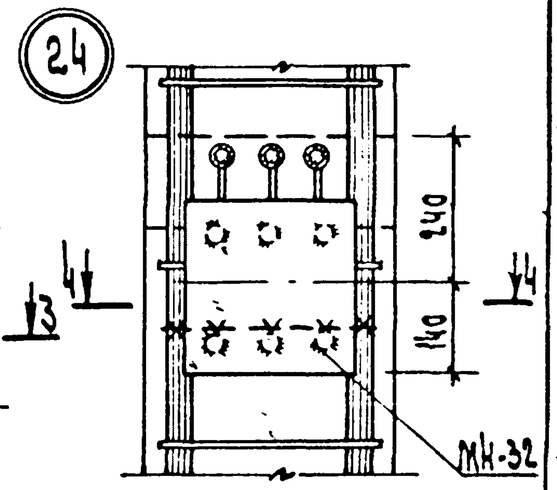
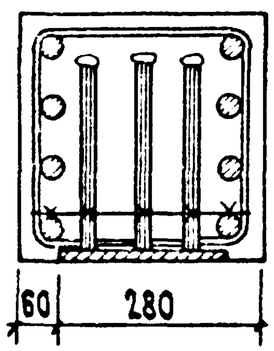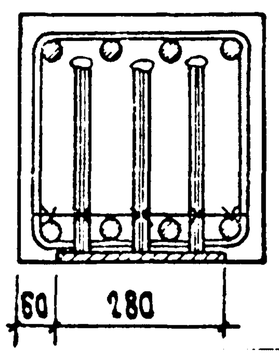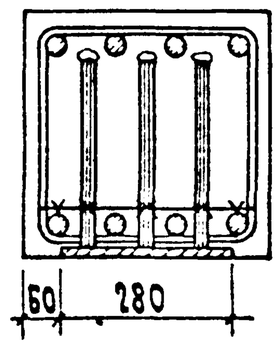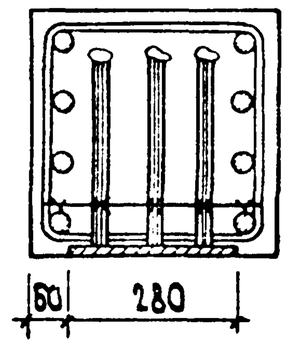
4—4