ТИПОВЫЕ КОНСТРУКЦИИ, ИЗДЕЛИЯ И УЗЛЫ ЗДАНИЙ И СООРУЖЕНИЙ

СЕРИЯ 1.137.1-9

ПЛИТЫ БАЛКОНОВ ЖЕЛЕЗОБЕТОННЫЕ ДЛЯ ЖИЛЫХ ЗДАНИЙ

ВЫПУСК 1

ПЛИТЫ СПЛОШНЫЕ ДЛИНОЙ 2390, 2690, 3290 И 3590 мм (ДЛЯ КРУПНОБЛОЧНЫХ ЗДАНИЙ И ЗДАНИЙ СО СТЕНАМИ ИЗ КИРПИЧА И ДЛИНОЙ 3890 мм (ДЛЯ ЗДАНИЙ СО СТЕНАМИ ИЗ КИРПИЧА) С РАЗМЕРОМ КОНСОЛЬНОЙ ЧАСТИ 900 мм

РАБОЧИЕ ЧЕРТЕЖИ

НАСТОЯЩАЯ ДОКУМЕНТАЦИЯ НЕ ПОДЛЕЖИТ ПРЯМОЙ ПЕРЕДАЧЕ НА ЗАВОД-ИЗГОТОВИТЕЛЬ И МОЖЕТ БЫТЬ ИСПОЛЬЗОВАНА В КАЧЕСТВЕ СПРАВОЧНОГО МАТЕРИАЛА ПРИ РАЗРАБОТКЕ КОНКРЕТНОГО ПРОЕКТА (ОСНОВАНИЕ - ПИСЬМО ГОССТРОЯ РОССИИ ОТ 17.03.99 № 5-11/30)

20586
ЦЕНА

Отпускная цена
на момент реализации
указана
в счет- накладной

ТИПОВЫЕ КОНСТРУКЦИИ, ИЗДЕЛИЯ И УЗЛЫ ЗДАНИЙ И СООРУЖЕНИЙ

СЕРИЯ 1.137.1-9

ПЛИТЫ БАЛКОНОВ ЖЕЛЕЗОБЕТОННЫЕ ДЛЯ ЖИЛЫХ ЗДАНИЙ

ВЫПУСК 1

ПЛИТЫ СПЛОШНЫЕ ДЛИНОЙ 2390, 2690, 3290 И 3590 ММ (ДЛЯ КРУПНОБЛОЧНЫХ ЗДАНИЙ И ЗДАНИЙ СО СТЕНАМИ ИЗ КИРПИЧА И ДЛИНОЙ 3890 ММ (ДЛЯ ЗДАНИЙ СО СТЕНАМИ ИЗ КИРПИЧА) С РАЗМЕРОМ КОНСОЛЬНОЙ ЧАСТИ 900 ММ

РАБОЧИЕ ЧЕРТЕЖИ

РАЗРАБОТАНЫ ЦНИИЭП жилища

Руководитель отделения проектных работ — В.М. Острецов
Начальник отдела № 24 — Н.Б. Росинский
Гл. констр. отдела № 24 — Д.Е. Пальман
Гл. инж. проекта — Ю.М. Веллер

Утверждены и введены в действие Госгражданстроем
с 01.07.1985г.
приказ от 11.06.1985г. № 179

20586 2

Обозначение	Наименование	Стр.
1.137.1-9.1 00 000 ТО	Техническое описание	3
1.137.1-9.1 10 000	Плита балконная ПБК 11	10
1.137.1-9.1 10 000 СБ	Плита балконная ПБК11. Сборочный чертеж	11
1.137.1-9.1 20 000	Плита балконная ПБК 12	12
1.137.1-9.1 20000 СБ	Плита балконная ПБК12. Сборочный чертеж	13
1.137.1-9.1 30 000	Плита балконная ПБК 13	14
1.137.1-9.1 30 000 СБ	Плита балконная ПБК13. Сборочный чертеж	15
1.137.1-9.1 00 000 Д1	Узлы 1...5	16
1.137.1-9.1 11 000	Блок арматурный (АБ 1... АБ 4)	17
1.137.1-9.1 11 000 СБ	Блок арматурный (АБ 1...АБ 4) Сборочный чертеж	18
1.137.1-9.1 21 000	Блок арматурный (АБ 5... АБ 13)	19
1.137.1-9.1 21 000 СБ	Блок арматурный (АБ 5... АБ 13) Сборочный чертеж	21
1.137.1-9.1 31 000	Блок арматурный (АБ 14... АБ 22)	22
1.137.1-9.1 31 000 СБ	Блок арматурный (АБ 14...АБ 22) Сборочный чертеж	24

Обозначение	Наименование	Стр.
1.137.1-9.1 00 000 Д2	Узлы 1...6	25
1.137.1-9.1 00 010	Сетка (С 1... С 14)	27
1.137.1-9.1 00 010 СБ	Сетка (С 1...С 14). Сборочный чертеж	28
1.137.1-9.1 00 020	Сетка (С 15... С 28)	29
1.137.1-9.1 00 020 СБ	Сетка (С 15...С 28). Сборочный чертеж	30
1.137.1-9.1 00 030	Сетка (С 29...С 42)	31
1.137.1-9.1 00 030 СБ	Сетка (С 29...С 42) Сборочный чертеж	32
1.137.1-9.1 00 040	Изделие закладное (МС1, МС2)	33
1.137.1-9.1 00 050	Изделие закладное (МС3, МС4, МС5)	34
1.137.1-9.1 00 001	Петля строповочная (П 1 .... П 3)	35
1.137.1-9.1 00 002	Стержень гнутый (СГ 1....СГ 5)	35
1.137.1-9.1 00 000 РМ	Ведомость расхода материалов	36

Инв № подл | Подпись и дата | Взам. инв №

Н. контр.	Волкова		
Нач. отд.	Росинский		
Гл. конст. от	Пальман		
Гл. инж. пр.	Веллер		01.85
Рук. груп	Палеес		
Ст. инж.	Шумилова		

1.137.1-9.1 00000

Содержание

Стадия	Лист	Листов
Р		1

ЦНИИЭП жилища

20586 3

I. Вводная часть

Входящие в состав "Общесоюзного строительного каталога типовых конструкций и изделий для всех видов строительства" рабочие чертежи серии 1.137.1-9 „Плиты балконов железобетонные для жилых зданий", выпуск 1 „Плиты сплошные длиной 2390, 2690, 3290 и 3590 мм (для крупноблочных зданий и зданий со стенами из кирпича) и длиной 3890 мм (для зданий со стенами из кирпича) с размером консольной части 900 мм", разработаны на основании задания, утвержденного Управлением по жилищному строительству 07.02.1983 г.

В настоящих рабочих чертежах, выпущенных взамен ранее действовавших чертежей серии 1.137-3 „Железобетонные балконные плиты для жилых зданий", выпуск 1 „Плиты длиной 239, 269, 329, 359 см для крупноблочных и кирпичных стен и длиной 389 см для кирпичных стен", армирование плит балконов откорректировано в части повышения расчетного сопротивления арматурной стали согласно изменениям и дополнениям главы СНиП II-21-75, введенным в действие с I июля 1981 г. (постановление Госстроя СССР от 11.05.1981 г. №67).

Разработка чертежей настоящего выпуска выполнена с учетом требований следующих документов: СНиП II-21-75; ГОСТ 25697-83; ГОСТ 10922-75; ГОСТ 14098-68; СН 393-78; „Руководство по проектированию бетонных и железобетонных конструкций из тяжелого бетона (без предварительного напряжения)", ЦНИИПромзданий и НИИЖБ, 1978 г.; „Руководство по конструированию бетонных и железобетонных конструкций из тяжелого бетона (без предварительного напряжения)", Ленинградский Промстройпроект, ЦНИИПромзданий и НИИЖБ, 1978 г.

Плиты балконов, приведенные в настоящем выпуске, предназначены для применения в крупноблочных и кирпичных жилых зданиях, строящихся в обычных физико-геологических условиях II и III климатических районов и 1В климатического подрайона.

2. Технические требования

2.1. Основные параметры и размеры

Настоящий комплект рабочих чертежей плит балконов включает в себя прямоугольные в плане плоские балконные плиты консольной конструкции длиной 2390, 2690, 3290 и 3590 мм, предназначенные для крупноблочных жилых зданий с толщиной наружных стен 400, 500 и 600 мм, а также плиты идентичной конструкции длиной 2390, 2690, 3290, 3590 и 3890 мм, предназначенные для жилых зданий с кирпичными стенами толщиной 510 и 640 мм. Вынос консольной части для всех плит - 900 мм.

2.2. Антикоррозионная защита

Открытые поверхности закладных изделий плит балконов должны иметь цинковое покрытие и покрытие цементным раствором. Вид и техническая характеристика антикоррозионного покрытия уточняется проектом конкретного жилого здания с соответствии с требованиями СНиП II-28-73*.

2.3. Маркировка

Маркировка плит балконов выполняется в соответствии с требованиями ГОСТ 23009-78 и ГОСТ 25697-83.

Марка изделия состоит из буквенно-цифровых групп, разделенных дефисом.

Первая группа содержит буквенное обозначение типа плиты (ПБК-плиты балконов плоские сплошные консольные) и ее конструктивную номинальную длину и ширину в дециметрах.

				1.137.1-9.1 00 000 ТО		
Н.контр.	Волкова			Техническое описание	Стадия	Лист	Листов
Нач.отд.	Росинский				Р	1	4
Гл.конс.отд	Пальман				ЦНИИЭП жилища		
Гл.инж.пр.	Веллер		01.85				
Рук.груп	Палеес						

Инв. № подл | Подпись и дата | Взам. инв. №

20586 4

Вторая группа содержит дополнительные характеристики плит: толщину стены (в дециметрах), для которой предназначена конкретная плита балкона (4 - для крупноблочных стен толщиной 400 мм, 5 - для крупноблочных стен толщиной 500 мм и кирпичных стен толщиной 510 мм, 6 - для крупноблочных стен толщиной 600 мм и кирпичных стен толщиной 640 мм), а также буквенный индекс „а", свидетельствующий о том, что данная плита предназначена для кирпичных стен (балконные плиты для кирпичных стен отличаются отсутствием парных закладных изделий на крайних участках опорного ребра).

Пример маркировки плиты балкона: ПБК 27.12-5а - плита балкона плоская сплошная консольная длиной 2690 мм, шириной 1240 мм, предназначенная для установки в жилых зданиях с кирпичными стенами толщиной 510 мм.

Требования к маркировке - в соответствии с ГОСТ 25697-83.

3. Указания по изготовлению

Все плиты балконов изготавливаются из тяжелого бетона марки 200. Проектная марка бетона по морозостойкости - не ниже Мрз 150, по водонепроницаемости - W2 (для жилых зданий II класса, эксплуатируемых при расчетной температуре наружного воздуха наиболее холодной пятидневки согласно главе СНиП 2.01.01-82 ниже минус 20°С до минус 40°С - с учетом устройства оклеечной гидроизоляции по плитам балконов, производимой в построечных условиях после монтажа плит).

Плиты балконов армируются арматурными блоками, состоящими из плоских сеток: верхняя сетка, рассчитанная на восприятие эксплуатационных нагрузок; нижняя сетка, рассчитанная на восприятие монтажных нагрузок от собственной массы плит; верхняя сетка опорного ребра, выполняющая роль арматурного пояса, прокладываемого по периметру наружных стен в уровне перекрытия.

В плитах балконов предусмотрено три типа закладных изделий: а) закладные изделия, устанавливаемые на внутренней продольной грани плит и предназначенные для приварки анкеров, которыми балконные плиты закрепляются к нижележащим перемычкам (длина указанных закладных изделий - 120 мм, за исключением плит длиной 3590 и 3890 мм, предназначенных для домов с кирпичными стенами, где эти закладные изделия имеют длину соответственно 300 и 600 мм, что учитывает случаи несимметричного расположения балконных плит относительно перемычек; при симметричном расположении плит в них должны применяться закладные изделия длиной 120 мм); б) закладные изделия по периметру консольной части балконной плиты, предназначенные для крепления ограждения балкона; в) закладные изделия у торцов опорных ребер балконов, предусмотренных для установки в крупноблочных зданиях (закладные изделия предназначены для связи балконов со смежными перемычечными и поясными блоками).

В балконных плитах предусмотрено два типа монтажных петель: а) петли, расположенные со стороны боковой поверхности опорного ребра и предназначенные для извлечения плит из формы; б) петли, расположенные со стороны верхней плоскости консольной части балкона и предназначенные для монтажа плит.

Арматурные сетки выполняются из стержневой горячекатанной арматуры периодического профиля класса А-III (ГОСТ 5781-82) и обыкновенной проволоки периодического профиля класса Вр-I (ГОСТ 6727-80).

Закладные изделия выполняются из полосовой стали и прокатных уголков из углеродистой стали, марка стали ВСТ3кп2 (для закладных изделий, рассчитываемых на усилия от статических нагрузок при расчетной температуре эксплуатации конструкций до минус 30°С включительно) или ВСТ3пс6 (для закладных изделий, рассчитываемых на усилия от статических нагру-

Инв. № подл. | Подпись и дата | Взам. инв. №
20586 5

30К при расчетной температуре эксплуатации конструкций ниже минус 30°С до минус 40°С включительно). Размеры плоских элементов закладных изделий назначены с учетом требований модульной системы закладных изделий, принятой для унифицированных сварных закладных изделий (кратность 30 мм). Анкерные стержни закладных изделий - из стержневой горячекатанной арматуры периодического профиля класса А-III (ГОСТ 5781-82).

Монтажные петли выполняются из стержневой горячекатанной арматуры класса А-I (ГОСТ 5781-82) марок ВСт3пс2 и ВСт3сп2. Применение стали марки ВСт3пс2 для изготовления петель плит балконов, транспортируемых и монтируемых при температуре минус 40°С и ниже, не допускается.

Сталь, применяемая для изготовления сеток и закладных изделий, должна иметь гарантию свариваемости.

Изготовление плит балконов предусматривается верхней лицевой поверхностью к поддону (в горизонтальных формах). Верхняя лицевая поверхность бетона балконной плиты - гладкая; нижние и видимые боковые поверхности плит - под окраску.

Изготовление сеток производится контактной точечной электросваркой, привязка анкеров закладных изделий - дуговой сваркой под слоем флюса.

Точность изготовления плит балконов, а также качество поверхностей и внешний вид изделий - в соответствии с требованиями ГОСТ 25697-83.

4. Правила приемки

Приемка плит балконов - в соответствии с требованиями ГОСТ 25697-83.

5. Методы контроля и испытаний

Методы контроля и испытаний* плит балконов - в соответствии с требованиями ГОСТ 25697-83.

6. Хранение и транспортировка

Хранение и транспортировка плит балконов - в соответствии с требованиями ГОСТ 25697-83.

7. Указания по монтажу.

Плиты балконов должны монтироваться на цементном растворе марки не ниже М100. Толщина шва - 20 мм. Заполнение швов раствором должно быть тщательным и обеспечивающим отсутствие пустот в растворном слое.

После монтажа балконных плит и устройства ограждений по плитам следует устраивать оклеечную гидроизоляцию, вид, толщина и условия нанесения которой должны быть указаны в рабочих чертежах конкретного проекта жилого здания.

---

* При проведении испытаний следует иметь в виду, что рабочая арматура плит назначена из условий расчета по второму предельному состоянию.

Инв. № подл. | Подпись и дата | Взам. инв. №

20586 6

Расчетные схемы

План

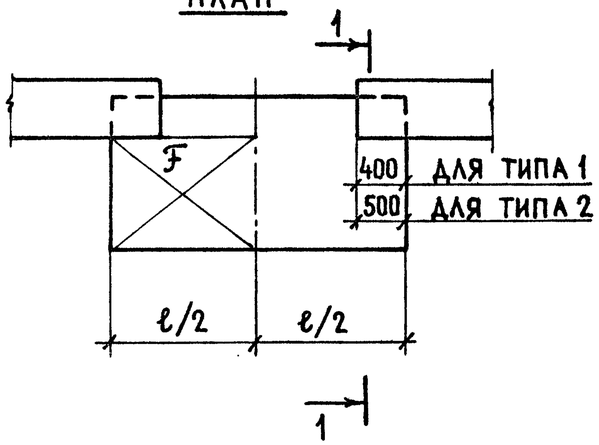

1 - 1

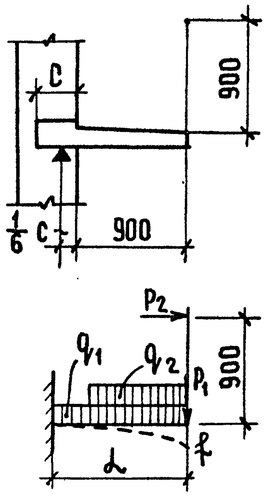

Принятые нагрузки

ТАБЛ. 1

Наименование нагрузки	Нагрузка нормативная: распределен. кгс/м² q_1	q_2	сосредоточ. кгс/п.м P_1	P_2	Коэф. перегрузки	Нагрузка расчетная: распределен. кгс/м² q_1	q_2	сосредоточ. кгс/п.м. P_1	P_2
Плитка керамическ. 10мм	18				1,3	23			
Прослойка цем. извест. р-р 13мм	23				1,3	30			
Гидроизоляция рулонная	5				1,3	7			
Собственный вес плиты	285				1,1	314			
Вес ограждения, цветочниц., др.			100		1,2			120	
Временная нагрузка		400		50	1,2		480		60
Итого:	731		100	50		854		120	60
За вычетом собственного веса	446					540			
Длительно действующая часть нагрузки	361		100			410		120	
Кратковременно действующая часть нагрузки	370			50		444			60

Расчетные данные

ТАБЛ. 2

Тип плиты	Марка плиты	Глубина заделки c, мм	Расчетн. пролет L, мм	ℓ/2, мм	Площадь загружен. F, м×м	Нагрузка: нормативная, длительно действующ. q кг/м² P кг/пм	нормативная, кратковрем. q кгс/м² P кгс/пм	расчетная q кгс/м² P кгс/пм	Расчетный прогиб от длительно действ. нагрузки f, мм
1	ПБК 24.11-4	240	940	120	0,9×1,2	q_1 = 314 q_2 = 29 P_1 = 95	q_2 = 352 P_2 = 42	q_1 = 355 q_2 = 456 P_1 = 114 P_2 = 57	5,36
2	ПБК 27.11-4			135	0,9×1,35				5,48
	ПБК 33.11-4			165	0,9×1,65				6,79
	ПБК 36.11-4			180	0,9×1,8				7,39
1	ПБК 24.12-5	340	960	120	0,9×1,2				5,45
	ПБК 24.12-5а								
2	ПБК 27.12-5			135	0,9×1,35				5,57
	ПБК 27.12-5а								
	ПБК 33.12-5			165	0,9×1,65				6,88
	ПБК 33.12-5а								
	ПБК 36.12-5			180	0,9×1,8				7,53
	ПБК 36.12-5а								
	ПБК 39.12-5а			195	0,9×1,95				8,28
1	ПБК 24.13-6	440	970	120	0,9×1,2				5,34
	ПБК 24.13-6а								
2	ПБК 27.13-6			135	0,9×1,35				5,31
	ПБК 27.13-6а								
	ПБК 33.13-6			165	0,9×1,65				6,61
	ПБК 33.13-6а								
	ПБК 36.13-6			180	0,9×1,8				7,18
	ПБК 36.13-6а								
	ПБК 39.13-6а			195	0,9×1,95				7,9

Расчет плит выполнен с учетом коэффициента $\gamma_n = 0,95$.
При расчете плит на нагрузки возникающие при подъеме на монтаже приняты коэффициент динамичности 1,5 и дополнительный коэффициент $\gamma_n = 0,95$

Инв. № подл. | Подпись и дата | Взам. инв. №

20586 7

Схема испытаний

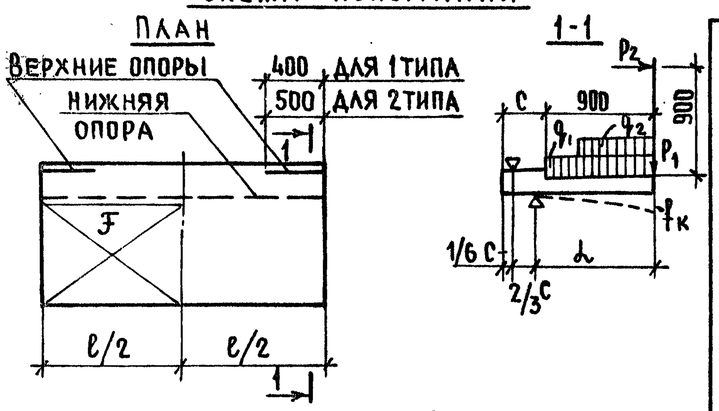

Данные для испытаний

Табл. 3

Марка плиты	Тип плиты	Глубина заделки C, мм	Расчетн. пролет L, мм	ℓ/2, мм	Площадь загружен. F, м×м
ПБК 24.11-4	1	240	940	120	0,9×1,2
ПБК 27.11-4	2			135	0,9×1,35
ПБК 33.11-4				165	0,9×1,65
ПБК 36.11-4				180	0,9×1,80
ПБК 24.12-5	1	340	960	120	0,9×1,20
ПБК 24.12-5а					
ПБК 27.12-5	2			135	0,9×1,35
ПБК 27.12-5а					
ПБК 33.12-5				165	0,9×1,65
ПБК 33.12-5а					
ПБК 36.12-5				180	0,9×1,80
ПБК 36.12-5а					
ПБК 39.12-5а				195	0,9×1,95
ПБК 24.13-6	1	440	970	120	0,9×1,20
ПБК 24.13-6а					
ПБК 27.13-6	2			135	0,9×1,35
ПБК 27.13-6а					
ПБК 33.13-6				165	0,9×1,65
ПБК 33.13-6а					
ПБК 36.13-6				180	0,9×1,80
ПБК 36.13-6а					
ПБК 39.13-6а				195	0,9×1,95

Проверка прочности

Табл. 4

Марка плиты	Характер разрушения: 1. Текучесть продольной растянутой арматуры до наступления раздробления бетона сжатой зоны C = 1,4.	Характер разрушения: 1. Разрыв продольной растянутой арматуры 2 Раздробление бетона сжатой зоны сечения до наступления текучести продольн. растян. арм-ры C=1,6	Величина контрольной разрушающей нагрузки, при которой плиты признаются годными: с учетом собств. веса q пол кгс/м², P пол кгс/пм	Плиты признаются годными: за вычетом собств. веса q доп. кгс/м²	Требуется повторное испытание: с учетом собственного веса	Требуется повторное испытание: за вычетом собственного веса	Плиты признаются годными: с учетом собств. веса q пол. кгс/м², P пол. кгс/пм	Плиты признаются годными: за вычетом собственного веса q доп кгс/м²	Требуется повторное испытание: с учетом собственного веса	Требуется повторное испытание: за вычетом собственного веса
ПБК 24.11-4										
ПБК 27.11-4										
ПБК 33.11-4										
ПБК 36.11-4										
ПБК 24.12-5										
ПБК 24.12-5а										
ПБК 27.12-5										
ПБК 27.12-5а										
ПБК 33.12-5			q пол. ≥1136 P1 ≥160 P2 ≥80	q пол. ≥838	q пол <1136, но ≥966 P1 <160, но ≥136 P2 <80, но ≥68	q доп <838, но ≥668	q пол ≥1298 P1 ≥182 P2 ≥91	q доп ≥1000	q пол <1298, но ≥1103 P1 <182, но ≥155 P2 <91, но ≥78	q доп <1000, но ≥805
ПБК 33.12-5а										
ПБК 36.12-5										
ПБК 36.12-5а										
ПБК 39.12-5а										
ПБК 24.13-6										
ПБК 24.13-6а										
ПБК 27.13-6										
ПБК 27.13-6а										
ПБК 33.13-6										
ПБК 33.13-6а										
ПБК 36.13-6										
ПБК 36.13-6а										
ПБК 39.13-6а										

Передача опорных реакций должна производиться через стальные пластинки шириной „C" и толщиной не менее 20мм.

Инв. № подл. | Подпись и дата | Взам. инв. №

20586 8

ПРОВЕРКА ЖЕСТКОСТИ — ТАБЛ. 5

МАРКА	СРОК ИСПЫТАНИЯ ПЛИТЫ ПОСЛЕ ИЗГОТОВЛЕНИЯ В СУТКАХ	КОНТРОЛЬНАЯ НАГРУЗКА ЗА ВЫЧЕТОМ СОБСТВЕННОГО ВЕСА $q_{доп.}$ кгс/м² $P_{пол.}$ кгс/пм	$f_{ДЛ}$ / $f_{ПРЕД}$ %	ПРОГИБ ОТ КОНТРОЛЬНОЙ НАГРУЗКИ ЗА ВЫЧЕТОМ СОБСТВЕННОГО ВЕСА $f_К$, мм	ПРОГИБЫ ИЗМЕРЕННЫЕ (мм) ПРИ КОТОРЫХ: ПЛИТЫ ПРИЗНАЮТСЯ ГОДНЫМИ	ПРОГИБЫ ИЗМЕРЕННЫЕ (мм) ПРИ КОТОРЫХ: ТРЕБУЕТСЯ ПОВТОРНОЕ ИСПЫТАНИЕ
ПБК 24.11-4	—	$q_{доп.}$=43 q_2 = 29 P_1 = 95	56,7	2,20	⩽ 2,64	2,64<, НО⩽ 2,86
ПБК 27.11-4			57,9	2,19	⩽ 2,63	2,63<, НО⩽ 2,85
ПБК 33.11-4			71,8	2,60	⩽ 3,12	3,12<, НО⩽ 3,38
ПБК 36.11-4			78,1	2,95	⩽ 3,54	3,54<, НО⩽ 3,84
ПБК 24.12-5			57,7	2,23	⩽2,68	2,68<, НО⩽ 2,90
ПБК 24.12-5а						
ПБК 27.12-5			58,9	2,23	⩽2,68	2,68<, НО⩽ 2,90
ПБК 27.12-5а						
ПБК 33.12-5			72,8	2,76	⩽ 3,31	3,31<, НО⩽ 3,59
ПБК 33.12-5а						
ПБК 36.12-5			79,7	3,00	⩽ 3,60	3,60<, НО⩽ 3,90
ПБК 36.12-5а						
ПБК 39.12-5а			87,7	3,27	⩽ 3,60	3,60<, НО⩽ 3,76
ПБК 24.13-6			56,6	2,18	⩽ 2,62	2,62<, НО⩽ 2,84
ПБК 24.13-6а						
ПБК 27.13-6			56,1	2,12	⩽2,54	2,54<, НО⩽ 2,75
ПБК 27.13-6а						
ПБК 33.13-6			72,8	2,62	⩽3,13	3,13<, НО⩽ 3,39
ПБК 33.13-6а						
ПБК 36.13-6			76,2	2,86	⩽3,43	3,43<, НО⩽ 3,72
ПБК 36.13-6а						
ПБК 39.13-6а			83,6	3,10	⩽3,72	3,72 <, НО⩽ 4,03

ПРОВЕРКА ТРЕЩИНОСТОЙКОСТИ — ТАБЛ. 6

МАРКА	СРОК ИСПЫТАНИЯ ПЛИТЫ ПОСЛЕ ИЗГОТОВЛЕНИЯ В СУТК	КОНТРОЛЬНАЯ НАГРУЗКА, ЗА ВЫЧЕТОМ СОБСТВЕН. ВЕСА $q_{доп.}$ кгс/м² P кгс/пм	КОНТРОЛЬНАЯ ШИРИНА РАСКРЫТИЯ ТРЕЩИН, мм.
ПБК 24.11-4	—	$q_{доп.}$=43 q_2 =380 P_1 =95 P_2 =48	0,25
ПБК 27.11-4			
ПБК 33.11-4			
ПБК 36.11-4			
ПБК 24.12-5			
ПБК 24.12-5а			
ПБК 27.12-5			
ПБК 27.12-5а			
ПБК 33.12-5			
ПБК 33.12-5а			
ПБК 36.12-5			
ПБК 36.12-5а			
ПБК 39.12-5а			
ПБК 24.13-6			
ПБК 24.13-6а			
ПБК 27.13-6			
ПБК 27.13-6а			
ПБК 33.13-6			
ПБК 33.13-6а			
ПБК 36.13-6			
ПБК 36.13-6а			
ПБК 39.13-6а			

Инв. № подл. | Подпись и дата | Взам. инв. №

НОМЕНКЛАТУРА

Обозначение	Марка изделия	Эскиз	Размеры L, мм	Размеры A, мм	Размеры B, мм	Масса изделия, кг
1.137.1-9.1 10 000	ПБК 24.11-4		2390	240	1140	775
— 01	ПБК 27.11-4		2690	240	1140	875
— 02	ПБК 33.11-4		3290	240	1140	1075
— 03	ПБК 36.11-4		3590	240	1140	1175
1.137.1-9.1 20 000	ПБК 24.12-5		2390	340	1240	875
— 01	ПБК 24.12-5а		2390	340	1240	875
— 02	ПБК 27.12-5		2690	340	1240	975
— 03	ПБК 27.12-5а		2690	340	1240	975
— 04	ПБК 33.12-5		3290	340	1240	1200
— 05	ПБК 33.12-5а		3290	340	1240	1200
— 06	ПБК 36.12-5		3590	340	1240	1300
— 07	ПБК 36.12-5а		3590	340	1240	1300
— 08	ПБК 39.12-5а		3890	340	1240	1400
1.137.1-9.1 30 000	ПБК 24.13-6		2390	440	1340	950
— 01	ПБК 24.13-6а		2390	440	1340	950
— 02	ПБК 27.13-6		2690	440	1340	1075
— 03	ПБК 27.13-6а		2690	440	1340	1075
— 04	ПБК 33.13-6		3290	440	1340	1325
— 05	ПБК 33.13-6а		3290	440	1340	1325
— 06	ПБК 36.13-6		3590	440	1340	1425
— 07	ПБК 36.13-6а		3590	440	1340	1425
— 08	ПБК 39.13-6а		3890	440	1340	1550

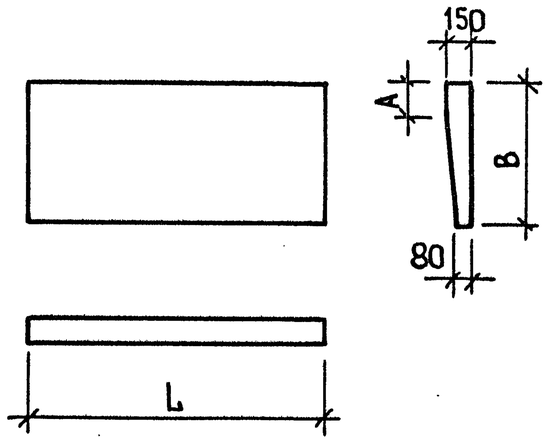

ИНВ N° ПОДЛ | ПОДПИСЬ И ДАТА | ВЗАМ. ИНВ N°

20586 10

Формат	Зона	Поз.	Обозначение	Наименование	Кол.	Примечание
				Документация		
А3			1.137.1-9.1 10 000 СБ	Сборочный чертеж		
А3			1.137.1-9.1 00 000 Д1	Узлы 1...5		
А3			1.137.1-9.1 00 000 ТО	Техническое описание		
А3			1.137.1-9.1 00 000 РМ	Ведомость расхода материала		
			Переменные данные для исполнении			
				1.137.1-9.1 10 000		ПБК 24.11-4
				Сборочные единицы		
А3		1	1.137.1-9.1 11 000	Блок арматурный АБ 1	1	
				Материал		
				Бетон М 200	0,31	$м^3$
				1.137.1-9.1 10 000-01		ПБК 27.11-4
				Сборочные единицы		
А3		1	1.137.1-9.1 11 000-01	Блок арматурный АБ 2	1	
				Материал		
				Бетон М 200	0,35	$м^3$
				1.137.1-9.1 10 000-02		ПБК 33.11-4
				Сборочные единицы		
А3		1	1.137.1-9.1 11 000-02	Блок арматурный АБ 3	1	
				Материал		
				Бетон М 200	0,43	$м^3$

Формат	Зона	Поз.	Обозначение	Наименование	Кол.	Примечание
				1.137.1-9.1 10 000-03		ПБК 36.11-4
				Сборочные единицы		
А3		1	1.137.1-9.1 11 000-03	Блок арматурный АБ 4	1	
				Материал		
				Бетон М 200	0,47	$м^3$

Взам. инв № | Подпись и дата | Инв № подл

Н. контр	Волкова		
Нач. отд	Росинский		
Гл. конс отд	Пальман		
Гл. инж. пр	Веллер		01.85
Рук. груп	Палеес		
Ст. инж	Шумилова		

1.137.1-9.1 10 000

Плита балконная ПБК 11

Стадия	Лист	Листов
Р	1	2

ЦНИИЭП жилища

Взам. инв № | Подпись и дата | Инв № подл

1.137.1-9.1 10 000

Лист 2

20586 11

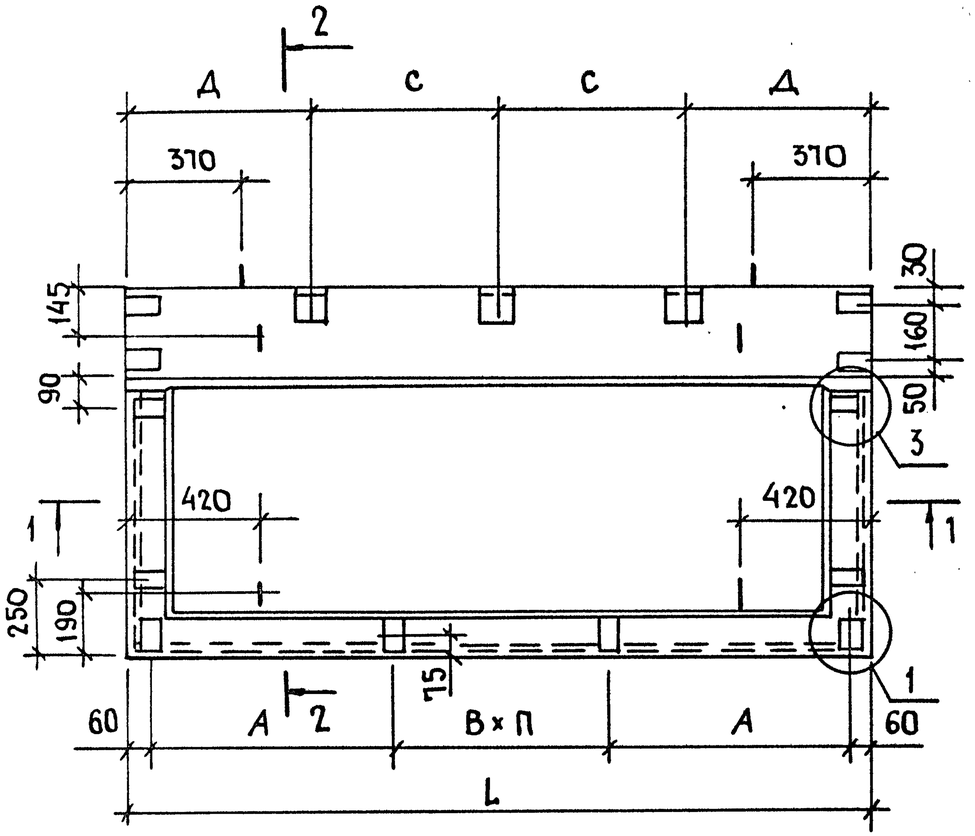

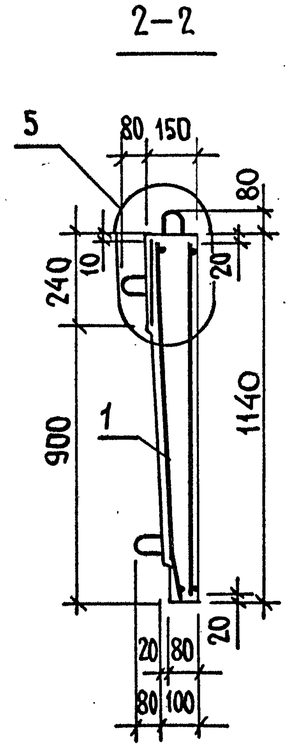

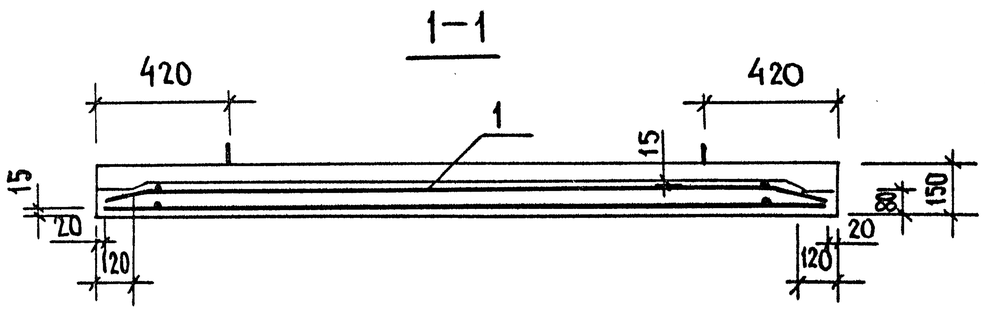

Обозначение	Марка	L, мм	А, мм	В, мм	П, шт	Д, мм	С, мм	Масса, кг
1.137.1-9.1 10000	ПБК 24.11-4	2390	785	700	1	595	600	775
-01	ПБК 27.11-4	2690	685	1200	1	445	900	875
-02	ПБК 33.11-4	3290	785	800	2	745	900	1075
-03	ПБК 36.11-4	3590	835	900	2	895	900	1175

Узлы 1, 3, 5 см. 1.137.1-9.1 00 000Д 1

Н. контр.	Волкова		
Нач. отд.	Росинский		
Гл. конс. отд.	Пальман		
Гл. инж. пр.	Веллер		01.85
Рук. груп.	Палеес		
Ст. инж.	Шумилова		

1.137.1-9.1 10 000 СБ

Плита балконная ПБК 11
Сборочный чертеж

Стадия	Масса	Масштаб
Р	см. табл.	1:20
Лист	Листов 1	

ЦНИИЭП жилища

Инв № подл. | Подпись и дата | Взам. инв №

20586 12

Формат	Зона	Поз	Обозначение	Наименование	Кол.	Примечание
				Документация		
А3			1.137.1-9.1 20 000 СБ	Сборочный чертеж		
А3			1.137.1-9.1 00 000 Д1	Узлы 1...5		
А3			1.137.1-9.1 00 000 ТО	Техническое описание		
А3			1.137.1-9.1 00 000 РМ	Ведомость расхода материала		
			Переменные данные для исполнений			
				1.137.1-9.1 20 000		ПБК 24.12-5
				Сборочные единицы		
А3		1	1.137.1-9.1 21 000	Блок арматурный АБ 5	1	
				Материал		
				Бетон М 200	0,35	$м^3$
				1.137.1-9.1 20 000-01		ПБК 24.12-5а
				Сборочные единицы		
А3		1	1.137.1-9.1 21 000-01	Блок арматурный АБ 6	1	
				Материал		
				Бетон М 200	0,35	$м^3$
				1.137.1-9.1 20 000-02		ПБК 27.12-5
				Сборочные единицы		
А3		1	1.137.1-9.1 21 000-02	Блок арматурный АБ 7		
				Материал		
				Бетон М 200	0,39	$м^3$
				1.137.1-9.1 20 000-03		ПБК 27.12-5а
				Сборочные единицы		
А3		1	1.137.1-9.1 21 000-03	Блок арматурный АБ 8	1	

Взам. инв № | Подпись и дата | Инв № подл.

Н. контр.	Волкова		
Нач. отд.	Росинский		
Гл. конс. отд.	Пальман		
Гл. инж. пр.	Веллер		01.85
Рук. груп.	Палеес		
Ст. инж.	Шумилова		

1.137.1-9.1 20 000

Плита балконная ПБК 12

Стадия	Лист	Листов
Р	1	2

ЦНИИЭП жилища

Формат	Зона	Поз.	Обозначение	Наименование	Кол.	Примечание
				Материал		
				Бетон М 200	0,39	$м^3$
				1.137.1-9.1 20 000-04		ПБК 33.12-5
				Сборочные единицы		
А3		1	1.137.1-9.1 21 000-04	Блок арматурный АБ 9	1	
				Материал		
				Бетон М 200	0,48	$м^3$
				1.137.1-9.1 20 000-05		ПБ 33.12-5а
				Сборочные единицы		
А3		1	1.137.1-9.1 21 000-05	Блок арматурный АБ 10	1	
				Материал		
				Бетон М 200	0,48	$м^3$
				1.137.1-9.1 20 000-06		ПБК 36.12-5
				Сборочные единицы		
А3		1	1.137.1-9.1 21 000-06	Блок арматурный АБ 11	1	
				Материал		
				Бетон М 200	0,52	$м^3$
				1.137.1-9.1 20 000-07		ПБК 36.12-5а
				Сборочные единицы		
А3		1	1.137.1-9.1 21 000-07	Блок арматурный АБ 12	1	
				Материал		
				Бетон М 200	0,52	$м^3$
				1.137.1-9.1 20 000-08		ПБК 39.12-5а
				Сборочные единицы		
А3		1	1.137.1-9.1 21 000-08	Блок арматурный АБ 13	1	
				Материал		
				Бетон М 200	0,56	$м^3$

Взам. инв № | Подпись и дата | Инв № подл.

1.137.1-9.1 20 000

Лист 2

20586 13

Рис. 1

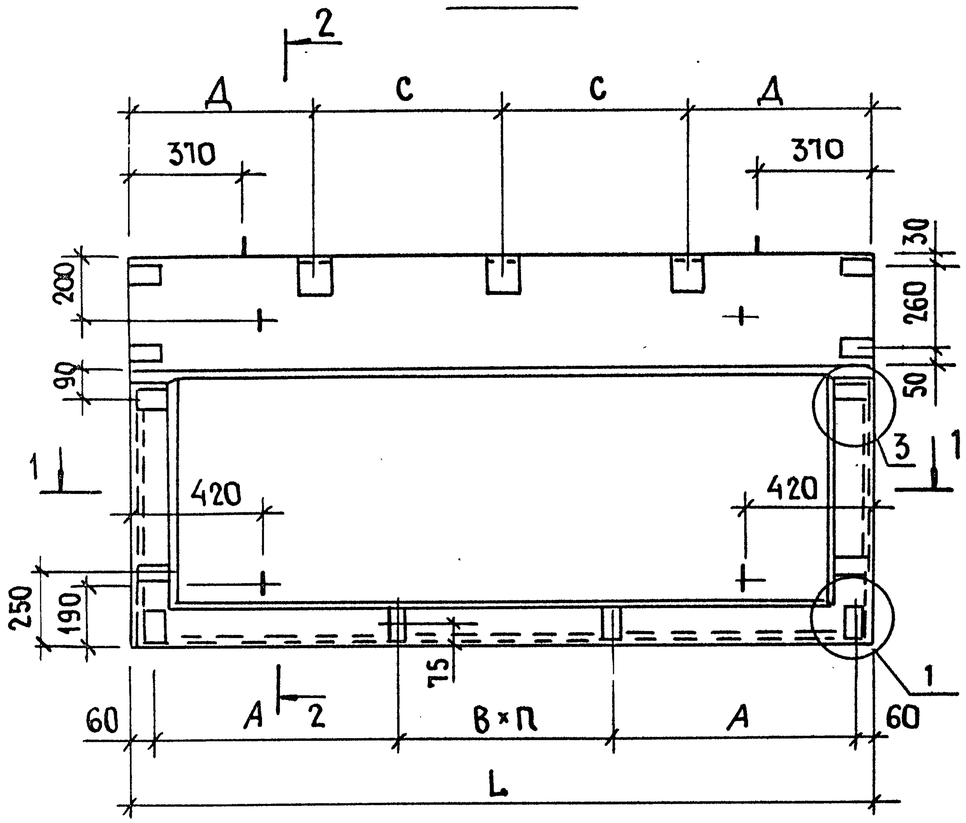

2-2

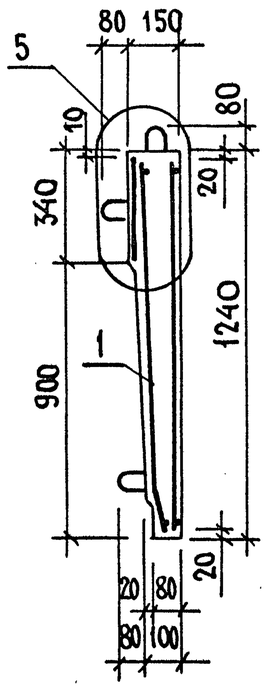

Обозначение	Марка	Рис	L, мм	А, мм	В, мм	П, шт	Д, мм	С, мм	Масса, кг
1.137.1-9.1 20 000	ПБК 24.12-5	1	2390	785	700	1	595	600	875
-01	ПБК 24.12-5а	2	2390	670	900	1	345	850	875
-02	ПБК 27.12-5	1	2690	685	1200	1	445	900	975
-03	ПБК 27.12-5а	2	2690	820	900	1	495	850	975
-04	ПБК 33.12-5	1	3290	785	800	2	745	900	1200
-05	ПБК 33.12-5а	2	3290	670	900	2	745	900	1200
-06	ПБК 36.12-5	1	3590	835	900	2	895	900	1300
-07	ПБК 36.12-5а	2	3590	820	900	2	895	900	1300
-08	ПБК 39.12-5а	2	3890	970	900	2	1045	900	1400

1-1

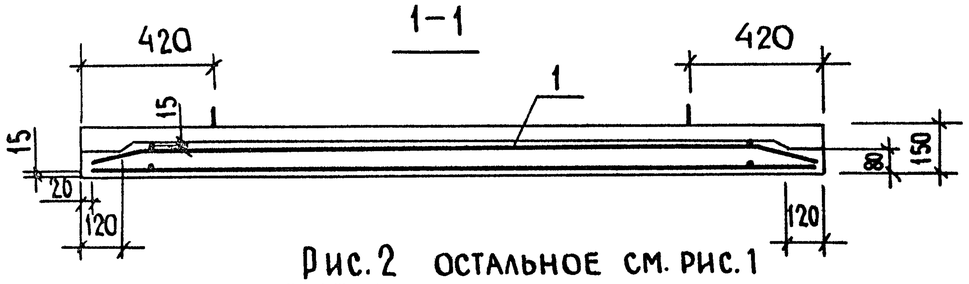

Узлы 1 ... 5 см. 1.137.1-9.1 00 000 Д 1

Рис. 2 остальное см. рис. 1

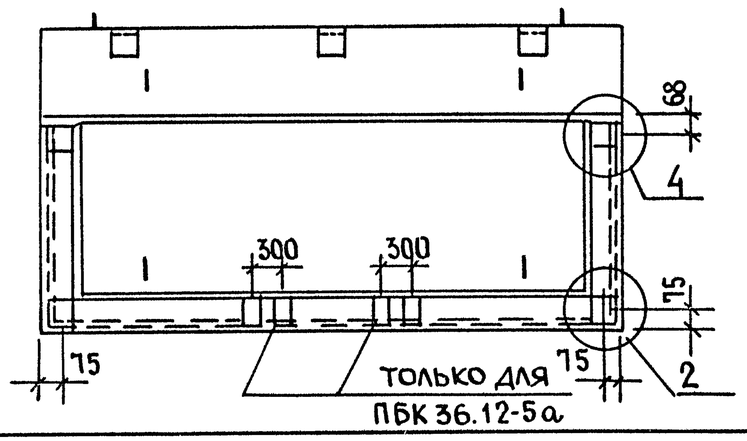

Н. контр.	Волкова			1.137.1-9.1 20 000 СБ
Нач. отд.	Росинский			Плита балконная ПБК 12 Сборочный чертеж
Гл. конс. отд	Пальман			Стадия: Р; Масса: см. табл.; Масштаб: 1:20
Гл. инж. пр.	Веллер		01.85	Лист; Листов 1
Рук. груп	Палеес			ЦНИИЭП жилища
Ст. инж.	Шумилова			

Инв № подл | Подпись и дата | Взам. инв №

20586 14

Формат	Зона	Поз.	Обозначение	Наименование	Кол.	Примечание
				Документация		
А3			1.137.1-9.1 30 000 СБ	Сборочный чертеж		
А3			1.137.1-9.1 00 000 Д1	Узлы 1...5		
А3			1.137.1-9.1 00 000 ТО	Техническое описание		
А3			1.137.1-9.1 00 000 РМ	Ведомость расхода материала		
			Переменные данные для исполнений			
				1.137.1-9.1 30 000		ПБК 24.13-6
				Сборочные единицы		
А3		1	1.137.1-9.1 31 000	Блок арматурный АБ 14	1	
				Материал		
				Бетон М 200	0,31	$м^3$
				1.137.1-9.1 30 000-01		ПБК 24.13-6а
				Сборочные единицы		
А3		1	1.137.1-9.1 31 000-01	Блок арматурный АБ 15	1	
				Материал		
				Бетон М 200	0,31	$м^3$
				1.137.1-9.1 30 000-02		ПБК 27.13-6
				Сборочные единицы		
А3		1	1.137.1-9.1 31 000-02	Блок арматурный АБ 16		
				Материал		
				Бетон М 200	0,43	$м^3$
				1.137.1-9.1 30 000-03		ПБК 27.13-6а
				Сборочные единицы		
А3		1	1.137.1-9.1 31 000-03	Блок арматурный АБ 17		

Формат	Зона	Поз.	Обозначение	Наименование	Кол.	Примечание
				Материал		
				Бетон М 200	0,43	$м^3$
				1.137.1-9.1 30 000-04		ПБК 33.13-6
				Сборочные единицы		
А3		1	1.137.1-9.1 31 000-04	Блок арматурный АБ 18	1	
				Материал		
				Бетон М 200	0,53	$м^3$
				1.137.1-9.1-30 000-05		ПБК 33.13-6а
				Сборочные единицы		
А3		1	1.137.1-9.1 31 000-05	Блок арматурный АБ 19	1	
				Материал		
				Бетон М 200	0,53	$м^3$
				1.137.1-9.1 30 000-06		ПБК 36.13-6
				Сборочные единицы		
А3		1	1.137.1-9.1 31 000-06	Блок арматурный АБ 20	1	
				Материал		
				Бетон М 200	0,57	$м^3$
				1.137.1-9.1 30 000-07		ПБК 36.13-6а
				Сборочные единицы		
А3		1	1.137.1-9.1 31 000-07	Блок арматурный АБ 21	1	
				Материал		
				Бетон М 200	0,57	$м^3$
				1.137.1-9.1 30 000-08		ПБК 39.13-6а
				Сборочные единицы		
А3		1	1.137.1-9.1 31 000-08	Блок арматурный АБ 22	1	
				Материал		
				Бетон М 200	0,62	$м^3$

Подпись и дата | Взам. инв. № | Инв. № подл.

Н. контр.	Волкова		
Нач. отд.	Росинский		
Гл. конс. отд.	Пальман		
Гл. инж. пр.	Веллер		01.85
Рук. груп.	Палеес		
Ст. инж.	Шумилова		

1.137.1-9.1 30 000

Плита балконная ПБК 13

Стадия	Лист	Листов
Р	1	2

ЦНИИЭП жилища

1.137.1-9.1 30 000

Лист 2

20586 15

Рис. 1

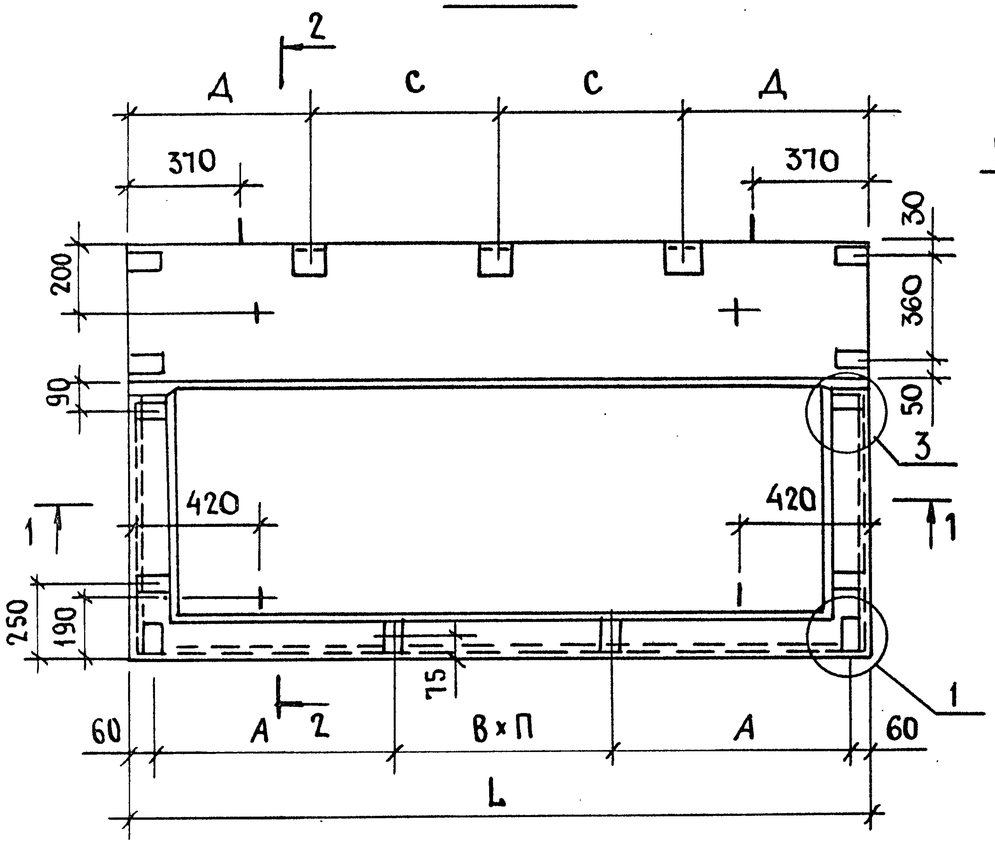

2–2

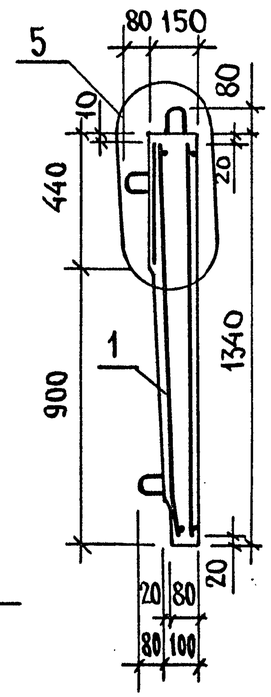

Обозначение	Марка	Рис.	L, мм,	A, мм	B, мм	П, шт	Д, мм	С, мм	Масса, кг
1.137.1-9.1 30000	ПБК 24.13-6	1	2390	785	700	1	595	600	950
-01	ПБК 24.13-6а	2	2390	670	900	1	345	850	950
-02	ПБК 27.13-6	1	2690	685	1200	1	445	900	1075
-03	ПБК 27.13-6а	2	2690	820	900	1	495	850	1075
-04	ПБК 33.13-6	1	3290	785	800	2	745	900	1325
-05	ПБК 33.13-6а	2	3290	670	900	2	745	900	1325
-06	ПБК 36.13-6	1	3590	835	900	2	895	900	1425
-07	ПБК 36.13-6а	2	3590	820	900	2	895	900	1425
-08	ПБК 39.13-6а	2	3890	970	900	2	1045	900	1550

1–1

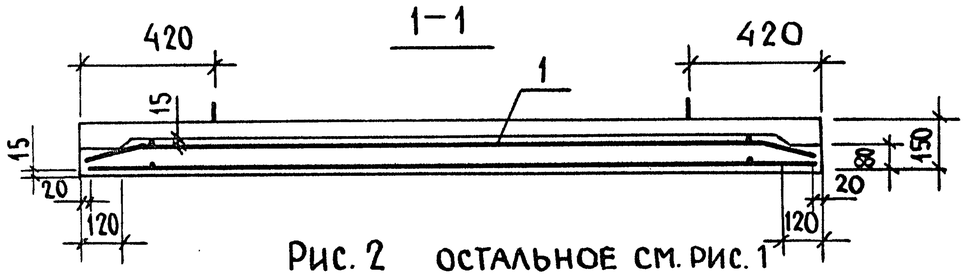

Рис. 2 остальное см. рис. 1

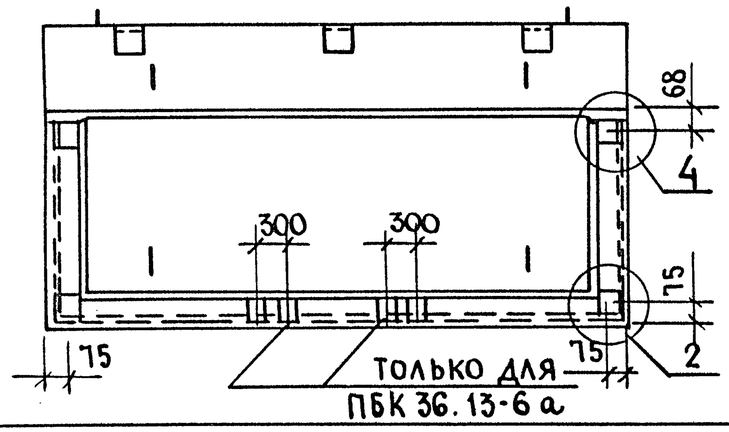

Узлы 1...5 см. 1.137.1-9.1 00 000 Д1

Н. контр.	Волкова			1.137.1-9.1 30 000 СБ
Нач. отд.	Росинский			Плита балконная ПБК 13 Сборочный чертеж
Гл. конс. отд.	Пальман			Стадия: Р; Масса: см. табл.; Масштаб: 1:20
Гл. инж. пр.	Веллер		01.85	Лист; Листов 1
Рук. груп.	Палеес			ЦНИИЭП жилища
Ст. инж.	Шумилова			

Инв. № подл. | Подпись и дата | Взам. инв. №

20586 16

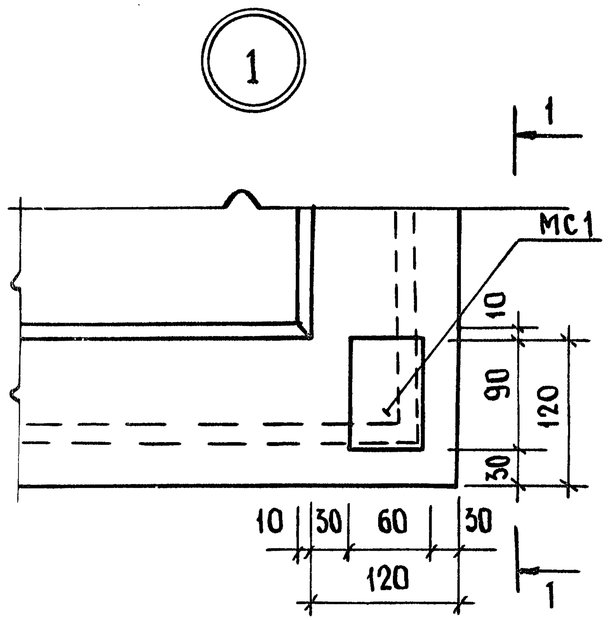

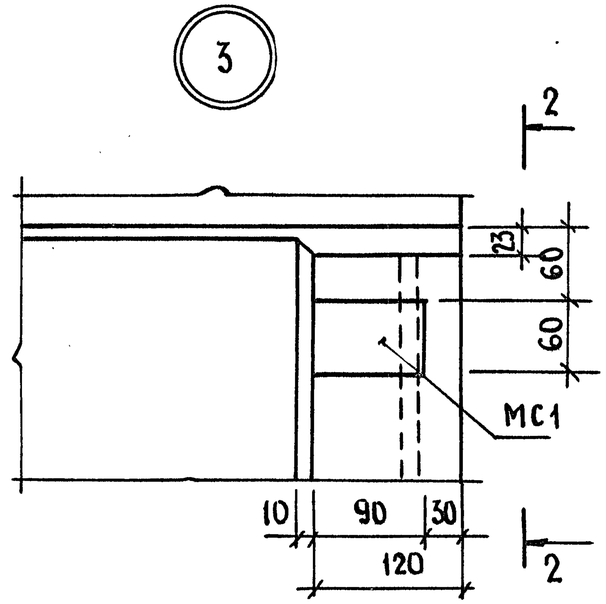

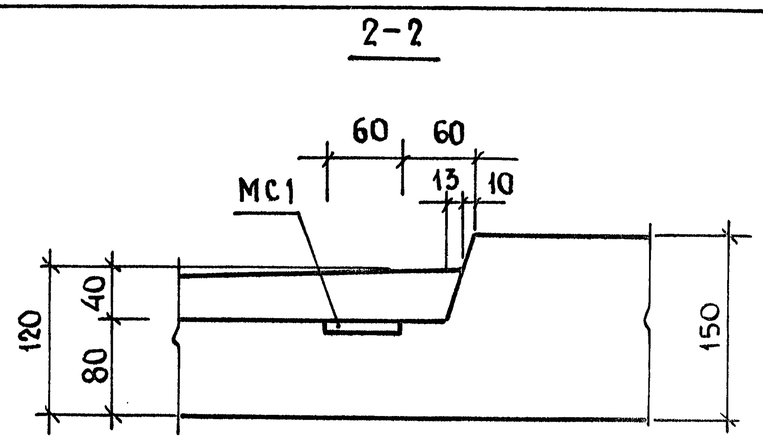

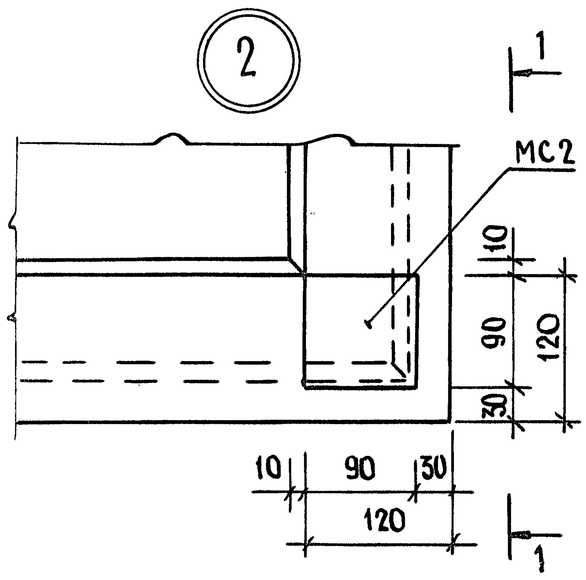

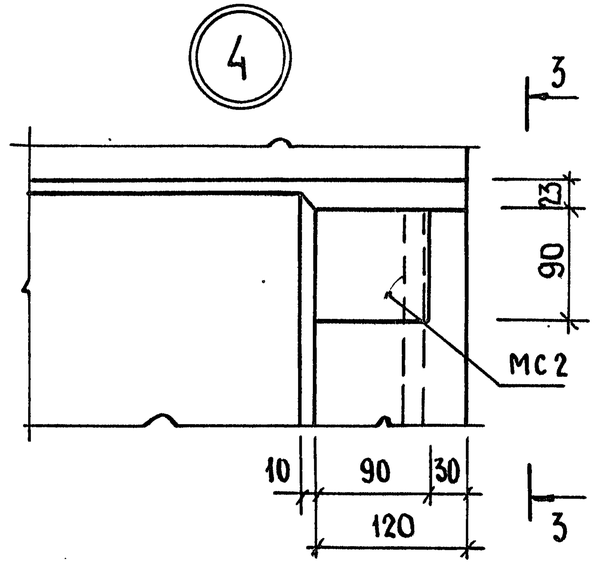

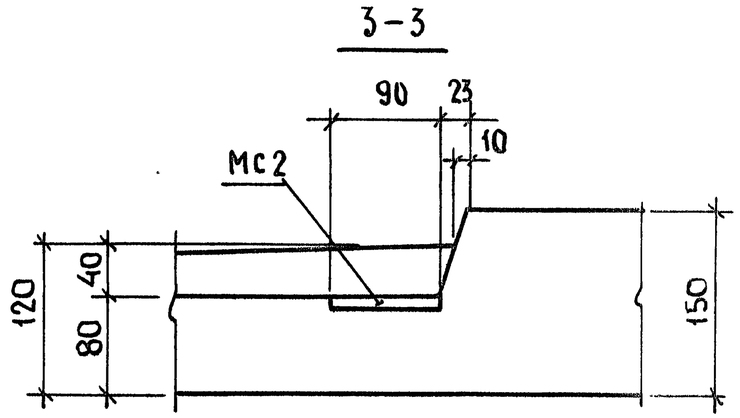

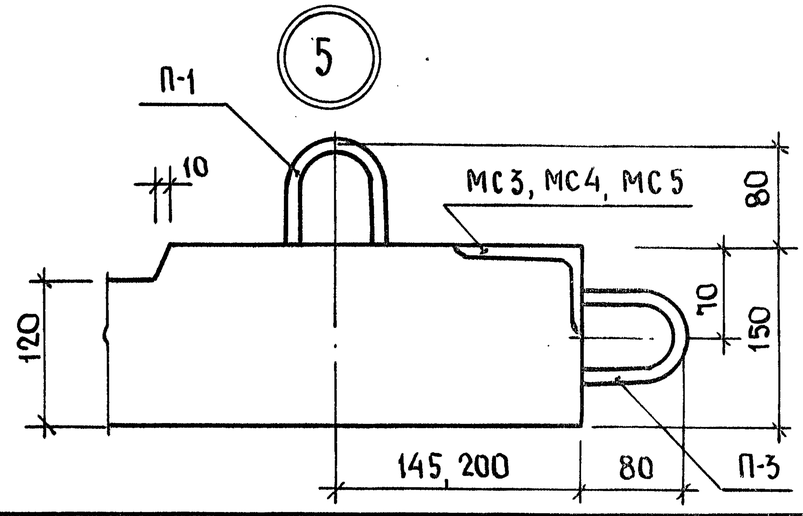

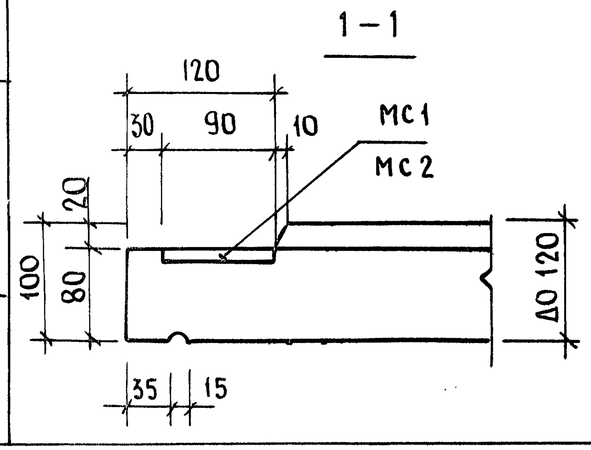

Н. контр.	Волкова			1.137.1-9.1 00 000 Д 1
Нач. отд.	Росинский			
Гл. конс. отд.	Пальман			Узлы 1...5
Гл. инж. пр.	Веллер		01.85	
Рук. групп	Палеес			
Ст. инж.	Шумилова			

Стадия	Лист	Листов
Р		1

ЦНИИЭП жилища

Инв № подл. | Подпись и дата | Взам. инв №

20586 17

Формат	Зона	Поз.	Обозначение	Наименование	Кол.	Примечание
				Документация		
А3			1.137.1-9.1 11 000 СБ	Сборочный чертеж		
А3			1.137.1-9.1 00 000 Д2	Узлы 1...6		
				Сборочные единицы		
А3		1	1.137.1-9.1 00 050	Изделие закладное МС3	3	
				Детали		
А4		2	1.137.1-9.1 00 001	Петля строповочная П1	2	
А4		3	-01	Петля строповочная П2	2	
А4		4	-02	Петля строповочная П3	2	
Б4		5	1.137.1-9.1 11 001	Ф10АI ГОСТ 5781-82 ℓ=250	4	0,15 кг
			Переменные данные для исполнений			
				1.137.1-9.1 11 000		АБ 1
				Сборочные единицы		
А3		6	1.137.1-9.1 00 010	Сетка С1	1	
А3		7	1.137.1-9.1 00 020	Сетка С15	1	
А3		8	1.137.1-9.1 00 030	Сетка С29	1	
А3		9	1.137.1-9.1 00 040	Изделие закладное МС1	8	
				Детали		
А4		10	1.137.1-9.1 00 002	Стержень гнутый СГ1	3	
А4		11	-01	Стержень гнутый СГ2	3	
А4		12	-02	Стержень гнутый СГ3	4	
				1.137.1-9.1 11 000-01		АБ 2
				Сборочные единицы		
А3		6	1.137.1-9.1 00 010-01	Сетка С2	1	
А3		7	1.137.1-9.1 00 020-01	Сетка С16	1	
А3		8	1.137.1-9.1 00 030-01	Сетка С30	1	
А3		9	1.137.1-9.1 00 040	Изделие закладное МС1	8	

Н. контр.	Волкова		
Нач. отд.	Росинский		
Гл. конс. отд.	Пальман		
Гл. инж. пр.	Веллер		01.85
Рук. груп.	Палеес		
Ст. инж.	Шумилова		

1.137.1-9.1 11 000

Блок арматурный (АБ 1...АБ 4)

Стадия	Лист	Листов
Р	1	2

ЦНИИЭП жилища

Инв № подл. | Подпись и дата | Взам. инв №

Формат	Зона	Поз.	Обозначение	Наименование	Кол.	Примечание
				Детали		
А4		10	1.137.1-9.1 00 002	Стержень гнутый СГ1	3	
А4		11	-01	Стержень гнутый СГ2	3	
А4		12	-02	Стержень гнутый СГ3	4	
				1.137.1-9.1 11 000-02		АБ 3
				Сборочные единицы		
А3		6	1.137.1-9.1 00 010-02	Сетка С3	1	
А3		7	1.137.1-9.1 00 020-02	Сетка С17	1	
А3		8	1.137.1-9.1 00 030-02	Сетка С31	1	
А3		9	1.137.1-9.1 00 040	Изделие закладное МС1	9	
				Детали		
А4		10	1.137.1-9.1 00 002	Стержень гнутый СГ1	4	
А4		11	-01	Стержень гнутый СГ2	4	
А4		12	-02	Стержень гнутый СГ3	5	
				1.137.1-9.1 11 000-03		АБ 4
				Сборочные единицы		
А3		6	1.137.1-9.1 00 010-03	Сетка С4	1	
А3		7	1.137.1-9.1 00 020-03	Сетка С18	1	
А3		8	1.137.1-9.1 00 030-03	Сетка С32	1	
А3		9	1.137.1-9.1 00 040	Изделие закладное МС1	9	
				Детали		
А4		10	1.137.1-9.1 00 002	Стержень гнутый СГ1	4	
А4		11	-01	Стержень гнутый СГ2	4	
А4		12	-02	Стержень гнутый СГ3	5	

Инв № подл. | Подпись и дата | Взам. инв №

1.137.1-9.1 11 000

Лист 2

20586 18

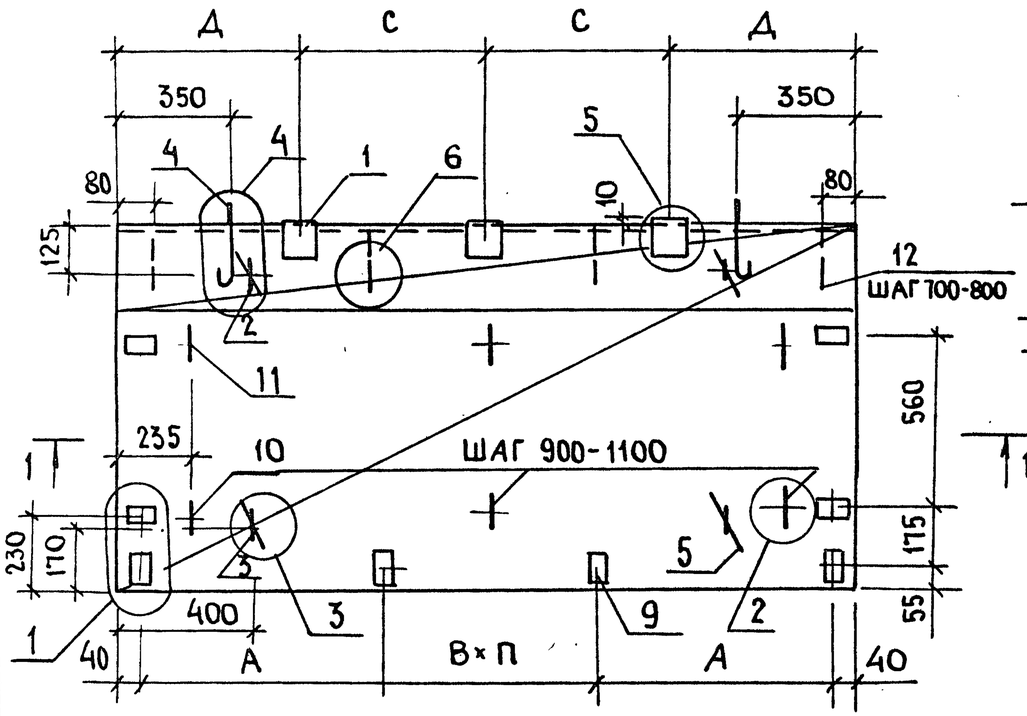

2-2

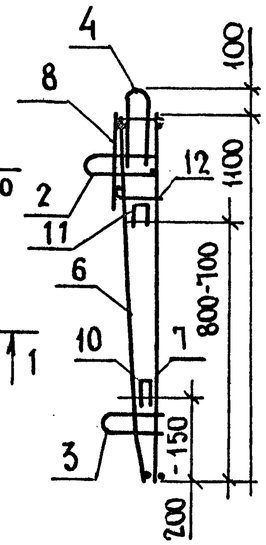

Обозначение	Марка	L, мм	A, мм	B, мм	П, шт	Д, мм	С, мм	Масса, кг
1.137.1-9.1 11 000	АБ 1	2350	785	700	1	575	600	26,85
-01	АБ 2	2650	685	1200	1	425	900	28,74
-02	АБ 3	3250	785	800	2	725	900	32,58
-03	АБ 4	3550	835	900	2	875	900	34,89

Узлы 1... 6 см. 1.137.1-9.1 00 000 Д 2

Сетки 1.137.1-9.1 00 010 и 1.137.1-9.1 00 020 устанавливать учащенным шагом „В" в сторону утолщенной части плиты

1-1

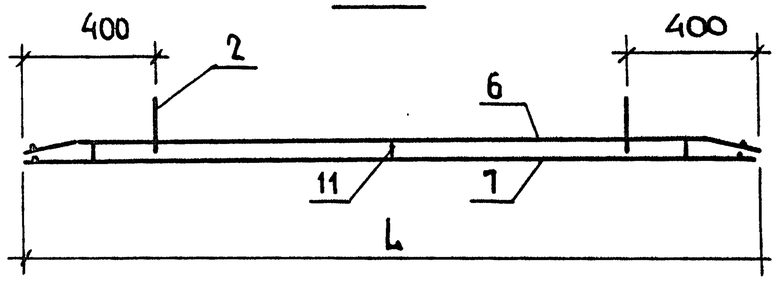

Н. контр.	Волкова		
Нач. отд.	Росинский		
Гл. кон. отд.	Пальман		
Гл. инж. пр.	Веллер		01.85
Рук. груп.	Палеес		
Ст. инж.	Шумилова		

1.137.1-9.1 11 000 СБ

Блок арматурный (АБ 1 ... АБ 4) Сборочный чертеж

Стадия	Масса	Масштаб
Р	см. табл.	1:20
Лист	Листов 1	

ЦНИИЭП жилища

Инв. № подл. | Подпись и дата | Взам. инв. №

20586 19

Формат	Зона	Поз	Обозначение	Наименование	Кол.	Примечание
				Документация		
А3			1.137.1-9.1 21 000 СБ	Сборочный чертеж		
А3			1.137.1-9.1 00 000 Д2	Узлы 1...6		
				Детали		
А4		1	1.137.1-9.1 00 001	Петля строповочная П1	2	
А4		2	-01	Петля строповочная П2	2	
А4		3	-02	Петля строповочная П3	2	
Б4		4	1.137.1-9.1 21 001	Ф10 АI ГОСТ 5781-82 ℓ=250	4	0,15 кг
			Переменные данные для исполнений			
				1.137.1-9.1 21 000		АБ 5
				Сборочные единицы		
А3		5	1.137.1-9.1 00 010	Сетка С 5	1	
А3		6	1.137.1-9.1 00 020	Сетка С 19	1	
А3		7	1.137.1-9.1 00 030	Сетка С 33	1	
А3		8	1.137.1-9.1 00 040	Изделие закладное МС1	8	
А3		9	1.137.1-9.1 00 050	Изделие закладное МС3	3	
				Детали		
А4		10	1.137.1-9.1 00 002	Стержень гнутый СГ1	3	
А4		11	-01	Стержень гнутый СГ2	3	
А4		12	-03	Стержень гнутый СГ4	4	
				1.137.1-9.1 21 000-01		АБ-6
				Сборочные единицы		
А3		5	1.137.1-9.1 00 010-01	Сетка С 5	1	
А3		6	1.137.1-9.1 00 020-01	Сетка С 19	1	
А3		7	1.137.1-9.1 00 030-01	Сетка С 33а	1	
А3		8	1.137.1-9.1 00 040	Изделие закладное МС1	2	

Н. контр.	Волкова		
Нач. отд.	Росинский		
Гл. конс. отд.	Пальман		
Гл. инж. пр.	Веллер		01.85
Рук. груп.	Палеес		
Ст. инж.	Шумилова		

1.137.1-9.1 21 000

Блок арматурный (АБ 5... АБ 13)

Стадия	Лист	Листов
Р	1	4

ЦНИИЭП жилища

Инв. № подл. | Подпись и дата | Взам. инв. №

Формат	Зона	Поз.	Обозначение	Наименование	Кол.	Примечание
А3		9	1.137.1-9.1 00 050	Изделие закладное МС3	3	
А3		13	1.137.1-9.1 00 040-01	Изделие закладное МС2	4	
				Детали		
А4		10	1.137.1-9.1 00 002	Стержень гнутый СГ1	3	
А4		11	-01	Стержень гнутый СГ2	3	
А4		12	-03	Стержень гнутый СГ4	4	
				1.137.1-9.1 21 000-02		АБ 7
				Сборочные единицы		
А3		5	1.137.1-9.1 00 010-02	Сетка С 6	1	
А3		6	1.137.1-9.1 00 020-02	Сетка С 20	1	
А3		7	1.137.1-9.1 00 030-02	Сетка С 34	1	
А3		8	1.137.1-9.1 00 040	Изделие закладное МС1	8	
А3		9	1.137.1-9.1 00 050	Изделие закладное МС3	3	
				Детали		
А4		10	1.137.1-9.1 00 002	Стержень гнутый СГ1	3	
А4		11	-01	Стержень гнутый СГ2	3	
А4		12	-03	Стержень гнутый СГ4	4	
				1.137.1-9.1 21 000-03		АБ 8
				Сборочные единицы		
А3		5	1.137.1-9.1 00 010-03	Сетка С 6	1	
А3		6	1.137.1-9.1 00 020-03	Сетка С 20	1	
А3		7	1.137.1-9.1 00 030-03	Сетка С 34а	1	
А3		8	1.137.1-9.1 00 040	Изделие закладное МС1	2	
А3		9	1.137.1-9.1 00 050	Изделие закладное МС3	3	
А3		13	1.137.1-9.1 00 040-01	Изделие закладное МС2	4	
				Детали		
А4		10	1.137.1-9.1 00 002	Стержень гнутый СГ1	3	
А4		11	-01	Стержень гнутый СГ2	3	
А4		12	-03	Стержень гнутый СГ4	4	

Инв. № подл. | Подпись и дата | Взам. инв. №

1.137.1-9.1 21 000

Лист 2

20586 20

Формат	Зона	Поз.	Обозначение	Наименование	Кол.	Примечание
				1.137.1-9.1 21000-04		АБ 9
				Сборочные единицы		
А3		5	1.137.1-9.1 00 010-04	Сетка С 7	1	
А3		6	1.137.1-9.1 00 020-04	Сетка С 21	1	
А3		7	1.137.1-9.1 00 030-04	Сетка С 35	1	
А3		8	1.137.1-9.1 00 040	Изделие закладное МС1	9	
А3		9	1.137.1-9.1 00 050	Изделие закладное МС3	3	
				Детали		
А4		10	1.137.1-9.1 00 002	Стержень гнутый СГ1	4	
А4		11	-01	Стержень гнутый СГ2	4	
А4		12	-02	Стержень гнутый СГ4	5	
				1.137.1-9.1 21000-05		АБ 10
				Сборочные единицы		
А3		5	1.137.1-9.1 00 010-05	Сетка С 7	1	
А3		6	1.137.1-9.1 00 020-05	Сетка С 21	1	
А3		7	1.137.1-9.1 00 030-05	Сетка С 35 а	1	
А3		8	1.137.1-9.1 00 040	Изделие закладное МС1	3	
А3		9	1.137.1-9.1 00 050	Изделие закладное МС3	3	
А3		13	1.137.1-9.1 00 040-01	Изделие закладное МС2	4	
				Детали		
А4		10	1.137.1-9.1 00 002	Стержень гнутый СГ1	4	
А4		11	-01	Стержень гнутый СГ2	4	
А4		12	-02	Стержень гнутый СГ4	5	
				1.137.1-9.1 21000-06		АБ 11
				Сборочные единицы		
А3		5	1.137.1-9.1 00 010-06	Сетка С 8	1	
А3		6	1.137.1-9.1 00 020-06	Сетка С 22	1	
А3		7	1.137.1-9.1 00 030-06	Сетка С 36	1	

Инв № подл. | Подпись и дата | Взам. инв №

Формат	Зона	Поз.	Обозначение	Наименование	Кол.	Примечание
А3		8	1.137.1-9.1 00 040	Изделие закладное МС1	9	
А3		9	1.137.1-9.1 00 050	Изделие закладное МС3	3	
				Детали		
А4		10	1.137.1-9.1 00 002	Стержень гнутый СГ1	4	
А4		11	-01	Стержень гнутый СГ2	4	
А4		12	-03	Стержень гнутый СГ4	5	
				1.137.1-9.1 21000-07		АБ 12
				Сборочные единицы		
А3		5	1.137.1-9.1 00 010-07	Сетка С 8	1	
А3		6	1.137.1-9.1 00 020-07	Сетка С 22	1	
А3		7	1.137.1-9.1 00 030-07	Сетка С 36 а	1	
А3		8	1.137.1-9.1 00 040	Изделие закладное МС1	5	
А3		9	1.137.1-9.1 00 050-01	Изделие закладное МС4	3	
А3		13	1.137.1-9.1 00 040-01	Изделие закладное МС2	4	
				Детали		
А4		10	1.137.1-9.1 00 002	Стержень гнутый СГ1	4	
А4		11	-01	Стержень гнутый СГ2	4	
А4		12	-03	Стержень гнутый СГ4	5	
				1.137.1-9.1 21000-08		АБ 13
				Сборочные единицы		
А3		5	1.137.1-9.1 00 010-08	Сетка С 9	1	
А3		6	1.137.1-9.1 00 020-08	Сетка С 23	1	
А3		7	1.137.1-9.1 00 030-08	Сетка С 37 а	1	
А3		8	1.137.1-9.1 00 040	Изделие закладное МС1	3	
А3		9	1.137.1-9.1 00 050-01	Изделие закладное МС4	3	
А3		13	1.137.1-9.1 00 040-01	Изделие закладное МС2	4	
				Детали		
А4		10	1.137.1-9.1 00 002	Стержень гнутый СГ1	4	
А4		11	-01	Стержень гнутый СГ2	4	
А4		12	-03	Стержень гнутый СГ4	6	

Инв № подл. | Подпись и дата | Взам. инв №

20586 21

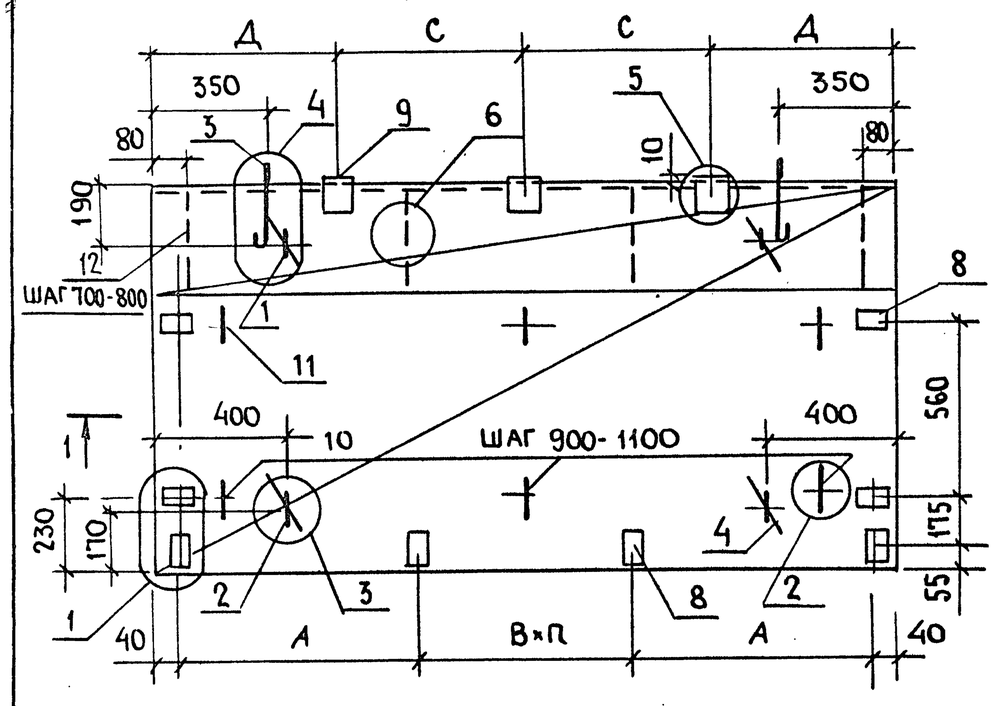

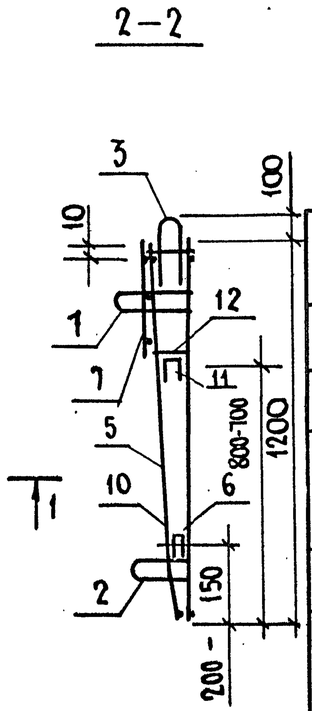

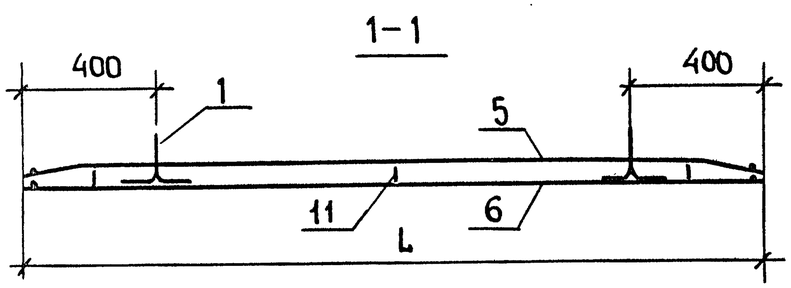

Рис. 2 остальное см. рис.1

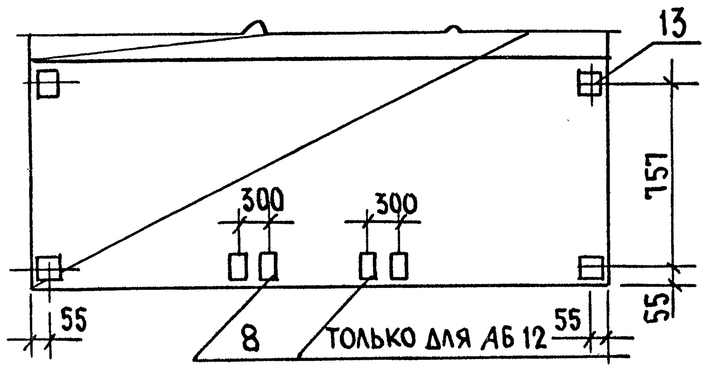

Обозначение	Марка	Рис.	L, мм	А, мм	В, мм	П, шт	Д, мм	С, мм	Масса, кг
1.137.1-9.1 21 000	АБ 5	1	2350	785	700	1	575	600	28,40
-01	АБ 6	2	2350	670	900	1	325	850	27,36
-02	АБ 7	1	2650	685	1200	1	425	900	30,01
-03	АБ 8	2	2650	820	900	1	475	850	28,97
-04	АБ 9	1	3250	785	800	2	725	900	34,89
-05	АБ 10	2	3250	670	900	2	725	900	33,85
-06	АБ 11	1	3550	835	900	2	875	900	37,69
-07	АБ 12	2	3550	820	900	2	875	900	44,30
-08	АБ 13	2	3850	970	900	2	1025	900	47,03

Узлы 1 ... 6 см. 1.137.1-9.1 00000 Д2
Сетки 1.137.1-9.1 00 010 и 1.137.1-9.1 00 020
устанавливать учащенным шагом „В"
в сторону утолщенной части плиты

Н. контр.	Волкова		
Нач. отд.	Росинский		
Гл. констр	Пальман		
Гл. инж. пр.	Веллер		01.85
Рук. груп.	Палеес		
Ст. инж.	Шумилова		

1.137.1-9.1 21 000

Блок арматурный (АБ 5 ... АБ 13) Сборочный чертеж

Стадия	Масса	Масштаб
Р	см. табл.	
Лист	Листов 1	

ЦНИИЭП жилища

Взам. инв №
Подпись и дата
Инв № подл.

20586 22

Формат	Зона	Поз	Обозначение	Наименование	Кол.	Примечание
				Документация		
А3			1.137.1-9.1 31 000 СБ	Сборочный чертеж		
А3			1.137.1-9.1 00 000 Д2	Узлы 1... 6		
				Детали		
А4		1	1.137.1-9.1 00 001	Петля строповочная П1	2	
А4		2	-01	Петля строповочная П2	2	
А4		3	-02	Петля строповочная П3	2	
Б4		4	1.137.1-9.1 31 001	Ф10 АI ГОСТ 5781-82 ℓ=250	4	0,15кг
			Переменные данные для исполнений			
				1.137.1-9.1 31 000		АБ 14
				Сборочные единицы		
А3		5	1.137.1-9.1 00 010	Сетка С 10	1	
А3		6	1.137.1-9.1 00 020	Сетка С 24	1	
А3		7	1.137.1-9.1 00 030	Сетка С 38	1	
А3		8	1.137.1-9.1 00 040	Изделие закладное МС1	8	
А3		9	1.137.1-9.1 00 050	Изделие закладное МС3	3	
				Детали		
А4		10	1.137.1-9.1 00 002	Стержень гнутый СГ1	3	
А4		11	-01	Стержень гнутый СГ2	3	
А4		12	-04	Стержень гнутый СГ5	4	
				1.137.1-9.1 31 000-01		АБ 15
				Сборочные единицы		
А3		5	1.137.1-9.1 00 010-01	Сетка С 10	1	
А3		6	1.137.1-9.1 00 020-01	Сетка С 24	1	
А3		7	1.137.1-9.1 00 030-01	Сетка С 38 а	1	
А3		8	1.137.1-9.1 00 040	Изделие закладное МС1	2	

Н. контр.	Волкова		
Нач. отд.	Росинский		
Гл. конс. отд.	Пальман		
Гл. инж. пр.	Веллер		01.85
Рук. груп.	Палеес		
Ст. инж.	Шумилова		

1.137.1-9.1 31 000

Блок арматурный (АБ 14 ... АБ 22)

Стадия	Лист	Листов
Р	1	4

ЦНИИЭП жилища

Инв № подл. | Подпись и дата | Взам. инв №

Формат	Зона	Поз.	Обозначение	Наименование	Кол.	Примечание
А3		9	1.137.1-9.1 00 050	Изделие закладное МС3	3	
А3		13	1.137.1-9.1 00 040-01	Изделие закладное МС2	4	
				Детали		
А4		10	1.137.1-9.1 00 002	Стержень гнутый СГ1	3	
А4		11	-01	Стержень гнутый СГ2	3	
А4		12	-04	Стержень гнутый СГ5	4	
				1.137.1-9.1 31 000-02		АБ 16
				Сборочные единицы		
А3		5	1.137.1-9.1 00 010-02	Сетка С 11	1	
А3		6	1.137.1-9.1 00 020-02	Сетка С 25	1	
А3		7	1.137.1-9.1 00 030-02	Сетка С 39	1	
А3		8	1.137.1-9.1 00 040	Изделие закладное МС1	8	
А3		9	1.137.1-9.1 00 050	Изделие закладное МС3	3	
				Детали		
А4		10	1.137.1-9.1 00 002	Стержень гнутый СГ1	3	
А4		11	-01	Стержень гнутый СГ2	3	
А4		12	-04	Стержень гнутый СГ5	4	
				1.137.1-9.1 31 000-03		АБ 17
				Сборочные единицы		
А3		5	1.137.1-9.1 00 010-03	Сетка С 11	1	
А3		6	1.137.1-9.1 00 020-03	Сетка С 25	1	
А3		7	1.137.1-9.1 00 030-03	Сетка С 39 а	1	
А3		8	1.137.1-9.1 00 040	Изделие закладное МС1	2	
А3		9	1.137.1-9.1 00 050	Изделие закладное МС3	3	
А3		13	1.137.1-9.1 00 040-01	Изделие закладное МС2	4	
				Детали		
А4		10	1.137.1-9.1 00 002	Стержень гнутый СГ1	3	
А4		11	-01	Стержень гнутый СГ2	3	
А4		12	-04	Стержень гнутый СГ5	4	

Инв № подл. | Подпись и дата | Взам. инв №

1.137.1-9.1 31 000

Лист 2

20586 23

Формат	Зона	Поз.	Обозначение	Наименование	Кол.	Примечание
				1.137.1-9.1 31 000-04		АБ 18
				Сборочные единицы		
А3		5	1.137.1-9.1 00 010-04	Сетка С 12	1	
А3		6	1.137.1-9.1 00 020-04	Сетка С 26	1	
А3		7	1.137.1-9.1 00 030-04	Сетка С 40	1	
А3		8	1.137.1-9.1 00 040	Изделие закладное МС1	9	
А3		9	1.137.1-9.1 00 050	Изделие закладное МС3	3	
				Детали		
А4		10	1.137.1-9.1 00 002	Стержень гнутый СГ1	4	
А4		11	-01	Стержень гнутый СГ2	4	
А4		12	-04	Стержень гнутый СГ5	5	
				1.137.1-9.1 31 000-05		АБ 19
				Сборочные единицы		
А3		5	1.137-1-9.1 00 010-05	Сетка С 12	1	
А3		6	1.137.1-9.1 00 020-05	Сетка С 26	1	
А3		7	1.137.1-9.1 00 030-05	Сетка С 40 а	1	
А3		8	1.137.1-9.1 00 040	Изделие закладное МС1	3	
А3		9	1.137.1-9.1 00 050	Изделие закладное МС3	3	
А3		13	1.137.1-9.1 00 040-01	Изделие закладное МС2	4	
				Детали		
А4		10	1.137.1-9.1 00 002	Стержень гнутый СГ1	4	
А4		11	-01	Стержень гнутый СГ2	4	
А4		12	-04	Стержень гнутый СГ5	5	
				1.137.1-9.1 31 000-06		АБ 20
				Сборочные единицы		
А3		5	1.137.1-9.1 00 010-06	Сетка С 13	1	
А3		6	1.137.1-9.1 00 020-06	Сетка С 27	1	
А3		7	1.137.1-9.1 00 030-06	Сетка С 41	1	

Инв № подл | Подпись и дата | Взам. инв №

Формат	Зона	Поз.	Обозначение	Наименование	Кол.	Примечание
А3		8	1.137.1-9.1 00 040	Изделие закладное МС1	9	
А3		9	1.137.1-9.1 00 050	Изделие закладное МС3	3	
				Детали		
А4		10	1.137.1-9.1 00 002	Стержень гнутый СГ1	4	
А4		11	-01	Стержень гнутый СГ2	4	
А4		12	-04	Стержень гнутый СГ5	5	
				1.137.1-9.1 31 000-07		АБ 21
				Сборочные единицы		
А3		5	1.137.1-9.1 00 010-07	Сетка С 13	1	
А3		6	1.137.1-9.1 00 020-07	Сетка С 27	1	
А3		7	1.137.1-9.1 00 030-07	Сетка С 41 а	1	
А3		8	1.137.1-9.1 00 040	Изделие закладное МС1	5	
А3		9	1.137.1-9.1 00 050-01	Изделие закладное МС4	3	
А3		13	1.137.1-9.1 00 040-01	Изделие закладное МС2	4	
				Детали		
А4		10	1.137.1-9.1 00 002	Стержень гнутый СГ1	4	
А4		11	-01	Стержень гнутый СГ2	4	
А4		12	-04	Стержень гнутый СГ5	5	
				1.137.1-9.1 31 000-08		АБ 22
				Сборочные единицы		
А3		5	1.137.1-9.1 00 010-08	Сетка С 14	1	
А3		6	1.137.1-9.1 00 020-08	Сетка С 28	1	
А3		7	1.137.1-9.1 00 030-08	Сетка С 42 а	1	
А3		8	1.137.1-9.1 00 040	Изделие закладное МС1	3	
А3		9	1.137.1-9.1 00 050-02	Изделие закладное МС5	3	
А3		13	1.137.1-9.1 00 040-01	Изделие закладное МС2	4	
				Детали		
А4		10	1.137.1-9.1 00 002	Стержень гнутый СГ1	4	
А4		11	-01	Стержень гнутый СГ2	4	
А4		12	-04	Стержень гнутый СГ5	6	

Инв № подл | Подпись и дата | Взам. инв №

20586 24

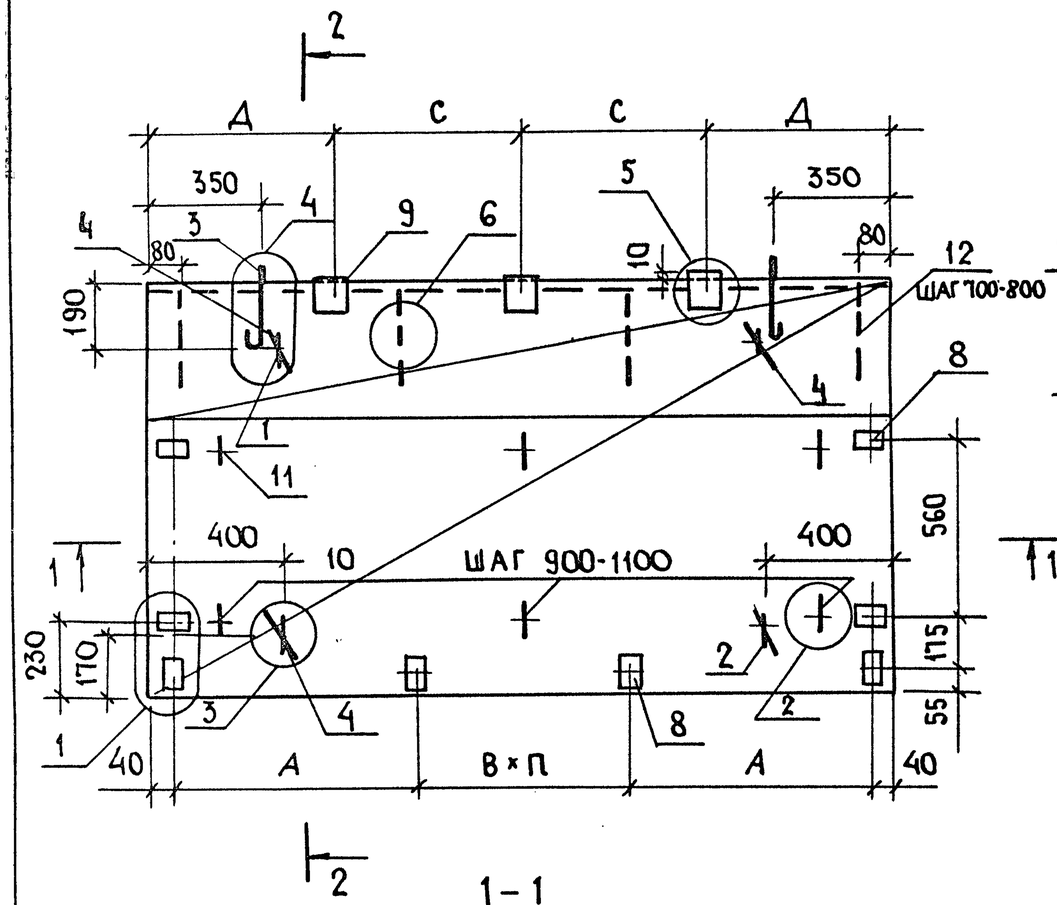

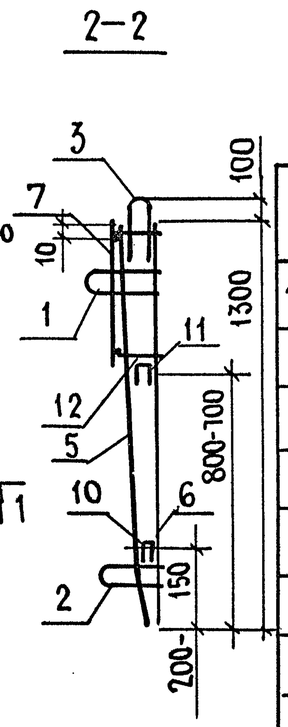

Обозначение	Марка	Рис	L, мм	А, мм	В, мм	П, шт	Д, мм	С, мм	Масса, кг
1.137.1-9.1 31 000	АБ 14	1	2350	785	700	1	575	600	30,25
-01	АБ 15	2	2350	670	900	1	325	850	29,33
-02	АБ 16	1	2650	685	1200	1	425	900	32,05
-03	АБ 17	2	2650	820	900	1	475	850	31,13
-04	АБ 18	1	3250	785	800	2	725	900	37,55
-05	АБ 19	2	3250	670	900	2	725	900	36,63
-06	АБ 20	1	3550	835	900	2	875	900	40,61
-07	АБ 21	2	3550	820	900	2	875	900	46,86
-08	АБ 22	2	3850	970	900	2	1025	900	61,82

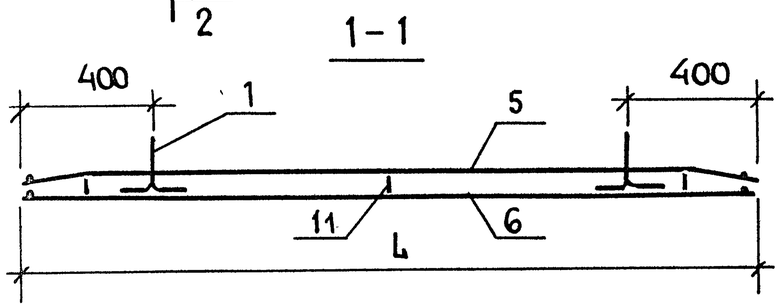

Рис. 2 - остальное см. рис. 1

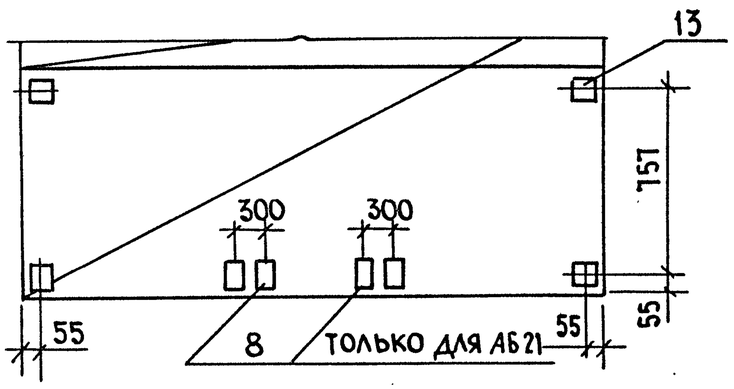

Узлы 1... 6 см. 1.137.1-9.1 00 000 Д 2
Сетки 1.137.1-9.1 00 010 и 1.137.1-9.1 00 020 устанавливать учащенным шагом „В" в сторону утолщенной части плиты.

Н. контр.	Волкова			1.137.1-9.1 31 000
Нач. отд.	Росинский			Блок арматурный (АБ 14... АБ 22) Сборочный чертеж
Гл. констр.	Пальман			Стадия: Р; Масса: см. табл.; Масштаб: 1:20
Гл. инж. пр.	Веллер		01.85	Лист; Листов 1
Рук. груп.	Палеес			ЦНИИЭП жилища
Ст. инж.	Шумилова			

Инв № подл. | Подпись и дата | Взам. инв №

20586 25

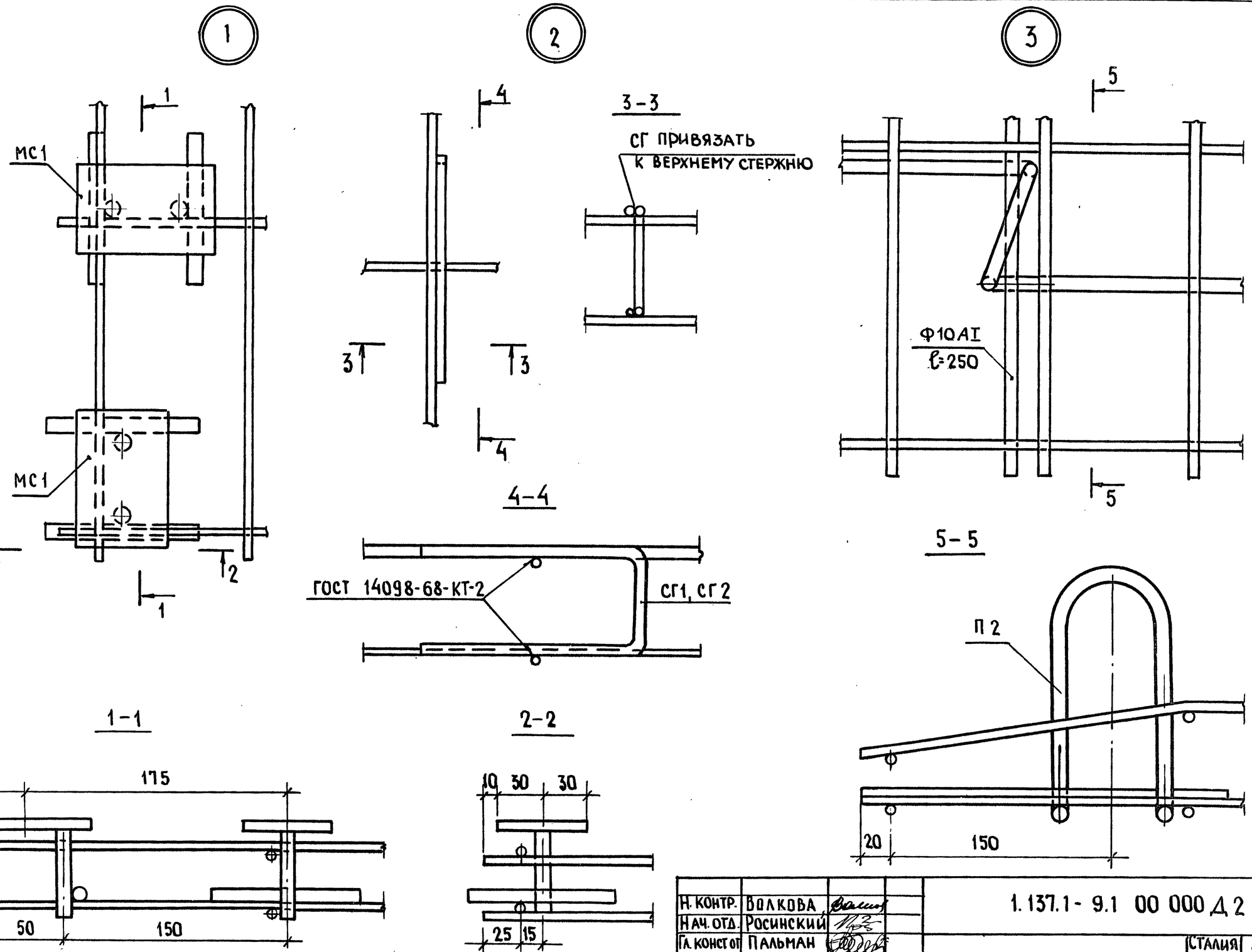

Н. контр.	Волкова			1.137.1-9.1 00 000 Д 2
Нач. отд.	Росинский			
Гл. констот	Пальман			Узлы 1...6
Гл. инж. пр.	Веллер		01.85	
Рук. груп.	Палеес.			
Ст. инж.	Шумилова			

Стадия	Лист	Листов
Р	1	2

ЦНИИЭП жилища

Инв № подл. | Подпись и дата | Взам. инв №

20586 26

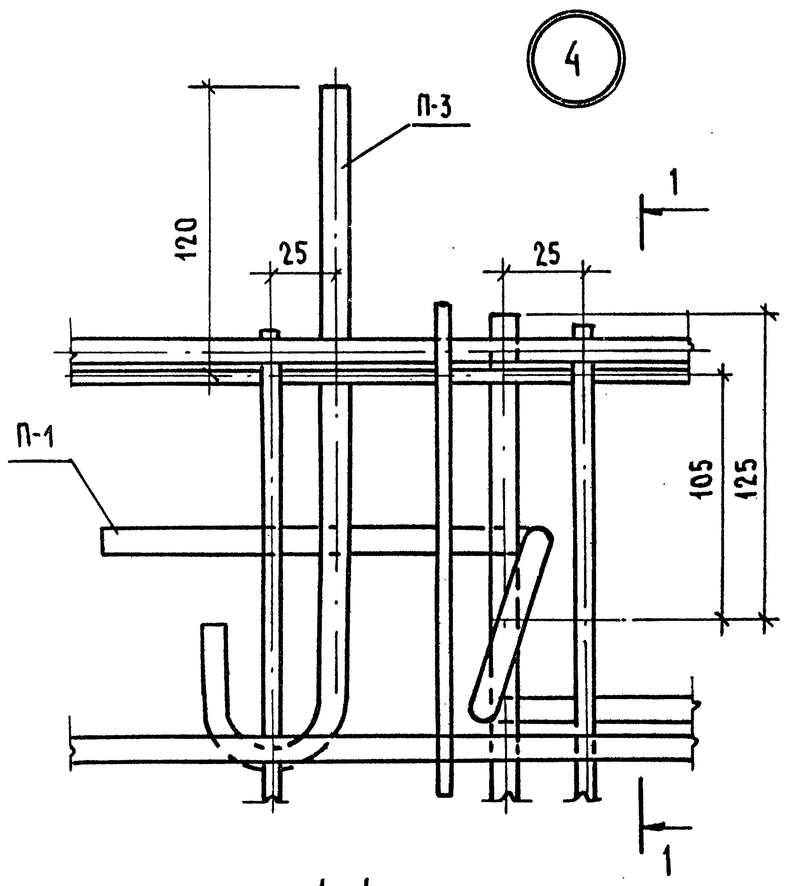

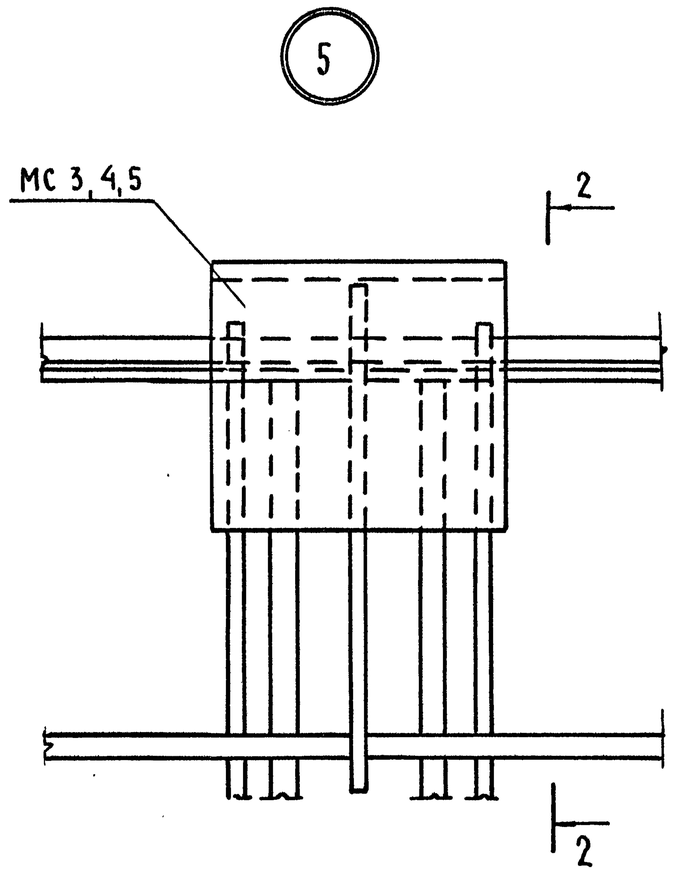

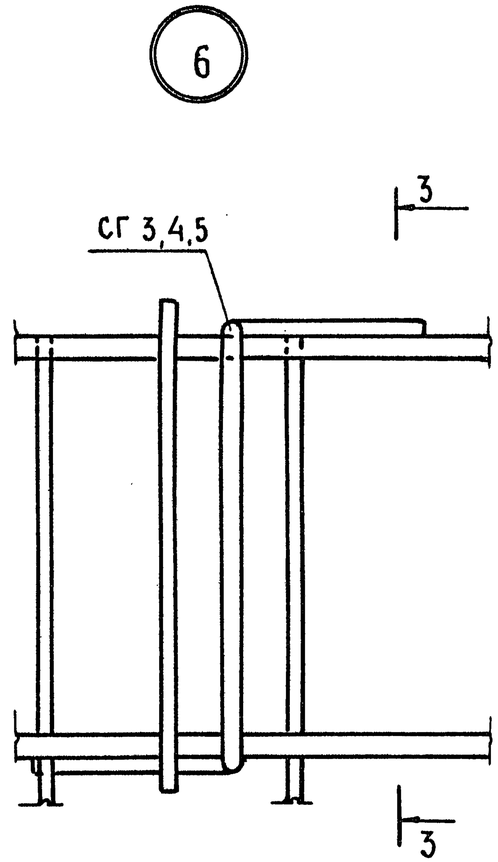

1-1

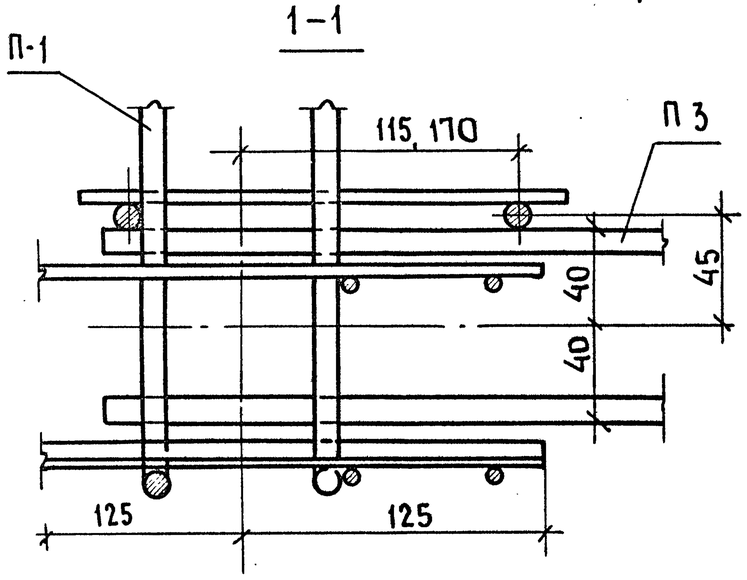

2-2

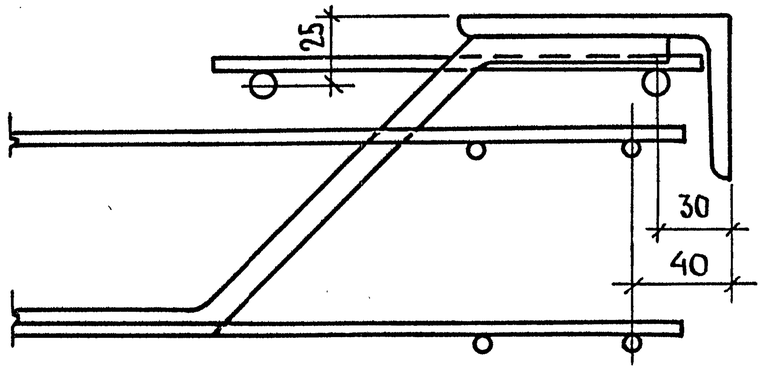

3-3

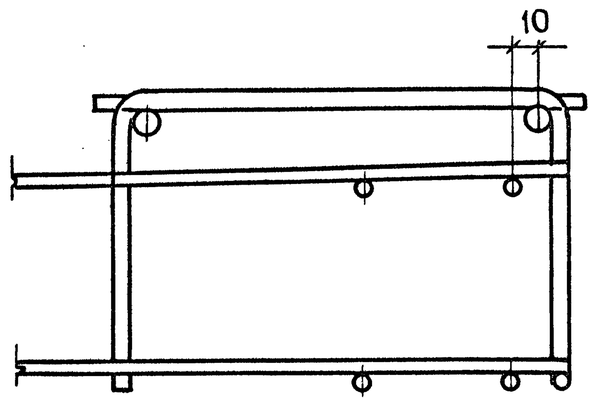

Инв № подл. | Подпись и дата | Взам. инв №

1.137.1-9.1 00 000 Д 2

Лист 2

20586 27

Формат	Зона	Поз.	Обозначение	Наименование	Количество на исполнение 1.137.1-91 00 010 –														Примечан.
					–	01	02	03	04	05	06	07	08	09	10	11	12	13	
				Документация															
А3			1.137.1-9.1 00 010 СБ	Сборочный чертеж															
				Детали															
				Ф 5 Вр I ГОСТ 6727-80															
Б4		1	1.137.1-9.1 00 011	ℓ=2350	7				7					8					0,34 кг
			1.137.1-9.1 00 012	ℓ=2650		7				7					8				0,38 кг
			1.137.1-9.1 00 013	ℓ=3250			7				7					8			0,47 кг
			1.137.1-9.1 00 014	ℓ=3550				7				7					8		0,51 кг
			1.137.1-9.1 00 015	ℓ=3850									7					8	0,55 кг
				Ф6 А III ГОСТ 5781-82															
Б4		2	1.137.1-9.1 00 016	ℓ=1100	19	22	25	27											0,24 кг
			1.137.1-9.1 00 017	ℓ=1200					19	22	25	27	28						0,27 кг
			1.137.1-9.1 00 018	ℓ=1300										19	22	25	27	28	0,29 кг

Инв № подл. | Подпись и дата | Взам. инв №

Н. контр.	Волкова		1.137.1-9.1 00 010
Нач. отд.	Росинский		
Гл. кон. отд.	Пальман		Сетка (С 1... С 14)
Гл. ин. пр.	Веллер	01.85	Стадия: Р; Лист: ; Листов: 1
Рук. гр.	Палеес		ЦНИИЭП жилища
Ст. инж.	Шумилова		

20586 28

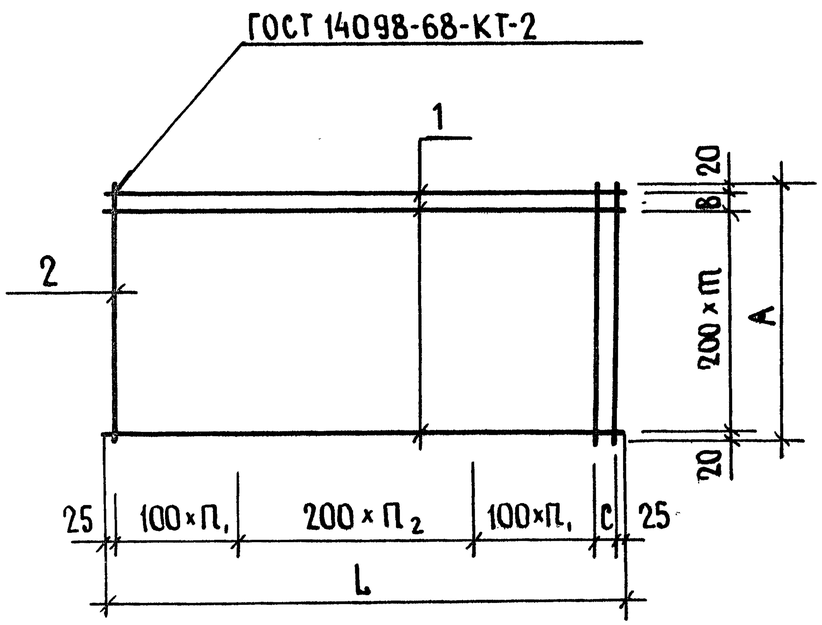

Обозначение	Марка	L, мм	A, мм	B, мм	C, мм	m, шт	П1, шт	П2, шт	Масса, кг
1.137.1-9.1 00 010	С 1	2350	1100	60	100	5	6	5	6,94
-01	С 2	2650	1100	60	—	5	8	5	7,94
-02	С 3	3250	1100	60	—	5	8	8	9,29
-03	С 4	3550	1100	60	100	5	8	9	10,05
-04	С 5	2350	1200	160	100	5	6	5	7,51
-05	С 6	2650	1200	160	—	5	8	5	8,60
-06	С 7	3250	1200	160	—	5	8	8	10,04
-07	С 8	3550	1200	160	100	5	8	9	10,86
-08	С 9	3850	1200	160	—	5	8	11	11,41
-09	С 10	2350	1300	60	100	6	6	5	8,23
-10	С 11	2650	1300	60	—	6	8	5	9,42
-11	С 12	3250	1300	60	—	6	8	8	11,01
-12	С 13	3550	1300	60	100	6	8	9	11,91
-13	С 14	3850	1300	60	—	6	8	11	12,52

Инв № подл. | Подпись и дата | Взам. инв №

Н. контр.	Волкова		
Нач. отд.	Росинский		
Гл. конс. отд.	Пальман		
Гл. инж. пр.	Веллер		01.85
Рук. груп.	Палеес		
Ст. инж.	Шумилова		

1.137.1-9.1 00 010 СБ

Сетка (С 1 ... С 14) Сборочный чертеж

Стадия	Масса	Масштаб
Р	см. табл.	—
Лист	Листов 1	

ЦНИИЭП жилища

Формат	Зона	Поз.	Обозначение	Наименование	Количество на исполнение 1.137.1-9.1 00 020 —																					Примечан.
					—	01	02	03	04	05	06	07	08	09	10	11	12	13								
				Документация																						
А3			1.137.1-9.1 00 020 СБ	Сборочный чертеж																						
				Детали																						
				ф4 Вр I ГОСТ 6727-80																						
Б4		1	1.137.1-9.1 00 021	ℓ=2350	7				7					8												0,22 кг
			1.137.1-9.1 00 022	ℓ=2650		7				7					8											0,24 кг
				ф5 Вр I ГОСТ 6727-80																						
			1.137.1-9.1 00 023	ℓ=3250			7				7					8										0,47 кг
			1.137.1-9.1 00 024	ℓ=3550				8				9					10									0,51 кг
			1.137.1-9.1 00 025	ℓ=3850									13					14								0,55 кг
				ф4 Вр I ГОСТ 6727-80																						
Б4		2	1.137.1-9.1 00 026	ℓ=1100	13	14	17	19																		0,10 кг
			1.137.1-9.1 00 027	ℓ=1200					13	14	17	19	20													0,11 кг
			1.137.1-9.1 00 028	ℓ=1300										13	14	17	19	20								0,12 кг

Инв. № подл. | Подпись и дата | Взам. инв. №

Н. контр.	Волкова		
Нач. отд.	Росинский		
Гл. конс. отд.	Пальман		
Гл. инж. пр.	Веллер		01.85
Рук. груп.	Палеес		
Ст. инж.	Шумилова		

1.137.1-9.1 00 020

Сетка (С 15 ... С 28)

Стадия	Лист	Листов
Р		1

ЦНИИЭП жилища

20586 30

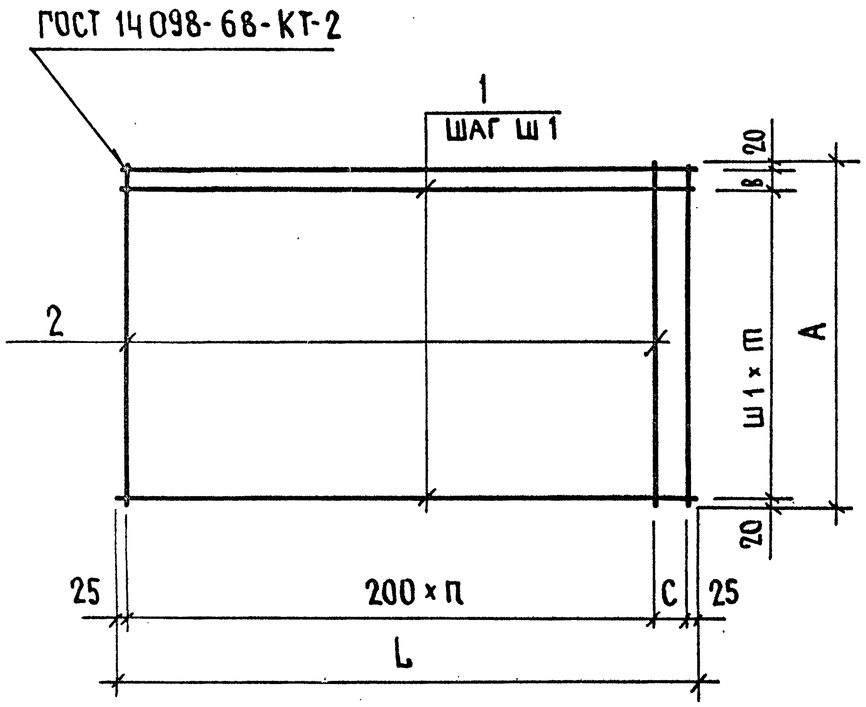

Обозначение	Марка	L, мм	А, мм	Ш1, мм	В, мм	С, мм	n, шт	m, шт	Масса, кг
1.137.1-9.1 00 020	С 15	2350	1100	200	60	100	11	5	2,84
-01	С 16	2650	1100	200	60	200	12	5	3,08
-02	С 17	3250	1100	200	60	200	15	5	4,99
-03	С 18	3550	1100	150	160	100	17	6	5,98
-04	С 19	2350	1200	200	160	100	11	5	2,97
-05	С 20	2650	1200	200	160	200	12	5	3,22
-06	С 21	3250	1200	200	160	200	15	5	5,16
-07	С 22	3550	1200	150	110	100	17	7	6,68
-08	С 23	3850	1200	100	60	200	18	11	9,35
-09	С 24	2350	1300	200	60	100	11	6	3,32
-10	С 25	2650	1300	200	60	200	12	6	3,60
-11	С 26	3250	1300	200	60	200	15	6	5,80
-12	С 27	3550	1300	150	60	100	17	8	7,38
-13	С 28	3850	1300	100	60	200	18	12	10,10

Инв. № подл. | Подпись и дата | Взам. инв. №

Н. контр.	Волкова		
Нач. отд.	Росинский		
Гл. конс. отд.	Пальман		
Гл. инж. пр.	Веллер		01.85
Рук. груп	Палеес		
Ст. инж.	Шумилова		

1.137.1-9.1 020 СБ

Сетка (С 15 ... С 28)
Сборочный чертеж

Стадия	Масса	Масштаб
Р	см. табл.	
Лист	Листов 1	

ЦНИИЭП жилища

20586 31

Формат	Зона	Поз.	Обозначение	Наименование	Количество на исполнение 1.137.1-9.1 00 030 —																					Примечан
					—	01	02	03	04	05	06	07	08	09	10	11	12	13	14	15	16	17	18	19	20	21	
				Документация																						
А3			1.137.1-9.1 00 030 СБ	Сборочный чертеж																						
				Детали																						
				ф10А III ГОСТ 5781-82																						
Б4		1	1.137.1-9.1 00 031	ℓ=2350	2				2	2								2	2							1,45 кг
			1.137.1-9.1 00 032	ℓ=2650		2					2	2								2	2					1,64 кг
			1.137.1-9.1 00 033	ℓ=3250			2						2	2								2	2			2,01 кг
			1.137.1-9.1 00 034	ℓ=3550				2							2	2								2	2	2,19 кг
			1.137.1-9.1 00 035	ℓ=3850													2									2	2,38 кг
				ф5 Вр I ГОСТ 6727-80																						
Б4		2	1.137.1-9.1 00 036	ℓ=200	11	12	15	17																		0,03 кг
			1.137.1-9.1 00 037	ℓ=300					11	13	12	14	15	17	17	19	20									0,04 кг
			1.137.1-9.1 00 038	ℓ=400														11	13	12	14	15	17	17	19	20	0,06 кг
Б4		3	1.137.1-9.1 00 039	Полоса $\frac{6\text{-}2\ 6\times60\ \text{ГОСТ}\ 103\text{-}76}{\text{Вст}\ 3\ \text{кп}\ 2\ \text{ГОСТ}\ 380\text{-}71}$ ℓ=90	4	4	4	4	4		4		4		4			4		4		4		4			0,26 кг

Н. контр.	Волкова		
Нач. отд.	Росинский		
Гл. констр. отд.	Пальман		
Гл. инж. пр.	Веллер		01.85
Рук. груп.	Палеес		
Ст. инж.	Шумилова		

1.137.1-9.1 00 030

Сетка (с 29 ... с 42)

Стадия	Лист	Листов
Р		1

ЦНИИЭП жилища

Инв № подл. | Подпись и дата | Взам. инв №

20586 32

РИС.1

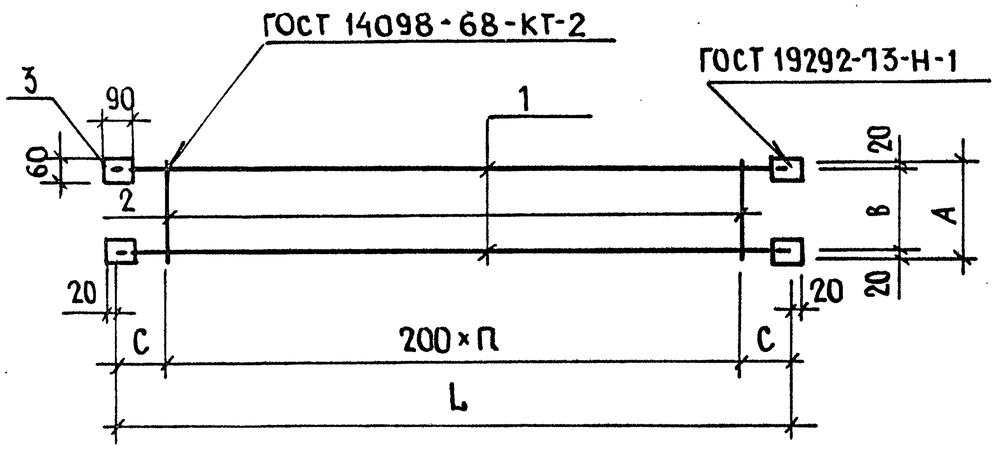

РИС.2

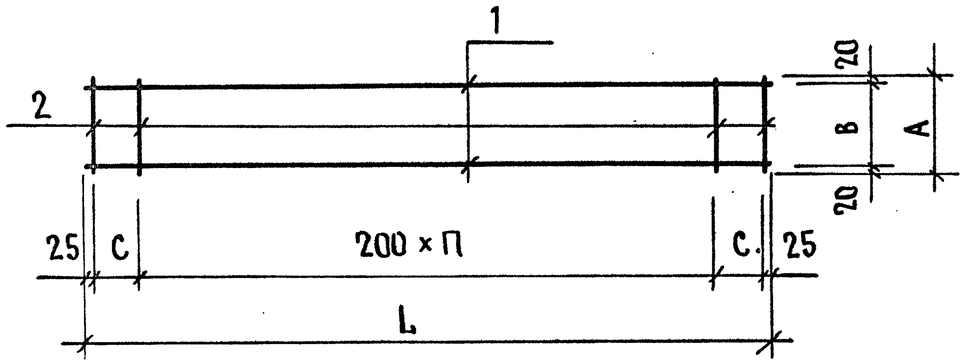

Обозначение	Марка	Рис.	L, мм	A, мм	B, мм	П, шт	C, мм	Масса, кг
1.137.1-9.1 00 031	С 29	1	2350	200	160	10	175	3,04
-01	С 30	1	2650	200	160	11	225	3,24
-02	С 31	1	3250	200	160	14	225	3,78
-03	С 32	1	3550	200	160	16	175	4,10
-04	С 33	1	2350	300	260	10	175	3,81
-05	С 33а	2	2350	300	260	10	150	3,15
-06	С 34	1	2650	300	260	11	225	4,08
-07	С 34а	2	2650	300	260	11	200	3,42
-08	С 35	1	3250	300	260	14	225	4,83
-09	С 35а	2	3250	300	260	14	200	4,17
-10	С 36	1	3550	300	260	16	175	5,29
-11	С 36а	2	3550	300	260	16	150	4,63
-12	С 37а	2	3850	300	260	17	200	4,90
-13	С 38	1	2350	400	360	10	175	4,47
-14	С 38а	2	2350	400	360	10	150	3,93
-15	С 39	1	2650	400	360	11	225	4,80
-16	С 39а	2	2650	400	360	11	200	4,26
-17	С 40	1	3250	400	360	14	225	5,73
-18	С 40а	2	3250	400	360	14	200	5,19
-19	С 41	1	3550	400	360	16	175	6,31
-20	С 41а	2	3550	400	360	16	150	5,77
-21	С 42а	2	3850	400	360	17	200	6,10

Инв. № подл. | Подпись и дата | Взам. инв. №

Н. контр.	Волкова		
Нач. отд.	Росинский		
Гл. конст. отд.	Пальман		
Гл. инж. пр.	Беллер		01.85
Рук. груп.	Палеес		
Ст. инж.	Шумилова		

1.137.1-9.1 00 030 СБ

Сетка (С 29 ... С 42) Сборочный чертеж

Стадия	Масса	Масштаб
Р	см. табл.	
Лист	Листов 1	

ЦНИИЭП жилища

20586 33

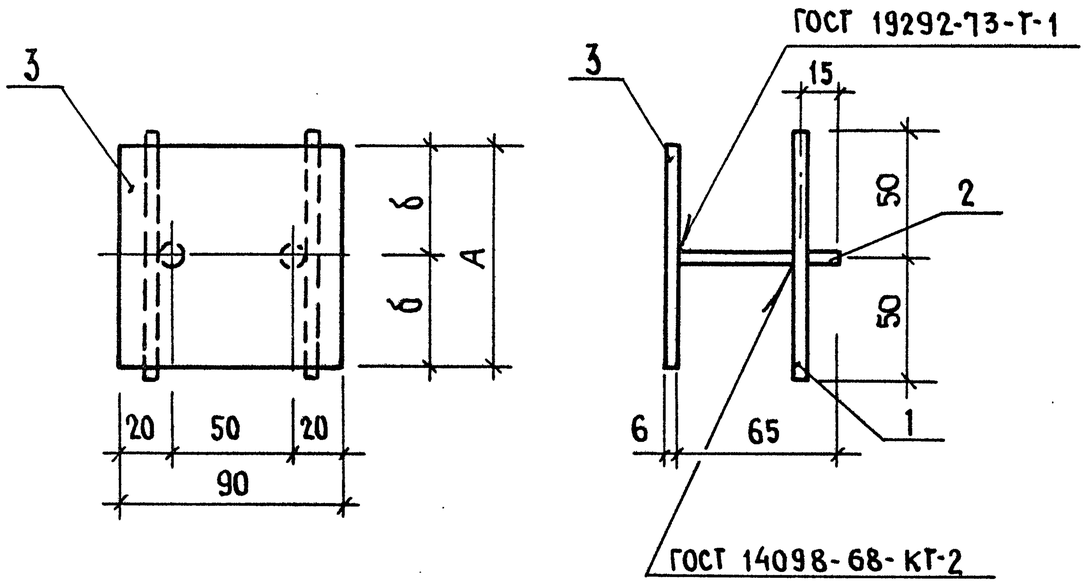

Формат	Зона	Поз.	Обозначение	Наименование		Примечание
				Детали		
Б4		1	1.137.1-9.1 00 041	Ф10 А III ГОСТ 5781-82 ℓ=65	2	0,04 кг
Б4		2	1.137.1-9.1 00 042	Ф10 А III ГОСТ 5781-82 ℓ=100	2	0,06 кг
			Переменные данные для исполнений			
				1.143.1-9.1 00 040		МС1
				Детали		
Б4		3	1.137.1-9.1 00 043	Полоса Б-2 6×90 ГОСТ 103-76 / ВСт3кп2 ГОСТ 380-71 ℓ=60	1	0,25 кг
				1.143.1-9.1 00 040-01		МС2
				Детали		
Б4		3	1.137.1-9.1 00 044	Полоса Б-2 6×90 ГОСТ 103-76 / ВСт3кп2 ГОСТ 380-71 ℓ=90	1	0,38 кг

Обозначение	Марка	А, мм	б, мм	Масса, кг
1.137.1-9.1 000 40	МС1	60	30	0,45
-01	МС2	90	45	0,58

Н. контр.	Волкова		01.85
Нач. отд.	Росинский		
Гл. конс. отд.	Пальман		
Гл. инж. пр.	Веллер		
Рук. груп.	Палеес		
Ст. инж.	Шумилова		

1.137.1-9.1 00 040

Изделие закладное (МС1, МС2)

Стадия	Масса	Масштаб
Р	см. табл.	–
Лист	Листов 1	

ЦНИИЭП жилища

Инв № подл. | Подпись и дата | Взам. инв №

20586 34

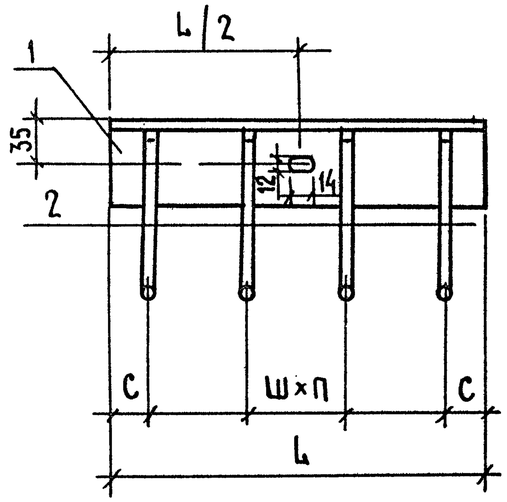

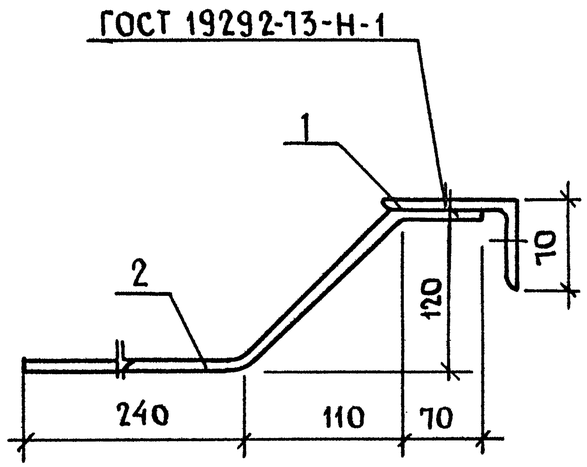

Обозначение	Марка	L, мм	С, мм	Ш, мм	П, шт	Масса, кг
1.137.1-9.1 00 050	МС3	120	30	60	1	1,89
-01	МС4	300	30	100	2	4,14
-02	МС5	600	50	125	4	7,99

Формат	Зона	Поз.	Обозначение	Наименование		Примечание
			Переменные данные для исполнений			
				1.137.1-9.1 00 050		МС3
				Детали		
Б4		1	1.137.1-9.1 00 051	Уголок $\frac{110\times70\times8\ ГОСТ\ 8510\text{-}72^*}{ВСт3кп2\ ГОСТ\ 535\text{-}79^*}$ ℓ=120	1	1,31 кг
Б4		2	1.137.1-9.1 00 052	Ф10АIII ГОСТ 5781-82 ℓ=470	2	0,29 кг
				1.137.1-9.1 00 050-01		МС4
				Детали		
Б4		1	1.137.1-9.1 00 053	Уголок $\frac{110\times70\times8\ ГОСТ\ 8510\text{-}72^*}{ВСт3кп2\ ГОСТ\ 535\text{-}79^*}$ ℓ=300	1	3,27 кг
Б4		2	1.137.1-9.1 00 052	Ф10АIII ГОСТ 5781-82 ℓ=470	3	0,29 кг
				1.137.1-9.1 00 050-02		МС5
				Детали		
Б4		1	1.137.1-9.1 00 054	Уголок $\frac{110\times70\times8\ ГОСТ\ 8510\text{-}72^*}{ВСт3кп2\ ГОСТ\ 535\text{-}79^*}$ ℓ=600	1	6,54 кг
Б4		2	1.137.1-9.1 00 052	Ф10АIII ГОСТ 5781-82 ℓ=470	5	0,29 кг

Н. контр.	Волкова		
Нач. отд.	Росинский		
Гл. конс. отд.	Пальман		
Гл. инж. пр.	Веллер		01.85
Рук. груп.	Палеес		
Ст. инж.	Шумилова		

1.137.1-9.1 00 050

Изделие закладное (МС3, МС4, МС5)

Стадия	Масса	Масштаб
Р	см. табл.	1:5
Лист	Листов 1	

ЦНИИЭП жилища

Инв. № подл. | Подпись и дата | Взам. инв. №

20586 35

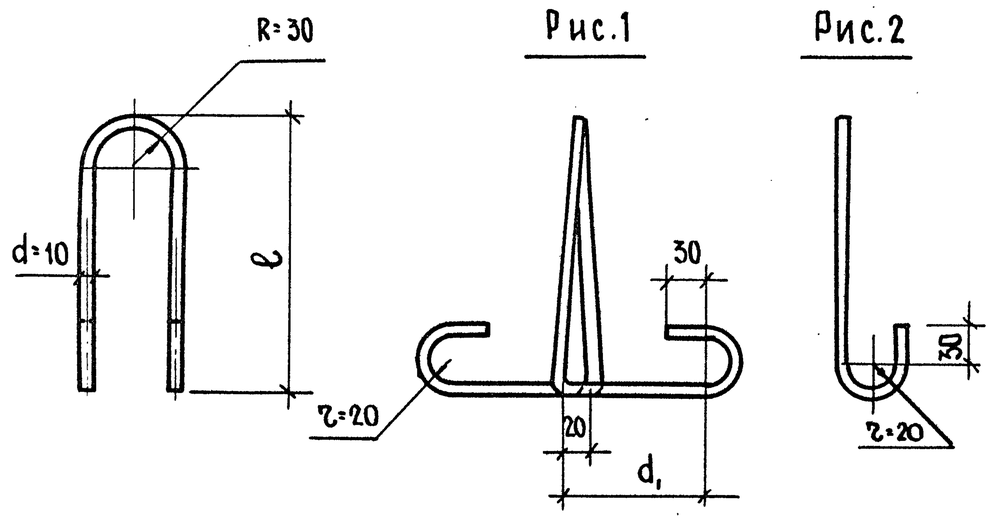

Обозначение	Марка	Рис.	ℓ, мм	d_1, мм	Общая длина, мм	Масса, кг
1.137.1-9.1 00 001	П 1	1	220	120	930	0,57
-01	П 2	1	170	170	930	0,57
-02	П 3	2	280	-	750	0,46

Н. контр.	Волкова			1.137.1-9.1 00 001
Нач. отд.	Росинский			Петля строповочная (П 1...П 3)
Гл. конс. отд	Пальман			Стадия: Р; Масса: см. табл.; Масштаб: 1:5
Гл. инж. пр	Веллер		01.85	Лист; Листов 1
Рук. груп	Палеес			Сталь класса А-I ГОСТ 5781-82 / В Ст3 сп2 ГОСТ 380-71*
Ст. инж.	Шумилова			ЦНИИЭП жилища

Инв. № подл. | Подпись и дата | Взамен инв. №

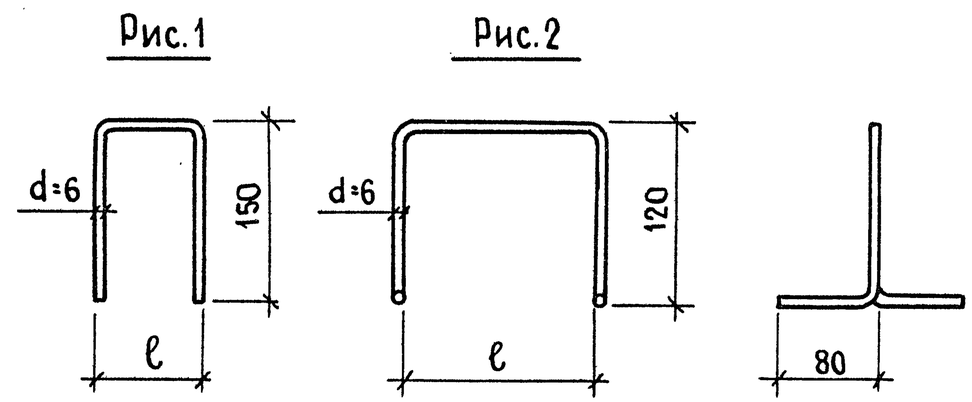

Обозначение	Марка	Рис.	ℓ, мм	Общая длина, мм	Масса, кг
1.137.1-9.1 00 002	СГ 1	1	70	360	0,08
-01	СГ 2	1	90	380	0,08
-02	СГ 3	2	170	550	0,12
-03	СГ 4	2	270	650	0,14
-04	СГ 5	2	370	750	0,17

Н. контр.	Волкова			1.137.1-9.1 00 002
Нач. отд.	Росинский			Стержень гнутый (СГ1... СГ5)
Гл. кон. отд	Пальман			Стадия: Р; Масса: см. табл.; Масштаб: 1:5
Гл. инж. пр.	Веллер		01.85	Лист; Листов 1
Рук. груп.	Палеес			Сталь класса А-I ГОСТ 5781-82
Ст. инж.	Шумилова			ЦНИИЭП жилища

Инв. № подл. | Подпись и дата | Взамен инв. №

20586 36

№ строки	Наименование материала и единица измерения	Код материала	Ед. изм	58 9821 2075 ПБК 24. 11-4	58 9821 2076 ПБК 27. 11-4	58 9821 2077 ПБК 33. 11-4	58 9821 2078 ПБК 36. 11-4	58. 9821 2079 ПБК 24. 12-5	58 9821 2080 ПБК 24. 12-5а	58 9821 2081 ПБК 27. 12-5	58 9821 2082 ПБК 27. 12-5а	58 9821 2083 ПБК 33. 12-5	58 9821 2084 ПБК 33. 12-5а	58 9821 2085 ПБК 36. 12-5	58 9821 2086 ПБК 36. 12-5а	58 9821 2087 ПБК 39. 12-5а	58 9821 2088 ПБК 24. 13-6	58 9821 2089 ПБК 24. 13-6а	58 9821 2090 ПБК 27. 13-6	58 9821 2091 ПБК 27. 13-6а	58 9821 2092 ПБК 33. 13-6	58 9821 2093 ПБК 33. 13-6а	58 9821 2094 ПБК 36. 13-6	58 9821 2095 ПБК 36. 13-6а	58 9824 2096 ПБК 39. 13-6а
1	Изделия арматурные																								
2	Арматура стержневая класса А-I, ГОСТ 5781-82																								
3	ф6, кг	09340000110010 10	166	0,96	0,96	1,24	1,24	1,04	1,04	1,04	1,04	1,34	1,34	1,34	1,34	1,48	1,16	1,16	1,16	1,16	1,49	1,49	1,49	1,49	1,66
4	ф10, кг	09331443110010 10	166	3,8	3,8	3,8	3,8	3,8	3,8	3,8	3,8	3,8	3,8	3,8	3,8	3,8	3,8	3,8	3,8	3,8	3,8	3,8	3,8	3,8	3,8
5	Арматура стержневая класса А-III, ГОСТ 5781-82																								
6	ф6, кг	09340000110010 30	166	4,56	5,28	6,0	6,48	5,13	5,13	5,94	5,94	6,75	6,75	7,29	7,29	7,56	5,51	5,51	6,38	6,38	7,25	7,25	7,83	7,83	8,12
7	ф10, кг	09330000110010 30	166	2,90	3,28	4,02	4,38	2,9	2,9	3,28	3,28	4,02	4,02	4,38	4,38	4,76	2,9	2,9	3,28	3,28	4,02	4,02	4,38	4,38	4,76
8	Арматура проволочная класса Вр-I, ГОСТ 6727-80																								
9	ф4, кг	12130000818301 10	166	2,84	3,08	1,7	1,9	2,97	2,97	3,22	3,22	1,87	1,87	2,09	2,09	2,2	3,32	3,32	3,6	3,6	2,04	2,04	2,28	2,28	2,4
10	ф5, кг	12130000818301 10	166	2,71	3,02	7,03	8,16	2,82	2,9	3,14	3,22	7,18	7,26	8,84	8,92	11,8	3.38	3,5	3,76	3,88	8,42	8,54	10,2	10,32	13,3
11	Прокат марки ВСТ3кп2, ГОСТ 380-71*																								
12	Полоса 6×60, ГОСТ 103-76, кг	09311124131008 00	166	1,04	1,04	1,04	1,04	1,04		1,04		1,04		1,04			1,04		1,04		1,04		1,04		
13	Изделия закладные																								
14	Арматура стержневая класса А-III, ГОСТ 5781-82																								
15	ф10, кг	09330000110010 30	166	3,34	3,34	3,54	3,54	3,34	2,94	3,34	2,94	3,54	3,14	3,54	4,41	4,01	3,34	2,94	3,34	2,94	3,54	3,14	3,54	4,41	5,75
16	Прокат марки ВСТ3кп2, ГОСТ 380-71*																								
17	Полоса 6×90, ГОСТ 103-76, кг	09311124131008 00	166	2,0	2,0	2,25	2,25	2,0	2,02	2,0	2,02	2,25	2,27	3,93	2,77	2,27	2,0	2,02	2,0	2,02	2,25	2,27	2,25	2,77	2,27
18	Прокат марки ВСТ3пс2 ГОСТ 535-79																								
19	Уголок 110×70×8, ГОСТ 8509-72* кг	09311226211008 00	166	3,93	3,93	3,93	3,93	3,34	3,93	3,93	3,93	3,93	3,93	2,25	9,81	9,81	3,93	3,93	3,93	3,93	3,93	3,93	3,93	9,81	19,62

Инв. № подл. | Подпись и дата | Взам. инв. №

Н. контр.	Волкова	
Нач. отд.	Росинский	
Гл. конс. отд.	Пальман	
Гл. инж. пр.	Веллер	
Рук. гр.	Палеес	
Ст. инж.	Шумилова	

1.137.1-9.1 00 000 РМ

Ведомость расхода материалов

Стадия	Лист	Листов
Р	1	2

ЦНИИЭП жилища

20586 37

№ строки	Наименование материала и единица измерения	Код материала	Ед. изм.	58 9821 2075 ПБК 24.11-4	58 9821 2076 ПБК 27.11-4	58 9821 2077 ПБК 33.11-4	58 9821 2078 ПБК 36.11-4	58 9821 2079 ПБК 24.12-5	58 9821 2080 ПБК 24.12-5а	58 9821 2081 ПБК 27.12-5	58 9821 2082 ПБК 27.12-5а	58 9821 2083 ПБК 33.12-5	58 9821 2084 ПБК 33.12-5а	58 9821 2085 ПБК 36.12-5	58 9821 2086 ПБК 36.12-5а	58 9821 2087 ПБК 39.12-5а	58 9821 2088 ПБК 24.13-6	58 9821 2089 ПБК 24.13-6а	58 9821 2090 ПБК 27.13-6	58 9821 2091 ПБК 27.13-6а	58 9821 2092 ПБК 33.13-6	58 9821 2093 ПБК 33.13-6а	58 9821 2094 ПБК 36.13-6	58 9821 2095 ПБК 36.13-6а	58 9821 2096 ПБК 39.13-6а
		Код		Код и марка изделия. Количество на марку																					
20	Итого стали арматурной, кг		166	21,11	22,76	42,39	29,50	22,00	21,68	23,76	23,44	28,5	28,18	31,28	32,23	53,21	23,41	23,13	25,32	25,04	30,56	30,28	33,52	34,51	39,79
21	Итого проката, кг		166	6,97	6,97	7,22	7,22	6,38	5,95	6,97	5,95	7,22	6,2	7,22	12,58	12,08	6,97	5,95	6,97	5,95	7,22	6,2	7,22	12,58	21,89
22	Итого стали в натуральной массе, кг		166	28,08	29,73	34,55	36,72	28,97	27,63	30,73	29,39	35,72	34,38	38,5	44,81	47,69	30,38	29,08	32,29	30,99	37,78	36,48	40,74	47,09	61,68
23	В том числе по укрупненному сортаменту																								
24	Сталь крупносортная, кг	0931112413100800	166	6,97	6,97	7,22	7,22	6,38	5,95	6,97	5,95	7,22	6,20	7,22	12,58	12,08	6,97	5,95	6,97	5,95	7,22	6,20	7,22	12,58	21,89
25		0931122621100800																							
26	Сталь мелкосортная, кг	0933144311001010	166	6,7	7,08	7,82	8,18	6,7	6,7	7,08	7,08	7,82	7,82	8,18	8,18	8,56	6,7	6,7	7,08	7,08	7,82	7,82	8,18	8,18	8,56
27		0933000011001030																							
28	Катанка, кг	0934000011001010	166	5,52	6,24	7,24	7,72	6,17	6,17	6,98	6,98	8,09	8,09	8,63	8,63	9,04	6,67	6,67	7,54	7,54	8,74	8,74	9,32	9,32	9,78
29		0934000011001030																							
30	Металлоизделия промышленного назначения, кг	1213000081830110	166	5,55	6,10	8,73	10,06	5,79	5,87	6,36	6,44	9,05	9,13	10,93	11,01	14,00	6,7	6,82	7,36	7,48	10,46	10,58	12,48	12,6	15,7
31	Итого стали приведенной к классу А-I, кг		166	35,23	37,6	44,57	42,91	35,88	34,98	39,00	37,52	45,94	44,47	49,96	56,69	61,01	38,46	37,03	41,19	39,81	48,86	47,44	53,13	59,91	76,76
32	То же к стали ст. 3, кг		166	6,97	6,97	7,22	7,22	6,38	5,95	6,97	5,95	7,22	6,2	7,22	12,58	12,08	6,97	5,95	6,97	5,95	7,22	6,2	7,22	12,58	21,89
33	Бетон марки 200, $м^3$	57 4512 1154	113	0,31	0,35	0,43	0,47	0,35	0,35	0,39	0,39	0,48	0,48	0,52	0,52	0,56	0,37	0,37	0,43	0,43	0,53	0,53	0,57	0,57	0,62
34	Портландцемент марки 400, т	57 3112 0001	168	0,11	0,12	0,15	0,17	0,12	0,12	0,14	0,14	0,17	0,17	0,18	0,18	0,20	0,13	0,13	0,15	0,15	0,19	0,19	0,20	0,20	0,22

Инв. № подл. | Подпись и дата | Взам. инв. №