ТИПОВЫЕ КОНСТРУКЦИИ, ИЗДЕЛИЯ И УЗЛЫ ЗДАНИЙ И СООРУЖЕНИЙ

СЕРИЯ 1.050.1—2

СБОРНЫЕ ЖЕЛЕЗОБЕТОННЫЕ МАРШИ, ПЛОЩАДКИ И ПРОСТУПИ ДЛЯ МНОГОЭТАЖНЫХ ОБЩЕСТВЕННЫХ ЗДАНИЙ, ПРОИЗВОДСТВЕННЫХ И ВСПОМОГАТЕЛЬНЫХ ЗДАНИЙ ПРОМЫШЛЕННЫХ ПРЕДПРИЯТИЙ

ВЫПУСК 1

ЛЕСТНИЧНЫЕ МАРШИ, ПЛОЩАДКИ И ПРОСТУПИ РАБОЧИЕ ЧЕРТЕЖИ

19662

ЦЕНА 2-58

ЦЕНТРАЛЬНЫЙ ИНСТИТУТ ТИПОВОГО ПРОЕКТИРОВАНИЯ
ГОССТРОЯ СССР

Москва, А-445, Смольная ул., 22

Сдано в печать VI 1984 года

Заказ № 7752 Тираж 4.000 экз.

ТИПОВЫЕ КОНСТРУКЦИИ, ИЗДЕЛИЯ И УЗЛЫ ЗДАНИЙ И СООРУЖЕНИЙ

СЕРИЯ 1.050.1–2

СБОРНЫЕ ЖЕЛЕЗОБЕТОННЫЕ МАРШИ, ПЛОЩАДКИ И ПРОСТУПИ ДЛЯ МНОГОЭТАЖНЫХ ОБЩЕСТВЕННЫХ ЗДАНИЙ, ПРОИЗВОДСТВЕННЫХ И ВСПОМОГАТЕЛЬНЫХ ЗДАНИЙ ПРОМЫШЛЕННЫХ ПРЕДПРИЯТИЙ

ВЫПУСК I

ЛЕСТНИЧНЫЕ МАРШИ, ПЛОЩАДКИ И ПРОСТУПИ

РАБОЧИЕ ЧЕРТЕЖИ

РАЗРАБОТАНЫ ТБИЛЗНИИЭП

ГЛ. ИНЖЕНЕР ИНСТИТУТА Б. БАРКАЯ
ГЛ. КОНСТР. ПРОЕКТ. ОТД. А. ЧИКОБАВА
НАЧАЛЬНИК ОТДЕЛА Г. ТУРМАНИДЗЕ
ГЛ. ИНЖЕНЕР ОТДЕЛА Н. КАПАНАДЗЕ
ГЛ. КОНСТР. ПРОЕКТА Г. ОСИПОВ

ПРИ УЧАСТИИ:

ЦНИИЭП ТБЗ И ТК
ДИРЕКТОР ИНСТИТУТА В. ЛЕПСКИЙ
НАЧАЛЬНИК ОСК Б. ВОЛЫНСКИЙ
ГЛ. ИНЖ. ПРОЕКТА И. ПРИГОРЕВ

ЦНИИПРОМЗДАНИЙ
ГЛ. ИНЖЕНЕР ИНСТИТУТА В. ГРАНЕВ
/РУКОВОДИТЕЛЬ ОК, МЗ Г. ВЫЖИГИН
ГЛ. ИНЖ. ПРОЕКТА В. ТРАХТЕНГЕРЦ

Утверждены
Госстроем СССР
Протокол от 10.04.1984г.
N ВА-22
Введены в действие
с 15.04.1984г.

Обозначение	Наименование	Стр.
I.050.I-2.I 00.0.00.0	Содержание	2
I.050.I-2.I 00.0.00.0 ТО	Техническое описание	4
I.050.I-2.I 0I.0.00.0	Марш лестничный ЛМП 57.II.I4-5; ЛМП 57.II.I4-5-С; ЛМП 57.II.I5-5; ЛМП 57.II.I5-5-С	I3
I.050.I-2.I 0I.0.00.0 СБ	Марш лестничный ЛМП 57.II.I4-5; ЛМП 57.II.I4-5-С; ЛМП 57.II.I5-5; ЛМП 57.II.I5-5-С. Сборочный чертеж.	I4
02.0.00.0	Марш лестничный ЛМП 60.II.I5-5; ЛМП 60.II.I5-5-С	I5
02.0.00.0 СБ	Марш лестничный ЛМП 60.II.I5-5; ЛМП 60.II.I5-5-С. Сборочный чертеж	I5
03.0.00.0	Марш лестничный ЛМП 60.II.I7-5; ЛМП 60.II.I7-5-С	I[illegible]
03.0.00.0 СБ	Марш лестничный ЛМП 60.II.I7-5; ЛМП 60.II.I7-5-С. Сборочный чертеж	I[illegible]
04.0.00.0	Марш лестничный ЛМП 57.II.I7-5; ЛМП 57.II.I7-5-С	I[illegible]
04.0.00.0 СБ	Марш лестничный ЛМП 57.II.I7-5; ЛМП 57.II.I7-5-С. Сборочный чертеж	I[illegible]
05.0.00.0	Марш лестничный ЛМП 57.II.I7-5-I; ЛМП 57.II.I7-5-IС	I[illegible]
05.0.00.0 СБ	Марш лестничный ЛМП 57.II.I7-5-I; ЛМП 57.II.I7-5-IС. Сборочный чертеж	I[illegible]
06.0.00.0	Марш лестничный ЛМП 57.II.I7-5-2; ЛМП 57.II.I7-5-2С	I[illegible]
06.0.00.0 СБ	Марш лестничный ЛМП 57.II.I7-5-2; ЛМП 57.II.I7-5-2С. Сборочный чертеж	I[illegible]
07.0.00.0	Марш лестничный ЛМП 57.II.I8-5; ЛМП 57.II.I8-5-С	2[illegible]
07.0.00.0 СБ	Марш лестничный ЛМП 57.II.I8-5; ЛМП 57.II.I8-5-С. Сборочный чертеж.	2[illegible]

Обозначение	Наименование	Стр.
I.050.I-2.I 08.0.00.0	Марш лестничный ЛМП 57.II.I8-5-I; ЛМП 57.II.I8-5-IС	2I
08.0.00.0 СБ	Марш лестничный ЛМП 57.II.I8-5-I; ЛМП 57.II.I8-5-IС. Сборочный чертеж	2I
09.0.00.0	Марш лестничный ЛМП 57.II.I8-5-2; ЛМП 57.II.I8-5-2С	22
09.0.00.0 СБ	Марш лестничный ЛМП 57. II.I8-5-2; ЛМП 57.II.I8-5-2С. Сборочный чертеж	22
I0.0.00.0	Марш лестничный ЛМП 57.II.I4-5-3; ЛМП 57.II.I4-5-3С; ЛМП 57.II.I5-5-3; ЛМП 57.II.I5-5-3С	23
I0.0.00.0 СБ	Марш лестничный ЛМП 57.II.I4-5-3; ЛМП 57.II.I4-5-3С; ЛМП 57.II.I5-5-3; ЛМП 57.II.I5-5-3С.Сборочный чертеж.	24
II.0.00.0	Марш лестничный ЛМП 60.II.I5-5-3; ЛМП 60.II.I5-5-3С	25
II.0.00.0 СБ	Марш лестничный ЛМП 60.II.I5-5-3; ЛМП 60.II.I5-5-3С. Сборочный чертеж	25
I2.0.00.0	Марш лестничный ЛМП 60. II.I7-5-3; ЛМП 60.II.I7-5-3С	26
I2.0.00.0 СБ	Марш лестничный ЛМП 60.II.I7-5-3; ЛМП 60.II.I7-5-3С. Сборочный чертеж.	26
I3.0.00.0	Марш лестничный ЛМП 57.II.I7-5-3; ЛМП 57.II.I7-5-3С	27
I3.0.00.0 СБ	Марш лестничный ЛМП 57.II.I7-5-3; ЛМП 57.II.I7-5-3С. Сборочный чертеж	27
I4.0.00.0	Марш лестничный ЛМП 57.II.I7-5-I3; ЛМП 57.II.I7-5-I3С	28

Нач. отд.	Турманидзе	
Н. контр.	Мосесова	
Гл.инж.	Капанадзе	
ГИП	Осипов	
ГИП	Капанадзе	
Рук.гр.	Чквараба	
Проверил	Капанадзе	
Разраб.	Барбакадзе	

I.050.I-2.I 00.0.00.0

СОДЕРЖАНИЕ

Стадия	Лист	Листов
Р	1	2

ТбилЗНИИЭП

Инв.№ подл. | Подп. и дата | Взам.инв.№

Обозначение	Наименование	Стр.
I.050.I-2.I I4.0.00.0 СБ	Марш лестничный ЛМП 57.II.I7-5-I3, ЛМП 57.II.I7-5-I3С. Сборочный чертеж	28
I5.0.00.0	Марш лестничный ЛМП 57.II.I8-5-3, ЛМП 57.II.I8-5-3С	29
I5.0.00.0 СБ	Марш лестничный ЛМП 57.II.I8-5-3, ЛМП 57.II.I8-5-3С. Сборочный чертеж.	29
I6.0.00.0	Марш лестничный ЛМП 57.II.I8-5-I3, ЛМП 57.II.I8-5-I3С	30
I6.0.00.0 СБ	Марш лестничный ЛМП 57.II.I8-5-I3, ЛМП 57.II.I8-5-I3С.Сборочный чертеж.	30
I7.0.00.0	Площадка лестничная (ЛПП)	3I
I7.0.00.0 СБ	Площадка лестничная (ЛПП) Сборочный чертеж	34
I8.0.00.0	Проступь накладная (ЛН)	35
I8.0.00.0 СБ	Проступь накладная (ЛН).Сборочный чертеж	36
I9.0.00.0	Рама лестничная ЛР I2,ЛР I3,ЛР I4,ЛР I6	37
I9.0.00.0 СБ	Рама лестничная ЛР I2,ЛР I3,ЛР I4,ЛР I6 Сборочный чертеж.	37
20.0.00.0	Узел I,2	38
2I.0.00.0	Узел 3-7; 3С-7С.	40
22.0.00.0	Узел 8,9	4I
I.050.I-2.I 00.I.00.0	Каркас пространственный КПI-КПI0	42
00.I.00.0 СБ	Каркас пространственный КПI-КПI0. Сборочный чертеж.	44
00.2.00.0	Каркас пространственный КПII-КПI8	45
00.2.00.0 СБ	Каркас пространственный КПII-КПI8. Сборочный чертеж.	47
00.3.00.0	Каркас пространственный КПI9-КП23	48
00.3.00.0 СБ	Каркас пространственный КПI9-КП23. Сборочный чертеж.	48

Обозначение	Наименование	Стр.
I.050.I-2.I 00.0.0I.0	Каркас плоский КРI-КРI0	49
00.0.0I.0 СБ	Каркас плоский КРI-КРI0.Сборочный чертеж.	50
00.0.02.0	Каркас плоский КРII-КРI5	5I
00.0.02.0 СБ	Каркас плоский КРII-КРI5.Сборочный чертеж.	53
00.0.03.0	Каркас плоский КРI6-КР25	52
00.0.03.0 СБ	Каркас плоский КРI6-КР25.Сборочный чертеж.	53
00.0.04.0	Каркас плоский КР26-КР32	54
00.0.04.0 СБ	Каркас плоский КР26-КР32.Сборочный чертеж	55
00.0.05.0	Каркас плоский КР33,КР34	55
00.0.05.0 СБ	Каркас плоский КР33, КР34. Сборочный чертеж.	56
00.0.06.0	Сетка арматурная СI-С9	56
00.0.06.0 СБ	Сетка арматурная СI-С9. Сборочный чертеж.	57
00.0.07.0	Сетка арматурная СI0-СI5.	58
00.0.07.0 СБ	Сетка арматурная СI0-СI5.Сборочный чертеж.	60
00.0.08.0	Сетка арматурная СI6-С24	59
00.0.08.0 СБ	Сетка арматурная СI6-С24.Сборочный чертеж.	60
00.0.09.0	Изделие закладное МНI,МН3	6I
00.0.I0.0	Изделие закладное МН2	6I
00.0.II.0	Изделие закладное МН4	62
00.0.I2.0	Изделие закладное МН5	62
00.0.I3.0	Изделие закладное МН6	63
I.050.I-2.I 00.0.00.I	Петля ПI-П3	63
I.050.I-2.I 00.0.00.0 ВС	Ведомость расхода стали на изделие.	64

ФОРМАТ А3

I. ОБЩАЯ ЧАСТЬ

I.I. Серия I.050.I-2, выпуск I содержит рабочие чертежи сборных железобетонных элементов лестниц - маршей, площадок, накладных проступей опорных рам. Элементы лестниц являются межвидовыми и предназначены для применения в крупнопанельных общественных зданиях и вспомогательных зданиях промышленных предприятий; каркасно-панельных общественных зданиях, производственных и вспомогательных зданиях промышленных предприятий, строящихся в обычных районах и в районах сейсмичностью 7,8 и 9баллов в условиях неагрессивных, слабо и среднеагрессивных газовых сред.

I.2. При применении элементов лестниц в условиях воздействия агрессивной среды должны соблюдаться требования ГОСТ 98I8.0-8I и СНиП П-28-73*

I.3. Лестничные марши разработаны для зданий с высотами этажей 2,8; 3,0; 3,3; 3,6; 4,2; 4,8; 6,0 и 7,2 м. Расчетную ширину маршей определяют укладываемые на марши накладные проступи, длиной I2I0 и I350 мм.

I.4. Номенклатуру изделий см. табл. 3.

2. ТЕХНИЧЕСКАЯ ХАРАКТЕРИСТИКА ИЗДЕЛИЙ

2.I. По конструктивному решению приняты лестничные марши ребристые с полуплощадками, со ступенями под накладные проступи, лестничные ребристые площадки и накладные проступи.

2.2. Расчет и конструирование изделий лестниц выполнены в соответствии со СНиП П-2I-75 "Бетонные и железобетонные конструкции. Нормы проектирования" с изменениями и дополнениями в соответствии с постановлением Госстроя СССР от II мая I98Iг.№67; СНиП П-6-74 "Нагрузки и воздействия. Нормы проектирования", с изменениями и дополнениями в соответствии с постановлением Госстроя СССР от 3I декабря I982г.№343; СНиП П-7-8I "Строительство в сейсмических районах. Нормы проектирования".

2.3. Расчетная временная нагрузка на лестницы, согласно СНиП П-6-74, принята 480 кгс/м^2 (без учета собственного веса конструкции, с коэффициентом перегрузки I,2). Расчётные схемы и величины нагрузок лестничных площадок и маршей приведены на листах 3 и 4 соответственно.

2.4. Марка тяжелого бетона для всех элементов принята М300.

2.5. Предел огнестойкости конструкций - I час, в соответствии с "Руководством по определению пределов огнестойкости конструкций, пределов распространения огня по конструкциям и групп возгораемости материалов", разработанным ЦНИИСК им.Кучеренко и НИИЖБ Госстроя СССР

2.6. Марши и площадки с индексом "С" применяются для зданий, возводимых в сейсмических районах и имеют дополнительные закладные изделия МН4. Опорные рамы применяются только в сейсмических районах.

3. АРМИРОВАНИЕ И АРМАТУРНЫЕ ИЗДЕЛИЯ

3.I. Армирование изделий предусмотрено сварными пространственными каркасами и сетками из арматурной стали класса А-I и А-Ш, ГОСТ 578I-82 и арматурной проволоки класса Вр-I, ГОСТ 6727-80.

3.2. Арматурные сетки и каркасы изготовляются при помощи контактной точечной сварки в соответствии с ГОСТ I0922-75 и СН 393-78.

3.3. Закладные изделия предусмотрены из стали марки ВСт3кп2-I по ТУ I4-I-3023-80. Монтажные петли — из арматуры класса А-I марки ВСт3пс2. Изготовление и установка закладных изделий выполняется в соответствии с СН 3I3-65*, СН 393-78, а также с требованиями ГОСТ I0922-75. Проектное положение закладных изделий обеспечивается закреплением их на форме.

3.4. Антикоррозионная защита закладных изделий и сварных соединений выполняется в соответствии со СНиП П-28-73* "Защита строительных конструкций от коррозии".

3.5. Все пересечения арматурных каркасов, сеток и дополнительных стержней должны быть соединены при помощи контактной точечной сварки.

Нач. отд.	Турманидзе		I.050.I-2.I 00.0.00.0 ТО	
Н. контр.	Мосесова			
Гл.инж.	Капанадзе			
ГИП	Осипов		ТЕХНИЧЕСКОЕ ОПИСАНИЕ	Стадия Р / Лист 1 / Листов 9
ГИП	Капанадзе			
Рук.гр.	Чкванава			ТбилЗНИИЭП
Проверил	Капанадзе			
Разраб.	Осипов			

4. ИЗГОТОВЛЕНИЕ И МОНТАЖ ИЗДЕЛИЙ

4.I. Изготовление лестничных маршей предусмотрено кассетным способом. Подъем лестничных маршей из формы производится за 4 петли при помощи самобалансирующейся траверсы. Подъем лестничных маршей при установке в рабочее положение осуществляется при помощи 4 инвентарных петель,продеваемых через специальные отверстия и охватывающих несущие ребра. Транспортировка и складирование лестничных маршей осуществляется в положении на "боку".

4.2. Лестничные площадки изготовляются в горизонтальных формах. Подъем лестничной площадки из формы и при монтаже осуществляется за 4 петли. Транспортировка лестничных площадок осуществляется в рабочем положении.

4.3. Опорные рамы изготовляются в горизонтальных формах, а накладные проступи - в кассетах.

4.4. Вид отделки наружных поверхностей изделия устанавливается в проекте здания в соответствии с требованиями ГОСТ 9818.0-81.

4.5. Элементы лестниц из тяжелого бетона в части технических требований,точности изготовления, правил приемки и испытаний должны удовлетворять требованиям ГОСТ 9818.0-81. Перекос ступеней в плане не должен превышать 2 мм. Искривление лицевой поверхности накладных проступей-не более 2 мм на всю длину.

4.6. Величина нормируемой отпускной прочности,принимаемая в соответствии с ГОСТ 9818.0-81, должна быть не менее 70% проектной марки. Изготовитель должен гарантировать достижение I00% прочности бетона в возрасте 28 суток.

5. ИСПЫТАНИЕ ИЗДЕЛИЙ

5.I. К серийному изготовлению изделий разрешается приступить после проведения контрольных испытаний в соответствии с ГОСТ 8829-77.

5.2. Данные для испытания лестничных маршей по прочности см. табл. 2, по жесткости и трещиностойкости см. табл. 3.

6. МАРКИРОВКА ИЗДЕЛИЙ

6.I. Маркировка лестничных маршей, площадки и проступей вы в соответствии с ГОСТ 23009-78 и ГОСТ 9818.0-81.

6.2. В маркировке изделий приняты буквенно-цифровые группы обозначений:

Первая группа - тип элемента конструкции и его номинальные размеры: длина и ширина в дециметрах округленно, а для маршей и высота вертикальной проекции марша в эксплуатационном положении.

ЛМП - лестничный марш,ребристый с полуплощадками;

ЛПП - лестничная площадка ребристая;

ЛР - лестничная опорная рама.

I.ЛН - накладные проступи для укладки на нижние и рядовые ступени маршей;

2ЛН - накладные проступи для укладки на площадки и верхние ступени маршей;

Для конечных площадок и накладных проступей, укладываемых на верхние конечные ступени маршей первая группа дополняется строчной буквой "в".

Вторая группа - расчетная временная нагрузка 480 кг/м^2 обозначаемая числом 5.

Третья группа - цифровые обозначения

I - лестничный марш с верхней удлиненной полуплощадкой.

2 - лестничный марш с нижней удлиненной полуплощадкой;

3 - лестничный марш без нижней полуплощадки.

I3 - лестничный марш с верхней удлиненной полуплощадкой и без нижней полуплощадки.

индекс "С" - марши и площадки,применяемые в сейсмических районах.

Примеры маркировки:

ЛМП 57.II.I7-5-IC

- Лестничный марш ребристый
- Длина, ширина и высота лестничного марша в дециметрах, округленно
- Расчетная временная нагрузка – 480 кгс/м²
- Лестничный марш с верхней удлиненной полуплощадкой
- Применяемая в сейсмических районах

ЛПП I4.I2в-С

- Лестничная площадка ребристая
- Длина и ширина площадки в дециметрах, округленно
- Верхняя конечная площадка
- Применяемая в сейсмических районах

2ЛН I4.3

- Накладные проступи для укладки на площадки и верхние ступени маршей
- Длина и ширина накладной проступи в дециметрах, округленно

Расчетная схема лестничной площадки и схема испытания

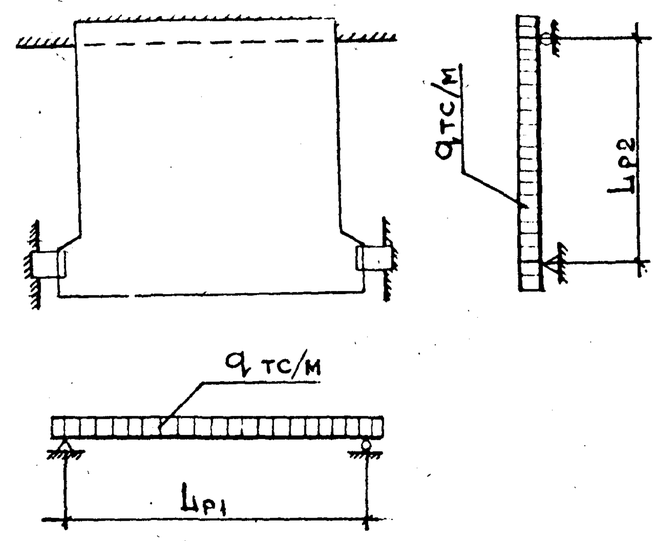

Таблица I

Таблица нагрузок

Марка изделия	L_{pI} мм	L_{p2} мм	Расчетная нагрузка q, кгс/м²	Нормативная нагрузка $q^н$, кгс/м²
ЛПП I4.I2в		900	950	830
ЛПП I4.I3в	I550	I025	990	860
ЛПП I4.I5в		II25	950	830
ЛПП I5.I5в	I650	II90	I020	900
ЛПП I6.I5в	I720	II90		
ЛПП I6.I6в		I340	950	830

Таблица 2

Данные для расчета и испытания лестничных маршей по прочности

Марка изделия	L_p, мм	Расчетная нагрузка q кгс/м	Нормативная нагрузка $q^н$ кгс/м	Величина коэффициента "С"					
				С=I,4 (п.2.4.2 ГОСТ 8829-77)			С=I,6 (п.2.4.2 ГОСТ 8829-77)		
				Величина контрольной нагрузки кгс/м					
				при которой изделия признаются годными (п.2.4.2 ГОСТ 8829-77)		при которой требуются повторные испытания (п.3.2.2 ГОСТ 8829-77)	при которой изделия признаются годными (п.2.4.2 ГОСТ 8829-77)		при которой требуются повторные испытания (п.3.2.2 ГОСТ 8829-77)
				с учетом собственного веса изделия	за вычетом собственного веса изделия	за вычетом собственного веса изделия	с учетом собственного веса изделия	за вычетом собственного веса изделия	за вычетом собственного веса изделия
ЛМП 57.II.I4 ЛМП 57.II.I5	5550	I320	II40	I850	I400	< I400 ≥ II90	2I00	I650	< I650 ≥ I400
ЛМП 57.II.I7 ЛМП 57.II.I8	5550	I350	II70	I890	I4I0	< I4I0 ≥ I200	2I60	I680	< I680 ≥ I430
ЛМП 60.II.I5 ЛМП 60.II.I7	5880								
ЛМП 57.II.I4-5-3 ЛМП 57.II.I5-5-3	4370	I350	II70	I890	I4I0	< I4I0 ≥ I200	2I60	I680	< I680 ≥ I430
ЛМП 57.II.I7-5-3 ЛМП 57.II.I7-5-I3 ЛМП 57.II.I8-5-3	4520 4650 4670								
ЛМП 57.II.I8-5-I3	4950	I390	II50	I860	I400	< I400 ≥ II90	2I30	I670	< I670 ≥ I420
ЛМП 60.II.I5-5-3 ЛМП 60.II.I7-5-3	4540 4690	I350	II70	I890	I4I0	< I4I0 ≥ I200	2I60	I680	< I680 ≥ I430

Расчетная схема лестничного марша и схема испытания

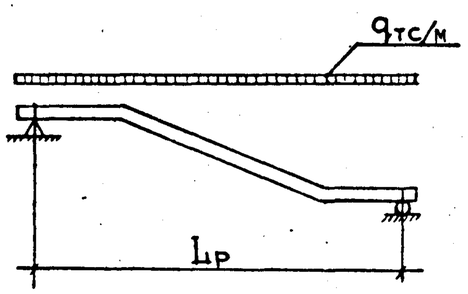

Таблица 3

Данные для испытания лестничных маршей по жесткости и трещиностойкости

Марка изделия	Полная контрольная нагрузка по проверке жесткости (п.2.4.3 ГОСТ 8829-77) кго/м	Расчетный прогиб от полной контрольной нагрузки f, см	Контрольная нагрузка за вычетом собственного веса изделия кго/м (п.2.4.3 ГОСТ 8829-77)	Контрольный прогиб от контрольной нагрузки f изм., см	Величина измеренного прогиба, см (п.п.3.3.2 и 3.3.3 ГОСТ 8829-77), при котором изделие признается годным	при котором требуются повторные испытания	Контрольная ширина раскрытия трещин, мм (п.2.4.7 ГОСТ 8829-77)
ЛМП 57.II.I4 ЛМП 57.II.I5	790	2.44	380	I.2I	I.33	≤I.39 > I.33	0.25
ЛМП 57.II.I7 ЛМП 57.II.I8	820	2.44		I.2I	I.33	≤I.39 > I.33	
ЛМП 60.II.I5 ЛМП 60.II.I7		2.35		I.I	I.2I	≤I.27 > I.2I	
ЛМП 57.II.I4-5-3 ЛМП 57.II.I5-5-3	8I0	I.35		0.65	0.78	≤0.85 > 0.78	
ЛМП 57.II.I7-5-3	820	I.44		0.69	0.83	≤0.90 > 0.83	
ЛМП 57.II.I7-5-I3 ЛМП 57.II.I8-5-3		I.49		0.73	0.88	≤0.95 > 0.88	
ЛМП 57.II.I8-5-I3	800	I.36		0.68	0.82	≤0.88 > 0.82	
ЛМП 60.II.I5-5-3	820	I.44		0.69	0.83	≤0.90 > 0.83	
ЛМП 60.II.I7-5-3		I.49		0.73	0.88	≤0.95 > 0.88	

Взам. инв. №

Подпись и дата

Инв. № подл.

Таблица 4

Номенклатура изделий

Марка изделия	Эскиз	Размеры, мм L	Размеры, мм H	Размеры, мм A	Размеры, мм B	Расход: Бетон, марка бетона	Расход: Бетон, объем, м³	Расход: Сталь, кг натуральн.	Расход: Сталь, кг привед. к кл. А-I	Масса изделия, т
ЛМП 57.II.I4-5		5650	I400	I475	I475	300	0.90	78.0	99.2	2.20
ЛМП 57.II.I4-5-С								85.7	I08.0	
ЛМП 57.II.I5-5			I500				0.92	78.2	99.5	2.30
ЛМП 57.II.I5-5-С								85.9	I08.4	
ЛМП 60.II.I5-5		5980		I640	I640		I.00	I0I.9	I35.I	2,50
ЛМП 60.II.I5-5-С								I09.6	I4I.I	
ЛМП 60.II.I7-5			I650	I490	I490		I.00	I04.I	I38.0	2,60
ЛМП 60.II.I7-5-С								III.8	I46.9	
ЛМП 57.II.I7-5		5650	I650	I325	I325		0.95	79.0	I0I.I	2.40
ЛМП 57.II.I7-5-С								86.7	II0.I	
ЛМП 57.II.I7-5-I				I450	I200			80.0	I0I.8	
ЛМП 57.II.I7-5-IС								87.7	II0.8	
ЛМП 57.II.I7-5-2				I200	I450			78.7	I00.3	
ЛМП 57.II.I7-5-2С								86.4	I09.2	
ЛМП 57.II.I8-5			I800	II75	II75		0.95	79.5	99.9	2.40
ЛМП 57.II.I8-5-С								87.2	I06.7	
ЛМП 57.II.I8-5-I				I450	900			80.4	I02.2	
ЛМП 57.II.I8-5-IС								88.I	III.I	
ЛМП 57.II.I8-5-2				900	I450			79.6	I0I.4	
ЛМП 57.II.I8-5-2С								87.3	II0.3	

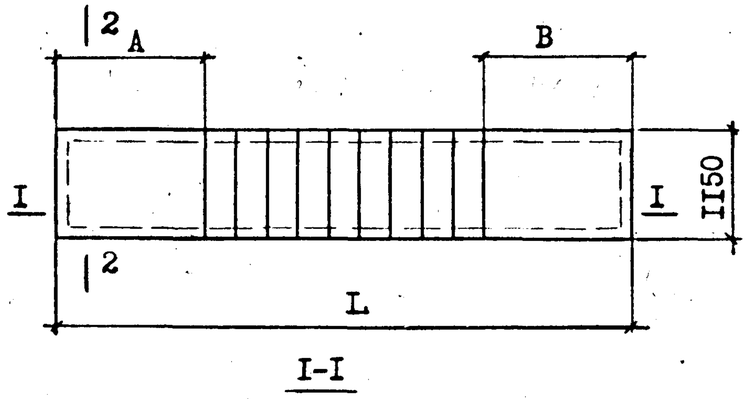

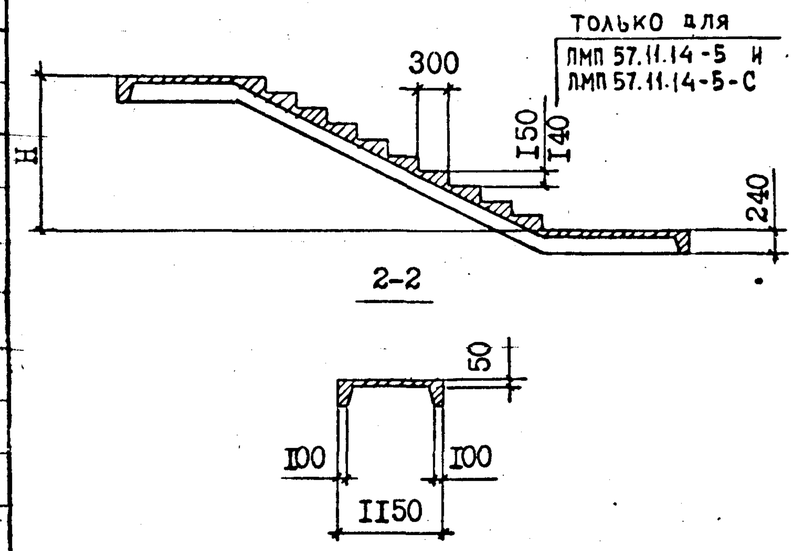

Продолжение табл.4

Марка изделия	Эскиз	Размеры, мм L	H	A	Расход: Бетон: Марка бетона	Объем, м³	Сталь, кг: натуральн.	привед. к кл.А-I	Масса изделия, т
ЛМП 57.II.I4-5-3			I400			0.73	54.3	67.7	I.90
ЛМП 57.II.I4-5-3С							62.0	76.6	
ЛМП 57.II.I5-5-3		4475	I500	I475		0.77	54.5	67.9	I.90
ЛМП 57.II.I5-5-3С							62.2	76.9	
ЛМП 60.II.I5-5-3		4640	I500	I640		0.8I	55.0	68.5	2.00
ЛМП 60.II.I5-5-3С							62.7	77.7	
ЛМП 60.II.I7-5-3		4790		I490		0.83	56.2	70.3	2.I0
ЛМП 60.II.I7-5-3С							63.9	79.3	
ЛМП 57.II.I7-5-3		4625	I650	I325		0.85	55.8	69.7	2.I0
ЛМП 57.II.I7-5-3С							63.5	78.6	
ЛМП 57.II.I7-5-I3		4750		I450		0.86	56.6	70.9	2.I0
ЛМП 57.II.I7-5-I3С							64.5	79.8	
ЛМП 57.II.I8-5-3		4775	I800	II75	300	0.83	57.I	7I.5	
ЛМП 57.II.I8-5-3С							64.7	80.4	
ЛМП 57.II.I8-5-I3		5050		I450		0.84	70.5	90.I	
ЛМП 57.II.I8-5-I3С							78.2	99.0	
ЛШП I4.I2в			240	I200		0.20	I2.3	I5.9	0.50
ЛШП I4.I2в-С							I6.I	20.7	
ЛШП I4.I3в		I440		I325		0.24	I4.4	I8.9	0.60
ЛШП I4.I3в-С							I8.2	23.3	
ЛШП I4.I5в				I475		0.24	I3.6	I7.8	0.59
ЛШП I4.I5в-С							I7.4	22.2	
ЛШП I5.I5в		I540		I490		0.30	I4.8	I9.5	0.76
ЛШП I5.I5в-С							I8.6	23.9	
ЛШП I6.I5в		I6I0				0.3I	I6.4	2I.3	0.77
ЛШП I6.I5в-С							20.2	25.7	
ЛШП I6.I6в				I640		0.26	I6.9	22.0	0.65
ЛШП I6.I6в-С							20.7	26.4	

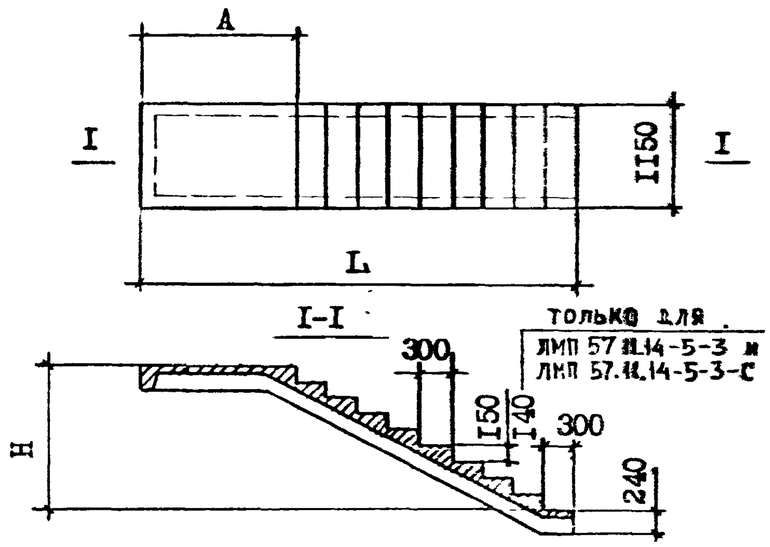

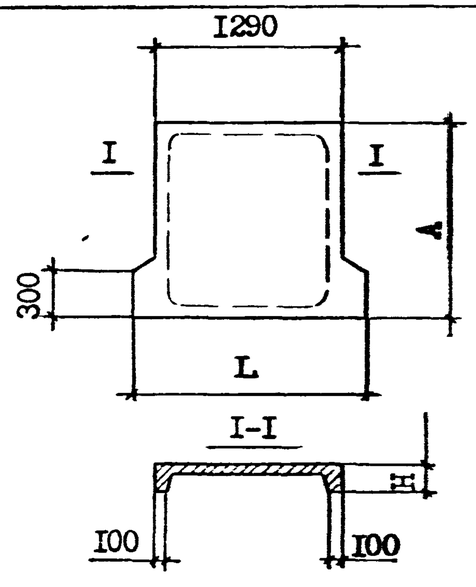

Взам. инв. №

Подпись и дата

Продолжение табл.4

Марка изделия	Эскиз	Размеры, мм L	Размеры, мм B	Расход: Бетон: Марка бетона	Расход: Бетон: Объем, м³	Расход: Сталь, кг: натуральн.	Расход: Сталь, кг: привед. к кл.А-I	Масса изделия, т
1ЛН 13.3	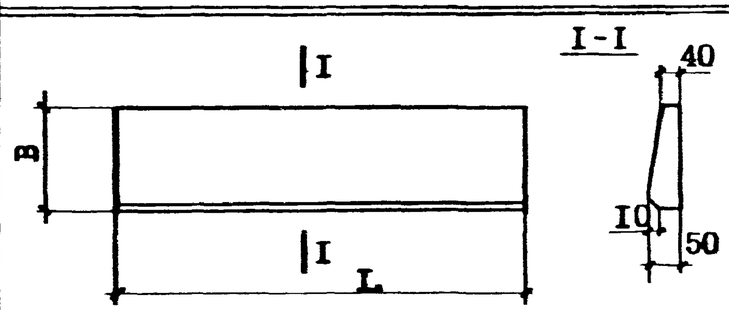	1350	320		0.02	0.3	0.4	0.05
1ЛН 12.3		1210						0.04
2ЛН 14.3	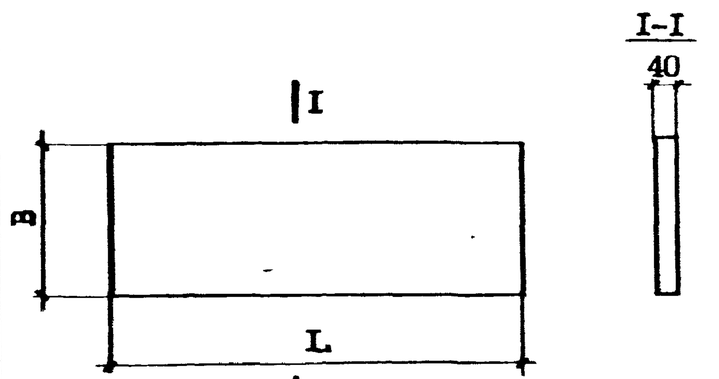	1385	330		0.02	0.4	0.5	0.05
2ЛН 14.5			470		0.03			0.07
2ЛН 13.3		1335	330		0.02			0.05
2ЛН 13.5			470	300	0.03			0.06
2ЛН 12.3		1285	330		0.02	0.3	0.4	0.04
2ЛН 12.5			470			0.4	0.5	0.06
2ЛН 9.5		930	460			0.3	0.4	0.04
2ЛН 9.6			535			0.4	0.5	0.05
2ЛН 14.3в	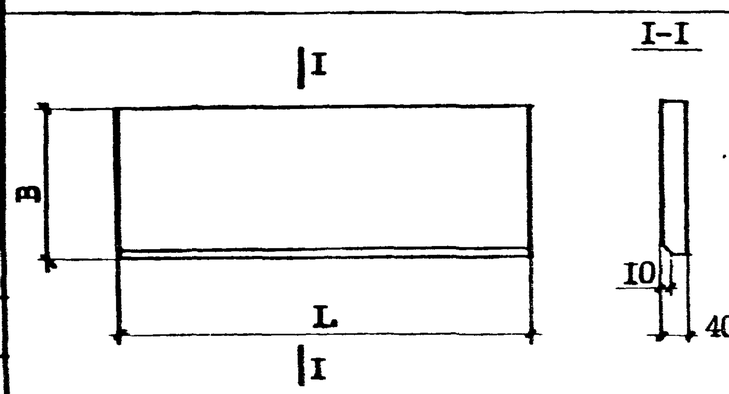	1385	330					
2ЛН 14.5в			470		0.03	0.4	0.5	0.07
2ЛН 13.3в		1335	330		0.02			0.04
2ЛН 13.5в			470		0.03			0.06
2ЛН 12.3в		1285	330		0.02	0.3	0.4	0.04
2ЛН 12.5в			470			0.4	0.5	0.06
2ЛН 9.5в		930	460			0.3	0.4	0.04

Продолжение табл. 4

Марка изделия	Эскиз	Высота изделия мм	Расход				Масса изделия, т
			Бетон		Сталь, кг		
			Марка бетона	Объем, $м^3$	натуральн.	привед. к кл. А-I	
ЛР I2	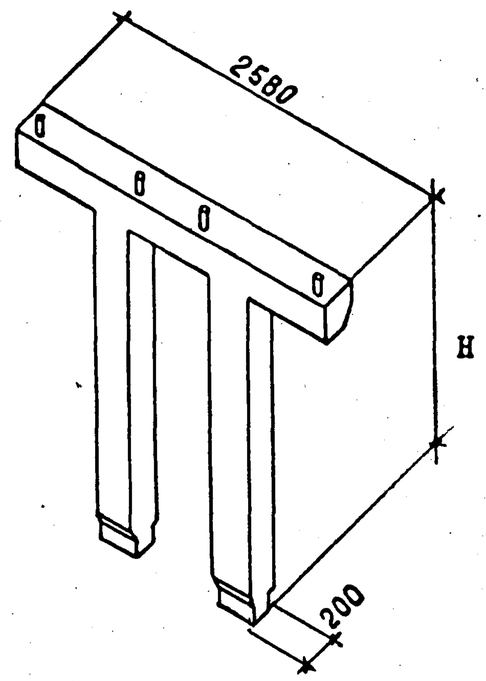	II60	300	0.34	34.3	4I.I	0.85
ЛР I3		I260		0.35	34.8	42.0	0.88
ЛР I4		I4I0		0.37	36.0	43.5	0.93
ЛР I6		I560		0.39	37.I	45.0	0.98

Взам. инв. №

Подпись и дата

Инв. № подл.

Формат	Зона	Поз.	Обозначение	Наименование	Кол	Примечание
				Документация		
А3			I.050.I-2.I 0I.0.00.0 СБ	Сборочный чертеж		
А3			20.0.00.0	Узлы I,2		
А3			00.0.00.0 ТО	Техническое описание		
А3			00.0.00.0 ВС	Ведомость расхода стали		
				Сборочные единицы		
А4		I	I.050.I-2.I 00.0.07.0-04	Сетка арматурная СI4	9	
				Изделия закладные		
А4		2	I.050.I-2.I 00.0.09.0	МНI	I2	
А4		3	00.0.I0.0	МН2	8	
				Детали		
А4		4	00.0.00.I-0I	Петля П2	4	
			Переменные данные для исполнений:			
				I.050.I-2.I 0I.0.00.0		
				ЛМП 57.II.I4-5		
				Документация		
А3			I.050.I-2.I 2I.0.00.0	Узел 3		
				Сборочные единицы		
				Каркас пространственный		
А3		5	I.050.I-2.I 00.2.00.0	КПI	I	
				Материалы		
				Бетон марки 300		0,9м³
				I.050.I-2.I 0I.0.00.0-0I		
				ЛМП 57.II.I4-5-С		
				Документация		
А3			I.050.I-2.I 2I.0.00.0-0I	Узел 3с		
				Сборочные единицы		
				Каркас пространственный		
А3		5	I.050.I-2.I 00.I.00.0	КПI	I	
А4		6	00.0.II.0	Изделие закладное МН4	4	

Нач.отд.	Турманидзе		I.050.I-2.I 0I.0.00.0
Н.контр.	Моссова		
Гл.инж.	Капанадзе		
ГИП	Осипов		Марш лестничный АМП 57.II.I4-5; АМП 57.II.I4-5-С АМП 57.II.I5-5; АМП 57.II.I5-5-С
ГИП	Капанадзе		Стадия: Р; Лист: 1; Листов: 2
Рук.гр.	Чквавава		ТбилЗНИИЭП
Проверил	Капанадзе		
Разраб	Барбакадзе		

Взам.инв.№ | Подп. и дата | Инв.№подл.

ФОРМАТ А4

Формат	Зона	Поз.	Обозначение	Наименование	Кол	Примечание
				Материалы		
				Бетон марки 300		0,9м³
				I.050.I-2.I 0I.0.00.0-02		
				ЛМП 57.II.I5-5		
				Документация		
			I.050.I-2.I 2I.0.00.0	Узел 3		
				Сборочные единицы		
				Каркас пространственный		
А3		5	I.050.I-2.I 00.I.00.0-0I	КП2	I	
				Материалы		
				Бетон марки 300		0,92м³
				I.050.I-2.I 0I.0.00.0-03		
				ЛМП 57.II.I5-5-С		
				Документация		
			I.050.I-2.I 2I.0.00.0-0I	Узел 3с		
				Сборочные единицы		
				Каркас пространственный		
А3		5	I.050.I-2.I 00.I.00.0-0I	КП2	I	
А4		6	00.0.II.0	Изделие закладное МН4	4	
				Материалы		
				Бетон марки 300		0,92м³

Взам.инв.№ | Подп. и дата | Инв.№подл.

I.050.I-2.I 0I.0.00.0 | Лист 2

ФОРМАТ А4

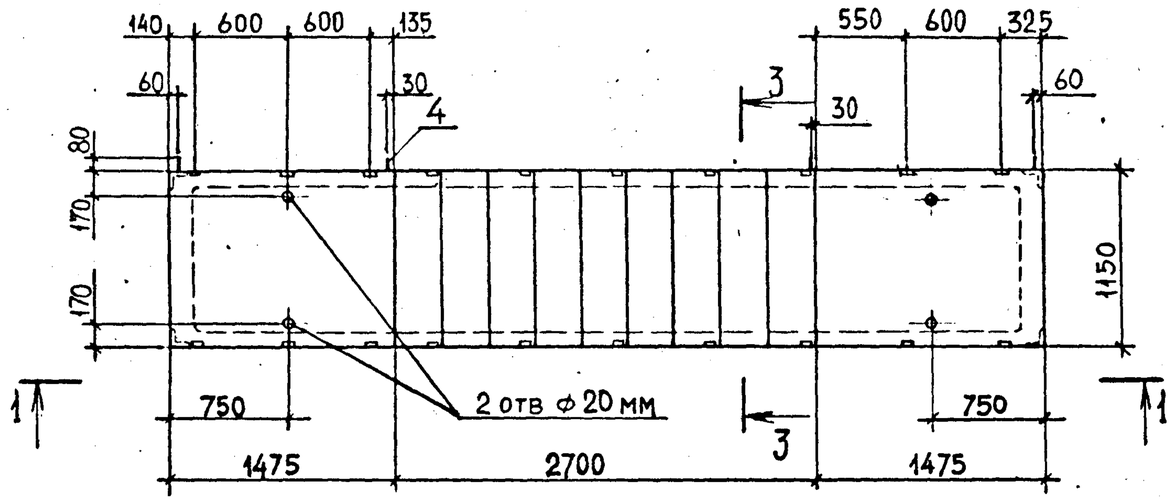

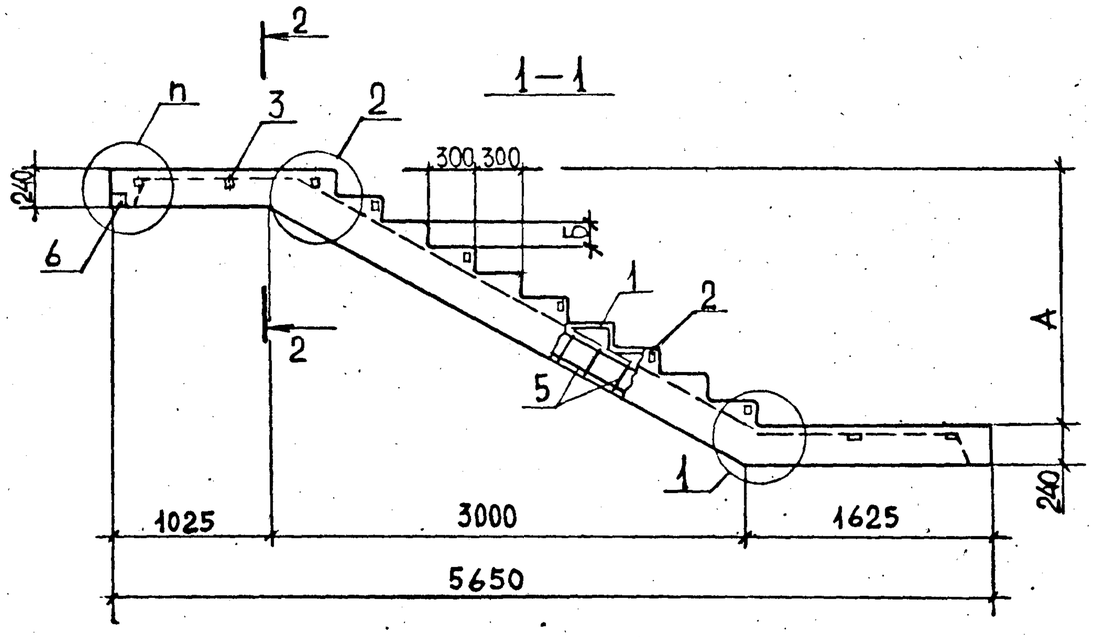

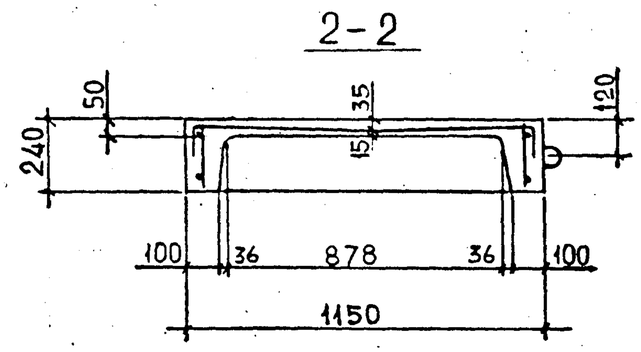

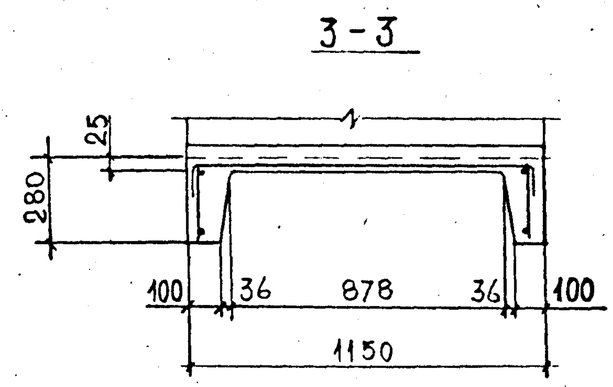

Размеры в мм

Обозначение	Марка	А	Б	n	Масса, т
1.050.1-2.1 01.0.00.0	АМП 57.11.14-5	1400	140	3	2.2
-01	АМП 57.11.14-5			3С	2.2
-02	АМП 57.11.15-5	1500	150	3	2.3
-03	АМП 57.11.15-5-С			3С	2.3

Нач.отд.	Турманидзе		
Н.контр.	Мосесова		
Гл. инж.	Капанадзе		
ГИП	Осипов		
ГИП	Капанадзе		
Рук.гр.	Чкванава		
Проверил	Осипов		
Разраб.	Барбакадзе		

I.050.I-2.I 0I.0.00.0 СБ

Марш лестничный
АМП 57.11.14-5; АМП 57.11.14-5-С
АМП 57.11.15-5; АМП 57.11.15-5-С
Сборочный чертеж

Стадия	Масса	Масштаб
Р	См. табл.	1:40
Лист	Листов 1	

ТбилЗНИИЭП

Инв. № подл. | Подп. и дата | Взам. инв. №

ФОРМАТ А3

Формат	Зона	Поз.	Обозначение	Наименование	Кол	Примечание
				Документация		
А4			I.050.I-2.I 02.0.00.0 СБ	Сборочный чертеж		
А3			20.0.00.0	Узлы I,2		
А3			00.0.00.0 ТО	Техническое описание		
А3			00.0.00.0 ВС	Ведомость расхода стали		
				Сборочные единицы		
				Каркас пространственный		
А3		I	I.050.I-2.I 00.I.00.0-02	КП3	I	
А4		2	00.0.07.0-04	Сетка арматурная СI4	9	
				Изделия закладные		
А4		3	00.0.09.0	МНI	I0	
		4	-0I	МН3	4	
				Детали		
А4		5	00.0.00.I-0I	Петля П2	4	
				Материалы		
				Бетон марки 300		1.0 м³
			Переменные данные	для исполнений:		
				I.050.I-2.I 02.0.00.0		
				ЛМП 60.II.I5-5		
				Документация		
А3			I.050.I-2.I 2I.0.00.0-06	Узел 6		
				I.050.I-2.I 02.0.00.0-0I		
				ЛМП 60.II.I5-5-С		
				Документация		
А3			I.050.I-2.I 2I.0.00.0-07	Узел 6с		
				Сборочные единицы		
А4		6	I.050.I-2.I 00.0.II.0	Изделие закладное МН4	4	

Нач.отд.	Турманидзе		I.050.I-2.I 02.0.00.0
Н.контр.	Мосесова		
Гл.инж.	Капанадзе		
ГИП	Осипов		Марш лестничный ЛМП 60.II.I5-5 ЛМП 60.II.I5-5-С
ГИП	Капанадзе		Стадия: Р; Лист; Листов: 1
Рук.гр.	Чкванава		ТбилЗНИИЭП
Проверил	Капанадзе		
Разраб	Барбакадзе		

Инв.№ подл. | Подп. и дата | Взам.инв.№

ФОРМАТ А4

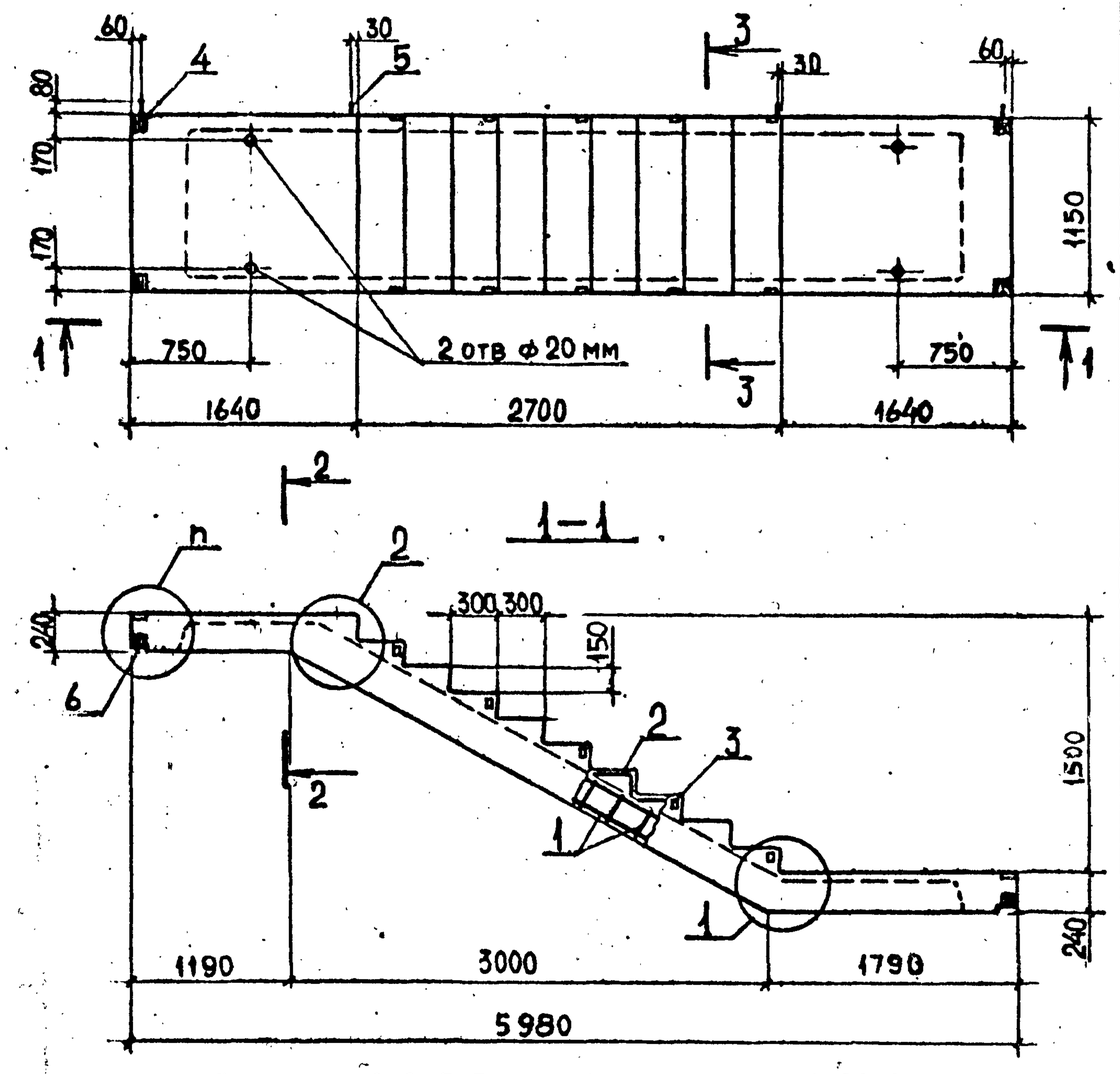

Сечения 2-2, 3-3 см. 1.050.1-2.1 01.0.00.0 СБ

Обозначение	Марка	п	Масса, т
1.050.1-2.1 02.0.00.0	ЛМП 60.11.15-5	6	2.5
-01	ЛМП 60.11.15-5-С	6С	2.5

Нач. отд	Турманидзе		I.050.I-2.I 02.0.00.0 СБ
Н.контр.	Мосесова		
Гл.инж.	Капанадзе		
ГИП	Осипов		Марш лестничный ЛМП 60.II.I5-5 ЛМП 60.II.I5-5-С Сборочный чертеж
ГИП	Капанадзе		Стадия: Р; Масса: См. табл.; Масштаб: 1:40
Рук.гр.	Чкванава		Лист; Листов 1
Проверил	Осипов		ТбилЗНИИЭП
Разраб.	Барбакадзе		

Инв.№ подл. | Подп. и дата | Взам.инв.№

ФОРМАТ А4

Формат	Зона	Поз.	Обозначение	Наименование	Кол	Примечание
				Документация		
A4			I.050.I-2.I 03.0.00.0 СБ	Сборочный чертеж		
A3			20.0.00.0	Узлы I,2		
A3			00.0.00.0 ТО	Техническое описание		
A3			00.0.00.0 ВС	Ведомость расхода стали		
				Сборочные единицы		
				Каркас пространственный		
A3		I	I.050.I-2.I 00.I.0.00-03	КП4	I	
A4		2	00.0.07.0-04	Сетка арматурная СI4	I0	
				Изделия закладные		
A4		3	00.0.09.0	МНI	I0	
		4	-0I	МН3	4	
				Детали		
A4		5	00.0.00.I-0I	Петля П2	4	
				Материалы		
				Бетон марки 300		1.0 м³
			Переменные данные для исполнений:			
				I.050.I-2.I 03.0.00.0		
				ЛМП 60.II.I7-5		
				Документация		
A3			I.050.I-2.I 2I.0.00.0-08	Узел 7		
				I.050.I-2.I 03.0.00.0-0I		
				ЛМП 60.II.I7-5-С		
				Документация		
A3			I.050.I-2.I 2I.0.00.0-09	Узел 7с		
				Сборочные единицы		
A4		6	I.050.I-2.I 00.0.II.0	Изделие закладное МН4	4	

Нач.отд.	Турманидзе		I.050.I-2.I 03.0.00.0
Н.контр.	Мосесова		
Гл.инж.	Капанадзе		
ГИП	Осипов		Марш лестничный ЛМП 60.II.I7-5 ЛМП 60.II.I7-5-С
ГИП	Капанадзе		Стадия: Р; Лист: ; Листов: 1
Рук.гр.	Чкванава		ТбилЗНИИЭП
Проверил	Капанадзе		
Разраб	Барбакадзе		

Взам.инв.№ | Подп. и дата | Инв.№подл.

ФОРМАТ А4

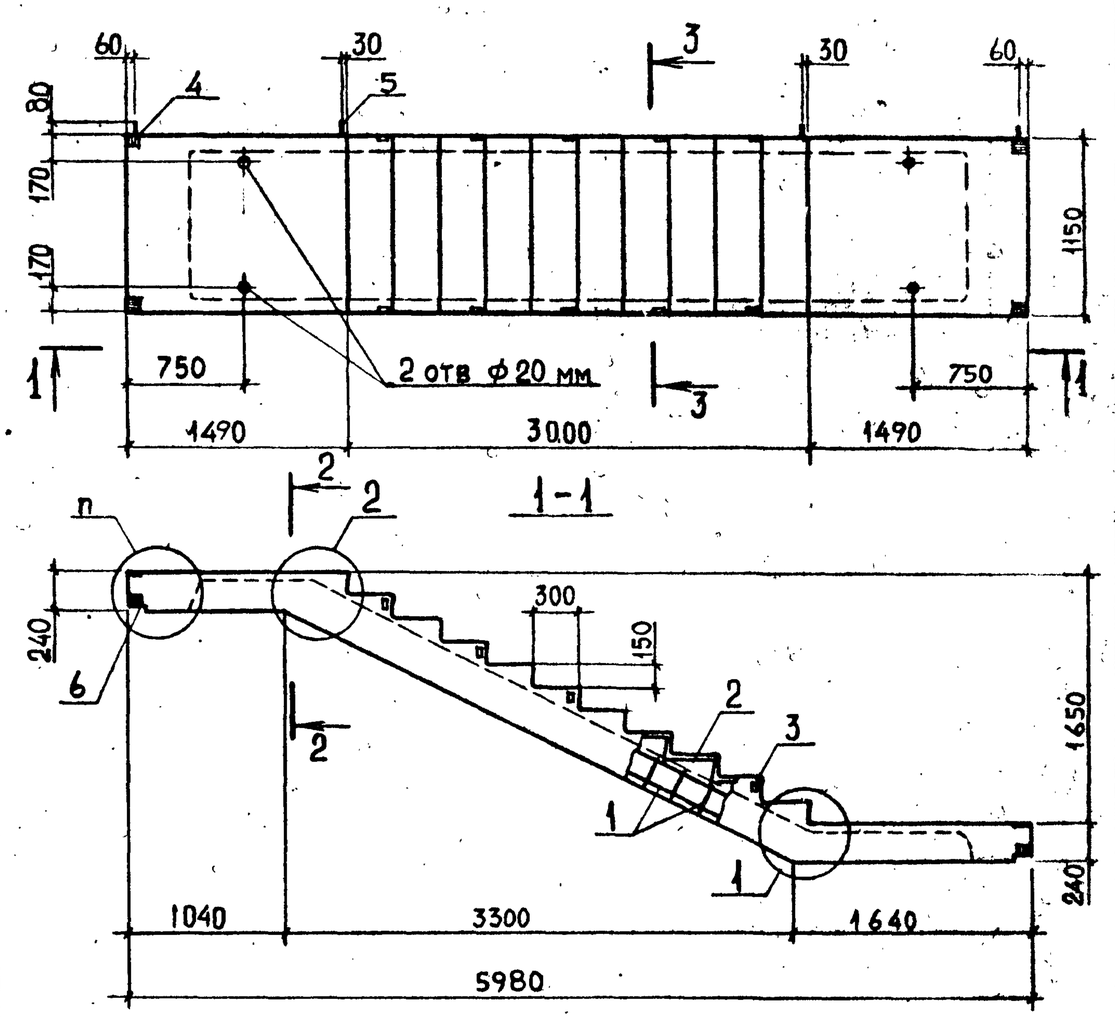

Сечения 2-2, 3-3 см. 1.050.1-2.1 01.0.00.0 СБ

Обозначение	Марка	П	Масса, т
1.050.1-2.1 03.0.00.0	ЛМП 60.11.17-5	7	2.6
-01	ЛМП 60.11.17-5-С	7с	2.6

Нач. отд	Турманидзе		I.050.I-2.I 03.0.00.0 СБ
Н.контр.	Мосесова		
Гл.инж.	Капанадзе		Марш лестничный ЛМП 60.II.I7-5 ЛМП 60.II.I7-5-С Сборочный чертеж
ГИП	Осипов		Стадия: Р; Масса: См. табл.; Масштаб: 1:40
ГИП	Капанадзе		Лист: ; Листов: 1
Рук.гр.	Чкванава		ТбилЗНИИЭП
Проверил	Осипов		
Разраб.	Барбакадзе		

Взам.инв.№ | Подп. и дата | Инв.№подл.

ФОРМАТ А4

Формат	Зона	Поз.	Обозначение	Наименование	Кол	Примечание
				Документация		
А3			I.050.I-2.I 04.0.00.0 СБ	Сборочный чертеж		
А3			20.0.00.0	Узлы I,2		
А3			00.0.00.0 ТО	Техническое описание		
А3			00.0.00.0 ВС	Ведомость расхода стали		
				Сборочные единицы		
				Каркас пространственный		
А3		I	I.050.I-2.I 00.I.00.0-04	КП5	I	
А4		2	00.0.07.0-04	Сетка арматурная СI4	I0	
				Изделия закладные		
А4		3	00.0.09.0	МНI	I0	
А4		4	00.0.I0.0	МН2	8	
				Детали		
А4		5	00.0.00.I-0I	Петля П2	4	
				Материалы		
				Бетон марки 300		0.95м³
			Переменные данные для исполнений:			
				I.050.I-2.I 04.0.00.0		
				ЛМП 57.II.I7-5		
				Документация		
А3			I.050.I-2.I 2I.0.00.0-02	Узел 4		
				I.050.I-2.I 04.0.00.0-0I		
				ЛМП 57.II.I7-5-С		
				Документация		
А3			I.050.I-2.I 2I.0.00.0-03	Узел 4с		
				Сборочные единицы		
А4		6	I.050.I-2.I 00.0.II.0	Изделие закладное МН4	4	

Нач.отд.	Гурмандзе	
Н.контр.	Мосесова	
Гл.инж.	Капанадзе	
ГИП	Осипов	
ГИП	Капанадзе	
Рук.гр.	Чкванава	
Проверил	Капанадзе	
Разраб.	Барбакадзе	

I.050.I-2.I 04.0.00.0

Марш лестничный
ЛМП 57.II.I7-5
ЛМП 57.II.I7-5-С

Стадия	Лист	Листов
Р		1

ТбилЗНИИЭП

ФОРМАТ А4

Взам.инв.№ | Подп. и дата | Инв.№подл.

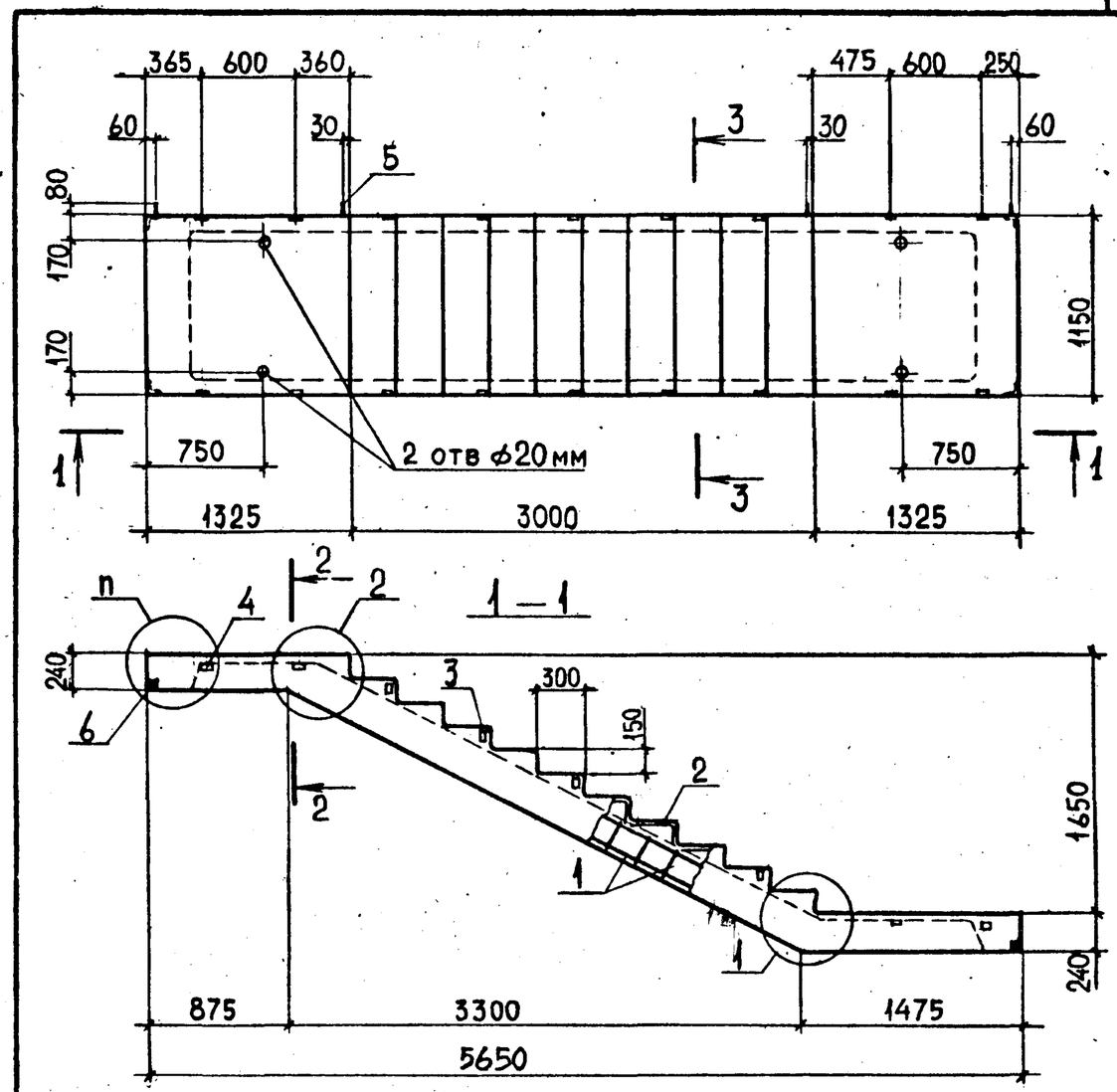

Сечения 2-2, 3-3 см. 1.050.1-2.1 01.0.00.0 СБ

Обозначение	Марка	П	Масса, т
1.050.1-2.1 04.0.00.0	ЛМП 57.11.17-5	4	2.4
-01	ЛМП 57.11.17-5-С	4С	2.4

Нач. отд	Гурмандзе	
Н.контр.	Мосесова	
Гл.инж.	Капанадзе	
ГИП	Осипов	
ГИП	Капанадзе	
Рук.гр.	Чкванава	
Проверил	Осипов	
Разраб.	Барбакадзе	

I.050.I-2.I 04.0.00.0 СБ

Марш лестничный
ЛМП 57.II.I7-5
ЛМП 57.II.I7-5-С
Сборочный чертеж

Стадия	Масса	Масштаб
Р	См. табл.	1:40
Лист	Листов 1	

ТбилЗНИИЭП

Взам.инв.№ | Подп. и дата | Инв.№подл.

ФОРМАТ А4

Формат	Зона	Поз.	Обозначение	Наименование	Кол	Примечание
				Документация		
А3			I.050.I-2.I 05.0.00.0 СБ	Сборочный чертеж		
А3			20.0.00.0	Узлы I,2		
А3			00.0.00.0 ТО	Техническое описание		
А3			00.0.00.0 ВС	Ведомость расхода стали		
				Сборочные единицы		
				Каркас пространственный		
А3		I	I.050.I-2.I 00.I.00.0-05	КП6	I	
А4		2	00.0.07.0-04	Сетка арматурная СI4	I0	
				Изделия закладные		
А4		3	00.0.09.0	МНI	I2	
А4		4	00.0.I0.0	МН2	8	
				Детали		
А4		5	00.0.00.I-0I	Петля П2	4	
				Материалы		
				Бетон марки 300		0.95м³
			Переменные данные для исполнений:			
				I.050.I-2.I 05.0.00.0		
				ЛМП 57.II.I7-5-I		
				Документация		
А3			I.050.I-2.I 2I.0.00.0-04	Узел 5		
				I.050.I-2.I 05.0.00.0-0I		
				ЛМП 57.II.I7-5-Iс		
				Документация		
А3			I.050.I-2.I 2I.0.00.0-05	Узел 5с		
				Сборочные единицы		
А4		6	I.050.I-2С 00.0.II.0	Изделие закладное МН4	4	

Нач.отд.	Турманидзе		I.050.I-2.I 05.0.00.0
Н.контр.	Мосесова		
Гл.инж.	Капанадзе		
ГИП	Осипов		Марш лестничный ЛМП 57.II.I7-5-I ЛМП 57.II.I7-5-IС
ГИП	Капанадзе		Стадия: Р; Лист: ; Листов: 1
Рук.гр.	Чкванава		ТбилЗНИИЭП
Проверил	Капанадзе		
Разраб	Барбакадзе		

Взам.инв.№ | Подп. и дата | Инв.№подл.

ФОРМАТ А4

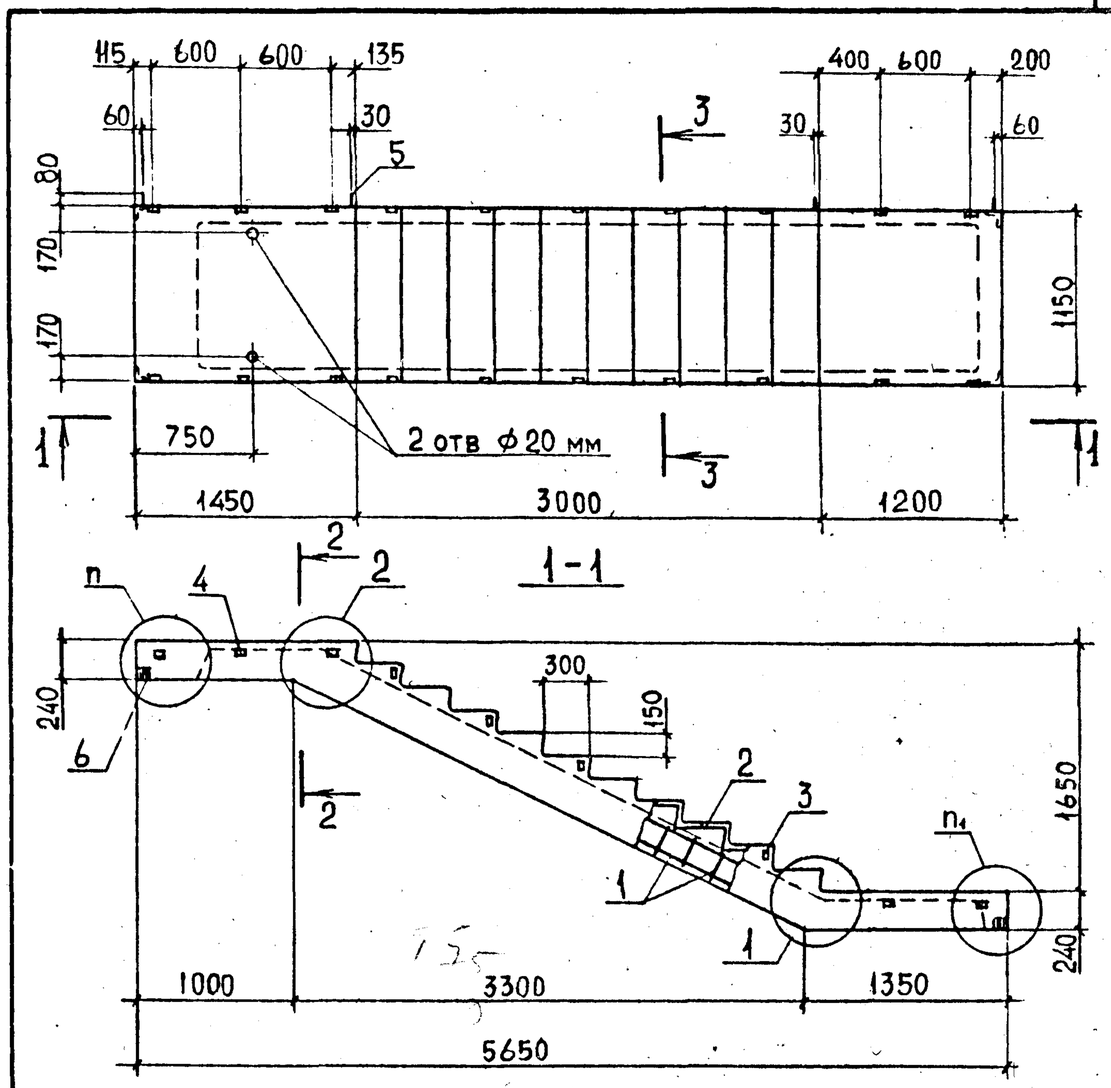

Сечения 2-2, 3-3 см. 1.050.1-2.1 01.0.00.0 СБ

Обозначение	Марка	n	n_1	Масса, т
1.050.1-2.1 05.0.00.0	ЛМП 57.11.17-5-1	5	3	2.4
-01	ЛМП 57.11.17-5-1С	5С	3С	2.4

Нач. отд	Турманидзе		I.050.I-2.I/05.0.00.0 СБ
Н.контр.	Мосесова		
Гл.инж.	Капанадзе		
ГИП	Осипов		Марш лестничный ЛМП 57.II.I7-5-I ЛМП 57.II.I7-5-IС Сборочный чертеж
ГИП	Капанадзе		Стадия: Р; Масса: См. табл.; Масштаб: 1:40
Рук.гр.	Чкванава		Лист: ; Листов: 1
Проверил	Осипов		ТбилЗНИИЭП
Разраб.	Барбакадзе		

Взам.инв.№ | Подп. и дата | Инв.№подл.

ФОРМАТ А4

Формат	Зона	Поз.	Обозначение	Наименование	Кол.	Примечание
				Документация		
А3			I.050.I-2.I 06.0.00.0 СБ	Сборочный чертеж		
А3			20.0.00.0	Узлы I,2		
А3			00.0.00.0 ТО	Техническое описание		
А3			00.0.00.0 ВС	Ведомость расхода стали		
				Сборочные единицы		
				Каркас пространственный		
А3		I	I.050.I-2.I 00.I.00.0-06	КП7	I	
А4		2	00.0.07.0-04	Сетка арматурная СI4	I0	
				Изделия закладные		
А4		3	00.0.09.0	МНI	I2	
А4		4	00.0.I0.0	МН2	6	
				Детали		
А4		5	00.0.00.I-0I	Петля П2	4	
				Материалы		
				Бетон марки 300		0.95м³
			Переменные данные	для исполнений:		
				I.050.I-2.I 06.0.00.0		
				ЛМП 57.II.I7-5-2		
				Документация		
А3			I.050.I-2.I 2I.0.00.0	Узел 3		
				I.050.I-2.I 06.0.00.0-0I		
				ЛМП 57.II.I7-5-2с		
				Документация		
А3			I.050.I-2.I 2I.0.00.0-0I	Узел 3с		
				Сборочные единицы		
А4		6	I.050.I-2.I 00.0.II.0	Изделие закладное МН4	4	

Нач.отд.	Турманидзе		I.050.I-2.I 06.0.00.0	
Н.контр.	Мосесова			
Гл.инж.	Капанадзе			
ГИП	Осипов			
ГИП	Капанадзе		Марш лестничный ЛМП 57.II.I7-5-2 ЛМП 57.II.I7-5-2с	Стадия: Р; Лист; Листов 1
Рук.гр.	Чкванава			ТбилЗНИИЭП
Проверил	Капанадзе			
Разраб.	Барбакадзе			

ФОРМАТ А4

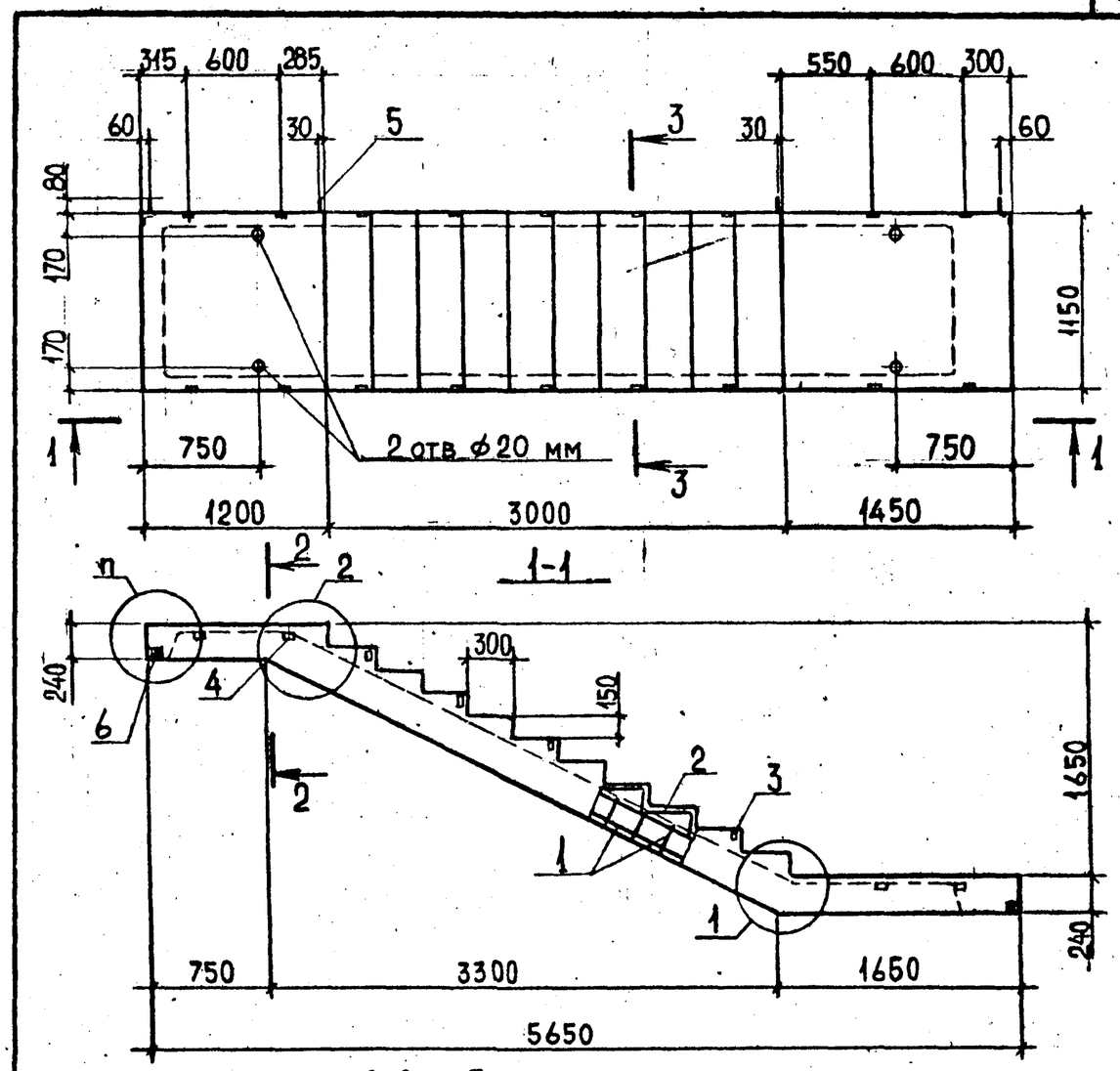

Сечения 2-2,3-3 см. I.050.1-2.1 01.0.00.0 СБ

Обозначение	Марка	n	Масса т
1.050.1-2.1 06.0.00.0	ЛМП 57.11.17-5-2	3	2.4
-01	ЛМП 57.11.17-5-2С	3С	2.4

Нач. отд	Турманидзе		I.050.I-2.I 06.0.00.0 СБ	
Н.контр.	Мосесова			
Гл.инж.	Капанадзе			
ГИП	Осипов		Марш лестничный ЛМП 57.II.I7-5-2 ЛМП 57.II.I7-5-2С Сборочный чертеж	Стадия: Р; Масса: См. табл.; Масштаб: 1:40
ГИП	Капанадзе			Лист; Листов 1
Рук.гр.	Чкванава			ТбилЗНИИЭП
Проверил	Осипов			
Разраб.	Барбакадзе			

Инв.№подл. | Подп. и дата | Взам.инв.№

ФОРМАТ А4

Формат	Зона	Поз.	Обозначение	Наименование	Кол.	Примечание
				Документация		
А3			I.050.I-2.I 07.0.00.0 СБ	Сборочный чертеж		
А3			20.0.00.0	Узлы I,2		
А3			00.0.00.0 ТО	Техническое описание		
А3			00.0.00.0 ВС	Ведомость расхода стали		
				Сборочные единицы		
				Каркас пространственный		
А3		I	I.050.I-2.I 00.I.00.0-07	КП8	I	
А4		2	00.0.07.0-04	Сетка арматурная СI4	II	
				Изделия закладные		
А4		3	00.0.09.0	МНI	I2	
А4		4	00.0.I0.0	МН2	8	
				Детали		
А4		5	00.0.00.I-0I	Петля П2	4	
				Материалы		
				Бетон марки 300		0.95 м³
				Переменные данные для исполнений:		
				I.050.I-2.I 07.0.00.0		
				ЛМП 57.II.I8-5		
				Документация		
А3			I.050.I-2.I 2I.0.00.0	Узел 3		
				I.050.I-2.I 07.0.00.0-0I		
				ЛМП 57.II.I8-5-С		
				Документация		
А3			I.050.I-2.I 2I.0.00.0-0I	Узел 3с		
				Сборочные единицы		
А4		6	I.050.I-2.I 00.0.II.0	Изделие закладное МН4		

Нач.отд.	Турманидзе		I.050.I-2.I 07.0.00.0
Н.контр.	Мосесова		
Гл.инж.	Капанадзе		
ГИП	Осипов		Марш лестничный ЛМП 57.II.I8-5 ЛМП 57.II.I8-5-С
ГИП	Капанадзе		Стадия: Р; Лист; Листов: 1
Рук.гр.	Чкванава		ТбилЗНИИЭП
Проверил	Капанадзе		
Разраб	Барбакадзе		

Взам.инв.№ | Подп. и дата | Инв.№ подл.

ФОРМАТ А4

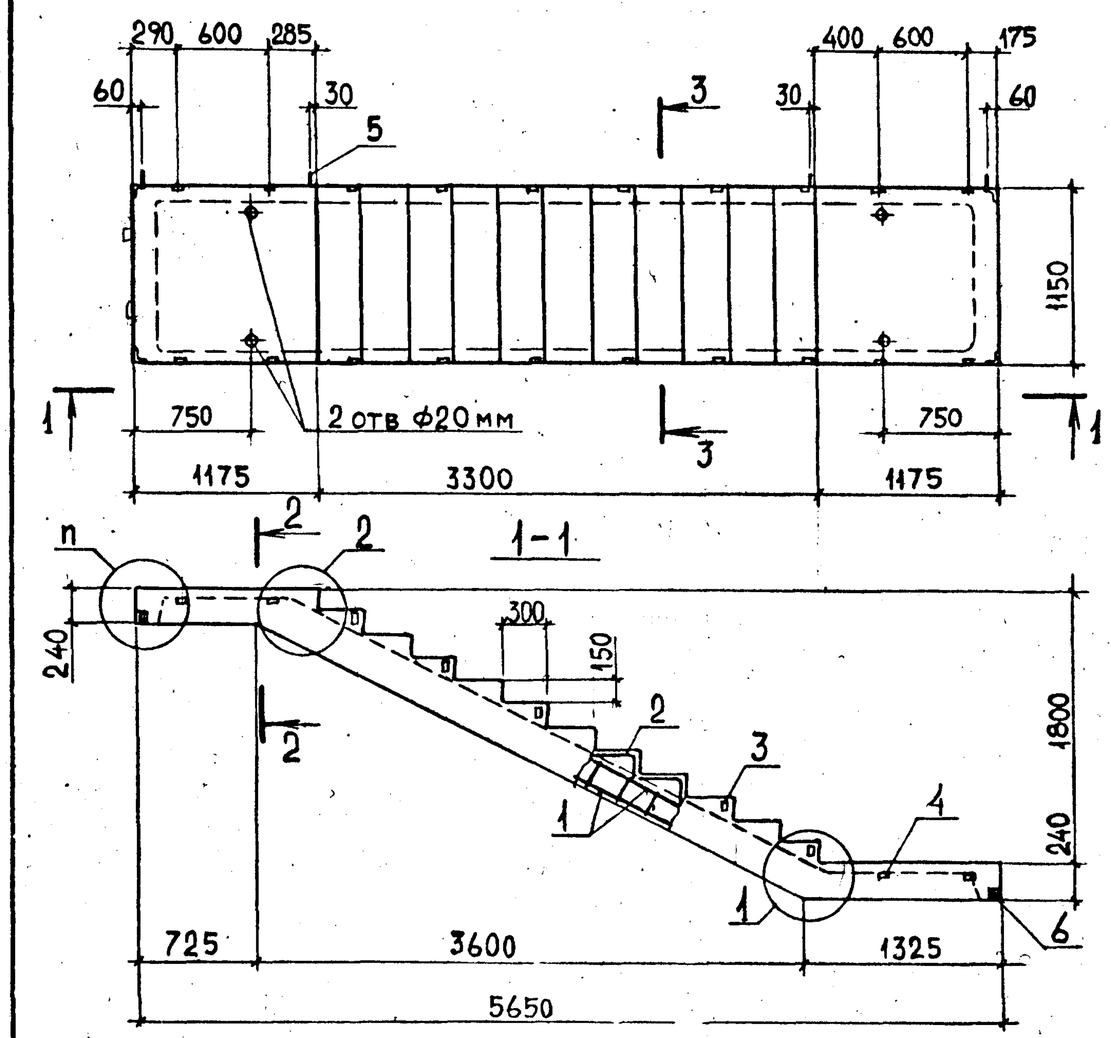

Сечения 2-2, 3-3. см. I.050.I-2.I 01.0.00.0 СБ

Обозначение	Марка	П	Масса, т
I.050.I-2.I 07.0.00.0	ЛМП 57.II.I8-5	3	2.4
-01	ЛМП 57.II.I8-5С	3С	2.4

Нач. отд	Турманидзе		I.050.I-2.I 07.0.00.0 СБ
Н.контр.	Мосесова		
Гл.инж.	Капанадзе		Марш лестн[illegible] 1 ЛМП 57.II.I[illegible]5 ЛМП 57.II.I8-[illegible]-С Сборочный чер[illegible]ж
ГИП	Осипов		Стадия: Р; Масса: См. табл.; Масштаб: 1:40
ГИП	Капанадзе		Лист; Листов 1
Рук.гр.	Чкванава		ТбилЗНИИЭП
Проверил	Осипов		
Разраб.	Барбакадзе		

Взам.инв.№ | Подп. и дата | Инв.№ подл.

ФОРМАТ А4

Формат	Зона	Поз.	Обозначение	Наименование	Кол	Примечание
				Документация		
А3			I.050.I-2.I 08.0.00.0 СБ	Сборочный чертеж		
А3			20.0.00.0	Узлы I,2		
А3			00.0.00.0 ТО	Техническое описание		
А3			00.0.00.0 ВС	Ведомость расхода стали		
				Сборочные единицы		
				Каркас пространственный		
А3		I	I.050.I-2.I 00.I.00.0-08	КП9	I	
А4		2	00.0.07.0-04	Сетка арматурная СI4	II	
				Изделия закладные		
А4		3	00.0.09.0	МНI	16	
А4		4	00.0.I0.0	МН2	6	
				Детали		
А4		5	00.0.00.I-0I	Петля П2	4	
				Материалы		
				Бетон марки 300		0.95м³
			Переменные данные для исполнений:			
				I.050.I-2.I 08.0.00.0		
				ЛМП 57.II.I8-5-I		
				Документация		
А3			I.050.I-2.I 2I.0.00.0	Узел 3		
				I.050.I-2.I 08.0.00.0-0I		
				ЛМП 57.II.I8-5-IС		
				Документация		
А3			I.050.I-2.I 2I.0.00.0-0I	Узел 3с		
				Сборочные единицы		
А4		6	I.050.I-2.I 00.0.II.0	Изделие закладное МН4	4	

Нач.отд.	Турманидзе	
Н.контр.	Мосесова	
Гл.инж.	Капанадзе	
ГИП	Осипов	
ГИП	Капанадзе	
Рук.гр.	Чкванава	
Проверил	Капанадзе	
Разраб	Барбакадзе	

I.050.I-2.I 08.0.00.0

Марш лестничный
ЛМП 57.II.I8-5-I
ЛМП 57.II.I8-5-Iс

Стадия	Лист	Листов
Р		1

ТбилЗНИИЭП

ФОРМАТ А4

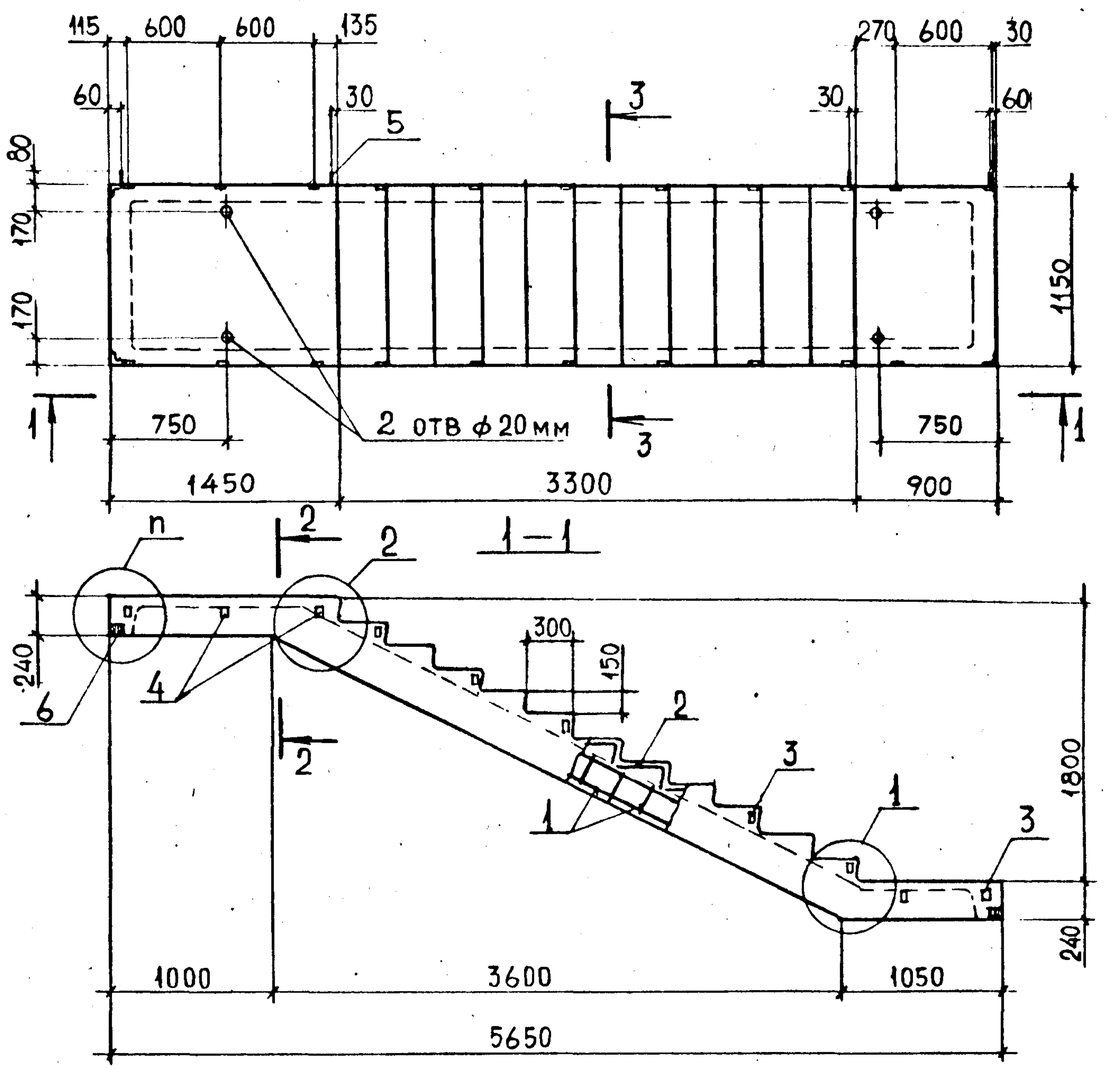

Сечения 2-2, 3-3 см. 1.050.1-2.1 01.0.00.0 СБ

Обозначение	Марка	n	Масса, т
1.050.1-2.1 08.0.00.0	ЛМП 57.11.18-5-1	3	2.4
-01	ЛМП 57.11.18-5-1С	3С	2.4

Взам.инв.№ | Подп. и дата | Инв.№подл.

Нач. отд	Турманидзе	
Н.контр.	Мосесова	
Гл.инж.	Капанадзе	
ГИП	Осипов	
ГИП	Капанадзе	
Рук.гр.	Чкванава	
Проверил	Осипов	
Разраб.	Барбакадзе	

I.050.I-2.I 08.0.00.0 СБ

Марш лестничный
ЛМП 57.II.I8-5-I
ЛМП 57.II.I8-5-IС
Сборочный чертеж

Стадия	Масса	Масштаб
Р	См. табл.	1:40
Лист	Листов 1	

ТбилЗНИИЭП

ФОРМАТ А4

Формат	Зона	Поз.	Обозначение	Наименование	Кол	Примечание
				Документация		
А4			I.050.I-2.I 09.0.00.0 СБ	Сборочный чертеж		
А3			20.0.00.0	Узлы I,2		
А3			00.0.00.0 ТО	Техническое описание		
А3			00.0.00.0 ВС	Ведомость расхода стали		
				Сборочные единицы		
				Каркас пространственный		
А3		I	I.050.I-2.I 00.I.0.00-09	КПО	I	
А4		2	00.0.07.0-04	Сетка арматурная СI4	II	
				Изделия закладные		
А4		3	00.0.09.0	МНI	I4	
А4		4	00.0.I0.0	МН2	6	
				Детали		
А4		5	00.0.00.I-0I	Петля П2	4	
				Материалы		
				Бетон марки 300		0.95 м³
			Переменные данные для исполнений:			
				I.050.I-2.I 09.0.00.0		
				ЛМП 57.II.I8-5-2		
				Документация		
А3			I.050.I-2.I 2I.0.00.0-	Узел 3		
				I.050.I-2.I 09.0.00.0-0I		
				ЛМП 57.II.I8-5-2с		
				Документация		
А3			I.050.I-2.I 2I.0.00.0-0I	Узел 3с		
				Сборочные единицы		
А4		6	I.050.I-2.I 00.0.II.0	Изделие закладное МН4	4	

Нач.отд.	Турманидзе		I.050.I-2.I 09.0.00.0
Н.контр.	Мосесова		
Гл.инж.	Капанадзе		
ГИП	Осипов		Марш лестничный ЛМП 57.II.I8-5-2 ЛМП 57.II.I8-5-2с
ГИП	Капанадзе		Стадия: Р; Лист: ; Листов: 1
Рук.гр.	Чкванава		ТбилЗНИИЭП
Проверил	Капанадзе		
Разраб.	Барбакадзе		

Взам.инв.№ | Подп. и дата | Инв.№подл.

ФОРМАТ А4

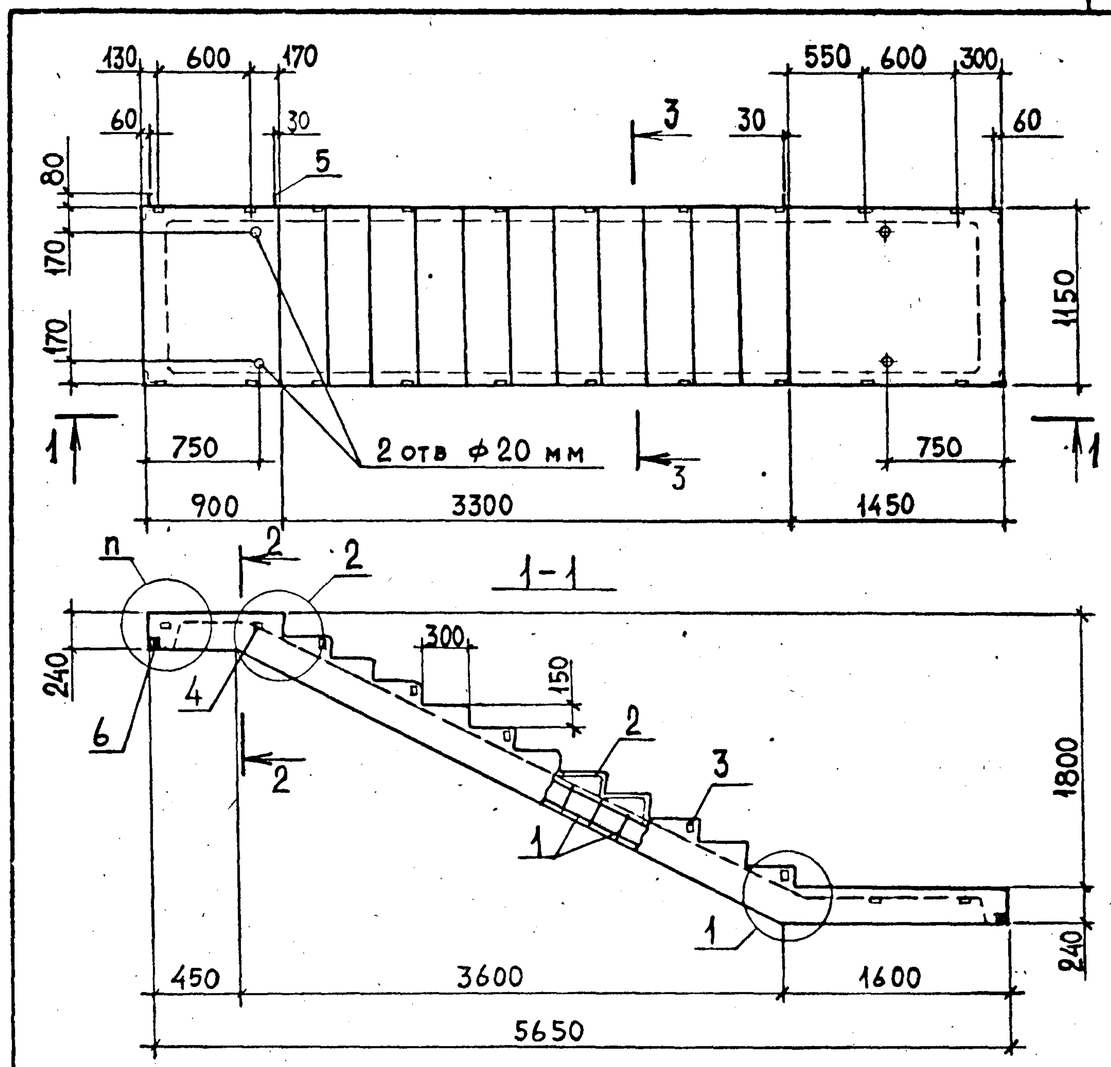

Сечение 2-2, 3-3 см. 1.050.1-2.1 01.0.00.0 СБ

Обозначение	Марка	П	Масса, т
1.050.1-2.1 09.0.00.0	ЛМП 57.11.18-5-2	3	2.4
-01	ЛМП 57.11.18-5-2С	3С	2.4

Нач. отд	Турманидзе		I.050.I-2.I 09.0.00.0 СБ
Н.контр.	Мосесова		
Гл.инж.	Капанадзе		Марш лестничный ЛМП 57.II.I8-5-2 ЛМП 57. II.I8-5-2С Сборочный чертеж
ГИП	Осипов		Стадия: Р; Масса: См. табл.; Масштаб: 1:40
ГИП	Капанадзе		Лист: ; Листов: 1
Рук.гр.	Чкванава		ТбилЗНИИЭП
Проверил	Осипов		
Разраб.	Барбакадзе		

Взам.инв.№ | Подп. и дата | Инв.№подл.

ФОРМАТ А4

Формат	Зона	Поз.	Обозначение	Наименование	Кол	Примечание
				Документация		
А3			I.050.I-2.I I0.0.00.0 СБ	Сборочный чертеж		
А3			20.0.00.0	Узлы I,2		
А3			00.0.00.0 ТО	Техническое описание		
А3			00.0.00.0 ВС	Ведомость расхода стали		
				Сборочные единицы		
А4		I	I.050.I-2.I 00.0.07.0 04	Сетка арматурная СI4	9	
				Изделия закладные		
А4		2	I.050.I-2.I 00.0.09.0	МНI	I2	
А4		3	00.0.I0.0	МН2	4	
				Детали		
А4		4	00.0.00.I	Петля ПI	3	
			Переменные данные для исполнений:			
				I.050.I-2.I I0.0.00.0		
				ЛМП 57.II.I4-5-3		
				Документация		
А3			I.050.I-2.I 2I.0.00.0	Узел 3		
				Сборочные единицы		
				Каркас пространственный		
		5	I.050.I-2.I 00.2.0.00	КПI	I	
				Материалы		
				Бетон марки 300		0.75 м³
				I.050.I-2.I I0.0.00.0-0I		
				ЛМП 57.II.I4-5-3С		
				Документация		
А3			I.050.I-2.I 2I.0.00.0-0I	Узел 3С		
				Сборочные единицы		
				Каркас пространственный		
А3		5	I.050.I-2.I 00.2.00.0	КПI	I	

Нач.отд.	Турманидзе		I.050.I-2.I I0.0.00.0
Н.контр.	Моисеева		
Гл.инж.	Капанадзе		
ГИП	Осипов		
ГИП	Капанадзе		Марш лестничный
Рук.гр.	Чкванава		ЛМП 57.II.I4-5-3; ЛМП 57.II.I4-5-3С; ЛМП 57.II.I5-5-3; ЛМП 57.II.I5-5-3С
Проверил	Осипов		
Разраб	Барбакадзе		

Стадия	Лист	Листов
Р	1	2

ТбилЗНИИЭП

ФОРМАТ А4

Формат	Зона	Поз.	Обозначение	Наименование	Кол	Примечание
А4		6	I.050.I-2.I 00.0.II.0	Изделие закладное МН4	4	
				Материалы		
				Бетон марки 300		0.75 м³
				I.050.I-2.I I0.0.00.0-02		
				ЛМП 57.II.I5-5-3		
				Документация		
А3			I.050.I-2.I 2I.0.00.0	Узел 3		
				Сборочные единицы		
				Каркас пространственный		
А3		5	I.050.I-2.I 00.2.00.0-0I	КПI2	I	
				Материалы		
				Бетон марки 300		0.77 м³
				I.050.I-2.I I0.0.00.0-03		
				ЛМП 57.II.I5-5-3С		
				Документация		
А3			I.050.I-2.I 2I.0.00.0-0I	Узел 3С		
				Сборочные единицы		
				Каркас пространственный		
А3		5	I.050.I-2.I 00.2.00.0-0I	КПI2	I	
А4		6	00.0.II.0	Изделие закладное МН4	4	
				Материалы		
				Бетон марки 300		0.77 м³

Взам.инв.№ | Подп. и дата | Инв.№подл.

I.050.I-2.I I0.0.00.0

Лист 2

ФОРМАТ А4

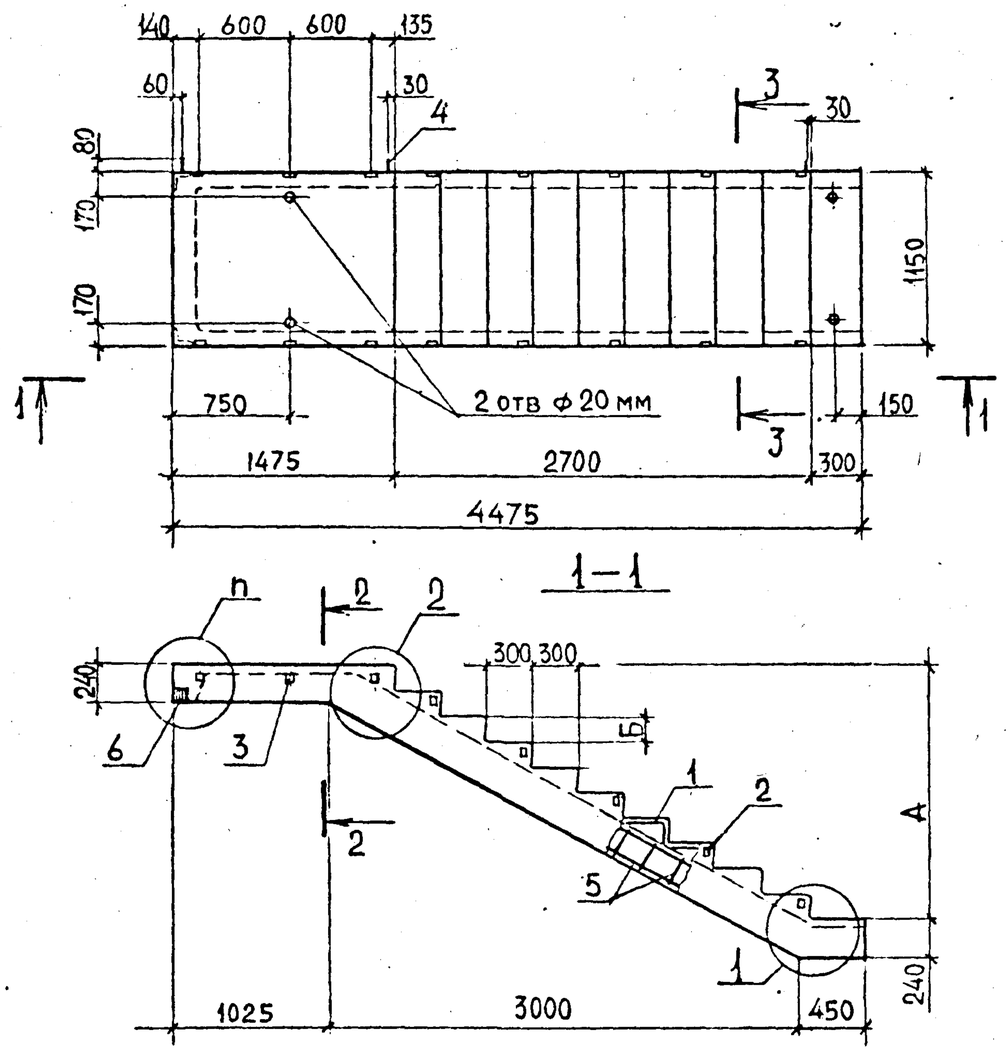

Сечения 2-2, 3-3 см 1.050.1-2.1 01.0.00.0 СБ

Размеры в мм

Обозначение	Марка	А	Б	П	Масса, т
1.050.1-2.1 10.0.00.0	ЛМП 57.11.14-5-3	1400	140	3	1.9
-01	ЛМП 57.11.14-5-3С			3С	1.9
-02	ЛМП 57.11.15-5-3	1500	150	3	1.9
-03	ЛМП 57.11.15-5-3С			3С	1.9

Нач.отд.	Турманидзе	
Н.контр.	Мосесова	
Гл. инж.	Капанадзе	
ГИП	ОСИПОВ	
ГИП	КАПАНАДЗЕ	
Рук.гр.	ЧКВАНАВА	
Проверил	ОСИПОВ	
Разраб.	БАРБАКАДЗЕ	

I.050.I-2.I I0.0.00.0 СБ

Марш лестничный
ЛМП 57.11.14-5-3; ЛМП 57.11.14-5-3С
ЛМП 57.11.15-5-3; ЛМП 57.11.15-5-3С
СБОРОЧНЫЙ ЧЕРТЕЖ

Стадия	Масса	Масштаб
Р	См. табл.	1:40
Лист	Листов 1	

ТбилЗНИИЭП

Инв. № подл. | Подп. и дата | Взам. инв. №

ФОРМАТ А3

Формат	Зона	Поз.	Обозначение	Наименование	Кол	Примечание
				Документация		
А4			I.050.I-2.I II.0.00.0 СБ	Сборочный чертеж		
А3			20.0.00.0	Узлы I,2		
А3			00.0.00.0 ТО	Техническое описание		
А3			00.0.00.0 ВС	Ведомость расхода стали		
				Сборочные единицы		
				Каркас пространственный		
А3		I	I.050.I-2.I 00.2.0.00-02	КПI3	I	
А4		2	00.0.07.0-04	Сетка арматурная СI4	9	
				Изделия закладные		
А4		3	00.0.09.0	МНI	I0	
А4		4	00.0.09.0-0I	МН3	2	
				Детали		
А4		5	00.0.00.I	Петля ПI	3	
				Материалы		
				Бетон марки 300		0.80м³
			Переменные данные для исполнений:			
				I.050.I-2.I II.0.00.0		
				ЛМП 60.II.I5-5-3		
				Документация		
А3			I.050.I-2.I 2I.0.00.0-06	Узел 6		
				I.050.I-2.I II.0.00.0-0I		
				ЛМП 60.II.I5-5-3С		
				Документация		
А3			I.050.I-2.I 2I.0.00.0-07	Узел 6С		
				Сборочные единицы		
				Изделие закладное		
А4		6	I.050.I-2.I 00.0.II.0	МН4	4	

Нач.отд.	Турманидзе	
Н.контр.	Мосесова	
Гл.инж.	Капанадзе	
ГИП	Осипов	
ГИП	Капанадзе	
Рук.гр.	Чкванава	
Проверил	Капанадзе	
Разраб	Барбакадзе	

I.050.I-2.I II.0.00.0

Марш лестничный
ЛМП 60.II.I5-5-3
ЛМП 60.II.I5-5-3С

Стадия	Лист	Листов
Р		1

ТбилЗНИИЭП

Инв.№подл. | Подп. и дата | Взам.инв.№

ФОРМАТ А4

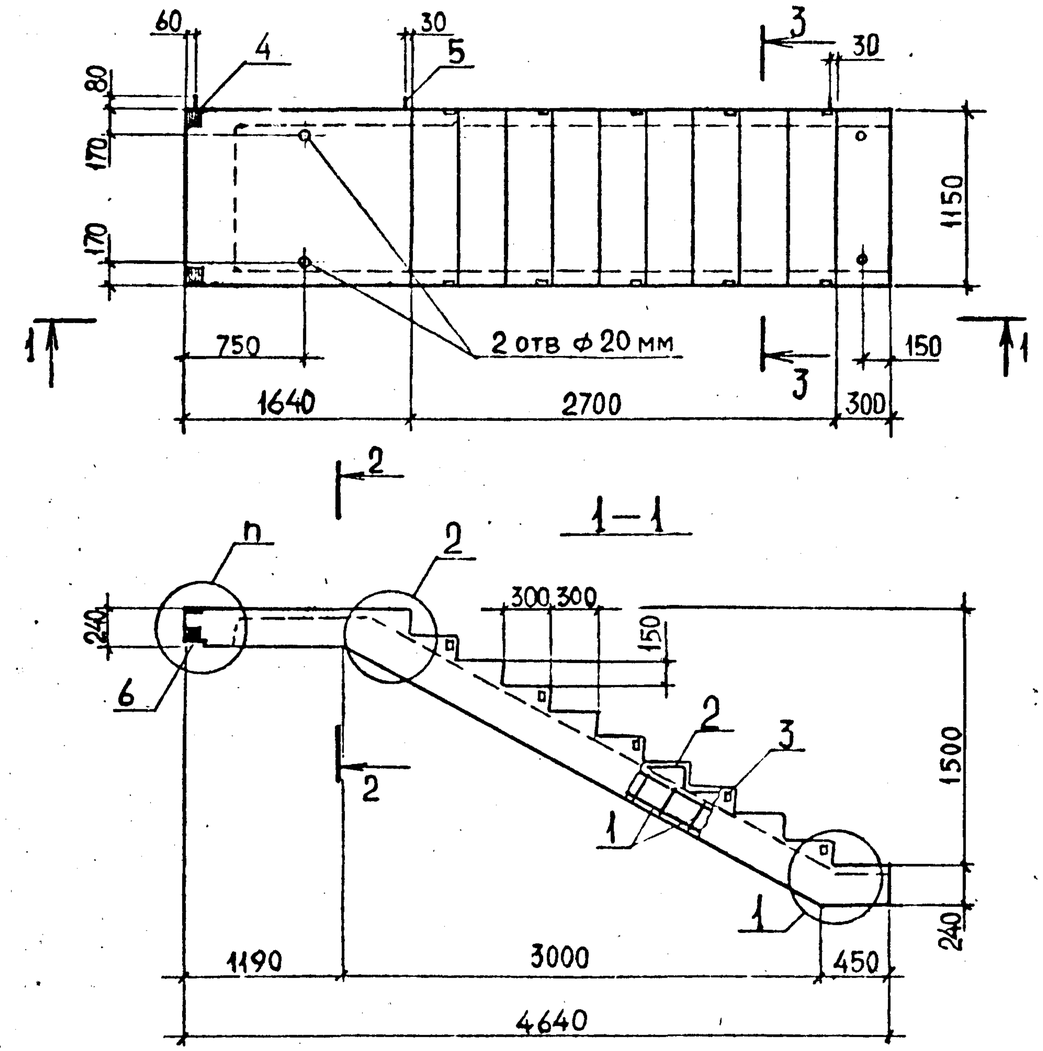

Сечения 2-2, 3-3 см. 1.050.1-2.1 01.0.00.0 СБ

Обозначение	Марка	n	Масса, т
1.050.1-2.1 11 .0.00.0	ЛМП 60.11.15-5-3	6	2.0
- 01	ЛМП 60.11.15-5-3С	6С	2.0

Нач. отд	Турманидзе	
Н.контр.	Мосесова	
Гл.инж.	Капанадзе	
ГИП	Осипов	
ГИП	Капанадзе	
Рук.гр.	Чкванава	
Проверил	Осипов	
Разраб.	Барбакадзе	

I.050.I-2.I II.0.00.0 СБ

Марш лестничный
ЛМП 60.II.I5-5-3
ЛМП 60.II.I5-5-3С
Сборочный чертеж

Стадия	Масса	Масштаб
Р	См. табл.	1:40
Лист	Листов 1	

ТбилЗНИИЭП

Инв.№подл. | Подп. и дата | Взам.инв.№

ФОРМАТ А4

Формат	Зона	Поз.	Обозначение	Наименование	Кол	Примечание
				Документация		
А4			I.050.I-2.I I2.0.00.0 СБ	Сборочный чертеж		
А3			20.0.00.0	Узлы I,2		
А3			00.0.00.0 ТО	Техническое описание		
А3			00.0.00.0 ВС	Ведомость расхода стали		
				Сборочные единицы		
				Каркас пространственный		
А3		I	I.050.I-2.I 00.I.0.00-05	КП6	I	
А4		2	00.0.07.0-04	Сетка арматурная СI4	I0	
				Изделия закладные		
А4		3	00.0.09.0	МНI	I0	
А4		4	00.0.09-0I	МН3	2	
				Детали		
А4		5	00.0.00.I	Петля П	3	
				Материалы		
				Бетон марки 300		0.83м³
			Переменные данные для исполнений:			
				I.050.I-2.I I2.0.00.0		
				ЛМП 60.II.I7-5-3		
				Документация		
А3			I.050.I-2.I 2I.0.00.0-08	Узел 7		
				I.050.I-2.I I2.0.00.0-0I		
				ЛМП 60.II.I7-5-3С		
				Документация		
А3			I.050.I-2.I 2I.0.00.0-09	Узел 7С		
				Сборочные единицы		
				Изделие закладное		
А4		6	I.050.I-2.I 00.0.II.0	МН4	4	

Нач.отд.	Турманидзе		I.050.I-2.I I2.0.00.0
Н.контр.	Мосесова		
Гл.инж.	Капанадзе		
ГИП	Осипов		Марш лестничный ЛМП 60.II.I7-5-3 ЛМП 60.II.I7-5-3С
ГИП	Капанадзе		Стадия: Р; Лист: ; Листов: 1
Рук.гр.	Чкванава		ТбилЗНИИЭП
Проверил	Капанадз		
Разраб	Барбакадзе		

Взам.инв.№ | Подп. и дата | Инв.№подл.

ФОРМАТ А4

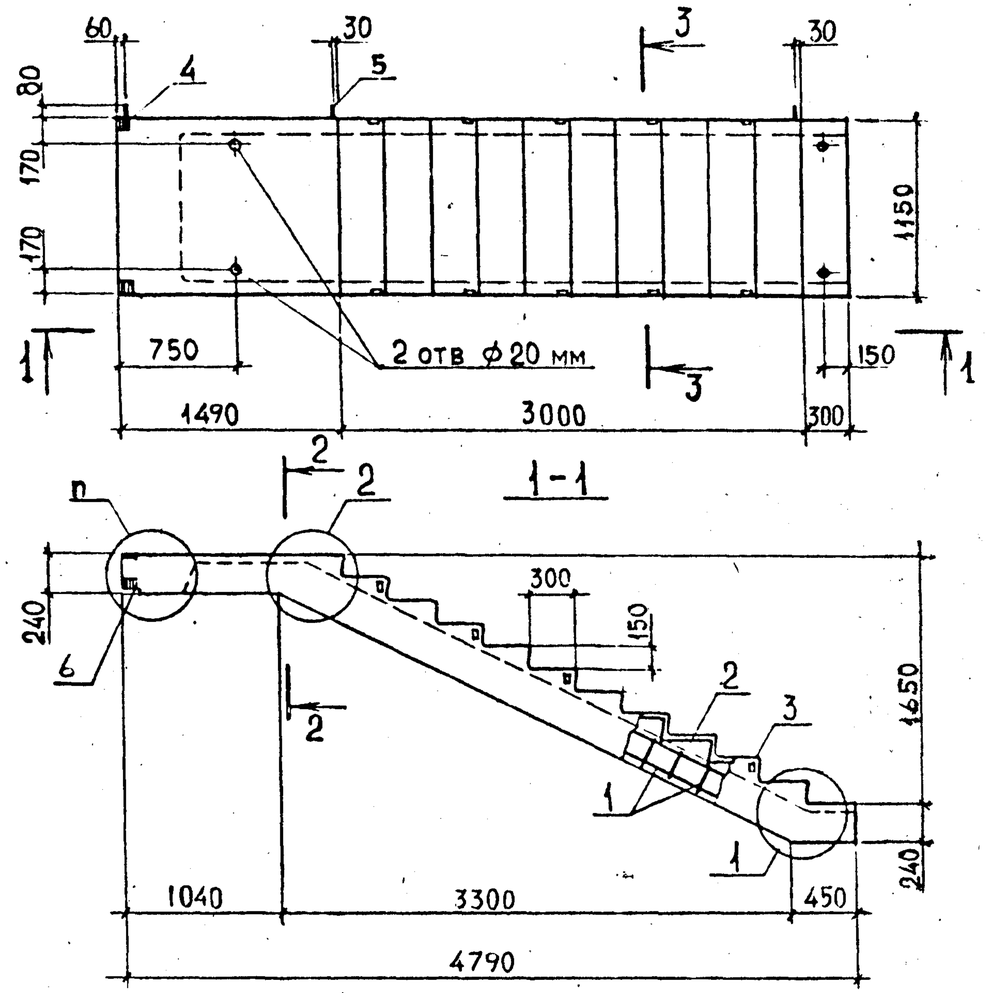

Сечения 2-2, 3-3 см. 1.050.1-2.1 01.0.00.0 СБ

Обозначение	Марка	п	Масса, т
1.050.1-2.1 12.0.00.0	ЛМП 60.11.17-5-3	7	2.1
-01	ЛМП 60.11.17-5-3С	7С	2.1

Нач. отд	Турманидзе		I.050.I-2.I I2.0.00.0 СБ
Н.контр.	Мосесова		
Гл.инж.	Капанадзе		Марш лестничный ЛМП 60.II.I7-5-3 ЛМП 60.II.I7-5-3С Сборочный чертеж
ГИП	Осипов		Стадия: Р; Масса: См. табл.; Масштаб: 1:40
ГИП	Капанадзе		Лист: ; Листов: 1
Рук.гр.	Чкванава		ТбилЗНИИЭП
Проверил	Осипов		
Разраб.	Барбакадзе		

Взам.инв.№ | Подп. и дата | Инв.№подл.

ФОРМАТ А4

Формат	Зона	Поз.	Обозначение	Наименование	Кол. шт	Примечание
				Документация		
А4			I.050.I-2.I I3.0.00.0 СБ	Сборочный чертеж		
А3			20.0.00.0	Узлы I,2		
А3			00.0.00.0 ТО	Техническое описание		
А3			00.0.00.0 ВС	Ведомость расхода стали		
				Сборочные единицы		
				Каркас пространственный		
А3		I	I.050.I-2.I 00.2.0.00-03	КПI4	I	
А4		2	00.0.07.0-04	Сетка арматурная СI4	I0	
				Изделия закладные		
А4		3	00.0.09.0	МНI	I0	
А4		4	00.0.I0.0	МН2	4	
				Детали		
А4		5	00.0.00.I	Петля ПI	3	
				Материалы		
				Бетон марки 300		0.80м³
				Переменные данные для исполнений:		
				I.050.I-2.I I3.0.00.0		
				ЛМП 57.II.I7-5-3		
				Документация		
А3			I.050.I-2.I 2I.0.00.0-02	Узел 4		
				I.050.I-2.I I3.0.00.0-0I		
				ЛМП 57.II.I7-5-3с		
				Документация		
А3			I.050.I-2.I 2I.0.00.0-03	Узел 4с		
				Сборочные единицы		
				Изделие закладное		
А4		6	I.050.I-2.I 00.0.II.0	МН4	4	

Нач.отд.	Турманидзе		I.050.I-2.I I3.0.00.0
Н.контр.	Мосесова		
Гл.инж.	Капанадзе		
ГИП	Осипов		Марш лестничный ЛМП 57.II.I7-5-3 ЛМП 57.II.I7-5-3С
ГИП	Капанадзе		Стадия: Р; Лист: ; Листов: 1
Рук.гр.	Чкванава		ТбилЗНИИЭП
Проверил	Капанадзе		
Разраб	Барбакадзе		

Инв.№ подл. | Подп. и дата | Взам.инв.№

ФОРМАТ А4

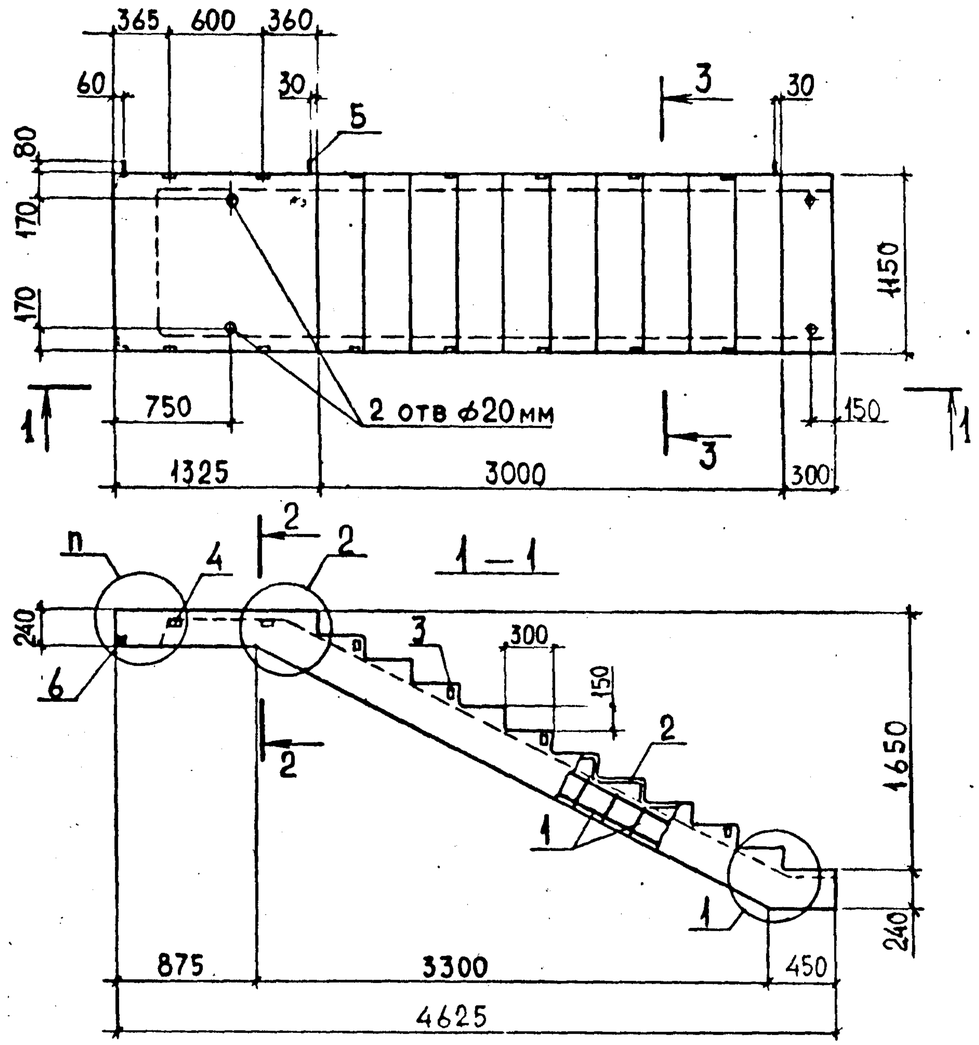

Сечения 2-2, 3-3 см. 1.050.1-2.1 01.0.00.0 СБ

Обозначение	Марка	п	Масса, т
1.050.1-2.1 13.0.00.0	ЛМП 57.11.17-5-3	4	2.1
-01	ЛМП 57.11.17-5-3С	4С	2.1

Нач. отд	Турманидзе		I.050.I-2.I I3.0.00.0 СБ
Н.контр.	Мосесова		
Гл.инж.	Капанадзе		Марш лестничный ЛМП 57.II.I7-5-3 ЛМП 57.II.I7-5-3С Сборочный чертеж
ГИП	Осипов		Стадия: Р; Масса: См. табл.; Масштаб: 1:40
ГИП	Капанадзе		Лист: ; Листов: 1
Рук.гр.	Чкванава		ТбилЗНИИЭП
Проверил	Осипов		
Разраб.	Барбакадзе		

Инв.№ подл. | Подп. и дата | Взам.инв.№

ФОРМАТ А4

Формат	Зона	Поз.	Обозначение	Наименование	Кол	Примечание
				Документация		
А4			I.050.I-2.I I4.0.00.0 СБ	Сборочный чертеж		
А3			20.0.00.0	Узлы I,2		
А3			00.0.00.0 ТО	Техническое описание		
А3			00.0.00.0 ВС	Ведомость расхода стали		
				Сборочные единицы		
				Каркас пространственный		
А3		I	I.050.I-2.I 00.2.0.00-04	КПI5	I	
А4		2	00.0.07.0-04	Сетка арматурная СI4	I0	
				Изделия закладные		
А4		3	00.0.09.0	МНI	I2	
А4		4	00.0.I0.0	МН2	4	
				Детали		
А4		5	00.0.00.I	Петля III	3	
				Материалы		
				Бетон марки 300		0,82м³
				Переменные данные для исполнений:		
				I.050.I-2.I I4.0.00.0		
				ЛМП 57.II.I7-5-I3		
				Документация		
А3			I.050.I-2.I 2I.0.00.0-04	Узел 5		
				I.050.I-2.I I4.0.00.0-0I		
				ЛМП 57.II.I7-5-I3С		
				Документация		
А3			I.050.I-2.I 2I.0.00.0-05	Узел 5С		
				Сборочные единицы		
				Изделие закладное		
А4		6	I.050.I-2.I 00.0.II.0	МН4	4	

Нач.отд.	Турманидзе	
Н.контр.	Мосесова	
Гл.инж.	Капанадзе	
ГИП	Осипов	
ГИП	Капанадзе	
Рук.гр.	Цкванава	
Проверил	Капанадзе	
Разраб	Барбакадзе	

I.050.I-2.I I4.0 00.0

Марш лестничный
ЛМП 57.II.I7-5-I3
ЛМП 57.II.I7-5-I3С

Стадия	Лист	Листов
Р		1

ТбилЗНИИЭП

Взам.инв.№ | Подп. и дата | Инв.№подл.

ФОРМАТ А4

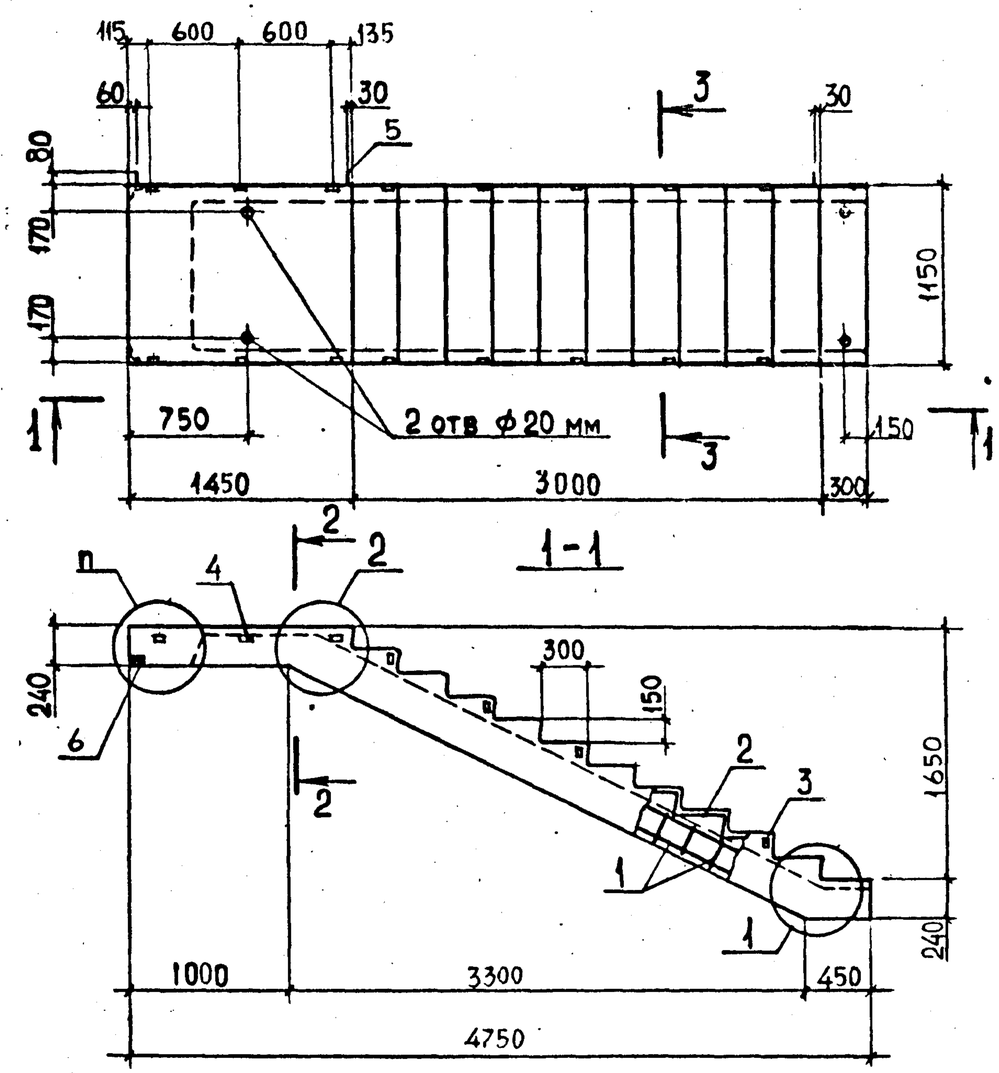

Сечения 2-2, 3-3 см. 1.050.1-2.1 01.000.0 СБ

Обозначение	Марка	п	Масса, т
1.050.1-2.1 14.0.00.0	ЛМП 57.11.17-5-13	5	2.1
-01	ЛМП 57.11.17-5-13С	5С	2.1

I.050.I-2.I I4.0.00.0 СБ

Нач. отд	Турманидзе	
Н.контр.	Мосесова	
Гл.инж.	Капанадзе	
ГИП	Осипов	
ГИП	Капанадзе	
Рук.гр.	Цкванава	
Проверил	Осипов	
Разраб.	Барбакадзе	

Марш лестничный
ЛМП 57.II.I7-5-I3
ЛМП 57.II.I7-5-I3С
Сборочный чертеж

Стадия	Масса	Масштаб
Р	См. табл.	1:40
Лист	Листов 1	

ТбилЗНИИЭП

Взам.инв.№ | Подп. и дата | Инв.№подл.

ФОРМАТ А4

Формат	Зона	Поз.	Обозначение	Наименование	Кол	Примечание
				Документация		
А4			I.050.I-2.I I5.0.00.0 СБ	Сборочный чертеж		
А3			20.0.00.0	Узлы I,2		
А3			00.0.00.0 ТО	Техническое описание		
А3			00.0.00.0 ВС	Ведомость расхода стали		
				Сборочные единицы		
				Каркас пространственный		
А3		I	I.050.I-2.I 00.I.0.00-06	КПI7	I	
А4		2	00.0.07.0-04	Сетка арматурная СI4	II	
				Изделия закладные		
А4		3	00.0.09.0	МНI	I2	
А4		4	00.0.I0.0	МН2	4	
				Детали		
А4		5	00.0.00.I	Петля ПI	3	
				Материалы		
				Бетон марки 300		0.84м³
			Переменные данные для исполнений:			
				I.050.I-2.I I5.0.00.0		
				ЛМП 57.II.I8-5-3		
				Документация		
А3			I.050.I-2.I 2I.0.00.0	Узел 3		
				I.050.I-2.I I5.0.00.0-0I		
				ЛМП 57.II.I8-5-3С		
				Документация		
А3			I.050.I-2.I 2I.0.00.0-0I	Узел 3С		
				Сборочные единицы		
				Изделие закладное		
А4		6	I.050.I-2.I 00.0.II.0	МН4	4	

Нач.отд.	Турманидзе	
Н.контр.	Мосесова	
Гл.инж.	Капанадзе	
ГИП	Осипов	
ГИП	Капанадзе	
Рук.гр.	Чкванава	
Проверил	Капанадзе	
Разраб	Барбакадзе	

I.050.I-2.I I5.0.00.0

Марш лестничный
ЛМП 57.II.I8-5-3
ЛМП 57.II.I8-5-3С

Стадия	Лист	Листов
Р		I

ТбилЗНИИЭП

ФОРМАТ А4

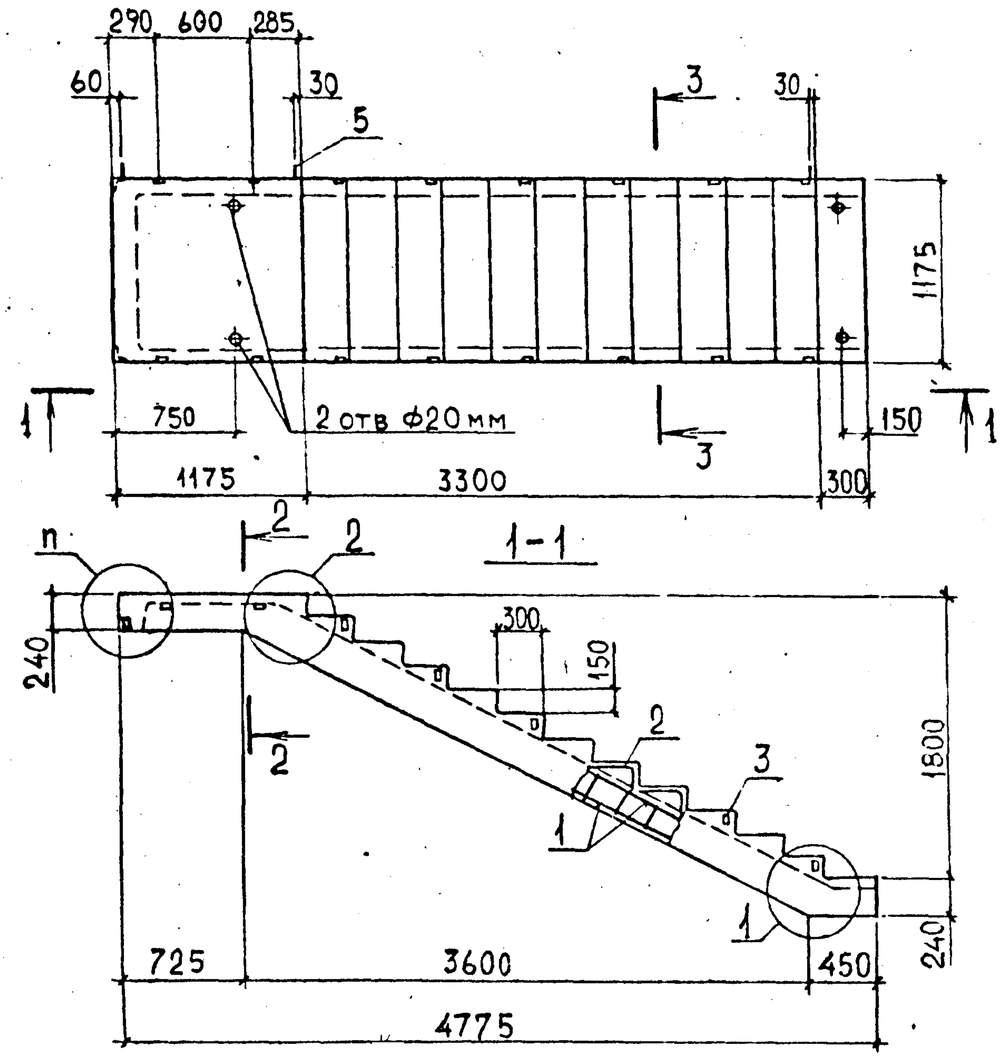

Сечения 2-2, 3-3. см. 1.050.1-2.1 01.0.00.0 СБ

Обозначение	Марка	П	Масса, т
1.050.1-2.1 15.0.00.0	ЛМП57.11.18-5-3	3	2.1
-01	ЛМП57.11.18-5-3С	3С	2.1

Нач. отд	Турманидзе	
Н.контр.	Мосесова	
Гл.инж.	Капанадзе	
ГИП	Осипов	
ГИП	Капанадзе	
Рук.гр.	Чкванава	
Проверил	Осипов	
Разраб.	Барбакадзе	

Взам.инв.№ | Подп. и дата | Инв.№подл.

I.050.I-2.I I5.0.00.0 СБ

Марш лестничный
ЛМП 57.II.I8-5-3
ЛМП 57.II.I8-5-3С
Сборочный чертеж

Стадия	Масса	Масштаб
Р	См. табл	1:40
Лист	Листов 1	

ТбилЗНИИЭП

19662 30

ФОРМАТ А4

Формат	Зона	Поз.	Обозначение	Наименование	Кол	Примечание
				Документация		
А4			I.050.I-2.I I6.0.00.0 СБ	Сборочный чертеж		
А3			20.0.00.0	Узлы I,2		
А3			00.0.00.0 ТО	Техническое описание		
А3			00.0.00.0 ВС	Ведомость расхода стали		
				Сборочные единицы		
				Каркас пространственный		
А3		I	I.050.I-2.I 00.I.0.00-07	КП8	I	
А4		2	00.0.07.0-04	Сетка арматурная СI4	II	
				Изделия закладные		
А4		3	00.0.09.0	МНI	I4	
А4		4	00.0.I0.0	МН2	4	
				Детали		
А4		5	00.0.00.I	Петля ПI	3	
				Материалы		
				Бетон марки 300		0,84м³
			Переменные данные для исполнений:			
				I.050.I-2.I I6.0.00.0		
				ЛМП 57.II.I8-5-I3		
				Документация		
А3			I.050.I-2.I 2I.0.00.0	Узел 3		
				I.050.I-2.I I6.0.00.0-0I		
				ЛМП 57.II.I8-5-I3с		
				Документация		
А3			I.050.I-2.I 2I.0.00.0-0I	Узел 3С		
				Сборочные единицы		
				Изделие закладное		
А4		6	I.050.I-2.I 00.0.II.0	МН4	4	

Нач.отд.	Турманидзе		I.050.I-2.I I6.0.00.0
Н.контр.	Мосесова		
Гл.инж.	Капанадзе		
ГИП	Осипов		Марш лестничный ЛМП 57.II.I8-5-I3 ЛМП 57.II.I8-5-I3С
ГИП	Капанадзе		Стадия: Р; Лист: ; Листов: 1
Рук.гр.			ТбилЗНИИЭП
Проверил	Капанадзе		
Разраб	Барбакадзе		

Взам.инв.№ | Подп. и дата | Инв.№подл.

ФОРМАТ А4

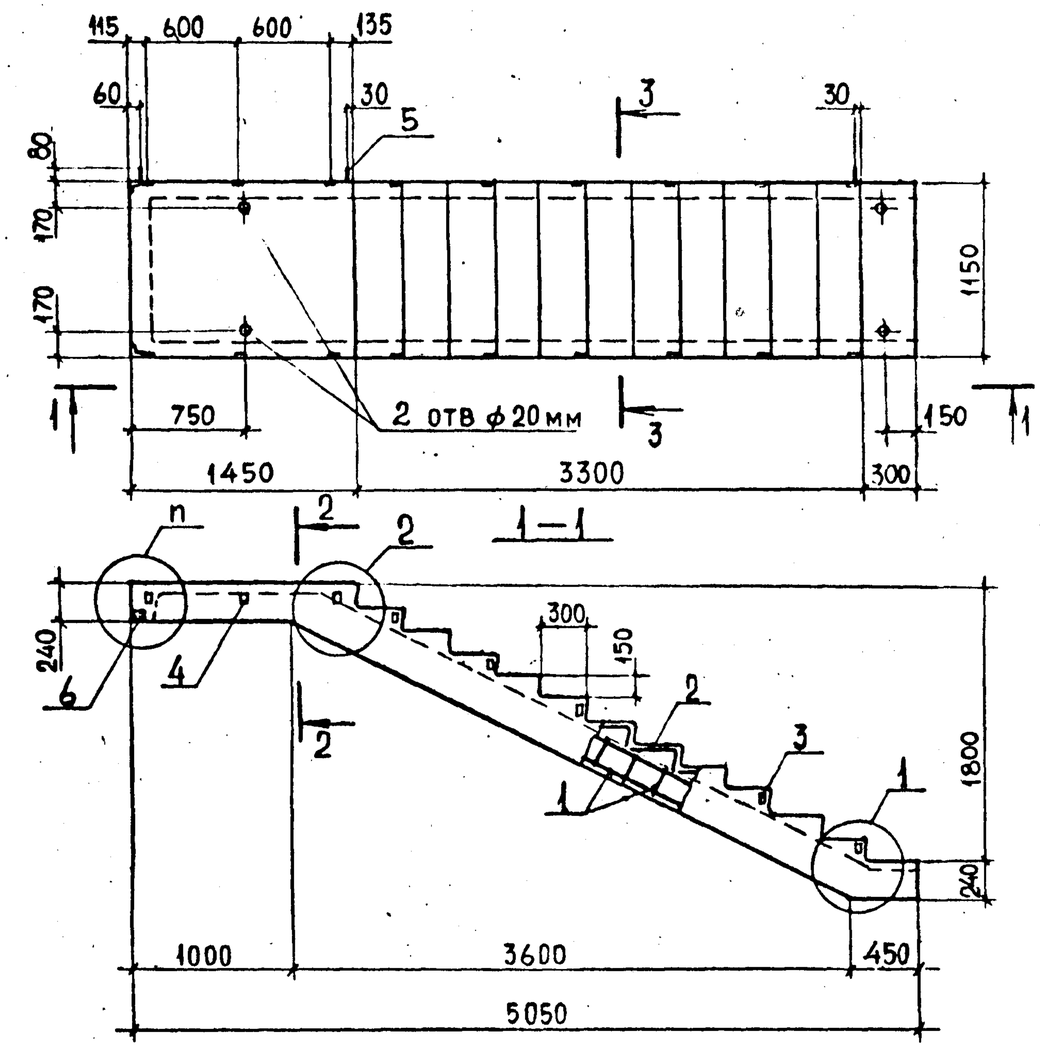

Сечения 2-2, 3-3 см. I.050.I-2.I 01.0.00.0 СБ

Обозначение	Марка	n	Масса, т
I.050.I-2.I I6.0.00.0	ЛМП 57.II.I8-5-I3	3	2.1
-01	ЛМП 57.II.I8-5-I3С	3С	2.1

Нач. отд	Турманидзе		I.050.I-2.I I6.0.00.0 СБ
Н.контр.	Мосесова		
Гл.инж.	Капанадзе		Марш лестничный ЛМП 57.II.I8-5-I3 ЛМП 57.II.I8-5-I3С Сборочный чертеж
ГИП	Осипов		Стадия: Р; Масса: См. табл.; Масштаб: 1:40
ГИП	Капанадзе		Лист: ; Листов: 1
Рук.гр.			ТбилЗНИИЭП
Проверил	Осипов		
Разраб.	Барбакадзе		

Взам.инв.№ | Подп. и дата | Инв.№подл.

ФОРМАТ А4

Формат	Зона	Поз.	Обозначение	Наименование	Кол	Примечание
				Документация		
А3			I.050.I-2.I I7.0.00.0 СБ	Сборочный чертеж		
А3			00.0.00.0 ТО	Техническое описание		
А3			00.0.00.0 ВС	Ведомость расхода стали		
				Сборочные единицы		
А4		I	I.050.I-2.I 00.0.04.0-0I	Каркас плоский КР27	I	
А4		2	00.0.07.0-04	Сетка арматурная СI4	2	
				Изделия закладные		
А4		3	I.050.I-2.I 00.0.09.0	МНI	2	
А4		4	00.0.I0.0	МН2	I	
А4		5	00.0.I2.0	МН5	2	
				Детали		
А4		6	I.050.I-2.I 00.0.00.I-02	Петля П3	4	
			Переменные данные для исполнений:			
				I.050.I-2.I I7.0.00.0 ЛПП I4.I2в		
				Документация		
			I.050.I-2.I 2I.0.00.0	Узел 3		
				Сборочные единицы		
				Каркасы плоские		
А4		8	I.050.I-2.I 00.0.0 4.0-03	КР29	2	
А4		9	00.0.0 5.0	КР33	I	
А4		I0	00.0.07.0	Сетка арматурная СI0	I	
				Материалы		
				Бетон марки 300		0.2I м³
				I.050.I-2.I I7.0.00.0-0I ЛПП I4.I2в-С		
				Документация		

Нач.отд.	Турманидзе		I.050.I-2.I I7.0.00.0
Н.контр.	Мосесова		
Гл.инж.	Капанадзе		
ГИП	Осипов		Площадка лестничная (ЛПП)...
ГИП	Капанадзе		Стадия: Р; Лист: 1; Листов: 6
Рук.гр.	Чкванава		ТбилЗНИИЭП
Проверил	Капанадзе		
Разраб	Антия		

ФОРМАТ А4

Формат	Зона	Поз.	Обозначение	Наименование	Кол	Примечание
А3			I.050.I-2.I 2I.0.00.0-0I	Узел 3с		
				Сборочные единицы		
				Каркасы плоские		
А4		8	I.050.I-2.I 00.0.04.0-03	КР29	2	
А4		9	00.0.05.0	КР33	I	
А4		I0	00.0.07.0	Сетка арматурная СI0	I	
А4		II	00.0.II.0	Изделие закладное МН4	2	
				Материалы		
				Бетон марки 300		0.2I м³
				I.050.I-2.I I7.0.00.0-02 ЛПП I4.I3в		
				Документация		
А3			I.050.I-2.I 2I.0.00.0-02	Узел 4		
				Сборочные единицы		
				Каркасы плоские		
А4		7	I.050.I-2.I 00.0.04.0-0I	КР27	I	
		8	-04	КР30	2	
А4		9	00.0.05.0-	КР33	I	
А4		I0	00.0.07.0-0I	Сетка арматурная СII	I	
				Материалы		
				Бетон марки 300		0.24 м³
				I.050.I-2.I I7.0.00.0-03 ЛПП I4.I3в-С		
				Документация		
А3			I.050.I-2.I 2I.0.00.0-03	Узел 4с		
				Сборочные единицы		
				Каркасы плоские		
А4		7	I.050.I-2.I 00.0.04.0-0I	КР27	I	
		8	-04	КР30	2	
А4		9	00.0.05.0	КР33	I	
А4		I0	00.0.07.0-0I	Сетка арматурная СII	I	
А4		II	00.0.II.0	Изделие закладное МН4	2	

Взам.инв.№ | Подп. и дата | Инв.№подл.

I.050.I-2.I I7.0.00.0 — Лист 2

ФОРМАТ А4

Формат	Зона	Поз.	Обозначение	Наименование	Кол	Примечание
				Материалы		
				Бетон марки 300		0,24 м³
				I.050.I-2.I I7.0.00.0-04		
				ЛПП I4.I5в		
				Документация		
A3			I.050.I-2.I 2I.0.00.0	Узел 3		
				Сборочные единицы		
				Каркасы плоские		
A4		8	I.050.I-2.I 00.0.04.0-05	КР3I	2	
A4		9	00.0.05.0	КР33	I	
A4		I0	00.0.07.0-02	Сетка арматурная СI2	I	
				Материалы		
				Бетон марки 300		0,24 м³
				I.050.I-2.I I7.0.00.0-05		
				ЛПП I4.I5в-С		
				Документация		
A3			I.050.I-2.I 2I.0.00.0-0I	Узел 3с		
				Сборочные единицы		
				Каркасы плоские		
A4		8	I.050.I-2.I 00.0.04.0-05	КР3I	2	
A4		9	00.0.05.0	КР33	I	
A4		I0	00.0.07.0-02	Сетка арматурная СI2	I	
A4		II	00.0.II.0	Изделие закладное МН4	2	
				Материалы		
				Бетон марки 300		0,24 м³
				I.050.I-2.I I7.0.00.0-06		
				ЛПП I5.I5в		
				Документация		
			I.050.I-2.I 2I.0.00.0-04	Узел 5		
				Сборочные единицы		
				Каркасы плоские		
A4		7	I.050.I-2.I 00.0.04.0-0I	КР27	I	

Взам.инв.№ | Подп. и дата | Инв.№подл.

Формат	Зона	Поз.	Обозначение	Наименование	Кол	Примечание
A4		8	I.050.I-2.I 00.0.04.0-05	КР3I	2	
A4		9	00.0.05.0-0I	КР34	I	
A4		I0	00.0.07.0-02	Сетка арматурная СI2	I	
				Материалы		
				Бетон марки 300		0,30 м³
				I.050.I-2.I I7.0.00.0-07		
				ЛПП I5.I5в-С		
				Документация		
			I.050.I-2.I 2I.0.00.0-05	Узел 5с		
				Сборочные единицы		
				Каркасы плоские		
A4		7	I.050.I-2.I 00.0.04.0-0I	КР27	I	
		8	-05	КР3I	2	
A4		9	00.0.05.0-0I	КР34	I	
A4		I0	00.0.07.0-02	Сетка арматурная СI2	I	
A4		II	00.0.II.0	Изделие закладное МН4	2	
				Материалы		
				Бетон марки 300		0,30 м³
				I.050.I.2.I I7.0.00.0-08		
				ЛПП I6.I5в		
				Документация		
			I.050.I-2.I 2I.0.00.0-08	Узел 7		
				Сборочные единицы		
				Каркасы плоские		
A4		7	I.050.I-2.I 00.0.04.0-02	КР28	I	
		8	-05	КР3I	2	
A4		9	00.0.05.0-0I	КР34	I	
A4		I0	00.0.07.0-02	Сетка арматурная СI2	I	
A4		I2	00.0.09.0-0I	Изделие закладное МН3	2	
				Материалы		
				Бетон марки 300		0,30 м³

Взам.инв.№ | Подп. и дата | Инв.№подл.

Формат	Зона	Поз.	Обозначение	Наименование	Кол.	Примечание
				I.050.I-2.I I7.0.00.0-09		
				ЛПП I6.I5в-С		
				Документация		
			I.050.I-2.I 2I.0.00.0-09	Узел 7с		
				Сборочные единицы		
				Каркасы плоские		
A4		7	I.050.I-2.I 00.0.04.0-02	КР28	I	
		8	-05	КР3I	2	
A4		9	00.0.05.0-0I	КР34	I	
A4		I0	00.0.07.0-02	Сетка арматурная СI2	I	
				Изделия закладные		
A4		II	00.0.II.0	МН4	2	
A4		I2	00.0.09.0-0I	МН3	2	
				Материалы		
				Бетон марки 300		0,30м³
				I.050.I-2.I I7.0.00.0-I0		
				ЛПП I6.I6в		
				Документация		
			I.050.I-2.I 2I.0.00.0-06	Узел 6		
				Сборочные единицы		
				Каркасы плоские		
A4		7	I.050.I-2.I 00.0.04.0-02	КР28	I	
		8	-06	КР32	2	
A4		9	00.0.05.0-0I	КР34	I	
A4		I0	00.0.07.0-03	Сетка арматурная СI3	I	
A4		I2	00.0.09.0-0I	Изделие закладное МН3	2	
				Материалы		
				Бетон марки 300		0.26м³
				I.050.I-2.I I7.0.00.0-II		
				ЛПП I6.I6в-С		
				Документация		
			I.050.I-2.I 2I.0.00.0-07	Узел 6с		
				Сборочные единицы		

Формат	Зона	Поз.	Обозначение	Наименование	Кол.	Примечание
				Каркасы плоские		
A4		7	I.050.I-2.I 00.0.04.0-02	КР28	I	
		8	-06	КР32	2	
A4		9	00.0.05.0-0I	КР34	I	
A4		I0	00.0.07.0-03	Сетка арматурная СI3	I	
				Изделия закладные		
A4		II	I.050.I-2.I 00.0.II.0	МН4	2	
A4		I2	00.0.09.0-0I	МН3	2	
				Материалы		
				Бетон марки 300		0,26м³

ВЗАМ.ИНВ.№ | ПОДП. И ДАТА | ИНВ.№ПОДЛ.

Рис. 1

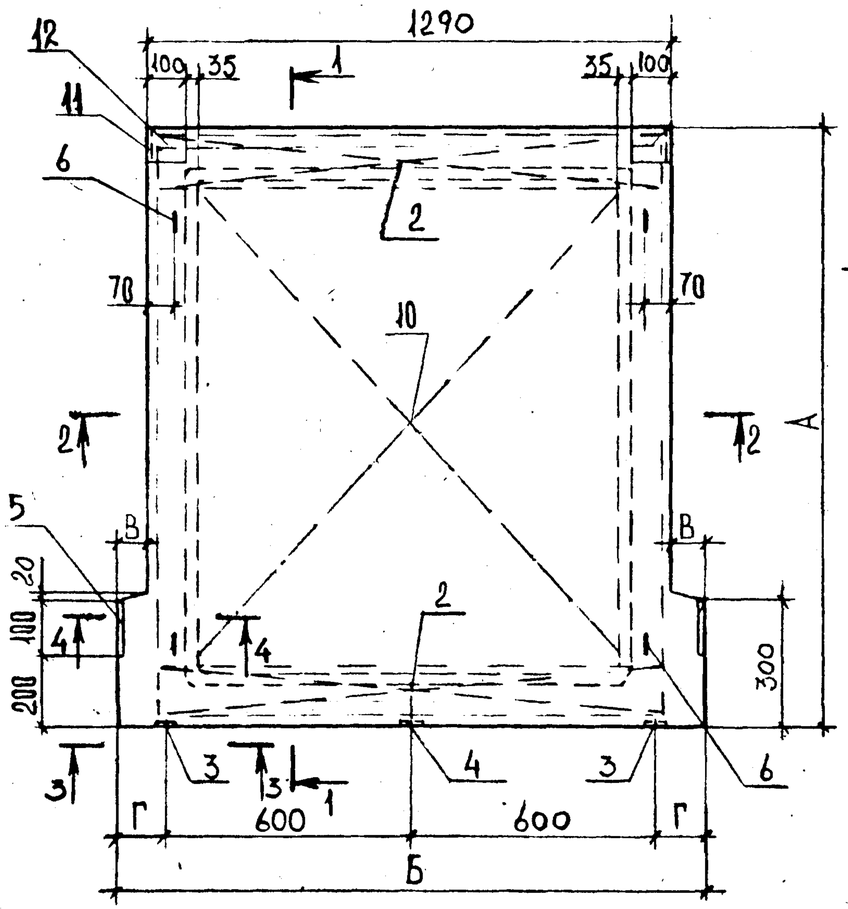

1-1

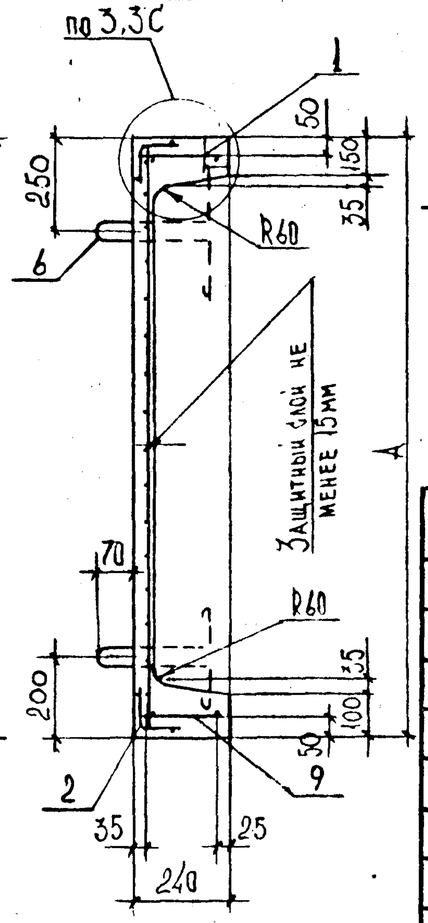

Рис. 2

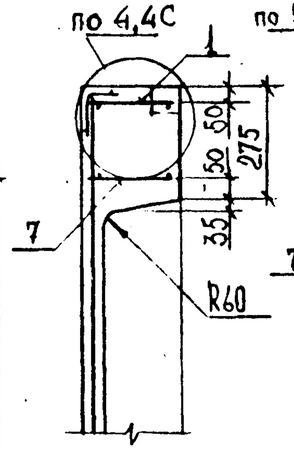

Рис. 3

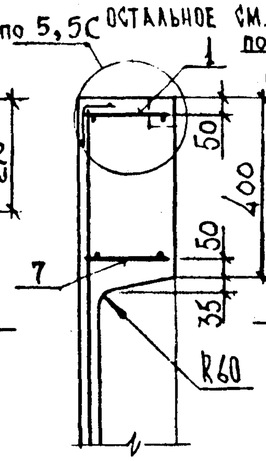

Рис. 4

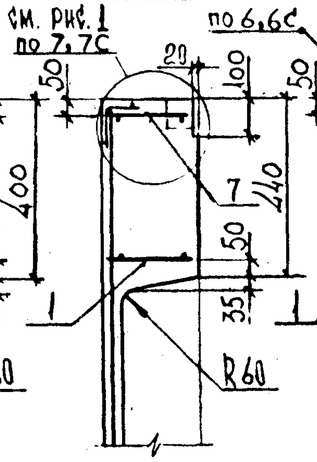

Рис. 5

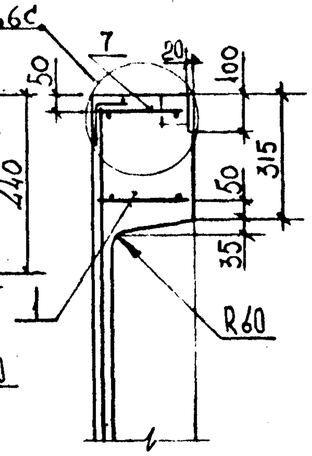

Размеры в мм

Обозначение	Марка	Рис	А	Б	В	Г	Масса, т
1.050.1-2.1 17.0.00.0	ЛПП 14.12в	1	1200	1440	75	120	0.52
-01	ЛПП 14.12в-С						
-02	ЛПП 14.13в	2	1325				0,60
-03	ЛПП 14.13в-С						
-04	ЛПП 14.15в	1	1475				0.60
-05	ЛПП 14.15в-С						
-06	ЛПП 15.15в	3	1490	1540	125	170	0.75
-07	ЛПП 15.15в-С						
-08	ЛПП 16.15в	4		1610	160	205	0.75
-09	ЛПП 16.15в-С						
-10	ЛПП 16.16в	5	1640				0.65
-11	ЛПП 16.16в-С						

2-2

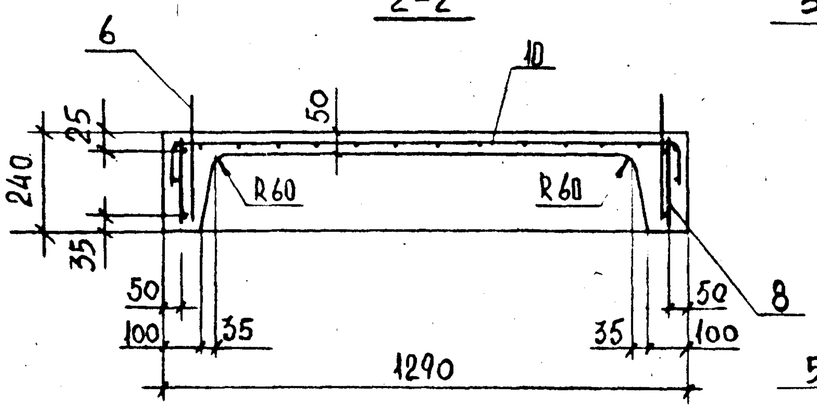

3-3

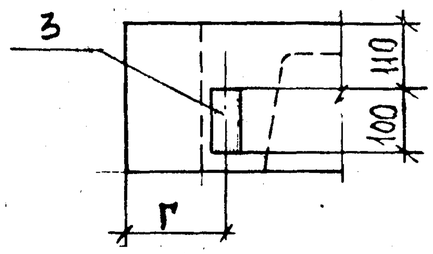

4-4

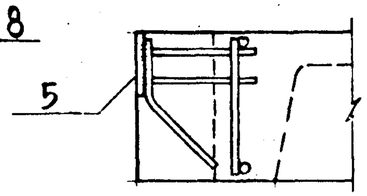

Нач.отд.	Турманидзе		
Н.контр.	Мосесова		
Гл. инж.	Капанадзе		
ГИП	Осипов		
ГИП	Капанадзе		
Рук.гр.	Чкванава		
Проверил	Каванадзе		
Разраб.	Антия		

1.050.1-2.1 17.0.00.0 СБ

Площадка лестничная (ЛПП)
Сборочный чертеж

Стадия	Масса	Масштаб
Р	См. табл	—
Лист	Листов 1	

ТбилЗНИИЭП

Инв. № подл. | Подп. и дата | Взам. инв. №

Формат А3

Формат	Зона	Поз.	Обозначение	Наименование	Кол	Примечание
				Документация		
А4			I.050.I-2.I I8.0.00.0 СБ	Сборочный чертеж		
А3			00.0.00.0 ТО	Техническое описание		
А3			00.0.00.0 ВС	Ведомость расхода стали		
				Переменные данные для исполнения		
				I.050.I-2.I I8.0.00.0		
				ILH I3.3		
				Сборочные единицы		
А4		I	I.050.I-2.I 00.0.08.0-05	Сетка арматурная С2I	I	
				Материалы		
				Бетон марки 300		0.02м³
				I.050.I-2.I I8.0.00.0-0I		
				ILH I2.3		
				Сборочные единицы		
А4		I	I.050.I-2.I 00.0.08.0-02	Сетка арматурная СI8	I	
				Материалы		
				Бетон марки 300		0.02м³
				I.050.I-2.I I8.0.00.0-02		
				2ЛН I4.3		
				Сборочные единицы		
А4		I	I.050.I-2.I 00.0.08.0-07	Сетка арматурная С23	I	
				Материалы		
				Бетон марки 300		0.02м³
				I.050.I-2.I I8.0.00.0-03		
				2ЛН I4.5		
				Сборочные единицы		
А4		I	I.050.I-2.I 00.0.08.0-08	Сетка арматурная С24	I	
				Материалы		
				Бетон марки 300		0.03м³
				I.050.I-2.I I8.0.00.0-04		
				2ЛН I3.3		

Нач.отд.	Турманидзе	
Н.контр.	Мосесова	
Гл.инж.	Капанадзе	
ГИП	Осипов	
ГИП	Капанадзе	
Рук.гр.	Чкванава	
Проверил	Осипов	
Разраб	Антия	

I.050.I-2.I I8.0.00.0

Проступь накладная (ЛН)

Стадия	Лист	Листов
Р	1	3

ТбилЗНИИЭП

ФОРМАТ А4

Формат	Зона	Поз.	Обозначение	Наименование	Кол	Примечание
				Сборочные единицы		
А4		I	I.050.I-2.I 00.0.08.0-05	Сетка арматурная С2I	I	
				Материалы		
				Бетон марки 300		0.02м³
				I.050.I-2.I I8.0.00.0-05		
				2ЛН I3.5		
				Сборочные единицы		
А4		I	I.050.I-2.I 00.0.08.0-06	Сетка арматурная С22	I	
				Материалы		
				Бетон марки 300		0.03м³
				I.050.I-2.I I8.0.00.0-06		
				2ЛН I2.3		
				Сборочные единицы		
А4		I	I.050.I-2.I 00.0.08.0-03	Сетка арматурная СI9	I	
				Материалы		
				Бетон марки 300		0.02м³
				I.050.I-2.I I8.0.00.0-07		
				2ЛН I2.5		
				Сборочные единицы		
А4		I	I.050.I-2.I 00.0.08.0-04	Сетка арматурная С20	I	
				Материалы		
				Бетон марки 300		0.02м³
				I.050.I-2.I I8.0.00.0-08		
				2ЛН 9.5		
				Сборочные единицы		
А4		I	I.050.I-2.I 00.0.08.0	Сетка арматурная СI6	I	
				Материалы		
				Бетон марки 300		0.02м³
				I.050.I-2.I I8.0.00.0-09		
				2ЛН 9.6		
				Сборочные единицы		
А4		I	I.050.I-2.I 00.0.08.0-0I	Сетка арматурная СI7	I	
				Материалы		
				Бетон марки 300		0.02м³
				I.050.I-2.I I8.0.00.0-I0		
				2ЛН I4.3в		

ВЗАМ.ИНВ.№ | ПОДП. И ДАТА | ИНВ.№ПОДЛ.

I.050.I-2.I I8.0.00.0

Лист 2

ФОРМАТ А4

Формат	Зона	Поз.	Обозначение	Наименование	Кол.	Примечание
				Сборочные единицы		
А4		I	I.050.I-2.I 00.0.08.0-07	Сетка арматурная С23	I	
				Материалы		
				Бетон марки 300		0.02м³
				I.050.I-2.I I8.0.00.0-II / 2ЛН I4.5в		
				Сборочные единицы		
А4		I	I.050.I-2.I 00.0.08.0-08	Сетка арматурная С24	I	
				Материалы		
				Бетон марки 300		0.03м³
				I.050.I-2.I I8.0.00.0-I2 / 2ЛН I3.3в		
				Сборочные единицы		
А4		I	I.050.I-2.I 00.0.08.0-05	Сетка арматурная С2I	I	
				Материалы		
				Бетон марки 300		0.03м³
				I.050.I-2.I I8.0.00.0-I3 / 2ЛН I3.5в		
				Сборочные единицы		
А4		I	I.050.I-2.I 00.0.08.0-06	Сетка арматурная С22	I	
				Материалы		
				Бетон марки 300		0.03м³
				I.050.I-2.I I8.0.00.0-I4 / 2ЛН I2.3в		
				Сборочные единицы		
А4		I	I.050.I-2.I 00.0.08.0-03	Сетка арматурная СI9	I	
				Материалы		
				Бетон марки 300		0.02м³
				I.050.I-2.I I8.0.00.0-I5 / 2ЛН I2.5в		
				Сборочные единицы		
А4		I	I.050.I-2.I 00.0.08.0-04	Сетка арматурная С20	I	
				Материалы		
				Бетон марки 300		0.02м³
				I.050.I-2.I I8.0.00.0-I6 / 2ЛН 9.5в		
				Сборочные единицы		
А4		I	I.050.I-2.I 00.0.08.0	Сетка арматурная СI6	I	
				Материалы		
				Бетон марки 300		0.02м³

Лист 3

I.050.I-2.I I8.0.00.0

ФОРМАТ А4

Взам.инв.№ | Подп. и дата | Инв.№подл.

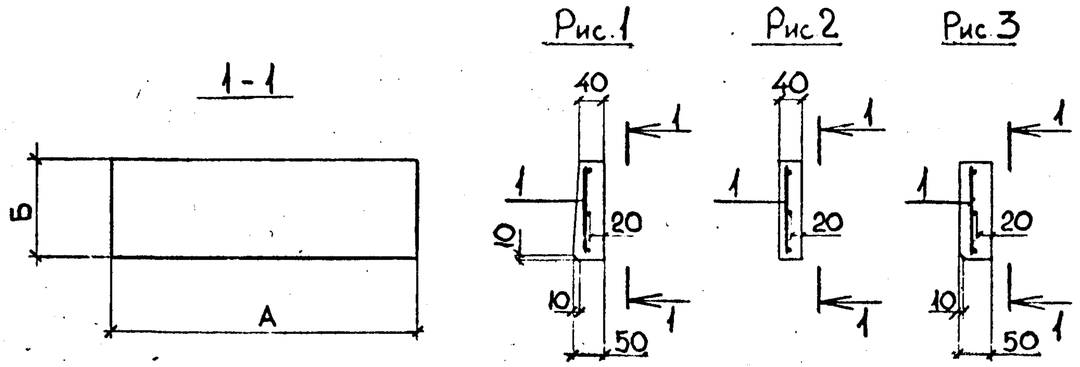

Размеры в мм

Обозначение	Марка	Рис.	А	Б	Масса, т
1.050.1-2.1 18.0.00.0	1ЛН 13.3	1	1350	320	0.05
-01	1ЛН 12.3		1210		0.04
-02	2ЛН 14.3	2	1385	330	0.05
-03	2ЛН 14.5			470	0.07
-04	2ЛН 13.3		1335	330	0.05
-05	2ЛН 13.5			470	0.06
-06	2ЛН 12.3		1285	330	0.04
-07	2ЛН 12.5			470	0.06
-08	2ЛН 9.5		930	460	0.04
-09	2ЛН 9.6			535	0.05
-10	2ЛН 14.3в	3	1385	330	
-11	2ЛН 14.5в			470	0.07
-12	2ЛН 13.3в		1335	330	0.04
-13	2ЛН 13.5в			470	0.06
-14	2ЛН 12.3в		1285	330	0.04
-15	2ЛН 12.5в			470	0.06
-16	2ЛН 9.5в		930	460	0.04

I.050.I-2.I I8.0.00.0 СБ

Нач. отд	Турманидзе	
Н.контр.	Мосесова	
Гл.инж.	Капанадзе	
ГИП	Осипов	
ГИП	Капанадзе	
Рук.гр.	Чкванава	
Проверил	Антия	
Разраб.	Нскелб	

Проступь накладная (ЛН) Сборочный чертеж

Стадия	Масса	Масштаб
Р	См. табл.	—
Лист	Листов 1	

ТбилЗНИИЭП

ФОРМАТ А4

Формат	Зона	Поз.	Обозначение	Наименование	Кол	Примечание
				Документация		
А4			I.050.I-2.I I9.0.00.0 СБ	Сборочный чертеж		
А3			22.0.00.0	Узлы 8,9		
А3			00.0.00.0 ТО	Техническое описание		
А3			00.0.00.0 ВС	Ведомость расхода стали		
				Сборочные единицы		
А4		I	I.050.I-2.I 00.3.00.0-04	Каркас пространст.КП23	I	
		2	00.0.I3.0	Изделие закладное МН6	4	
				Детали		
БЧ		3	I0.0I3.I90	ФIОАШ ГОСТ 578I-82 L=I90	4	0.1 кг
А4		4	I.050.I-2.I 00.0.00.I-02	Петля П3	4	
				Переменные данные для исполнений:		
				I.050.I-2.I I9.0.00.0		ЛР I2
				Сборочные единицы		
А4		5	I.050.I-2.I 00.3.00.0	Каркас пространст.КПI9	2	
				Материалы		
				Бетон марки 300		0,34м³
				I.050.I-2.I I9.0.00.0-0I		ЛР I3
				Сборочные единицы		
А4		5	I.050.I-2.I 00.3.00.0-0I	Каркас пространст. КП20	2	
				Материалы		
				Бетон марки 300		0,35м³
				I.050.I-2.I I9.0.00.0-02		ЛР I4
				Сборочные единицы		
А4		5	I.050.I-2.I 00.3.00.0-02	Каркас пространст. КП2I	2	
				Материалы		
				Бетон марки 300		0,37м³
				I.050.I-2.I I9.0.00.0-03		ЛР I6
				Сборочные единицы		
А4		5	I.050.I-2.I 00.3.00.0-03	Каркас пространств.КП22	2	
				Материалы		
				Бетон марки 300		0,39м³

Нач.отд.	Турманидзе		I.050.I-2.I I9.0.00.0
Н.контр.	Мосесова		
Гл.инж.	Капанадзе		
ГИП	Осипов		Рама лестничная ЛР I2,ЛР I3,ЛР I4,ЛР I6
ГИП	Капанадзе		Стадия: Р; Лист: ; Листов: 1
Рук.гр.	Чкванава		ТбилЗНИИЭП
Проверил	Антия		
Разраб	Нокель		

ФОРМАТ А4

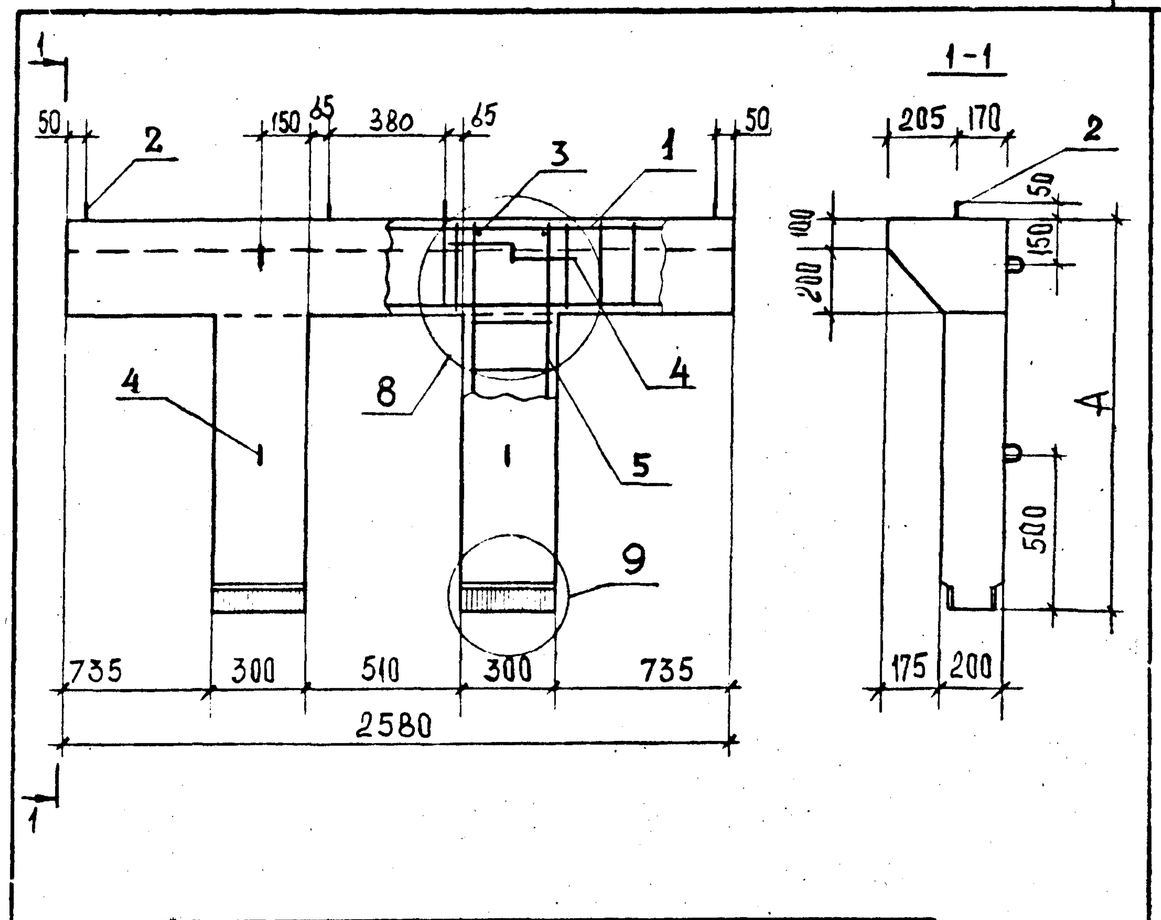

Обозначение	Марка	А, мм	Масса, т
I.050.I-2.I I9.0.00.0	ЛР I2	1160	0.85
-0I	ЛР I3	1260	0.88
-02	ЛР I4	1410	0.93
-03	ЛР I6	1560	0.98

Нач. отд	Турманидзе		I.050.I-2.I I9.0.00.0 СБ
Н.контр.	Мосесова		
Гл.инж.	Капанадзе		Рама лестничная ЛР I2,ЛР I3,ЛР I4,ЛР I6 Сборочный чертеж
ГИП	Осипов		Стадия: Р; Масса: См. табл.; Масштаб: 1:20
ГИП	Капанадзе		Лист: ; Листов: 1
Рук.гр.	Чкванава		ТбилЗНИИЭП
Проверил	Антия		
Разраб.	Нокель		

Взам.инв.№ | Подп. и дата | Инв.№подл.

ФОРМАТ А4

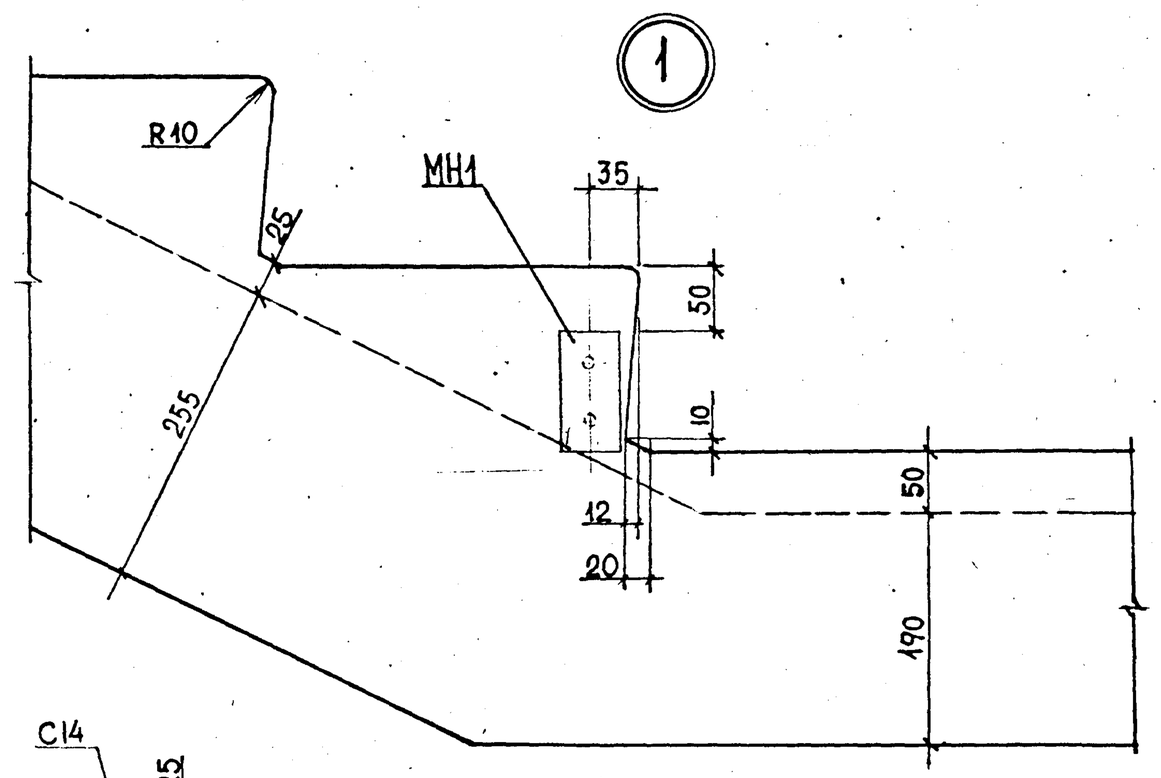

1 — 1

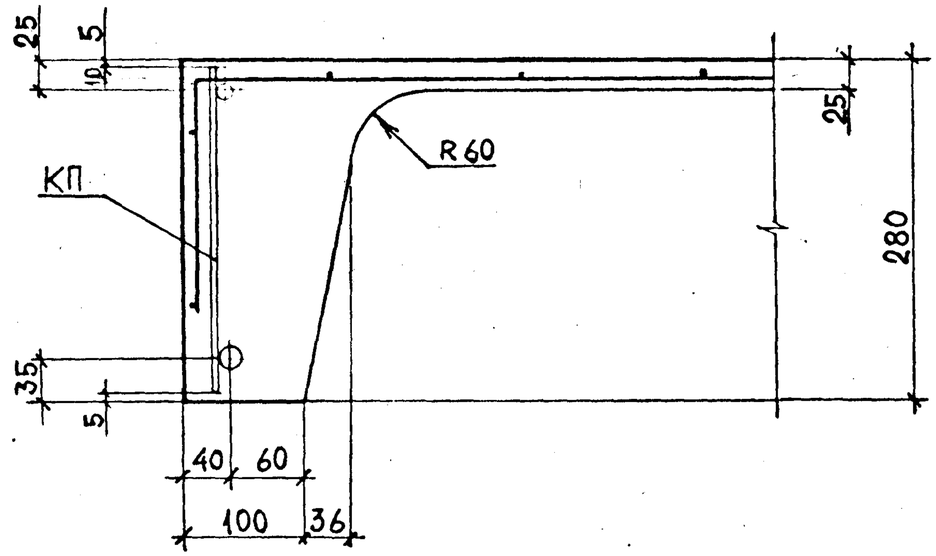

2 — 2

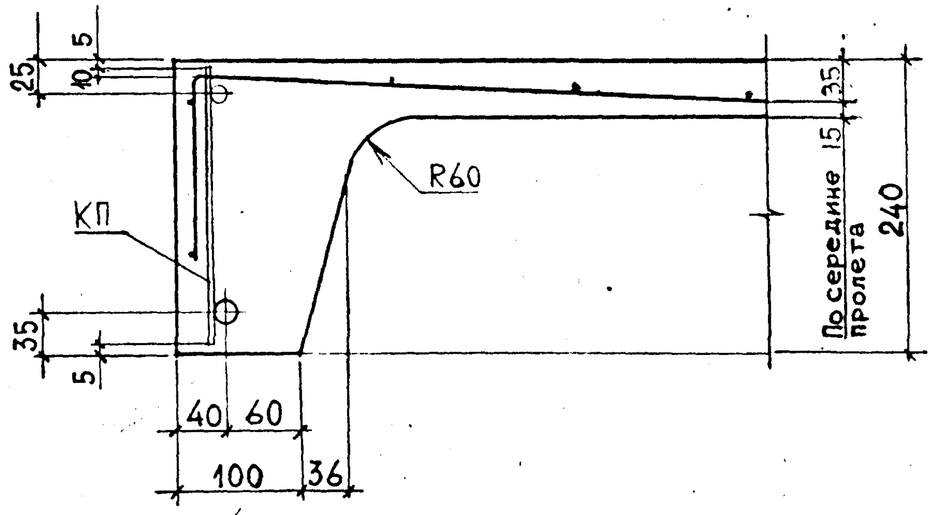

Армирование

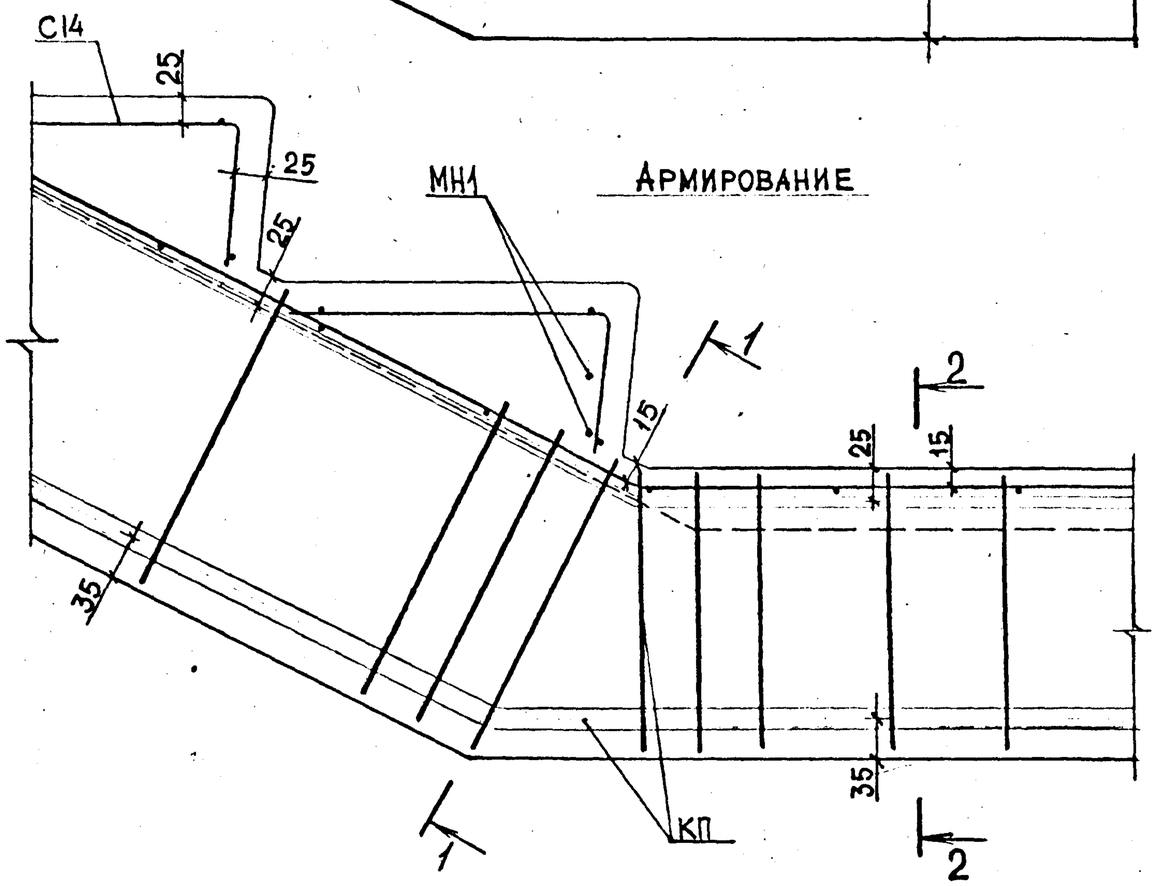

Нач. отд.	Турмашидзе		I.050.I-2.I 20.0.00.0
Н. контр.	Мосесова		
Гл.инж.	Капанадзе		
ГИП	Осипов		УЗЕЛ I,2
ГИП	КАПАНАДЗЕ		
Рук.гр.	ЧКВАНАВА		
Проверил	ОСИПОВ		
Разраб.	БАРБАКАДЗЕ		

Стадия	Лист	Листов
Р	1	2

ТбилЗНИИЭП

ИНВ.№ ПОДЛ. | ПОДП. И ДАТА | ВЗАМ.ИНВ.№

19662 39

ФОРМАТ А3

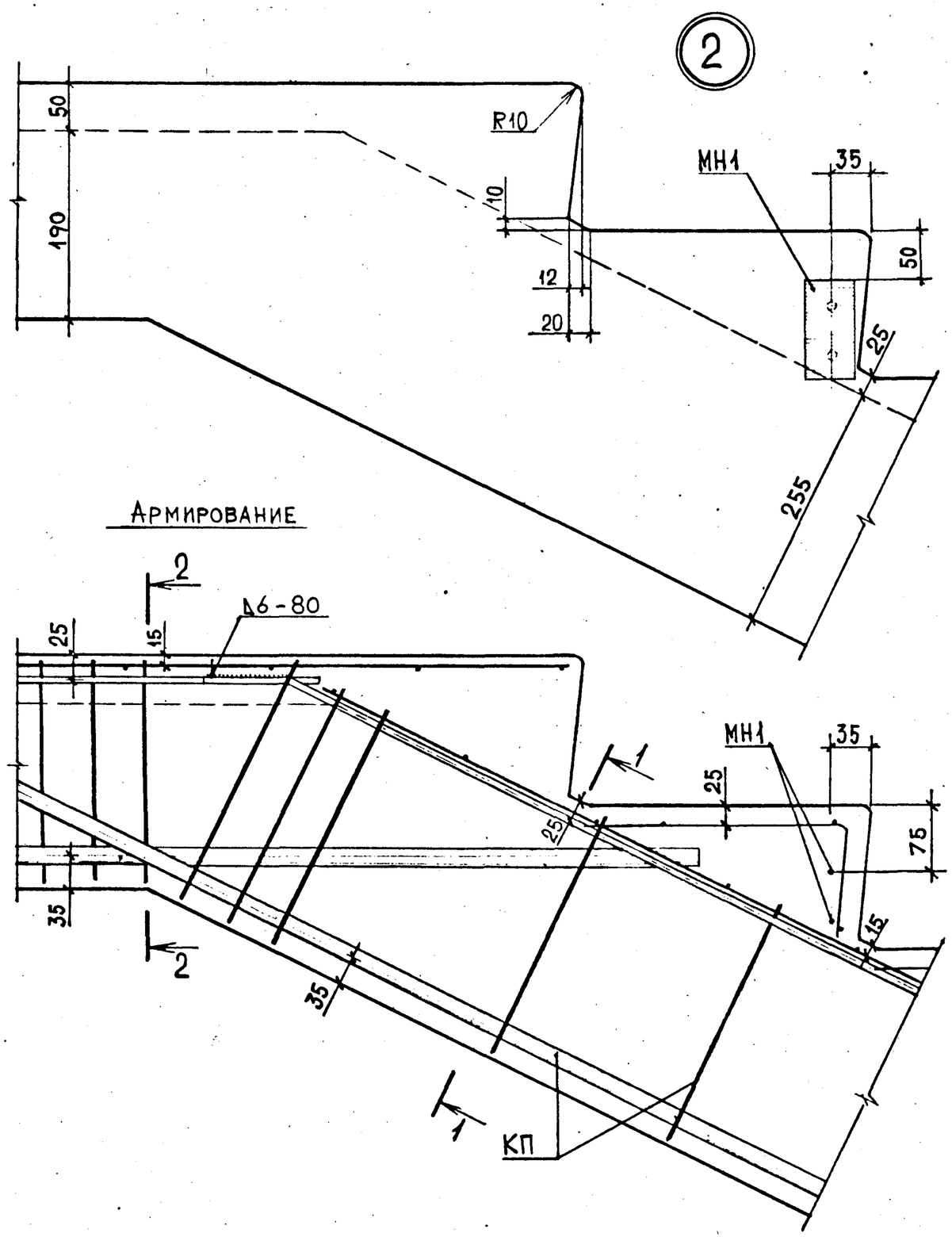

Армирование

1—1

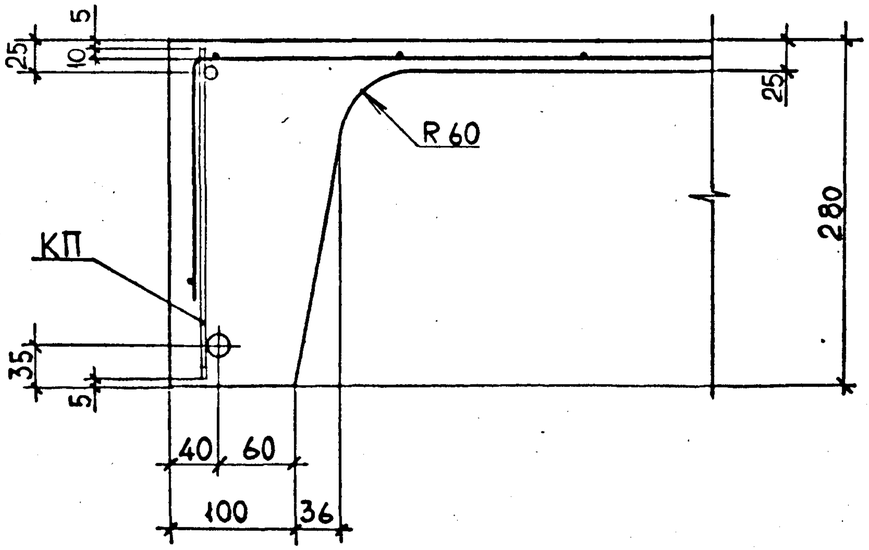

2—2

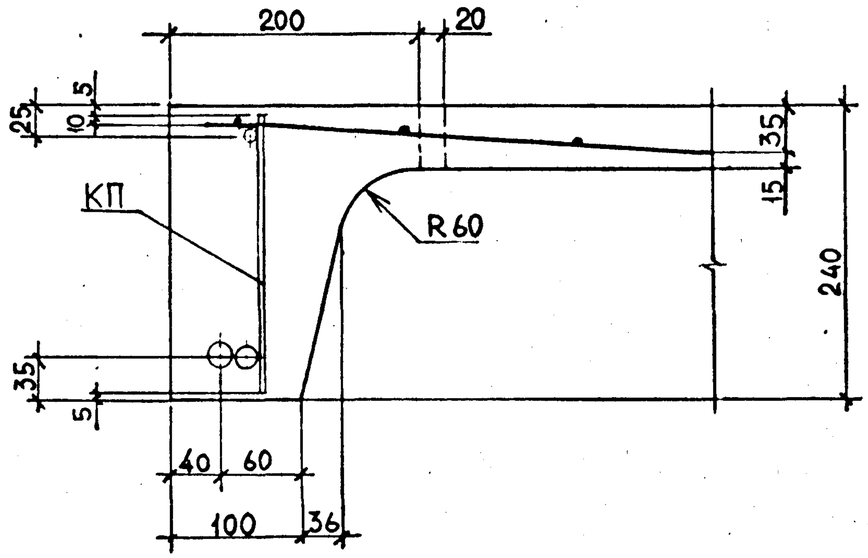

I.050.I-2.I 20.0.00.0	Лист 2

Взам. инв. № | Подпись и дата | Инв. № подл.

Рис. 1

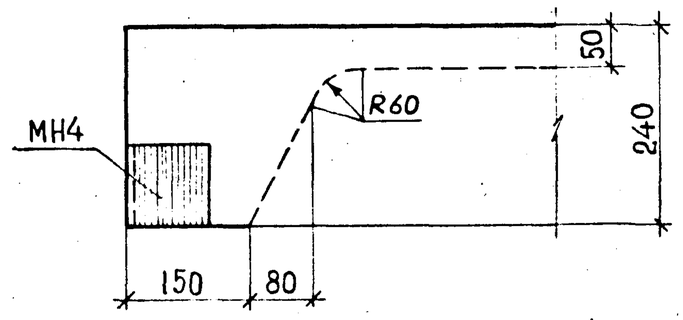

Рис. 2

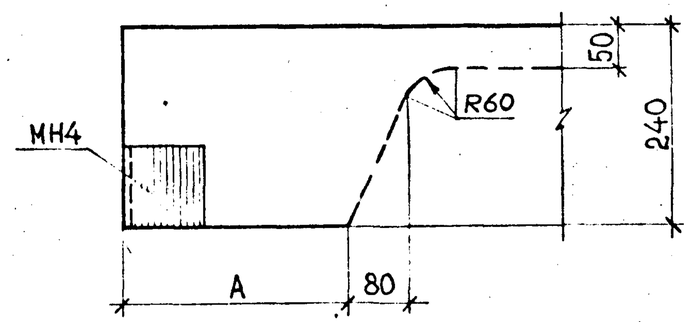

Рис. 3

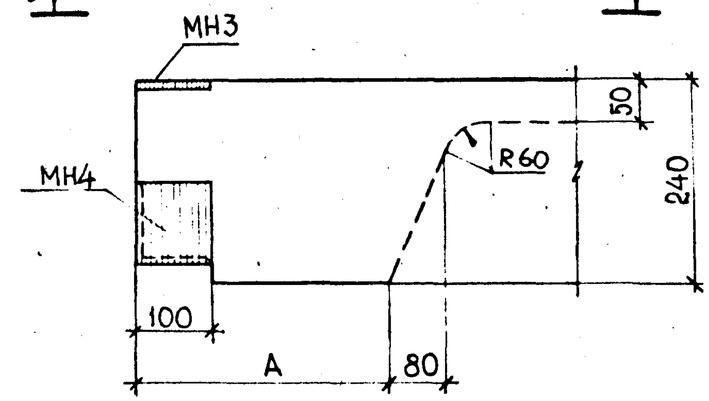

1 – 1

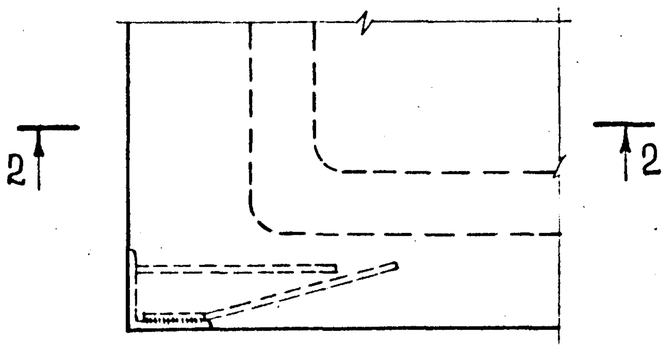

2 — 2 для рис. 2

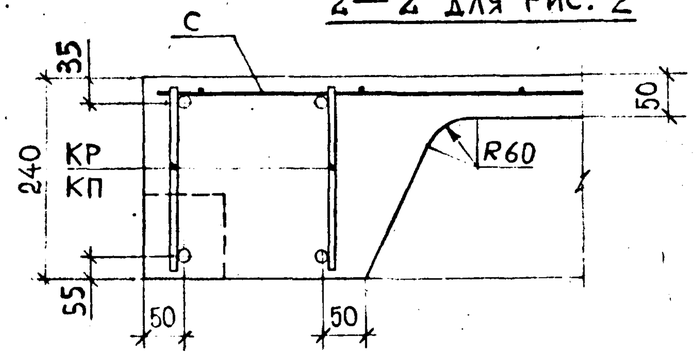

4 — 4

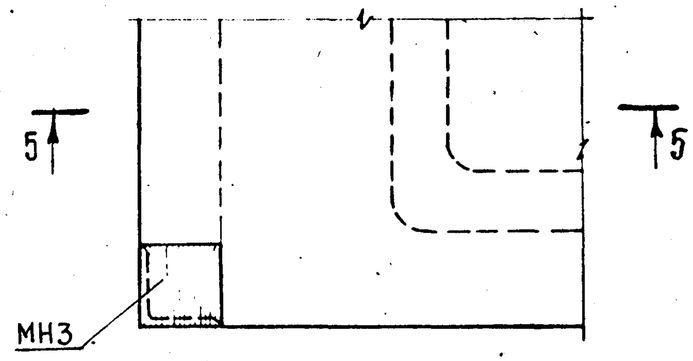

2-2 для Рис. 1

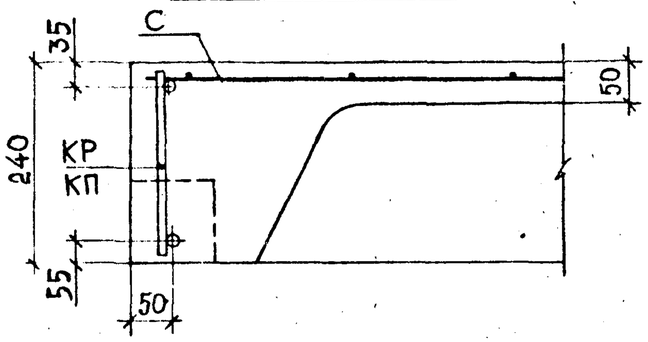

5 — 5

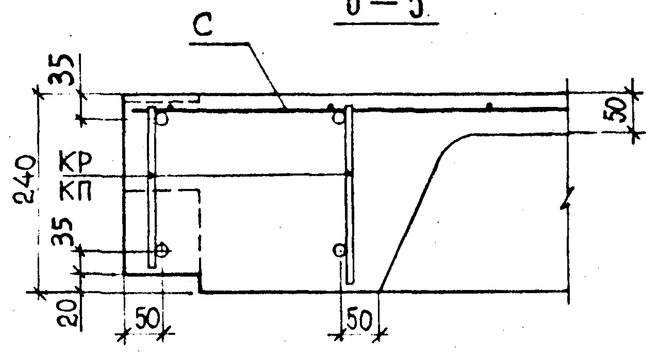

Обозначение	№ узла	Рис.	Изделие закладное	А, мм
1.050.1-2.1 21.0.00.0	3	1	—	—
-01	3с		МН4	
-02	4	2		275
-03	4с		МН4	
-04	5			400
-05	5с		МН4	
-06	6	3		315
-07	6с		МН4	
-08	7			440
-09	7с		МН4	

Нач.отд.	Турманидзе	
Н.контр.	Моссесова	
Гл.инж.	Капанадзе	
ГИП	Осипов	
ГИП	Капанадзе	
Рук.гр.	Чкванава	
Проверил	Капанадзе	
Разраб	Чанкветадзе	

I.050.I-2.I 2I.0.00.0

УЗЕЛ
3 - 7; 3С - 7С

Стадия	Лист	Листов
Р		1

ТбилЗНИИЭП

Взам. инв. № | Подпись и дата | Инв. № подл.

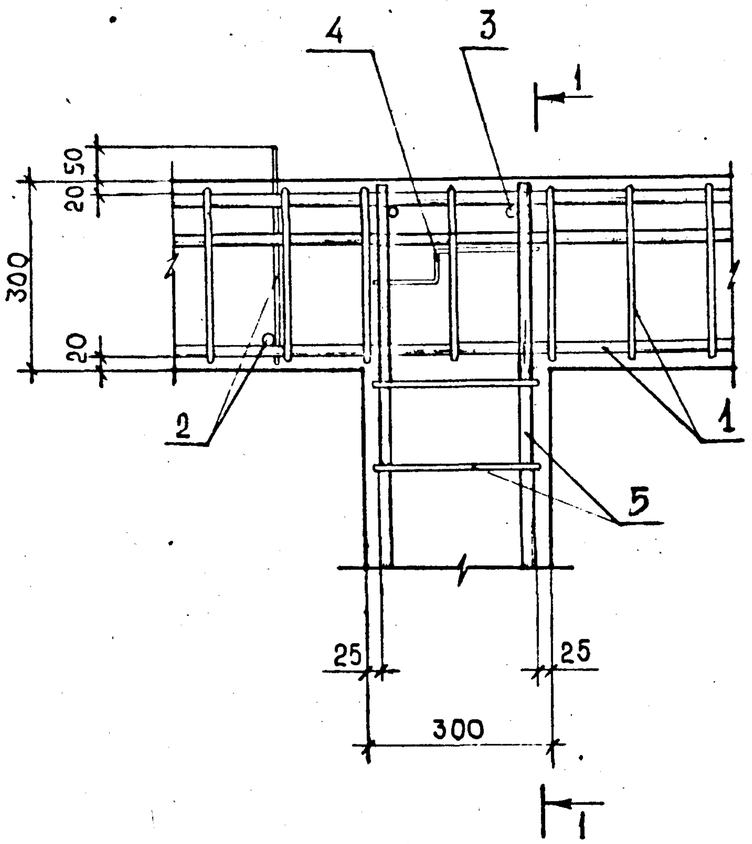

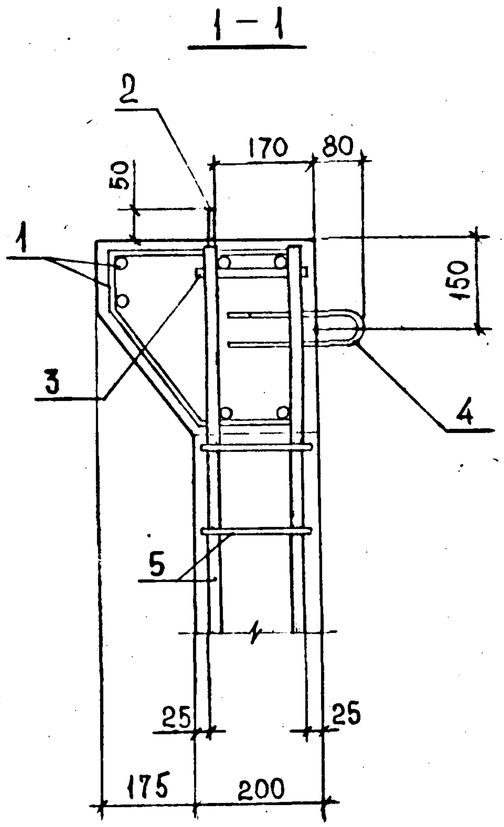

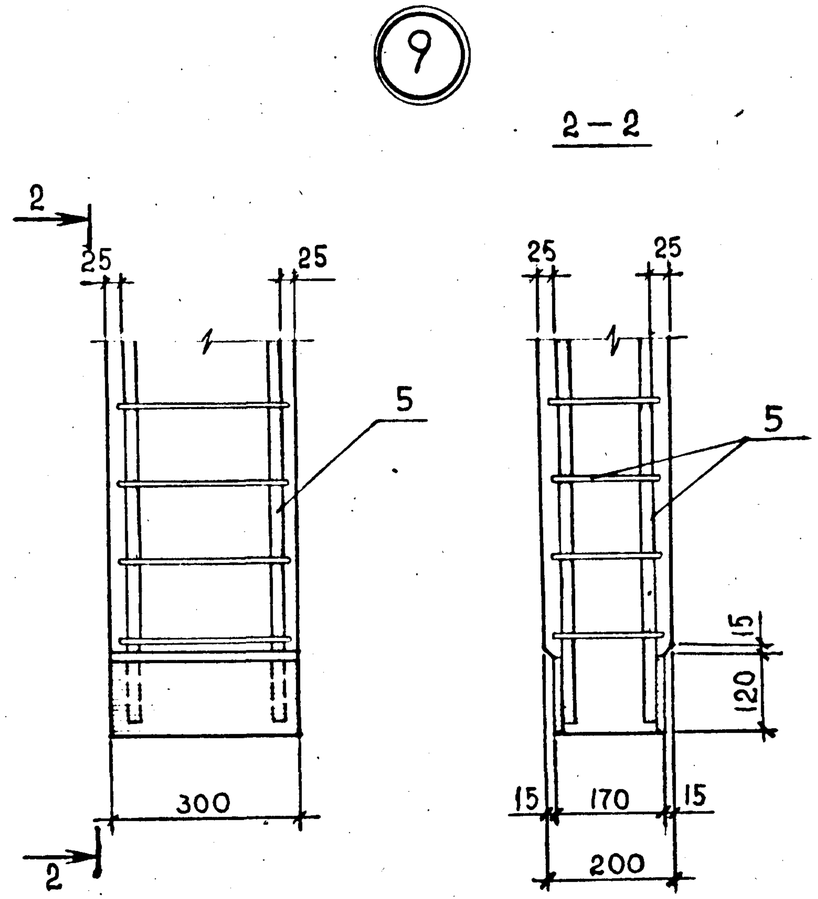

Нач.отд.	Турманидзе		
Н.контр.	Мосесова		
Гл.инж.	Капанадзе		
ГИП	Осипов		
ГИП	Капанадзе		
Рук.гр.	Чквалава		
Проверил	Барбакадзе		
Разраб	Чанкветадзе		

I.050.I-2.I 22.0.00.0

УЗЕЛ 8, 9

Стадия	Лист	Листов
Р		1

ТбилЗНИИЭП

ФОРМАТ А3

Формат	Зона	Поз.	Обозначение	Наименование	Кол	Примечание
				Документация		
А3			I.050.I-2.I 00.I.00.0 СБ	Сборочный чертеж		
А3			I.050.I-2.I 00.0.00.0 ТО	Техническое описание		
			Переменные данные для исполнений:			
				I.050.I-2.I 00.I.00.0		КПI
				Сборочные единицы		
				Каркасы плоские		
А4		I	I.050.I-2.I 00.0.0I.0	КРI	2	
А4		2	00.0.03.0-07	КР23	2	
А4		3	00.0.04.0	КР26	2	
				Сетки арматурные		
А4		4	00.0.06.0	СI	I	
		5	-06	С7	I	
		6	-06	С7	I	
				Детали		
БЧ		7	I2.0II.II00	ФI2АI ГОСТ 578I-82 L=II00	6	I.0 кг
				I.050.I-2.I 00.I.00.0-0I		КП2
				Сборочные единицы		
				Каркасы плоские		
А4		I	I.050.I-2.I 00.0.0I.0-0I	КР2	2	
А4		2	00.0.03.0-07	КР23	2	
А4		3	00.0.04.0	КР26	2	
				Сетки арматурные		
А4		4	00.0.06.0	СI	I	
		5	-06	С7	I	
		6	-06	С7	I	
				Детали		
БЧ		7	I2.0II.II00	ФI2АI ГОСТ 578I-82 L=II00	6	I.0 кг
				I.050.I-2.I 00.I.00.0-02		КП3
				Сборочные единицы		

Нач.отд.	Турманидзе		I.050.I-2.I 00.I.00.0
Н.контр.	Моссова		
Гл.инж.	Капанадзе		
ГИП	Осипов		Каркас пространственный КПI – КПI0
ГИП	Капанадзе		Стадия: Р; Лист: 1; Листов: 4
Рук.гр.	Чкванава		ТбилЗНИИЭП
Проверил	Осипов		
Разраб	Барбакадзе		

Взам.инв.№ | Подп. и дата | Инв.№подл.

ФОРМАТ А4

Формат	Зона	Поз.	Обозначение	Наименование	Кол	Примечание
				Каркасы плоские		
А4		I	I.050.I-2.I 00.0.0I.0-02	КР3	2	
А4		2	00.0.03.0-09	КР25	2	
А4		3	00.0.04.0	КР26	4	
				Сетки арматурные		
А4		4	00.0.06.0	СI	I	
		5	-07	С8	I	
		6	-07	С8	I	
				Детали		
БЧ		7	I2.0II.II00	ФI2АI ГОСТ 578I-82 L=II00	6	I.0 кг
				I.050.I-2.I 00.I.00.0-03		КП4
				Сборочные единицы		
				Каркасы плоские		
А4		I	I.050.I-2.I 00.0.0I.0-03	КР4	2	
А4		2	00.0.03.0-08	КР24	2	
А4		3	00.0.04.0	КР26	4	
				Сетки арматурные		
А4		4	00.0.06.0-0I	С2	I	
		5	-06	С7	I	
		6	-06	С7	I	
				Детали		
БЧ		7	I2.0II.II00	ФI2АI ГОСТ 578I-82 L=II00	6	I.0 кг
				I.050.I-2.I 00.I.00.0-04		КП5
				Сборочные единицы		
				Каркасы плоские		
А4		I	I.050.I-2.I 00.I.0I.0-04	КР5	2	
А4		2	00.0.03.0-06	КР22	2	
А4		3	00.0.04.0	КР26	4	
				Сетки арматурные		
А4		4	00.0.06-0I	С2	I	
		5	-05	С6	I	
		6	-05	С6	I	
				Детали		
		7	I2.0II.II00	ФI2АI ГОСТ 578I-82 L=II00	6	I.0 кг

Взам.инв.№ | Подп. и дата | Инв.№подл.

I.050.I-2.I 00.I.00.0 | Лист 2

Формат	Зона	Поз.	Обозначение	Наименование	Кол.	Примечание
				I.050.I-2.I 00.I.00.0-05		КП6
				Сборочные единицы		
				Каркасы плоские		
А4		I	I.050.I-2.I 00.0.0I.0-05	КР6	2	
А4		2	00.0.03.0-07	КР23	2	
А4		3	00.0.04.0	КР26	3	
				Сетки арматурные		
А4		4	I.050.I-2.I 00.0.06.0-0I	С2	I	
		5	-06	С7	I	
		6	-04	С5	I	
				Детали		
БЧ		7	I2.0II.II00	ФI2АI ГОСТ 578I-82 L=II00	6	I,0кг
				I.050.I-2.I 00.I.00.0-06		КП7
				Сборочные единицы		
А4		I	I.050.I-2.I 00.0.0I.0-06	КР7	2	
А4		2	00.0.03.0-05	КР2I	2	
А4		3	00.0.04.0	КР26	3	
				Сетки арматурные		
А4		4	I.050.I-2.I 00.0.06.0-0I	С2	I	
		5	-04	С5	I	
		6	-06	С7	I	
				Детали		
БЧ		7	I2.0II.II00	ФI2АI ГОСТ 578I-82L=II00	6	I.0кг
				I.050.I-2.I 00.I.00.0-07		КП8
				Сборочные единицы		
				Каркасы плоские		
А4		I	I.050.I-2.I 00.0.0I.0-07	КР8	2	
А4		2	00.0.03.0-05	КР2I	2	
А4		3	00.0.04.0	КР26	2	
				Сетки арматурные		
А4		4	00.0.06.0-02	С3	I	
		5	-04	С5	I	
		6	-04	С5	I	
				Детали		
БЧ		7	I2.0II.II00	ФI2АI ГОСТ 578I-82 L=II00	6	I,0кг

Взам.инв.№ | Подп. и дата | Инв.№подл.

Формат	Зона	Поз.	Обозначение	Наименование	Кол.	Примечание
				I.050.I-2.I 00.I.00.0-08		КП9
				Сборочные единицы		
				Каркасы плоские		
А4		I	I.050.I-2.I 00.0.0I.0-08	КР9	2	
А4		2	00.0.03.0-07	КР23	2	
А4		3	00.0.04.0	КР26	2	
				Сетки арматурные		
А4		4	00.0.06.0-02	С3	I	
		5	-06	С7	I	
		6	-03	С4	I	
				Детали		
БЧ			I2.0II.II00	ФI2АI ГОСТ 578I-82L=II00	6	I.0кг
				I.050.I-2.I 00.I.00.0-09		КП10
				Сборочные единицы		
				Каркасы плоские		
А4		I	I.050.I-2.I 00.0.0I.0-09	КР10	2	
А4		2	00.0.03.0-04	КР20	2	
А4		3	00.0.04.0	КР26	2	
				Сетки арматурные		
А4		4	00.0.06.0-02	С3	I	
		5	-04	С4	I	
		6	-06	С7	I	
				Детали		
БЧ		7	I2.0II.II00	ФI2АI ГОСТ 578I-82 L=II00	6	I.0кг

Взам.инв.№ | Подп. и дата | Инв.№подл.

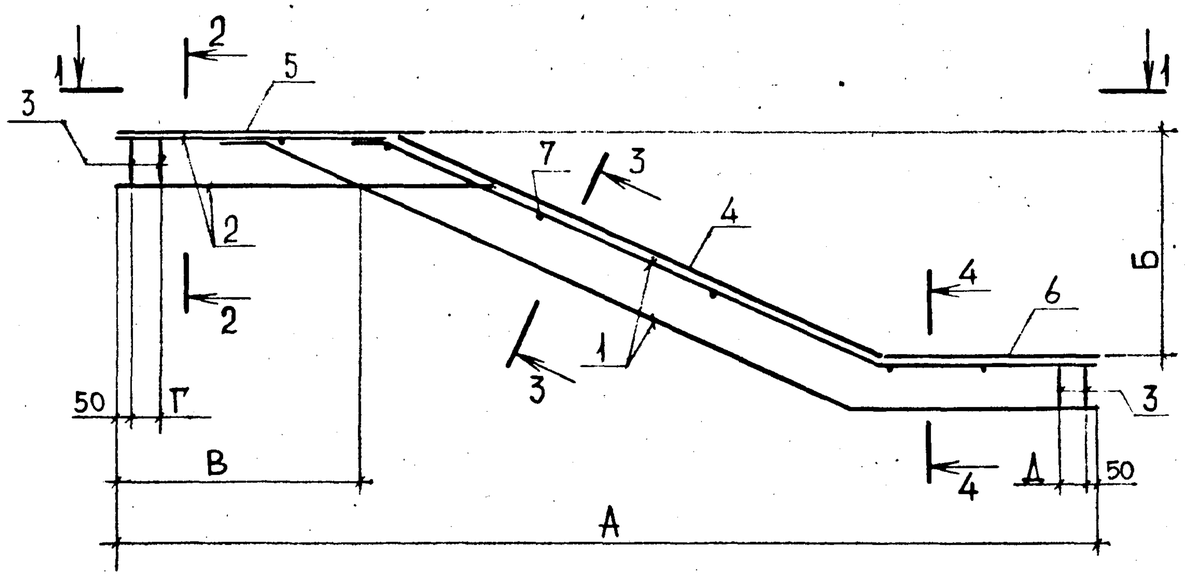

1—1

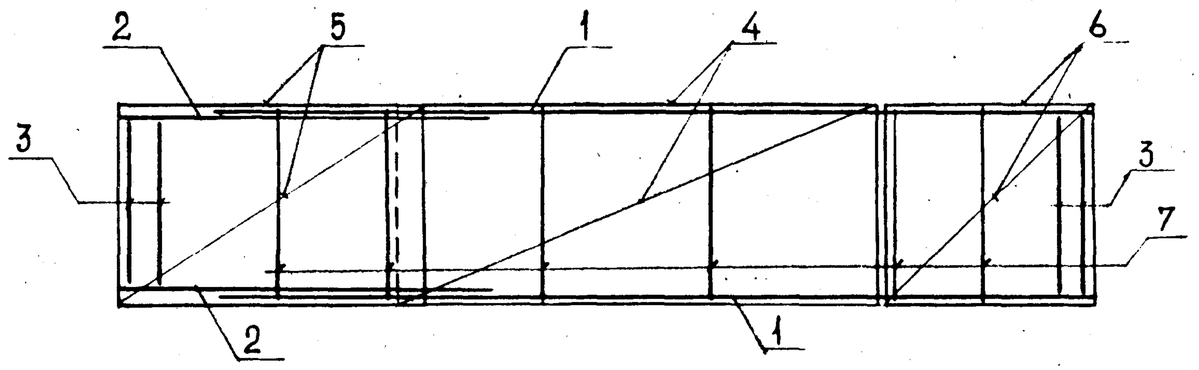

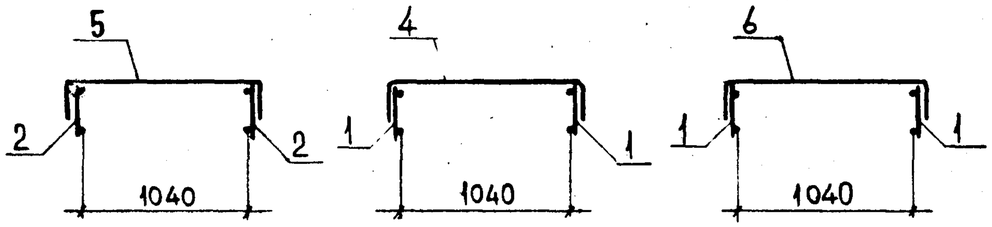

Размеры в мм

Обозначение	Марка	А	Б	В	Г	Д	Масса, кг
1.050.1-2.1 00.1.00.0	КП1	5630	1400	1020	—	—	60.3
-01	КП2		1500		—	—	60.5
-02	КП3	5960		1185	215	215	86.4
-03	КП4		1650	1035	340	340	88.2
-04	КП5	5630		970	175	175	62.2
-05	КП6			995	300	—	62.0
-06	КП7			745	—	300	61.9
-07	КП8		1800	720	—	—	61.3
-08	КП9			995	—	—	61.0
-09	КП10			445	—	—	61.3

Нач.отд.	Турманидзе		
Н.контр.	Мосесова		
Гл.инж.	Капанадзе		
ГИП	Осипов		
ГИП	Капанадзе		
Рук.гр.	Чкванава		
Проверил	Осипов		
Разраб.	Барбакадзе		

1.050.1- 2.1 00.1.00.0 СБ

Каркас пространственный КП1-КП10
Сборочный чертеж

Стадия	Масса	Масштаб
Р	См. ТАБЛ.	—
Лист	Листов 1	

ТбилЗНИИЭП

Взам.инв.№ | Подп. и дата | Инв.№подл.

Формат	Зона	Поз.	Обозначение	Наименование	Кол	Примечание
				Документация		
А3			I.050.I-2.I 00.2.00.0 СБ	Сборочный чертеж		
			00.0.00.0 ТО	Техническое описание		
			Переменные данные	для исполнений:		
				I.050.I-2.I 00.2.00.0		КПII
				Сборочные единицы		
				Каркасы плоские		
А4		I	I.050.I-2.I 00.0.02.0	КРII	2	
А4		2	00.0.03.0-02	КРI8	2	
А4		3	00.0.04.0	КР26	I	
				Сетки арматурные		
А4		4	00.0.06.0	СI	I	
		5	-06	С7	I	
		6	-08	С9	I	
				Детали		
БЧ		7	I2.0II.II00	ФI2АI ГОСТ 578I-82 L=II00	6	I,0 кг
				I.050.I-2.I 00.2.00.0-0I		КПI2
				Сборочные единицы		
				каркасы плоские		
А4		I	I.050.I-2.I 00.0.02.0-0I	КРI2	2	
А4		2	00.0.03.0-02	КРI8	2	
А4		3	00.0.04.0	КР26	I	
				Сетки арматурные		
А4		4	00.0.06.0	СI	I	
		5	-06	С7	I	
		6	-08	С9	I	
				Детали		
БЧ		7	I2.0II.II00	ФI2АI ГОСТ 578I-82 L=II00	6	I.0 кг

Нач.отд.	Турманидзе		I.050.I-2.I 00.2.00.0
Н.контр.	Мосесова		
Гл.инж.	Капанадзе		
ГИП	ОСИПОВ		Каркас пространственный КПII - КПI8
ГИП	КАПАНАДЗЕ		Стадия: Р; Лист: 1; Листов: 4
Рук.гр.	ЧКВАНАВА		ТбилЗНИИЭП
Проверил	КАПАНАДЗЕ		
Разраб	БАРБАКАДЗЕ		

Взам.инв.№ | Подп. и дата | Инв.№подл.

ФОРМАТ А4

Формат	Зона	Поз.	Обозначение	Наименование	Кол	Примечание
				I.050.I-2.I 002.00.0-02		КПI3
				Сборочные единицы		
				Каркасы плоские		
А4		I	I.050.I-2.I 00.0.02.0-0I	КРI2	2	
А4		2	00.0.03.0-03	КРI9	2	
А4		3	00.0.04.0	КР26	2	
				Сетки арматурные		
А4		4	00.0.06.0	СI	I	
		5	-07	С8	I	
		6	-08	С9	I	
				Детали		
БЧ		7	I2.0II.II00	ФI2АI ГОСТ 578I-82 L=II00	6	I.0 кг
				I.050.I-2.I 00.2.00.0-03		КПI4
				Сборочные единицы		
				Каркасы плоские		
А4		I	I.050.I-2.I 00.0.02.0-02	КРI3	2	
А4		2	00.0.03.0-0I	КРI7	2	
А4		3	00.0.04.0	КР26	2	
				Сетки арматурные		
А4		4	00.0.06.0-0I	С2	I	
А4		5	-05	С6	I	
А4		6	-08	С9	I	
				Детали		
БЧ		7	I2.0II.II00	ФI2АI ГОСТ 578I-82 L=II00	6	I.0 кг
				I.050.I-2.I 00.2.00.0-04		КПI5
				Сборочные единицы		
				Каркасы плоские		
А4		I	I.050.I-2.I 00.0.02.0-02	КРI3	2	
А4		2	00.0.03.0-02	КРI8	2	
А4		3	00.0.04.0	КР26	I	

Взам.инв.№ | Подп. и дата | Инв.№подл.

I.050.I-2.I 00.2.00.0 | Лист 2

ФОРМАТ А4

Формат	Зона	Поз.	Обозначение	Наименование	Кол.	Примечание
				Сетки арматурные		
А4		4	00.0.06.0-01	С2	1	
		5	-06	С7	1	
		6	-08	С9	1	
				Детали		
БЧ		7	12.011.1100	Ф12А1 ГОСТ 5781-82 L=1100	6	1.0 кг
				1.050.1-2.1 00.2.00.0-05		КП16
				Сборочные единицы		
				Каркасы плоские		
А4		1	1.050.1-2.1 00.0.02.0-02	КР13	2	
А4		2	00.0.03.0-02	КР18	2	
А4		3	00.0.04.0	КР26	2	
				Сетки арматурные		
А4		4	00.0.06.0-01	С2	1	
		5	-06	С7	1	
		6	-08	С9	1	
				Детали		
БЧ		7	12.011.1100	Ф12А1 ГОСТ 5781-82 L=1100	6	1.0 кг
А3				1.050.1-2.1 00.2.00.0-06		КП17
				Сборочные единицы		
				Каркасы плоские		
А4		1	1.050.1-2.1 00.0.02.0-03	КР14	2	
А4		2	00.0.03.0	КР16	2	
А4		3	00.0.04.0	КР26	1	
				Сетки арматурные		
А4		4	00.0.06.0-02	С3	1	
		5	-04	С5	1	
		6	-08	С9	1	
				Детали		
БЧ		7	12.011.1100	Ф12А1 ГОСТ 5781-82 L= 1100	6	1.0 кг

Взам. инв. № | Подп. и дата | Инв. № подл.

Формат	Зона	Поз.	Обозначение	Наименование	Кол.	Примечание
				1.050.1-2.1 00.2.00.0-07		КП18
				Сборочные единицы		
				Каркасы плоские		
А4		1	1.050.1.2-1 00.0.02.0-04	КР15	2	
А4		2	00.0.03.0-07	КР23	2	
А4		3	00.0.04.0	КР26	1	
				Сетки арматурные		
А4		4	00.0.06.0-02	С3	1	
		5	-06	С7	1	
		6	-08	С9	1	
				Детали		
БЧ		7	12.011.1100	Ф12А1 ГОСТ 5781-82 L=1100	6	1.0 кг

Взам. инв. № | Подп. и дата | Инв. № подл.

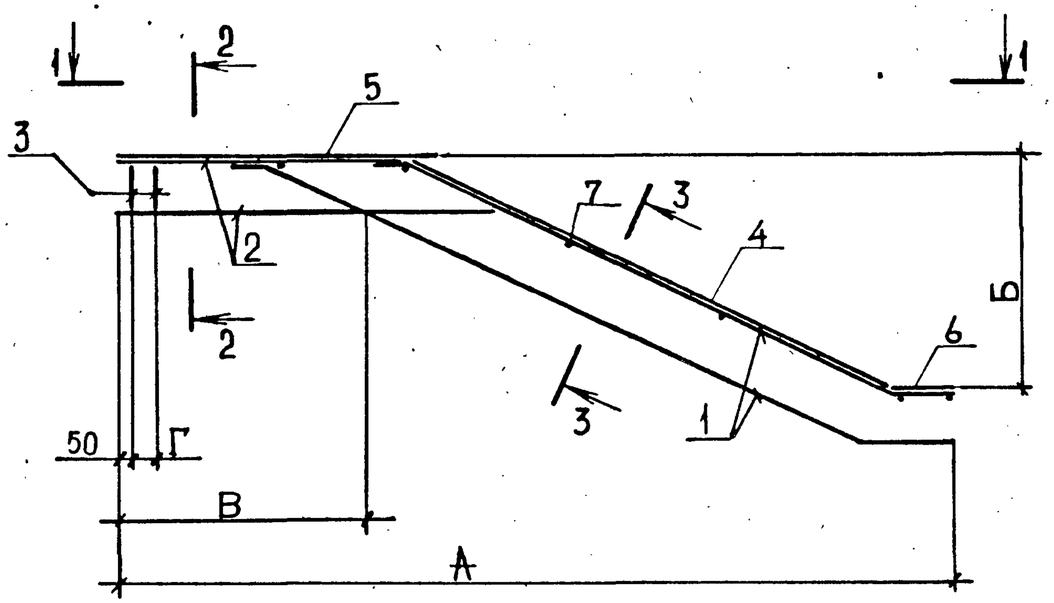

1—1

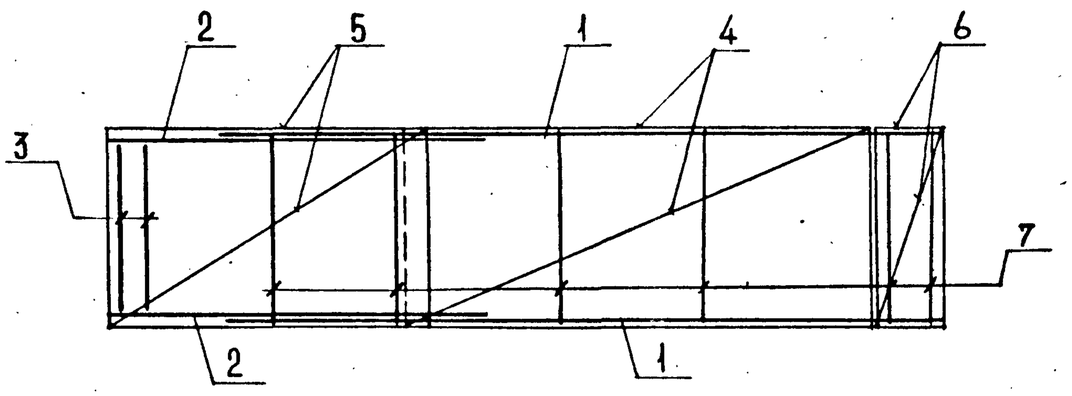

2—2

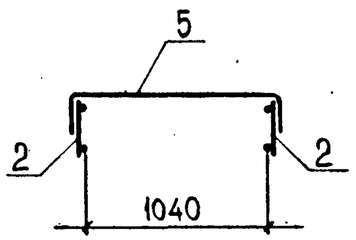

3—3

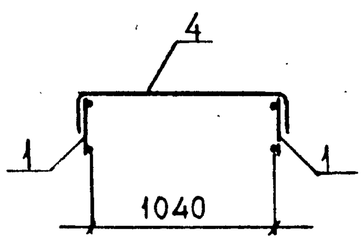

Размеры в мм

Обозначение	Марка	А	Б	В	Г	Масса, кг
1.050.1-2.1 00.2.00.0	КП11	4475	1400	1020	—	40.7
-01	КП12		1500		—	40.9
-02	КП13	4640		1185	215	42.9
-03	КП14	4625	1650	970	175	43.0
-04	КП15	4750		995	—	42.9
-05	КП16	4790		1035	340	43.9
-06	КП17	4775	1800	720	—	43.0
-07	КП18	5050		995	—	55.1

Нач.отд.	Турманидзе		
Н.контр.	Мосесова		
Гл. инж.	Капанадзе		
ГИП	Осипов		
ГИП	Капанадзе		
Рук.гр.	Чкванава		
Проверил	Осипов		
Разраб.	Барбакадзе		

I.050.I-2.I 00.2.00.0 СБ

Каркас пространственный КПI-КПI8
Сборочный чертеж

Стадия	Масса	Масштаб
Р	См. табл.	—
Лист	Листов 1	

ТбилЗНИИЭП

ИНВ №ПОДЛ. | ПОДП. И ДАТА | ВЗАМ.ИНВ.№

ФОРМАТ А3

Формат	Зона	Поз.	Обозначение	Наименование	Кол	Примечание
				Документация		
А4			I.050.I-2.I 00.3.00.0 СБ	Сборочный чертеж		
А3			I.050.I-2.I 00.0.00.0 ТО	Техническое описание		
			Переменные данные	для исполнений:		
				I.050.I-2.I 00.3.00.0		КП19 кг
				Детали ГОСТ 578I-82		
БЧ		I	I0.0I3.II40	ФI0АШ L = II40	4	0.70
БЧ		2	6.0II.850	Ф6АI L = 850	5	0.I9
БЧ		3	8.I20.060.300	-8хI20 ГОСТ I03-76 L=300	2	2.26
				I.050.I-2.I 00.3.00.0-0I		КП20 кг
				Детали ГОСТ 578I-82		
БЧ		I	I0.0I3.I240	ФI0АШ L = I240	4	0.76
БЧ		2	6.0II.850	Ф6АI L = 850	5	0.I9
БЧ		3	8.I20.060.300	-8хI20 ГОСТ I03-76 L = 300	2	2.26
				I.050.I-2.I 00.3.00.0-02		КП2I кг
				Детали ГОСТ 578I-82		
БЧ		I	I0.0I3.I390	ФI0АШ L = I390	4	0.86
БЧ		2	6.0II.850	Ф6АI L = 850	6	0.I9
БЧ		3	8.I20.060.300	-8хI20 ГОСТ I03-76 L =300	2	2.26
				I.050.I-2.I 00.3.00.0-03		КП22 кг
				Детали ГОСТ 578I-82		
БЧ		I	I0.0I3.I540	ФI0АШ L = I540	4	0.95
БЧ		2	6.0II.850	Ф6АI L = 850	7	0.I9
БЧ		3	8.I20.060.300	-8хI20 ГОСТ I03-76 L=300	2	2.26
				I.050.I-2.I 00.3.00.0-04		КП23 кг
				Детали ГОСТ 578I-82		
БЧ		1	I0.0I3.2560	ФI0АШ L = 2560	5	I.58
БЧ		2	6.0II.I290	Ф6АI L = I290	I8	0.29

Взам.инв.№ | Подп. и дата | Инв.№подл.

Нач.отд.	Турманидзе	
Н.контр.	Мосесова	
Гл.инж.	Капанадзе	
ГИП	Осипов	
ГИП	Капанадзе	
Рук.гр.	Чкванава	
Проверил	Антия	
Разраб	Нокель	

I.050.I-2.I 00.3.00.0

Каркас пространственный КП19 - КП23

Стадия	Лист	Листов
Р		1

ТбилЗНИИЭП

ФОРМАТ А4

Рис.1

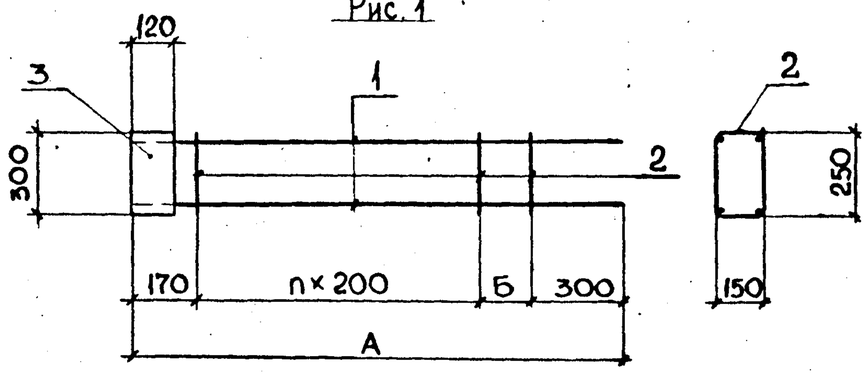

Рис.2

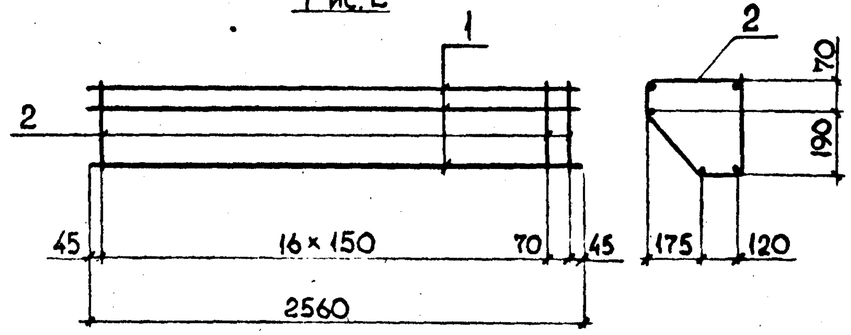

Размеры в мм

Обозначение	Марка	Рис.	А	Б	n	Масса, кг
I.050.I-2.I 00.3.00.0	КП 19	1	1140	70	3	8.3
-01	КП 20		1240	170		8.5
-02	КП 21		1390	120	4	9.1
-03	КП 22		1540	70	5	9.7
-04	КП 23	2	—	—	—	13.1

Взам.инв.№ | Подп. и дата | Инв.№подл.

Нач. отд	Турманидзе	
Н.контр.	Мосесова	
Гл.инж.	Капанадзе	
ГИП	Осипов	
ГИП	Капанадзе	
Рук.гр.	Чкванава	
Проверил	Антия	
Разраб.	Нокель	

I.050.I-2.I 00.3.00.0 СБ

Каркас пространственный КП19 - КП23

Сборочный чертеж

Стадия	Масса	Масштаб
Р	См. табл.	—
Лист	Листов 1	

ТбилЗНИИЭП

ФОРМАТ А4

Формат	Зона	Поз.	Обозначение	Наименование	Кол	Примечание
				Документация		
А4			I.050.I-2.I 00.0.0I.0 СБ	Сборочный чертеж		
А3			I.050.I-2.I 00.0.00.0 ТО	Техническое описание		
				Переменные данные для исполнений:		
				I.050.I-2.I 00.0.0I.0		КРI
				Детали		кг
				ГОСТ 578I-82		
БЧ		I	20.0I3.5475	Ф20АШ L = 5475	I	I3.50
БЧ		2	I0.0II.4875	ФI0АI L = 4875	I	3.0I
БЧ		3	6.0II.270	Ф6АI L = 270	2I	0.06
БЧ		4	6.0II.230	Ф6АI L = 230	I6	0.05
				I.050.I-2.I 00.0.0I.0-0I		КР2
				Детали		кг
				ГОСТ 578I-82		
БЧ		I	20.0I3.5520	Ф20АШ L = 5520	I	I3.60
БЧ		2	I0.0II.4920	ФI0АI L = 4920	I	3.04
БЧ		3	6.0II.270	Ф6АI L = 270	2I	0.06
БЧ		4	6.0II.230	Ф6АI L = 230	I6	0.05
				I.050.I-2.I 00.0.0I.0-02		КР3
				Детали		кг
				ГОСТ 578I-82		
БЧ		I	25.0I3.5685	Ф25АШ L = 5685	I	21.90
БЧ		2	I0.0II.5085	ФI0АI L = 5085	I	3.I4
БЧ		3	8.0I3.270	Ф8АШ L = 270	2I	0.11
БЧ		4	8.0I3.230	Ф8АШ L = 230	I8	0.09
				I.050.I-2.I 00.0.0I.0-03		КР4
				Детали		кг
				ГОСТ 578I-82		
БЧ		I	25.0I3.5870	Ф25АШ L = 5870	I	22.62
БЧ		2	I0.0II.5295	ФI0АI L = 5295	I	3.27

Нач.отд.	Турманидзе		I.050.I-2.I 00.0.0I.0
Н.контр.	Моссова		
Гл.инж.	Капанадзе		
ГИП	ОСИПОВ		Каркас плоский КРI - КРI0
ГИП	КАПАНАДЗЕ		
Рук.гр.	ЧКВАНАВА		
Проверил	ОСИПОВ		
Разраб	БАРБАКАДЗЕ		

Стадия	Лист	Листов
Р	I	3

ТбилЗНИИЭП

Подп. и дата | Взам.инв.№ | Инв.№подл.

ФОРМАТ А4

Формат	Зона	Поз.	Обозначение	Наименование	Кол	Примечание
БЧ		3	8.0I3.270	Ф8АШ L = 270	23	0,11
БЧ		4	8.0I3.230	Ф8АШ L = 230	I7	0,09
				I.050.I-2.I 00.0.0I.0-04		КР5
				Детали		кг
				ГОСТ 578I-82		
БЧ		I	20.0I3.5705	Ф20АШ L = 5705	I	I4,07
БЧ		2	I0.0II.5I05	ФI0АI L = 5I05	I	3.I5
БЧ		3	6.0II.270	Ф6АI L = 270	23	0.06
БЧ		4	6.0II.230	Ф6АI L = 230	I5	0,05
				I.050.I-2.I 00.0.0I.0-05		КР6
				Детали		кг
				ГОСТ 578I-82		
БЧ		I	20.0I3.5580	Ф20АШ L = 5580	I	I3,76
БЧ		2	I0.0II.4980	ФI0АI L = 4980	I	3,07
БЧ		3	6.0II.270	Ф6АI L = 270	23	0,06
БЧ		4	6.0II.230	Ф6АI L = 230	I4	0,05
				I.050.I-2.I 00.0.0I.0-06		КР7
				Детали		кг
				ГОСТ 578I-82		
БЧ		I	20.0I3.5830	Ф20АШ L = 5830	I	I4.37
БЧ		2	I0.0II.5230	ФI0АШ L = 5230	I	3.23
БЧ		3	6.0II.270	Ф6АI L = 270	23	0,06
БЧ		4	6.0II.230	Ф6АI L = 230	I6	0.05
				I.050.I-2.I 00.0.0I.0-07		КР8
				Детали		кг
				ГОСТ 578I-82		
БЧ		I	20.0I3.5890	Ф20АШ L = 5890	I	I4,52
БЧ		2	I0.0II.5290	ФI0АI L = 5290	I	3,26
БЧ		3	6.0II.270	Ф6АI L = 270	24	0,06
БЧ		4	6.0II.230	Ф6АI L = 230	I3	0,05
				I.050.I-2.I 00.0.0I.0-08		КР9
				Детали		кг
				ГОСТ 578I-82		
БЧ		I	20.0I3.5615	Ф20АШ L = 5615	I	I3,84

I.050.I-2.I 00.0.0I.0

Лист 2

Подп. и дата | Взам.инв.№ | Инв.№подл.

ФОРМАТ А4

Формат	Зона	Поз.	ОБОЗНАЧЕНИЕ	НАИМЕНОВАНИЕ	КОЛ	ПРИМЕЧАНИЕ
БЧ		2	I0.0II.50I5	ФI0AI L = 50I5	I	3.I0
БЧ		3	6.0II.270	Ф6AI L = 270	24	0,06
БЧ		4	6.0II.230	Ф6AI L = 230	II	0,05
				I.050.I-2.I 00.0.0I.0-09		KPI0 кг
				Детали		
				ГОСТ 578I-82		
БЧ		I	20.0I3.6165	Ф20AШ L = 6165	I	I5:19
БЧ		2	I0.0II.5565	ФI0AI L = 5565	I	3.43
БЧ		3	6.0II.270	Ф6AI L = 270	24	0,06
БЧ		4	6.0II.230	Ф6AI L = 230	I6	0.05

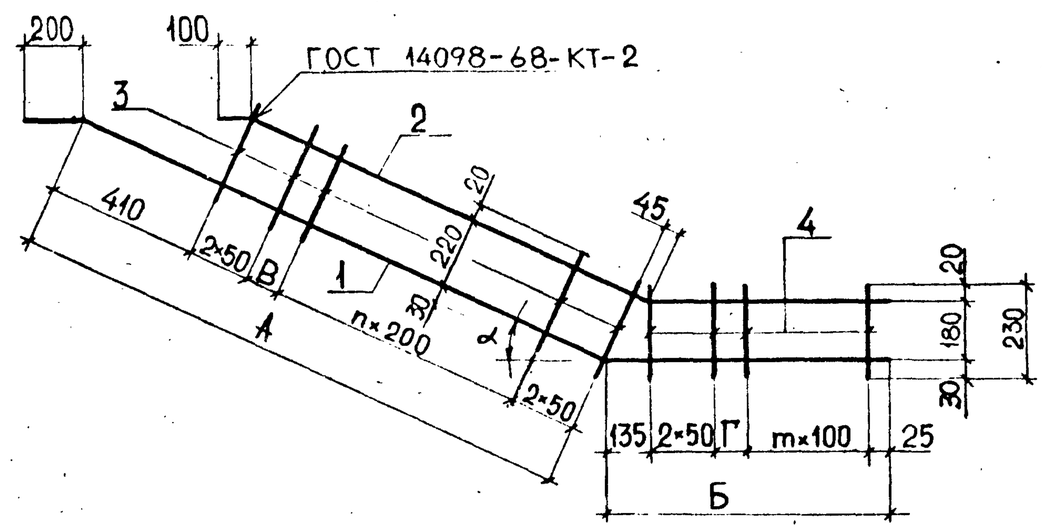

Размеры в мм

Обозначение	Марка	А	Б	В	Г	n	m	α	Масса, кг
1.050.1-2.1 00.0.01.0	KP1	3810	1600	65	140	15	12	25°	18.6
-01	KP2	3855		110					18.7
-02	KP3		1765		105		14		29.0
-03	KP4	4190	1615	45	80	17	13	26°30'	30.0
-04	KP5		1450		90		11		19.4
-05	KP6		1325		65		10		18.9
-06	KP7		1575		115		12		19.8
-07	KP8	4525	1300	180	140	18	9		19.9
-08	KP9		1025		65		7		18.9
-09	KP10		1575		115		12		20.9

Нач. отд	Турманидзе		
Н.контр.	Мосесова		
Гл.инж.	Капанадзе		
ГИП	Осипов		
ГИП	КАПАНАДЗЕ		
Рук.гр.	ЧКВАНАВА		
Проверил	Осипов		
Разраб.	БАРБАКАДЗЕ		

I.050.I-2.I 00.0.0I.0 СБ

Каркас плоский
KPI - KPI0
Сборочный чертеж

Стадия	Масса	Масштаб
Р	См. табл.	—
Лист	Листов 1	

ТбилЗНИИЭП

ВЗАМ.ИНВ.№ | ПОДП. И ДАТА | ИНВ.№ПОДЛ.

Формат	Зона	Поз.	Обозначение	Наименование	Кол	Примечание
				Документация		
А4			I.050.I-2.I 00.0.02.0 СБ	Сборочный чертеж		
А3			I.050.I-2.I 00.0.00.0 ТО	Техническое описание		
			Переменные данные для исполнений:			
				I.050.I-2.I 00.0.02.0		КРII кг
				Детали		
				ГОСТ 578I-82		
БЧ		I	I6.0I3.4300	ФI6АШ L = 4300	I	6,79
БЧ		2	I0.0II.3700	ФI0АI L = 3700	I	2,3I
БЧ		3	6.0II.270	Ф6АI L = 270	2I	0,06
БЧ		4	6.0II.230	Ф6АI L = 230	3	0,05
				I.050.I-2.I 00.0.02.0-0I		КРI2 кг
				Детали		
				ГОСТ 578I-82		
БЧ		I	I6.0I3.4345	ФI6АШ L = 4345	I	6.86
БЧ		2	I0.0II.3745	ФI0АI L = 3745	I	2,3I
БЧ		3	6.0II.270	Ф6АI L = 270	2I	0,06
БЧ		4	6.0II.230	Ф6АI L = 230	3	0,05
				I.050.I-2.I 00.0.02.0-02		КРI3 кг
				Детали		
				ГОСТ 578I-82		
БЧ		I	I6.0I3.4680	ФI6АШ L = 4680	I	7,39
БЧ		2	I0.0II.4080	ФI0АI L = 4080	I	2,52
БЧ		3	6.0II.270	Ф6АI L = 270	23	0,06
БЧ		4	6.0II.230	Ф6АI L = 230	3	0,05
				I.050.I-2.I 00.0.02.0-03		КРI4 кг
				Детали		
				ГОСТ 578I-82		
БЧ		I	I6.0I3.50I5	ФI6АШ L = 50I5	I	7,9I
БЧ		2	I0.0II.44I5	ФI0АI L = 44I5	I	2,72

Нач.отд.	Турманидзе	
Н.контр.	Моссова	
Гл.инж.	Капанадзе	
ГИП	Осипов	
ГИП	Капанадзе	
Рук.гр.	Чкванава	
Проверил	Капанадзе	
Разраб	Барбакадзе	

I.050.I-2.I 00.0.02.0

Каркас плоский КРII-КРI5

Стадия	Лист	Листов
Р	1	2

ТбилЗНИИЭП

ВЗАМ.ИНВ.№ | ПОДП. И ДАТА | ИНВ.№ПОДЛ.

ФОРМАТ А4

Формат	Зона	Поз.	Обозначение	Наименование	Кол	Примечание
БЧ		3	6.0II.270	Ф6АI L = 270	24	0,06
БЧ		4	6.0II.230	Ф6АI L = 230	3	0,05
				I.050.I-2.I 00.0.02.0-04		КРI5 кг
				Детали		
				ГОСТ 578I-82		
БЧ		I	20.0I3.50I5	Ф20АШ L = 50I5	I	I2.36
БЧ		2	I0.0II.44I5	ФI0АI L = 44I5	I	2,72
БЧ		3	6.0II.270	Ф6АI L = 270	24	0,06
БЧ		4	6.0II.230	Ф6АI L = 230	3	0,05

ВЗАМ.ИНВ.№ | ПОДП. И ДАТА | ИНВ.№ПОДЛ.

I.050.I-2.I 00.0.02.0

Лист 2

ФОРМАТ А4

Формат	Зона	Поз.	Обозначение	Наименование	Кол	Примечание
				Документация		
А4			I.050.I-2.I 00.0.0I.0 СБ	Сборочный чертеж		
А3			I.050.I-2.I 00.0.00.0 ТО	Техническое описание		
			Переменные данные	для исполнений:		
				I.050.I-2.I 00.0.03.0		КРI6 кг
				Детали		
				ГОСТ 578I-82		
БЧ		I	I6.0I3.I205	ФI6АШ L = I205	I	I.90
БЧ		2	I0.0II.865	ФI0АI L = 865	I	0,53
БЧ		3	6.0II.230	Ф6АI L = 230	9	0,05
				I.050.I-2.I 00.0.03.0-0I		КРI7 кг
				Детали		
				ГОСТ 578I-82		
БЧ		I	I6.0I3.I345	ФI6АШ L = I345	I	2,I2
БЧ		2	I0.0II.I005	ФI0АI L = I005	I	0.62
БЧ		3	6.0II.230	Ф6АI L = 230	I0	0.05
				I.050.I-2.I 00.0.03.0-02		КРI8 кг
				Детали		
				ГОСТ 578I-82		
БЧ		I	I6.0I3.I505	ФI6АШ L = I505	I	2.38
БЧ		2	I0.0II.II65	ФI0АI L = II65	I	0,72
БЧ		3	6.0II.230	Ф6АI L = 230	I2	0.05
				I.050.I-2.I 00.0.03.0-03		КРI9 кг
				Детали		
				ГОСТ 578I-82		
БЧ		I	I6.0I3.I665	ФI6АШ L = I665	I	2.63
БЧ		2	I0.0II.I325	ФI0АI L = I325	I	0.82
БЧ		3	6.0II.230	Ф6АI L = 230	I3	0,05

Нач.отд.	Турманидзе	
Н.контр.	Мосесова	
Гл.инж.	Капанадзе	
ГИП	ОСИПОВ	
ГИП	КАПАНАДЗЕ	
Рук.гр.	ЧКВАНАВА	
Проверил	КАПАНАДЗЕ	
Разраб	БАРБАКАДЗЕ	

I.050.I-2.I 00.0.03.0

Каркас плоский
КРI6 - КР25

Стадия	Лист	Листов
Р	1	2

ТбилЗНИИЭП

ФОРМАТ А4

Взам.инв.№ | Подп. и дата | Инв.№подл.

Формат	Зона	Поз.	Обозначение	Наименование	Кол	Примечание
				I.050.I-2.I 00.0.03.0-04		КР20 кг
				Детали		
				ГОСТ 578I-82		
БЧ		I	I8.0I3.975	ФI8АШ L = 975	I	I.94
БЧ		2	I0.0II.585	ФI0АI L = 585	I	0.36
БЧ		3	6.0II.230	Ф6АI L = 230	6	0.05
				I.050.I-2.I 00.0.03.0-05		КР2I кг
				Детали		
				ГОСТ 578I-82		
БЧ		I	I8.0I3.I255	ФI8АШ L = I255	I	2,50
БЧ		2	I0.0II.865	ФI0АI L = 865	I	0.53
БЧ		3	6.0II.230	Ф6АI L = 230	9	0,05
				I.050.I-2.I 00.0.03.0-06		КР22 кг
				Детали		
				ГОСТ 578I-82		
БЧ		I	I8.0I3.I395	ФI8АШ L = I395	I	2,77
БЧ		2	I0.0II.I005	ФI0АI L = I005	I	0,62
БЧ		3	6.0II.230	Ф6АI L = 230	I0	0.05
				I.050.I-2.I 00.0.03.0-07		КР23 кг
				Детали		
				ГОСТ 578I-82		
БЧ		I	I8.0I3.I555	ФI8АШ L = I555	I	3.09
БЧ		2	I0.0II.II65	ФI0АI L = II65	I	0,72
БЧ		3	6.0II.230	Ф6АI L = 230	I2	0.05
				I.050.I-2.I 00.0.03.0-08		КР24 кг
				Детали		
				ГОСТ 578I-82		
БЧ		I	20.0I3.I6I5	Ф20АШ L = I6I5	I	3,98
БЧ		2	I0.0II.II65	ФI0АI L = II65	I	0.72
БЧ		3	6.0II.230	Ф6АI L = 230	I2	0.05
				I.050.I-2.I 00.0.03.0-09		КР25 кг
				Детали		
				ГОСТ 578I-82		
БЧ		I	20.0I3.I775	Ф20АШ L = I775	I	4.38
БЧ		2	I0.0II.I325	ФI0АI L = I325	I	0.82
БЧ		3	6.0II.230	Ф6АI L = 230	I3	0,05

I.050.I-2.I 00.0.03.0

Лист 2

Взам.инв.№ | Подп. и дата | Инв.№подл.

ФОРМАТ А4

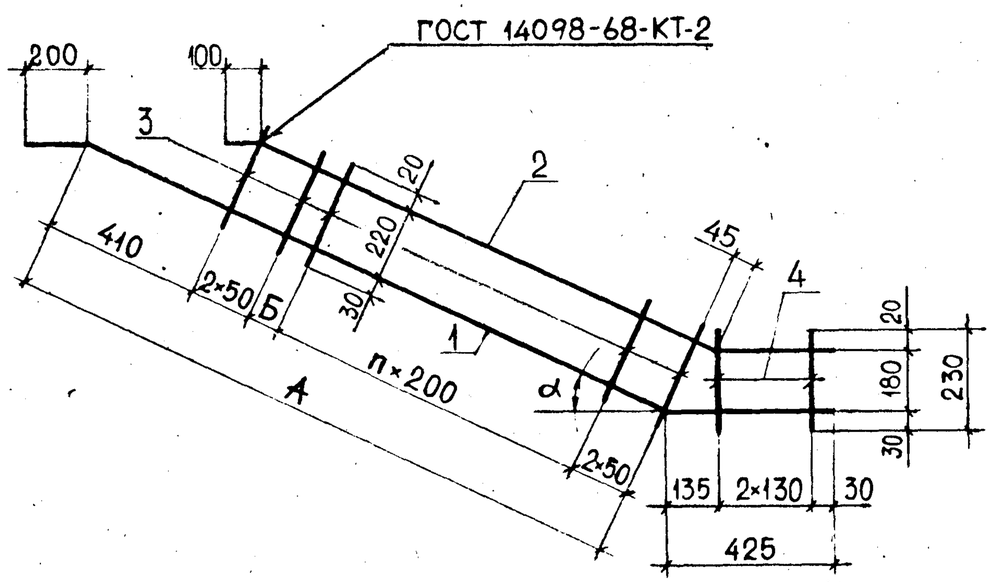

Размеры в мм

Обозначение	Марка	А	Б	n	α	Масса, кг
1.050.1-2.1 00.0.02.0	КР11	3675	65	15	25°	10.5
-01	КР12	3720	110		26°35'	10.6
-02	КР13	4055	45	17		11.4
-03	КР14	4390	180	18		12.2
-04	КР15					16.7

Нач. отд	Турманидзе		
Н.контр.	Мосесова		
Гл.инж.	Капанадзе		
ГИП	Осипов		
ГИП	Капанадзе		
Рук.гр.	Чкванава		
Проверил	Осипов		
Разраб.	Барбакадзе		

I.050.I-2.I 00.0.02.0

Каркас плоский
КРII-КРI5
Сборочный чертеж

Стадия	Масса	Масштаб
Р	См. табл.	
Лист	Листов 1	

ТбилЗНИИЭП

ФОРМАТ А4

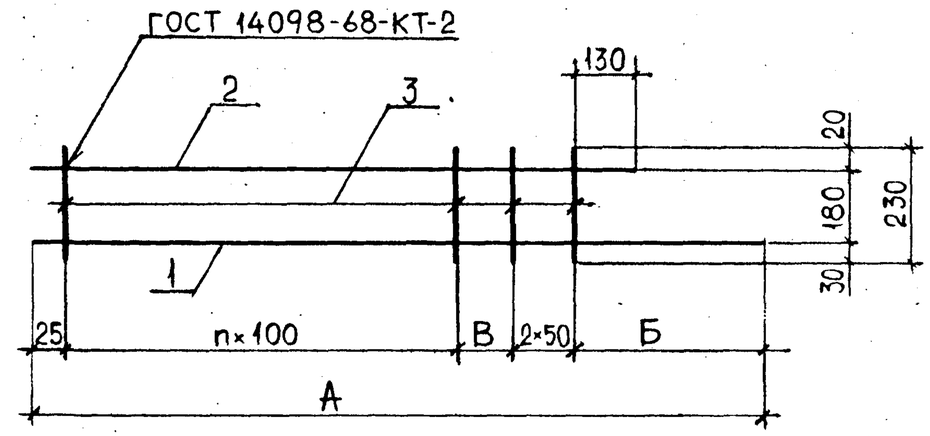

Размеры в мм

Обозначение	Марка	А	Б	В	n	Масса, кг
1.050.1-2.1 00.0.03.0	КР16	1205	470	110	5	2.9
-01	КР17	1345		150	6	3.2
-02	КР18	1505		110	8	3.7
-03	КР19	1665		170	9	4.1
-04	КР20	975	520	130	2	2.6
-05	КР21	1255		110	5	3.5
-06	КР22	1395		150	6	3.9
-07	КР23	1555		110	8	4.4
-08	КР24	1615	580			5.3
-09	КР25	1775		170	9	5.9

Нач. отд	Турманидзе		
Н.контр.	Мосесова		
Гл.инж.	Капанадзе		
ГИП	Осипов		
ГИП	Капанадзе		
Рук.гр.	Чкванава		
Проверил	Осипов		
Разраб.	Барбакадзе		

I.050.I-2.I 00.0.03.0 СБ

Каркас плоский
КРI6 - КР25
Сборочный чертеж

Стадия	Масса	Масштаб
Р	См. табл.	—
Лист	Листов 1	

ТбилЗНИИЭП

ФОРМАТ А4

Формат	Зона	Поз.	Обозначение	Наименование	Кол	Примечание
				Документация		
А4			I.050.I-2.I 00.0.04.0 СБ	Сборочный чертеж		
А3			I.050.I-2.I 00.0.00.0 ТО	Техническое описание		
			Переменные данные для исполнений:			
				I.050.I-2.I 00.0.04.0		КР26 кг
				Детали		
				ГОСТ 578I-82		
БЧ		I	8.0I3.II30	Ф8АШ L = II30	2	0,45
				ГОСТ 6727-80		
БЧ		2	4.04I.2I0	Ф4ВрI L = 2I0	6	0.02
				I.050.I-2.I 00.0.04.0-0I		КР27 кг
				Детали		
				ГОСТ 578I-82		
БЧ		I	8.0I3.I270	Ф8АШ L = I270	2	0.50
				ГОСТ 6727-80		
БЧ		2	4.04I.2I0	Ф4ВрI L = 2I0	7	0.02
				I.050.I-2.I 00.0.04.0-02		КР28 кг
				Детали		
				ГОСТ 578I-82		
БЧ		I	8.0I3.I270	Ф8АШ L = I270	2	0.50
				ГОСТ 6727-80		
БЧ		2	4.04I.230	Ф4ВрI L = 230	7	0.02
				I.050.I-2.I 00.0.04.0-03		КР29 кг
				Детали		
				ГОСТ 578I-82		
БЧ		I	8.0I3.II50	Ф8АШ L = II50	2	0.46
				ГОСТ 6727-80		
БЧ		2	4.04I.230	Ф4ВрI L = 230	6	0.02

Нач.отд.	Турманидзе		I.050.I-2.I 00.0.04.0
Н.контр.	Мосесова		
Гл.инж.	Капанадзе		
ГИП	Осипов		Каркас плоский КР26-КР32
ГИП	Капанадзе		Стадия: Р; Лист: 1; Листов: 2
Рук.гр.	Чкванава		ТбилЗНИИЭП
Проверил	Капанадзе		
Разраб	Барбакадзе		

ВЗАМ.ИНВ.№ | ПОДП. И ДАТА | ИНВ.№ПОДЛ.

ФОРМАТ А4

Формат	Зона	Поз.	Обозначение	Наименование	Кол	Примечание
				I.050.I-2.I 00.0.04.0-04		КР30 кг
				Детали		
				ГОСТ 578I-82		
БЧ		I	8.0I3.I300	Ф8АШ L = I300	2	0,5I
				ГОСТ 6727-80		
БЧ		2	4.04I.230	Ф4ВрI L = 230	7	0.02
				I.050.I-2.I 00.0.04.0-05		КР3I кг
				Детали		
				ГОСТ 578I-82		
БЧ		I	8.0I3.I450	Ф8АШ L = I450	2	0,57
				ГОСТ 6727-80		
БЧ		2	4.04I.230	Ф4ВрI L = 230	8	0.02
				I.050.I-2.I 00.0.04.0-06		КР32 кг
				Детали		
				ГОСТ 578I-82		
БЧ		I	8.0I3.I600	Ф8АШ L = I600	2	0.63
				ГОСТ 6727-80		
БЧ		2	4.04I.230	Ф4ВрI L = 230	9	0.02

ВЗАМ.ИНВ.№ | ПОДП. И ДАТА | ИНВ.№ПОДЛ.

I.050.I-2.I 00.0.04.0 | Лист 2

ФОРМАТ А4

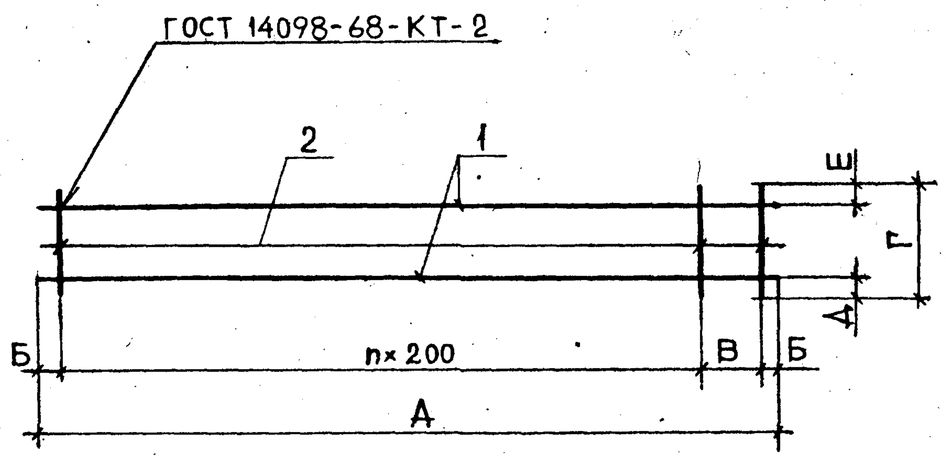

Размеры в мм

Обозначение	Марка	А	Б	В	Г	Д	Е	n	Масса, кг
1.050.1-2.1 00.0.04.0	КР26	1130	65	200	210	30	30	4	1.0
-01	КР27	1270	35			20		5	1.1
-02	КР28								1.1
-03	КР29	1150	75		230	30	20	4	1.0
-04	КР30	1300		150				5	1.2
-05	КР31	1450		100				6	1.3
-06	КР32	1600		50				7	1.4

Нач. отд	Турманидзе		
Н.контр.	Мосесова		
Гл.инж.	Капанадзе		
ГИП	Осипов		
ГИП	Капанадзе		
Рук.гр.	Чкванава		
Проверил	Осипов		
Разраб.	Барбакадзе		

I.050.I-2.I 00.0.04.0 СБ

Каркас плоский
КР26 - КР32
Сборочный чертеж

Стадия	Масса	Масштаб
Р	См. табл.	—
Лист	Листов 1	

ТбилЗНИИЭП

ФОРМАТ А4

Формат	Зона	Поз.	Обозначение	Наименование	Кол	Примечание
				Документация		
А4			I.050.I-2.I 00.0.05.0 СБ	Сборочный чертеж		
А3			I.050.I-2.I 00.0.00.0 ТО	Техническое описание		
				Переменные данные для исполнений:		
				I.050.I-2.I 00.0.05.0		КР33 кг
				Детали		
				ГОСТ 578I-82		
БЧ		I	8.0I3.I870	Ф8АШ L = I870	2	0,74
				ГОСТ 6727-80		
БЧ		2	4.04I.230	Ф4ВрI L = 230	II	0,02
				I.050.I-2.I 00.0.05.0-0I		КР34 кг
				Детали		
				ГОСТ 578I-82		
БЧ		I	8.0I3.I970	Ф8АШ L = I970	2	0,78
				ГОСТ 6727-80		
БЧ		2	4.04I.230	Ф4ВрI L = 230	I2	0,02

Нач.отд.	Турманидзе		
Н.контр.	Мосесова		
Гл.инж.	Капанадзе		
ГИП	Осипов		
ГИП	Капанадзе		
Рук.гр.	Чкванава		
Проверил	Антия		
Разраб	Нокель		

I.050.I-2.I 00.0.05.0

Каркас плоский
КР33, КР34

Стадия	Лист	Листов
Р		1

ТбилЗНИИЭП

ФОРМАТ А4

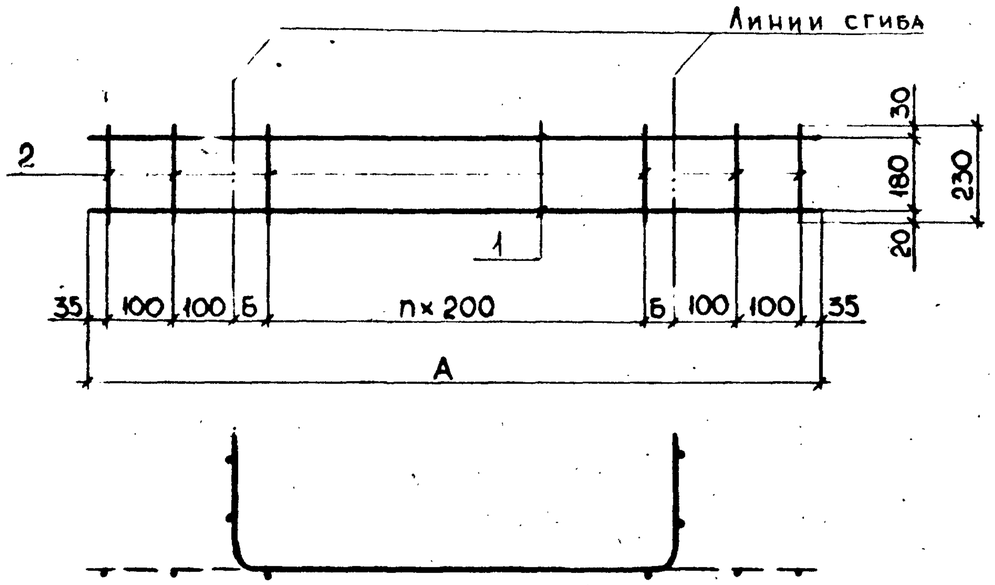

Размеры в мм

Обозначение	Марка	А	Б	n	Масса, кг
1.050.1-2.1 00.0.05.0	КР33	1870	100	6	1,7
-01	КР34	1970	50	7	1,8

Нач. отд	Турманидзе	
Н.контр.	Мосесова	
Гл.инж.	Капанадзе	
ГИП	Осипов	
ГИП	Капанадзе	
Рук.гр.	Чкванава	
Проверил	Антия	
Разраб.	Нокель	

I.050.I-2.I 00.0.05.0 СБ

Каркас плоский
КР33, КР34
Сборочный чертеж

Стадия	Масса	Масштаб
Р	См. табл.	—
Лист	Листов 1	

ТбилЗНИИЭП

ФОРМАТ А4

Формат	Зона	Поз.	Обозначение	Наименование	Кол	Примечание
				Документация		
А4			I.050.I-2.I 00.0.06.0 СБ	Сборочный чертеж		
А3			I.050.I-2.I 00.0.00.0 ТО	Техническое описание		
				Переменные данные для исполнений:		
				I.050.I-2.I 00.0.06.0		СI кг
				Детали		
				ГОСТ 6727-80		
БЧ		I	3.04I.3350	ФЗВрI L = 3350	7	0.I7
БЧ		2	4.04I.I300	Ф4ВрI L = I300	I8	0.I2
				I.050.I-2.I 00.0.06.0-0I		С2 кг
				Детали		
				ГОСТ 6727-80		
БЧ		I	3.04I.3650	ФЗВрI L = 3650	7	0.I9
БЧ		2	4.04I.I300	Ф4ВрI L = I300	I9	0.I2
				I.050.I-2.I 00.0.06.0-02		С3 кг
				Детали		
				ГОСТ 6727-80		
БЧ		I	3.04I.4000	ФЗВрI L = 4000	7	0.2I
БЧ		2	4.04I.I300	Ф4ВрI L = I300	2I	0.I2
				I.050.I-2.I 00.0.06.0-03		С4 кг
				Детали		
				ГОСТ 6727-80		
БЧ		I	3.04I.850	ФЗВрI L = 850	7	0.04
БЧ		2	4.04I.I300	Ф4ВрI L = I300	5	0.I2
				I.050.I-2.I 00.0.06.0-04		С5 кг
				Детали		
				ГОСТ 6727-80		
БЧ		I	3.04I.II50	ФЗВрI L = II50	7	0,06
БЧ		2	4.04I.I300	Ф4ВрI L = I300	7	0.I2

Нач.отд.	Турманидзе	
Н.контр.	Мосесова	
Гл.инж.	Капанадзе	
ГИП	Осипов	
ГИП	Капанадзе	
Рук.гр.	Чкванава	
Проверил	Антия	
Разраб	Нокель	

I.050.I-2.I 00.0.06.0

Сетка арматурная
СI – С9

Стадия	Лист	Листов
Р	1	2

ТбилЗНИИЭП

ФОРМАТ А4

Формат	Зона	Поз.	Обозначение	Наименование	Кол	Примечание
				I.050.I-2.I 00.0.06.0-05		С6 кг
				Детали		
				ГОСТ 6727-80		
БЧ		I	3.04I.I300	ФЗВрI L = I300	7	0.07
БЧ		2	4.04I.I300	Ф4ВрI L = I300	8	0.I2
				I.050.I-2.I 00.0.06.0-06		С7 кг
				Детали		
				ГОСТ 6727-80		
БЧ		I	3.04I.I400	ФЗВрI L = I400	7	0.07
БЧ		2	4.04I.I300	Ф4ВрI L = I300	8	0.I2
				I.050.I-2.I 00.0.06.0-07		С8 кг
				Детали		
				ГОСТ 6727-80		
БЧ		I	3.04I.I600	ФЗВрI L = I600	7	0.08
БЧ		2	4.04I.I300	Ф4ВрI L = I300	9	0.I2
				I.050.I-2.I 00.0.06.0-08		С9 кг
				Детали		
				ГОСТ 6727-80		
БЧ		I	3.04I.290	ФЗВрI L = 290	7	0.02
БЧ		2	4.04I.I300	Ф4ВрI L = I300	3	0.I2

Инв.№ подл. | Подп. и дата | Взам.инв.№

I.050.I-2.I 00.0.06.0

Лист 2

ФОРМАТ А4

Рис.1

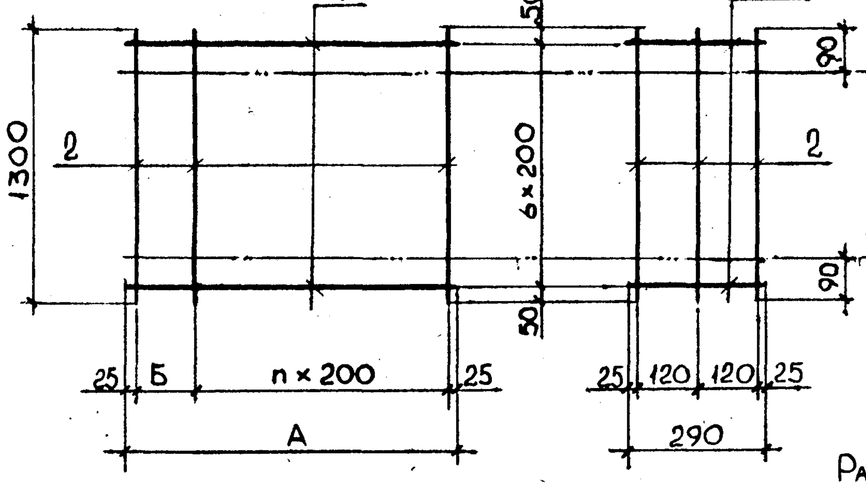

Рис.2

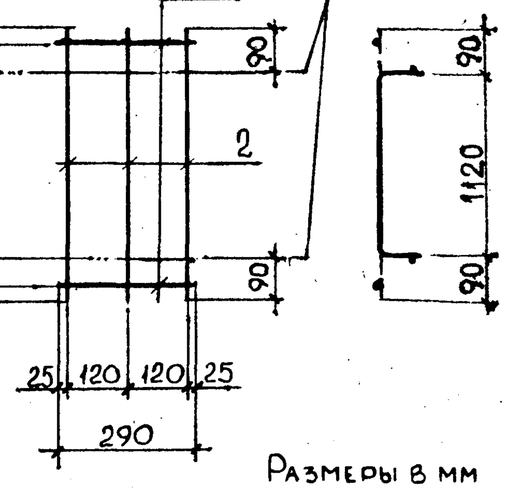

Размеры в мм

Обозначение	Марка	Рис	А	Б	n	Масса, кг
1.050.1-2.1 00.0.06.0	С1	1	3350	100	16	3.4
-01	С2		3650	200	17	3.6
-02	С3		4000	150	19	4.0
-03	С4		850	200	3	0.9
-04	С5		1150	100	5	1.3
-05	С6		1300	150	6	1.5
-06	С7		1400			1.5
-07	С8		1600		7	1.6
-08	С9	2	—	—	—	0.5

Инв.№ подл. | Подп. и дата | Взам.инв.№

I.050.I-2.I 00.0.06.0 СБ

Нач. отд	Турманидзе	
Н.контр.	Мосесова	
Гл.инж.	Капанадзе	
ГИП	Осипов	
ГИП	Капанадзе	
Рук.гр.	Чкванава	
Проверил	Антия	
Разраб.	Нокель	

Сетка арматурная
СI - С9
Сборочный чертеж

Стадия	Масса	Масштаб
Р	См. табл.	—
Лист	Листов 1	

ТбилЗНИИЭП

ФОРМАТ А4

Формат	Зона	Поз.	Обозначение	Наименование	Кол	Примечание
				Документация		
А4			I.050.I-2.I 00.0.07.0 СБ	Сборочный чертеж		
А3			00.0.00.0 ТО	Техническое описание		
			Переменные данные	для исполнений:		
				I.050.I-2.I 00.0.07.0		СI0 кг
				Детали		
				ГОСТ 6727-80		
БЧ		I	4.04I.I650	4ВрI L = I650	5	0.I5
БЧ		2	4.04I.II50	4ВрI L = II50	9	0,II
				I.050.I-2.I 00.0.07.0-0I		СII кг
				Детали		
				ГОСТ 6727-80		
БЧ		I	4.04I.I650	4ВрI L = I650	8	0,I5
БЧ		2	4.04I.I300	4ВрI L = I300	9	0,I2
				I.050.I-2.I 00.0.07.0-02		СI2 кг
				Детали		
				ГОСТ 6727-80		
БЧ		I	4.04I.I650	4ВрI L = I650	8	0.I5
БЧ		2	4.04I.I450	4ВрI L = I450	9	0.I3
				I.050.I-2.I 00.0.07.0-03		СI3 кг
				Детали		
				ГОСТ 6727-80		
БЧ		I	4.04I.I650	4ВрI L = I650	9	0.I5
БЧ		2	4.04I.I600	4ВрI L = I600	9	0,I5

Нач.отд.	Турманидзе	
Н.контр.	Мосесова	
Гл.инж.	Капанадзе	
ГИП	ОСИПОВ	
ГИП	КАПАНАДЗЕ	
Рук.гр.	ЧКВАНАВА	
Проверил	АНТИЯ	
Разраб	НОКЕЛЬ	

I.050.I-2.I 00.0.07.0

Сетка арматурная
СI0 - СI5

Стадия	Лист	Листов
Р	1	2

ТбилЗНИИЭП

ФОРМАТ А4

ВЗАМ.ИНВ.№ | ПОДП. И ДАТА | ИНВ.№ПОДЛ.

Формат	Зона	Поз.	Обозначение	Наименование	Кол	Примечание
				I.050.I-2.I 00.0.07.0-04		СI4 кг
				Детали		
				ГОСТ 6727-80		
БЧ			3.04I.390	3ВрI L = 390	7	0,02
БЧ			3.04I.II30	3ВрI L = II30	3	0,06
				I.050.I-2.I 00.0.07.0-05		С15 кг
				Детали		
				ГОСТ 6727-80		
БЧ		I	3.04I.390	3ВрI L = 390	7	0,02
БЧ		2	3.04I.I250	3ВрI L = I250	3	0.07

ВЗАМ.ИНВ.№ | ПОДП. И ДАТА | ИНВ.№ПОДЛ.

I.050.I-2.I 00.0.07.0

Лист 2

ФОРМАТ А4

Формат	Зона	Поз.	Обозначение	Наименование	Кол	Примечание
				Документация		
А4			I.050.I-2.I 00.0.08.0 СБ	Сборочный чертеж		
А3			I.050.I-2.I 00.0.00.0 ТО	Техническое описание		
			Переменные данные для исполнений:			
				I.050.I-2.I 00.0.08.0		СI6 кг
				Детали		
				ГОСТ 6727-80		
БЧ		I	3.04I.9I0	ФЗВрI L = 9I0	3	0.05
БЧ		2	3.04I.440	ФЗВрI L = 440	6	0.02
				I.050.I-2.I 00.0.08.0-0I		СI7 кг
				Детали		
				ГОСТ 6727-80		
БЧ		I	3.04I.9I0	ФЗВрI L = 9I0	3	0.05
БЧ		2	3.04I.520	ФЗВрI L = 520	6	0.03
				I.050.I-2.I 00.0.08.0-02		СI8
				Детали		
				ГОСТ 6727-80		
БЧ		I	3.04I.II90	ФЗВрI L = II90	3	0.06
БЧ		2	3.04I.300	ФЗВрI L = 300	7	0.02
				I.050.I-2.I 00.0.08.0-03		СI9 кг
				Детали		
				ГОСТ 6727-80		
БЧ		I	3.04I.I250	ФЗВрI L = I250	3	0.07
БЧ		2	3.04I.300	ФЗВрI L = 300	7	0.02
				I.050.I-2.I 00.0.08.0-04		С20 кг
				Детали		
				ГОСТ 6727-80		
БЧ		I	3.04I.I250	ФЗВрI L = I250	3	0.07
БЧ		2	3.04I.440	ФЗВрI L = 440	7	0.02

Нач.отд.	Турманидзе	
Н.контр.	Мосесова	
Гл.инж.	Капанадзе	
ГИП	ОСИПОВ	
ГИП	КАПАНАДЗЕ	
Рук.гр.	ЧКВАНАВА	
Проверил	Антия	
Разраб.	НОКЕЛЬ	

I.050.I-2.I 00.0.08.0

Сетка арматурная СI6 - С24

Стадия	Лист	Листов
Р	1	2

ТбилЗНИИЭП

ФОРМАТ А4

ВЗАМ.ИНВ.№ | ПОДП. И ДАТА | ИНВ.№ПОДЛ.

Формат	Зона	Поз.	Обозначение	Наименование	Кол	Примечание
				I.050.I-2.I 00.0.08.0-05		С2I кг
				Детали		
				ГОСТ 6727-80		
БЧ		I	3.04I.I3I0	ФЗВрI L = I3I0	3	0.07
БЧ		2	3.04I.300	ФЗВрI L = 300	8	0.02
				I.050.I-2.I 00.0.08.0-06		С22 кг
				Детали		
				ГОСТ 6727-80		
БЧ		I	3.04I.I3I0	ФЗВрI L = I3I0	3	0.07
БЧ		2	3.04I.440	ФЗВрI L = 440	8	0.02
				I.050.I-2.I 00.0.08.0-07		С23 кг
				Детали		
				ГОСТ 6727-80		
БЧ		I	3.04I.I370	ФЗВрI L = I370	3	0.07
БЧ		2	3.04I.300	ФЗВрI L = 300	8	0.02
				I.050.I-2.I 00.0.08.0-08		С24 кг
				Детали		
				ГОСТ 6727-80		
БЧ		I	3.04I.I370	ФЗВрI L = I370	3	0.07
БЧ		2	3.04I.440	ФЗВрI L = 440	8	0.02

ВЗАМ.ИНВ.№ | ПОДП. И ДАТА | ИНВ.№ПОДЛ.

I.050.I-2.I 00.0.08.0

Лист 2

ФОРМАТ А4

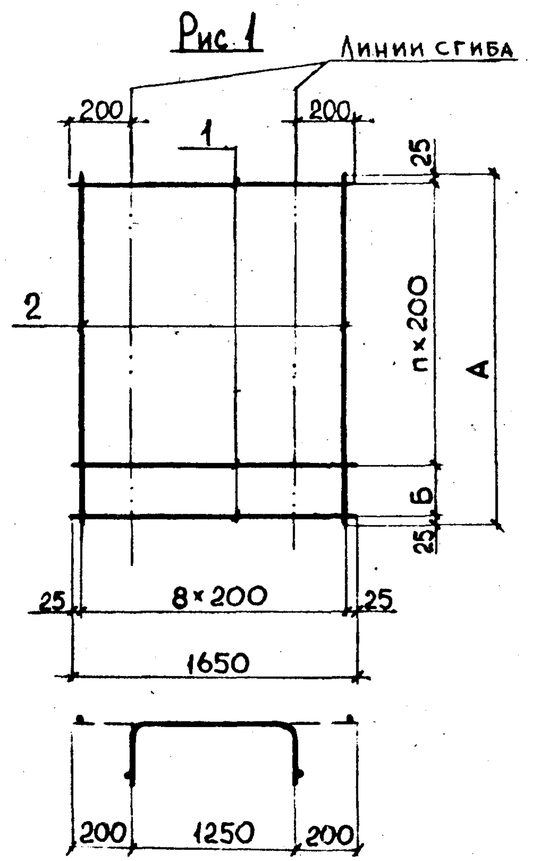

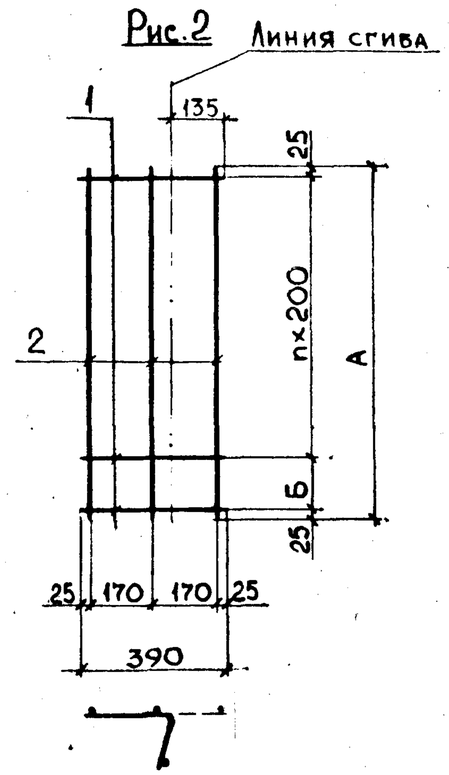

Размеры в мм

Обозначение	Марка	Рис	А	Б	n	Масса, кг
1.050.1-2.1 00.0.07.0	С10	1	1150	200	3	1,7
-01	С11		1300	150	6	2.3
-02	С12		1450	200		2.4
-03	С13		1600	150	7	2.7
-04	С14	2	1130	80	5	0.3
-05	С15		1250	200		0.4

Нач. отд	Турманидзе		
Н.контр.	Мосесова		
Гл.инж.	Капанадзе		
ГИП	Осипов		
ГИП	Капанадзе		
Рук.гр.	Чкванава		
Проверил	Антия		
Разраб.	Нокель		

I.050.I-2.I 00.0.07.0 СБ

Сетка арматурная
СI0 - СI5
Сборочный чертеж

Стадия	Масса	Масштаб
Р	См. табл.	—
Лист	Листов 1	

ТбилЗНИИЭП

ФОРМАТ А4

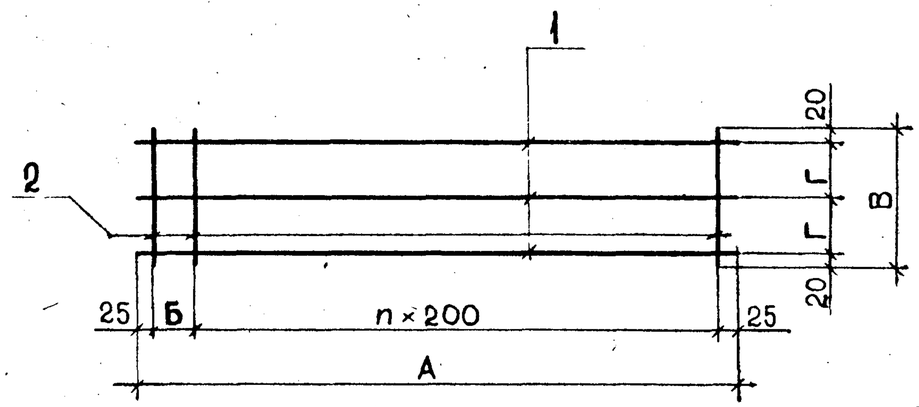

Размеры в мм

Обозначение	Марка	А	Б	В	Г	n	Масса, кг
1.050.1-2.1 00.0.08.0	С16	910	60	440	200	4	0.3
-01	С17			520	240		0.3
-02	С18	1190	140	300	130	5	0.3
-03	С19	1250	200				0.4
-04	С20			440	200		0.4
-05	С21	1310	60	300	130	6	0.4
-06	С22			440	200		0.4
-07	С23	1370	120	300	130		0.4
-08	С24			440	200		0.4

Взам.инв.№ | Подп. и дата | Инв.№подл.

Нач. отд	Турманидзе		
Н.контр.	Мосесова		
Гл.инж.	Капанадзе		
ГИП	Осипов		
ГИП	Капанадзе		
Рук.гр.	Чкванава		
Проверил	Антия		
Разраб.	Чанкветадзе		

I.050.I-2.I 00.0.08.0 СБ

Сетка арматурная
СI6 - С24
Сборочный чертеж

Стадия	Масса	Масштаб
Р	См. табл.	—
Лист	Листов 1	

ТбилЗНИИЭП

ФОРМАТ А4

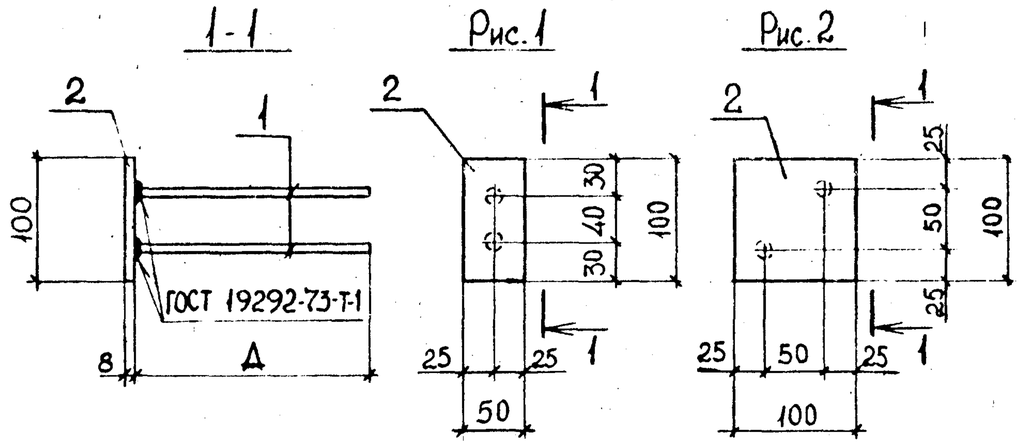

Обозначение	Марка	Рис.	А, мм	Масса, кг
1.050.1-2.1 00.0.09.0	МН1	1	300	0.6
-01	МН3	2	180	0.9

Формат	Зона	Поз.	Обозначение	Наименование	Кол	Примечание
				1.050.1-2.1 00.0.00.0		
				Детали		
Б4		1	8.013.300	⌀8АIII ГОСТ 5781-82 L=300	2	0.12 кг
Б4		2	8.50.060.100	-8×50 ГОСТ 103-76 L=100 / ВСт3кп2-1 ТУ 14-1-3023-80	1	0.31 кг
				1.050.1-2.1 00.0.09.0-01		
				Детали		
Б4		1	8.013.180	⌀10АIII ГОСТ 5781-82 L=180	2	0.11 кг
Б4		2	8.100.060.100	-8×100 ГОСТ 103-76 L=100 / ВСт3кп2-1 ТУ 14-1-3023-80	1	0.63 кг

Взам. инв. № | Подп. и дата | Инв. № подл.

Нач. отд	Турманидзе	
Н.контр.	Мосесова	
Гл.инж.	Капанадзе	
ГИП	Осипов	
ГИП	Капанадзе	
Рук.гр.	Чкванава	
Проверил	Антия	
Разраб.	Нокель	

I.050.I-2.I 00.0.09.0

Изделие закладное МНI, МН3

Стадия	Масса	Масштаб
Р	См. табл	1:5
Лист	Листов 1	

ТбилЗНИИЭП

ФОРМАТ А4

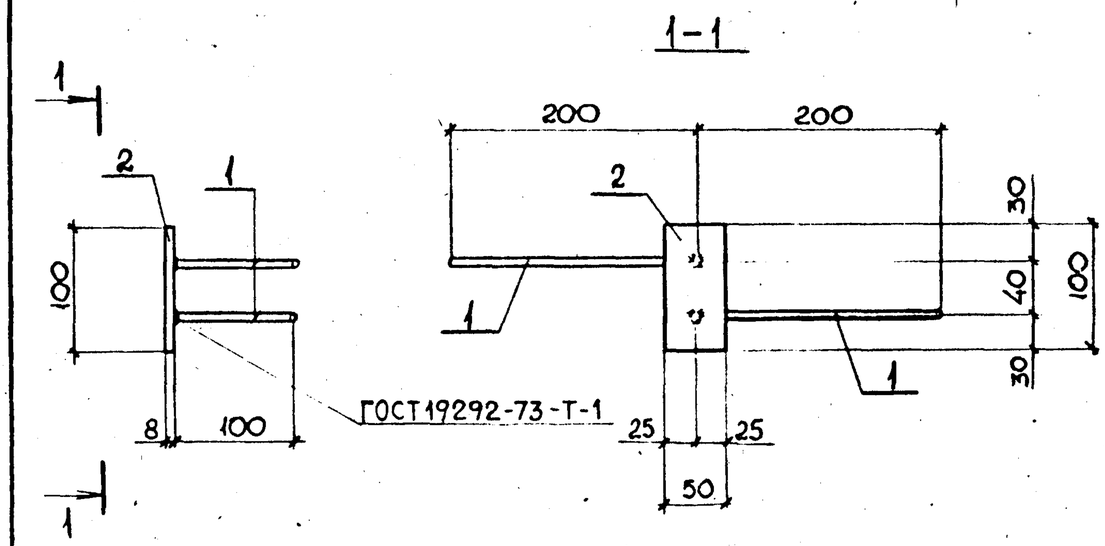

Формат	Зона	Поз.	Обозначение	Наименование	Кол	Примечание
				Детали		
Б4		1	8.013.300	⌀8АIII ГОСТ 5781-82 L=300	2	0.12 кг
Б4		2	8.50.060.100	-8×50 ГОСТ 103-76 L=100 / ВСт3кп2-1 ТУ 14-1-3023-80	1	0.31 кг

Взам. инв. № | Подп. и дата | Инв. № подл.

Нач. отд	Турманидзе	
Н.контр.	Мосесова	
Гл.инж.	Капанадзе	
ГИП	Осипов	
ГИП	Капанадзе	
Рук.гр.	Чкванава	
Проверил	Антия	
Разраб.	Нокель	

I.050.I-2.I 00.0.I0.0

Изделие закладное МН2

Стадия	Масса	Масштаб
Р	0.6	1:5
Лист	Листов 1	

ТбилЗНИИЭП

ФОРМАТ А4

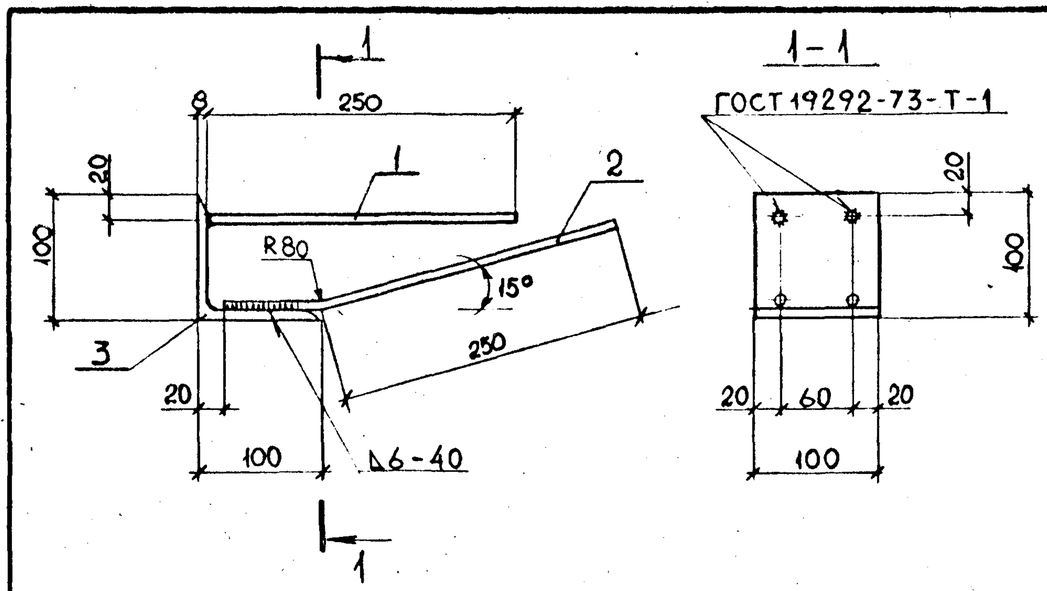

Формат	Зона	Поз.	ОБОЗНАЧЕНИЕ	НАИМЕНОВАНИЕ	КОЛ	ПРИМЕЧАНИЕ
				Детали		
БЧ		1	10.013.250	⌀10AIII ГОСТ 5781-82 L=250	2	0.15 кг
БЧ		2	10.013.330	⌀10AIII ГОСТ 5781-82 L=330	2	0.20 кг
БЧ		3	100.100.8.080.100	Б 100×8 ГОСТ 8509-72 / ВСт3кп2-1 ТУ 14-1-3023-80 L=100	1	1.22 кг

Нач. отд	Турманидзе		
Н.контр.	Мосесова		
Гл.инж.	Капанадзе		
ГИП	Осипов		
ГИП	Капанадзе		
Рук.гр.	Чкванава		
Проверил	Антия		
Разраб.	Нокель		

I.050.I-2.I 00.0.II.0

Изделие закладное МН4

Стадия	Масса	Масштаб
Р	1.9	1:5
Лист	Листов 1	

ТбилЗНИИЭП

ФОРМАТ А4

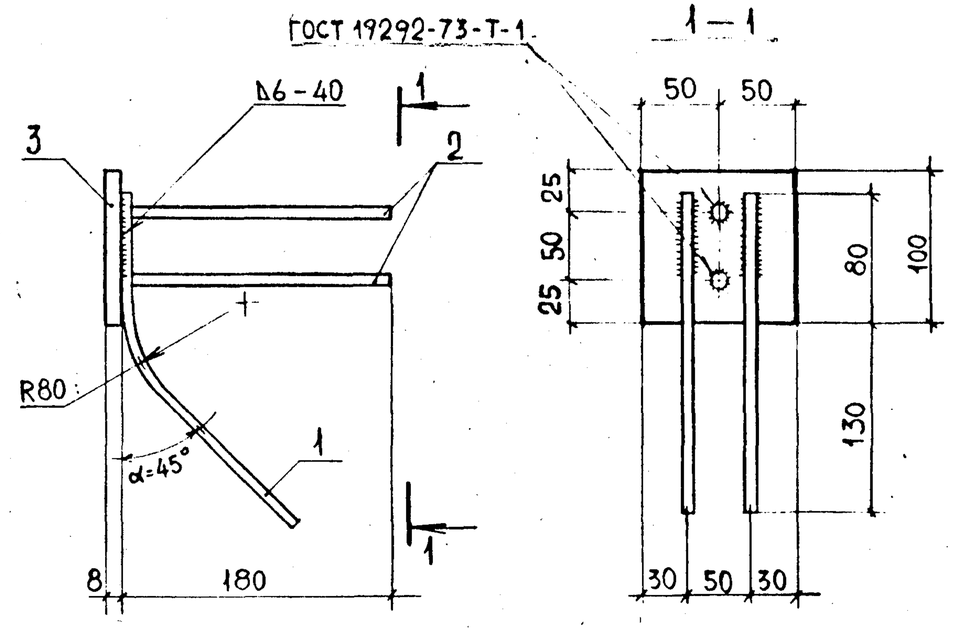

Формат	Зона	Поз.	ОБОЗНАЧЕНИЕ	НАИМЕНОВАНИЕ	КОЛ	ПРИМЕЧАНИЕ
				Детали		
БЧ		1	8.013.245	⌀8AIII ГОСТ 5781-82 L=245	2	0.10 кг
БЧ		2	8.013.180	⌀8AIII ГОСТ 5781-82 L=180	2	0.07 кг
БЧ		3	8.100.060.100	-8×100 ГОСТ 103-76 / ВСт3кп2-1 ТУ 14-1-3023-80 L=100	1	0.63 кг

Нач. отд	Турманидзе		
Н.контр.	Мосесова		
Гл.инж.	Капанадзе		
ГИП	Осипов		
ГИП	Капанадзе		
Рук.гр.	Чкванава		
Проверил	Капанадзе		
Разраб.	Барбакадзе		

I.050.I-2.I 00.0.I2.0

Изделие закладное МН5

Стадия	Масса	Масштаб
Р	1.0	1:5
Лист	Листов 1	

ТбилЗНИИЭП

ФОРМАТ А4

ВЗАМ.ИНВ.№ | ПОДП. И ДАТА | ИНВ.№ПОДЛ.

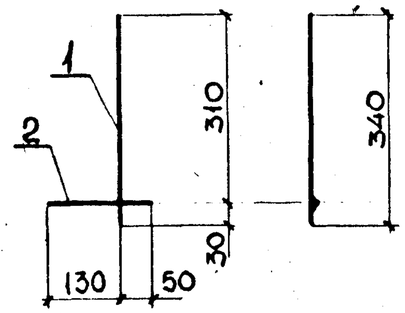

Формат	Зона	Поз.	ОБОЗНАЧЕНИЕ	НАИМЕНОВАНИЕ	КОЛ	ПРИМЕ-ЧАНИЕ
				Детали		
Б4		1	16.013.340	⌀16AIII ГОСТ 5781-82 L=340	1	0.54 кг
Б4		2	10.011.180	⌀10AI ГОСТ 5781-82 L=180	1	0.11 кг

ИНВ.№ПОДЛ. | ПОДП. И ДАТА | ВЗАМ.ИНВ.№

Нач. отд	Турманидзе	
Н.контр.	Мосесова	
Гл.инж.	Капанадзе	
ГИП	Осипов	
ГИП	Капанадзе	
Рук.гр.	Чкванава	
Проверил	Антия	
Разраб.	Нокель	

I.050.I-2.I 00.0.I3.0

Изделие закладное МН6

Стадия	Масса	Масштаб
Р	0.7	—
Лист	Листов 1	

ТбилЗНИИЭП

ФОРМАТ А4

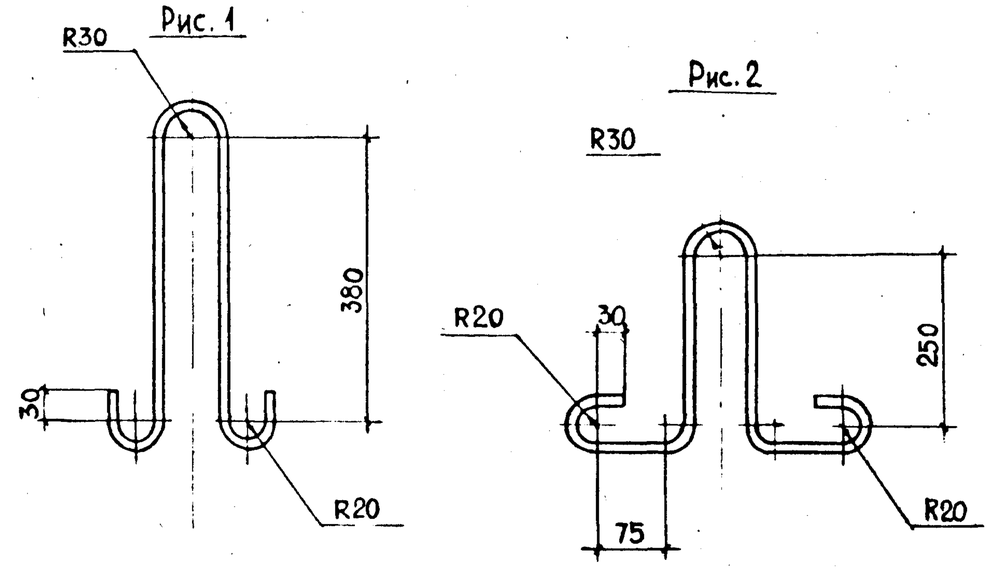

ОБОЗНАЧЕНИЕ	МАРКА	РИС.	МАССА
1.050.1-2.1 00.0.00.1	П1	1	0.7
-01	П2		1.0
-02	П3	2	0.4

Формат	Зона	Поз.	ОБОЗНАЧЕНИЕ	НАИМЕНОВАНИЕ	КОЛ	ПРИМЕ-ЧАНИЕ
				1.050.1-2.1 00.0.00.1		
А4			10.011.1090	⌀10AI ГОСТ 5781-82 ℓ=1090	1	0.7 кг
				1.050.1-2.1 00.0.00.1-01		
А4			12.011.1100	⌀12AI ГОСТ 5781-82 ℓ=1100	1	1.0 кг
				1.050.1-2.1 00.0.00.1-02		
А4			8.011.1040	⌀8AI ГОСТ 5781-82 ℓ=1040	1	0.4 кг

ИНВ.№ПОДЛ. | ПОДП. И ДАТА | ВЗАМ.ИНВ.№

Нач. отд	Турманидзе	
Н.контр.	Мосесова	
Гл.инж.	Капанадзе	
ГИП	Осипов	
ГИП	Капанадзе	
Рук.гр.	Чкванава	
Проверил	Антия	
Разраб.	Келешева	

I.050.I-2.I 00.0.00.I

Петля П1-П3

Стадия	Масса	Масштаб
Р	См. табл.	—
Лист	Листов 1	

ТбилЗНИИЭП

ФОРМАТ А4

ВЕДОМОСТЬ РАСХОДА СТАЛИ НА ИЗДЕЛИЕ, КГ

МАРКА ИЗДЕЛИЯ	ИЗДЕЛИЯ АРМАТУРНЫЕ												ВСЕГО	ИЗДЕЛИЯ ЗАКЛАДНЫЕ							ВСЕГО	ОБЩИЙ РАСХОД
	АРМАТУРА КЛАССА													АРМАТУРА КЛАССА			МАРКА СТАЛИ					
	А-I				А-III					Вр-I				А-III			ВСт3кп2					
	ГОСТ 5781-82				ГОСТ 5781-82					ГОСТ 6727-80				ГОСТ 5781-82			ГОСТ 103-76		ГОСТ 8509-72	ИТОГО		
	Ф6	Ф10	Ф12	ИТОГО	Ф8	Ф18	Ф20	Ф25	ИТОГО	Ф3	Ф4	ИТОГО		Ф8	Ф10	ИТОГО	-8х50	-8х100	∟100х8			
ЛМП 57.II.I4-5	5.3	7.6	I0.0	22.9	I,8	6.2	27.0		35,0	4.9	4.3	9.2	67.0	4.8		4.8	6.2			6.2	II.0	78.0
ЛМП 57.II.I4-5-С	5.3	7.6	I0.0	22.9	I.8	6.2	27.0		35.0	4.9	4.3	9.2	67.0	4.8	2.8	7.6	6.2		4.9	II.I	I8.7	85.7
ЛМП 57.II.I5-5	5.3	7.5	I0.0	22.8	I.8	6.2	27.2		35.2	4.9	4.4	9.3	67.2	4.8		4.8	6.2			6.2	II.0	78.2
ЛМП 57.II.I5-5-С	5.3	7.5	I0.0	22.8	I.8	6.2	27.2		35.2	4.9	4.4	9.3	67.2	4.8	2.8	7.6	6.2		4.9	II.I	I8.7	85.9
ЛМП 60.II.I5-5	I.3	7.9	I0.0	I9.2	II.5		8.7	43.8	64.0	5.0	4.8	9.8	93.0	2.4	0.9	3.3	3.I	2.5		5.6	8.9	I0I.9
ЛМП 60.II.I5-5-С	I.3	7.9	I0.0	I9.2	II.5		8.7	43.8	64.0	5.0	4.0	9.8	93.0	2.4	3.7	6.I	3.I	2.5	4.9	I0.5	I6.6	I09.6
ЛМП 60.II.I7-5	I.3	8.2	I0.0	I9.5	II.7		8.8	45.2	65.7	5.3	4.7	10.0	95.2	2.4	0.9	3.3	3.I	2.5		5.6	8.9	I04.I
ЛМП 60.II.I7-5-С	I.3	8.2	I0.0	I9.5	II.7		8.8	45.2	65.7	5.3	4.7	10.0	95.2	2.4	3.7	6.I	3.I	2.5	4.9	I0.5	I6.6	III.8
ЛМП 57.II.I7-5	4.4	7.5	I0.0	2I.9	3.6	5.5	28.I		37.2	5.3	4.7	I0.0	69.I	4.3		4.3	5.6			5.6	9.9	79.0
ЛМП 57.II.I7-5-С	4.4	7.5	I0.0	2I.9	3.6	5.5	28.I		37.2	5.3	4.7	I0.0	69.I	4.3	2.8	7.I	5.6		4.9	I0.5	I7.6	86.7
ЛМП 57.II.I7-5-I	5.4	7.6	I0.0	23.0	2.7	6.2	27.5		36.4	5.2	4.4	9.6	69.0	4.8		4.8	6.2			6.2	II.0	80.0
ЛМП 57.II.I7-5-IС	5.4	7.6	I0.0	23.0	2.7	6.2	27.5		36.4	5.2	4.4	9.6	69.0	4.8	2.8	7.6	6.2		4.9	II.I	I8.7	87.7
ЛМП 57.II.I7-5-2	5.3	7.5	I0.0	22.8	2.7	5.0	28.7		36.4	5.2	4.4	9.6	68.8	4.3		4.3	5.6			5.6	9.9	78.7
ЛМП 57.II.I7-5-2С	5.3	7.5	I0.0	22.8	2.7	5.0	28.7		36.4	5.2	4.4	9.6	68.8	4.3	2.8	7.I	5.6		4.9	I0.5	I7.6	86.4
ЛМП 57.II.I8-5	5.I	7.6	I0.0	22.7	I.8	5.0	29.0		35.8	5.6	4.4	I0.0	68.5	4.8		4.8	6.2			6.2	II.0	79.5
ЛМП 57.II.I8-5-С	5.I	7.6	I0.0	22.7	I.8	5.0	29.0		35.8	5.6	4.4	I0.0	68.5	4.8	2.8	7.6	6.2		4.9	II.I	I8.7	87.2
ЛМП 57.II.I8-5-I	5.2	7.6	I0.0	22.8	I.8	6.2	27.7		35.7	5.5	4.3	9.8	68.3	5.3		5.3	6.8			6.8	I2.I	80.4
ЛМП 57.II.I8-5-IС	5,2	7,6	I0.0	22,8	I.8	6,2	27,7		35,7	5,5	4,3	9,8	68,3	5,3	2,8	8,I	6,8		4,9	II,7	I9.8	88.I
ЛМП 57.II.I8-5-2	5.I	7.6	I0.0	22.7	I.8	3.9	30.4		36.I	5.5	4.3	9.8	68.6	4.8		4.8	6.2			6.2	II.0	79.6
ЛМП 57.II.I8-5-2С	5.I	7.6	I0.0	22.7	I.8	3.9	30.4		36.I	5.5	4.3	9.8	68.6	4.8	2.8	7.6	6.2		4.9	II.I	I8.7	87.3

Нач. отд.	Турманидзе	
Н. контр.	Мосесова	
Гл.инж.	Капанадзе	
ГИП	Осипов	
ГИП	Капанадзе	
Рук.гр.	Цкванава	
Проверил	Капанадзе	
Разраб.	Цкванава	

I.050.I-2.I 00.0.00.0 ВС

ВЕДОМОСТЬ РАСХОДА СТАЛИ НА ИЗДЕЛИЕ

Стадия	Лист	Листов
Р	I	3

ТбилЗНИИЭП

ПОДПИСЬ И ДАТА ВЗАМ.ИНВ.№

ФОРМАТ А3

Продолжение

Марка изделия	ИЗДЕЛИЯ АРМАТУРНЫЕ													ВСЕГО	ИЗДЕЛИЯ ЗАКЛАДНЫЕ							ВСЕГО	ОБЩИЙ РАСХОД
	АРМАТУРА КЛАССА														АРМАТУРА КЛАССА			МАРКА СТАЛИ					
	А-I					А-Ш					Вр-I				А-Ш			ВСт3кп2-1					
	ГОСТ 5781-82					ГОСТ 5781-82					ГОСТ 6727-80				ГОСТ 5781-82			ГОСТ 103-76		ГОСТ 8509-72*	ИТОГО		
	Ф6	Ф8	Ф10	Ф12	Итого	Ф8	Ф16	Ф18	Ф20	Итого	Ф3	Ф4	Итого		Ф8	Ф10	Итого	-8х50	-8х100	∟ 100х8			
ЛМП 57.II.I4-5-3	4.0		8.2	6.0	I8.2	0.9	I8.3			I9.2	4.5	3.6	8.I	45.5	3.8		3.8	5.0			5.0	8.8	54.3
ЛМП 57.II.I4-5-3С	4.0		8.2	6.0	I8.2	0.9	I8.3			I9.2	4.5	3.6	8.I	45.5	3.8	2.8	6.6	5.0		4.9	9.9	I6.5	62.0
ЛМП 57.II.I5-5-3	4.0		8.2	6.0	I8.2	0.9	I8.5			I9.4	4.5	3.6	8.I	45.7	3.8		3.8	5.0			5.0	8.8	54.5
ЛМП 57.II.I5-5-3С	4.0		8.2	6.0	I8.2	0.9	I8.5			I9.4	4.5	3.6	8.I	45.7	3.8	2.8	6.6	5.0		4.9	9.9	I6.5	62.2
ЛМП 60.II.I5-5-3	4.I		8.4	6.0	I8.5	I.8	I9.0			20.8	4.7	3.8	8.5	47.8	2.4	0.4	2.8	3.I	I.3		4.4	7.2	55.0
ЛМП 60.II.I5-5-3С	4.I		8.4	6.0	I8.5	I.8	I9.0			20.8	4.7	3.8	8.5	47.8	2.4	3.2	5.6	3.I	I.3	4.9	9.3	I4.9	62.7
ЛМП 60.II.I7-5-3	4.3		8.6	6.0	I8.9	I.8	I9.5			2I.3	5.0	3.8	8.8	49.0	2.4	0.4	2.8	3.I	I.3		4.4	7.2	56.2
ЛМП 60.II.I7-5-3С	4.3		8.6	6.0	I8.9	I.8	I9.5			2I.3	5.0	3.8	8.8	49.0	2.4	3.2	5.6	3.I	I.3	4.9	9.3	I4.9	63.9
ЛМП 57.II.I7-5-3	4.I		8.4	6.0	I8.5	I.8	I9.0			20.8	5.0	3.8	8.8	48.1	3.4		3.4	4.3			4.3	7.7	55.8
ЛМП 57.II.I7-5-3С	4.I		8.4	6.0	I8.5	I.8	I9.0			20.8	5.0	3.8	8.8	48.1	3.4	2.8	6.2	4.3		4.9	9.2	I5.4	63.5
ЛМП 57.II.I7-5-I3	4.3		8.6	6.0	I8.9	0.9	I9.5			20.4	5.0	3.7	8.7	48.0	3.8		3.8	5.0			5.0	8.8	56.8
ЛМП 57.II.I7-5-I3С	4.3		8.6	6.0	I8.9	0.9	I9.5			20.4	5.0	3.7	8.7	48.0	3.8	2.8	6.6	5.0		4.9	9.9	I6.5	64.5
ЛМП 57.II.I8-5-3	4.I		8.6	6.0	I8.7	0.9	I9.6			20.5	5.3	3.8	9.I	48.3	3.8		3.8	5.0			5.0	8.8	57.I
ЛМП 57.II.I8-5-3С	4.I		8.6	6.0	I8.7	0.9	I9.6			20.5	5.3	3.8	9.I	48.3	3.8	2.8	6.6	5.0		4.9	9.9	I6.5	64.7
ЛМП 57.II.I8-5-I3	4.4		9.0	6.0	I9.4	0.9		6.2	24.7	3I.8	5.4	4.0	9.4	60.6	4.3		4.3	5.6			5.6	9.9	70.5
ЛМП 57.II.I8-5-I3С	4.4		9.0	6.0	I9.4	0.9		6.2	24.7	3I.8	5.4	4.0	9.4	60.6	4.3	2.8	7.I	5.6		4.9	I0.5	I7.6	78.2
ЛПП I4.I2в		I.6			I.6	4.3				4.3	0.6	2.2	2.8	8.7	I.4		I.4	0.9	I.3		2.2	3.I	I2.3
ЛПП I4.I2в-С		I.6			I.6	4.3				4.3	0.6	2.2	2.8	8.7	I.4	I.4	2.8	0.9	I.3	2.4	4.6	7.4	I6.I
ЛПП I4.I3в		I.6			I.6	5.5				5.5	0.6	3.I	3.7	I0.8	I.4		I.4	0.9	I.3		2.2	3.6	I4.4
ЛПП I4.I3в-С		I.6			I.6	5.5				5.5	0.6	3.I	3.7	I0.8	I.4	I.4	2.8	0.9	I.3	2.4	4.6	7.4	I8.2
ЛПП I4.I5в		I.6			I.6	4.8				4.8	0.6	3.0	3.6	I0.0	I.4		I.4	0.9	I.3		2.2	3.7	I3.6
ЛПП I4.I5в-С		I.6			I.6	4.8				4.8	0.6	3.0	3.6	I0.0	I.4	I.4	2.8	0.9	I.3	2.4	4.6	7.4	I7.4
ЛПП I5.I5в		I.6			I.6	5.8				5.8	0.6	3.2	3.8	II.2	I.4		I.4	0.9	I.3		2.2	3.6	I4.8
ЛПП I5.I5в-С		I.6			I.6	5.8				5.8	0.6	3.2	3.8	II.2	I.4	I.4	2.8	0.9	I.3	2.4	4.6	7.4	I8.6
ЛПП I6.I5в		I.6			I.6	5.8				5.8	0.6	3.2	3.8	II.2	I.4	0.4	I.8	0.9	2.5		3.4	5.2	I6.4
ЛПП I6.I5в-С		I.6			I.6	5.8				5.8	0.6	3.2	3.8	II.2	I.4	I.8	3.2	0.9	2.5	2.4	5.8	9.0	20.2
ЛПП I6.I6в		I.6			I.6	6.0				6.0	0.6	3.5	4.I	II.7	I.4	[illegible].4	I.8	0.9	2.5		3.4	5.2	I[illegible].9
ЛПП I6.I6в-С		I.6			I.6	6.0				6.0	0.6	3.5	4.I	II.7	I.[illegible]	[illegible].8	3.2	0.9	2.5	2.4	5.8	9.0	[illegible]7

Взам. инв. №

Подп. и дата

Инв. № подл.

Продолжение

Марка изделия	ИЗДЕЛИЯ АРМАТУРНЫЕ								ИЗДЕЛИЯ ЗАКЛАДНЫЕ							ОБЩИЙ РАСХОД
	АРМАТУРА КЛАССА							ВСЕГО	АРМАТУРА КЛАССА				МАРКА СТАЛИ		ВСЕГО	
	А-I			А-III		Вр-I			А-I		А-III		ВСт3кп2-1			
	ГОСТ 5781-82			ГОСТ 5781-82		ГОСТ 6727-80			ГОСТ 5781-82		ГОСТ 5781-82		ГОСТ 103-76			
	Ф6	Ф8	Итого	Ф10	Итого	Ф3	Итого		Ф10А	Итого	Ф16	Итого	-8х120	Итого		
ЛР 12	7.1	1.6	8.7	14.0	14.0			22.7	0.4	0.4	2.2	2.2	9.0	9.0	11.6	34.3
ЛР 13	7.1	1.6	8.7	14.5	14.5			23.2	0.4	0.4	2.2	2.2	9.0	9.0	11.6	34.8
ЛР 14	7.5	1.6	9.1	15.3	15.3			24.4	0.4	0.4	2.2	2.2	9.0	9.0	11.6	36.0
ЛР 16	7.9	1.6	9.5	16.0	16.0			25.5	0.4	0.4	2.2	2.2	9.0	9.0	11.6	37.1
1ЛН 13.3						0.4	0.4	0.4								0.4
1ЛН 12.3						0.3	0.3	0.3								0.3
2ЛН 14.3						0.4	0.4	0.4								0.4
2ЛН 14.5						0.4	0.4	0.4								0.4
2ЛН 13.3						0.4	0.4	0.4								0.4
2ЛН 13.5						0.4	0.4	0.4								0.4
2ЛН 12.3						0.4	0.4	0.4								0.4
2ЛН 12.5						0.4	0.4	0.4								0.4
2ЛН 9.5						0.3	0.3	0.3								0.3
2ЛН 9.6						0.3	0.3	0.3								0.3
2ЛН 14.3в						0.4	0.4	0.4								0.4
2ЛН 14.5в						0.4	0.4	0.4								0.4
2ЛН 13.3в						0.4	0.4	0.4								0.4
2ЛН 13.5в						0.4	0.4	0.4								0.4
2ЛН 12.3в						0.4	0.4	0.4								0.4
2ЛН 12.5в						0.4	0.4	0.4								0.4
2ЛН 9.5в						0.3	0.3	0.3								0.3

Взам. инв. № | Подпись и дата | Инв. № подл.